KRONE

ERSATZTEILE
SPARE PARTS
PIÈCES DETACHEES

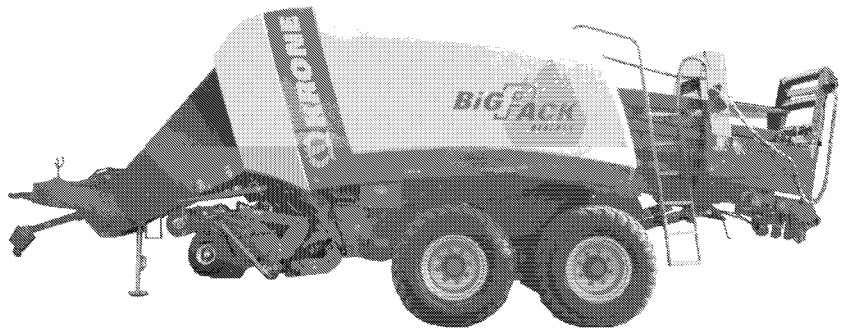

150 050 539 02 H - 17/06/2014

Big Pack 890 HS
Big Pack 1270 HS
Big Pack 1290 HS
Big Pack 890 HS - XC
Big Pack 1270 HS - XC
Big Pack 1290 HS - XC

ab Masch.-Nr.
from mach.-no.
á partir de mach.-no

858 001 - 883 280

150 050 539 02 H

Erläuterungen
Illustration
Illustration

Gültigkeit dieser Tafel
Validity of this diagram
Validité du diagramme

Nr. der Zeichnung, die zu dieser Seite gehört
No. of drawing belonging to this page
No. du dessin appartenant à cette page

Tafel-Nr.
No. of diagram
No. de diagramme

Maschinentypen
Type of machines
Type de machines

Nr. dieser Ersatzteilliste
No. of this spare part list
No. de cette liste des pièces de rechange

Bennung dieser Tafel
Denomination of this diagram
Dénomination du diagramme

Tragrahmen / Schutze kpl.
Frame / Guard cpl.
Cadre / Protecteurs cpl.

585 000 - 597 629

EC 9000

000 001 084 00

444 841 1 **4.0**

Pos.	ID-Nr.	Benennung	Description	Description	Masch.-Nr-						Bemerkung/Remarks/Remarque
1	00 259 671 0	Tragrahmen links	Frame left	Cadre gauche	585 000 - 597 629	x					
	00 259 627 0	Tragrahmen rechts	Frame right	Cadre droite	585 000 - 597 629	x					
4	00 901 491 0	6kt-Schraube	Hex head bolt	Boulon tete hex	590 000	x					M 16 X 130
8	00 909 912 0	Sperrkantscheibe	Detent edged washer	Disque à bord d'arrêt	- 597 629	x					SKM 16

Dieses Ersatzteil ist gültig ab Masch.Nr. 590 000
This spare part is valid from mach. no. 590 000
Cette pièce de rechange est valable à partir de no. de machine 590 000

Dieses Ersatzteil ist gültig von Masch.Nr. 585 000 bis Masch.Nr. 597 629
This spare part is valid from mach. no. 585 000 up to mach. no. 597 629
Cette pièce de rechange est valable à partir de no. de machine 585 000 jusqu´au no. 597 629

Dieses Ersatzteil ist gültig bis Masch.Nr. 597 629
This spare part is valid up to mach. no. 597 629
Cette pièce de rechange est valable jusqu´au no. de machine 597 629

Anzahl Teile je Typ
X = nach Bedarf
Kein Eintrag = Keine Verwendung für diesen Typ

Quantity of parts for each type
X = as needed
No entry = No use for this type

Quantité de pièces de chaque type
X = selon besion
Aucune inscription = Pa d´utilisation pour ce type

Bestell-Nr.
Order no.
No. de commande

Position des Ersatzteiles in der Zeichnung
Position of spare part in the drawing
Position de la piéce de rechange au dessin

Ersatzteil-Katalog auch auf CD-ROM erhältlich!
Spare parts list also available as CD-ROM!
Catalogue de pièces de rechange également disponible sur CD-ROM!

INHALTSVERZEICHNIS	TABLE OF CONTENTS	TABLE DES MATIERES	TAFEL DIAGRAM DIAGRAMME
Rahmen / Deichsel	Frame / Drawbar	Bâti / Timon	1.0
Rahmen / Deichsel	Frame / Drawbar	Bâti / Timon	2.0
Rückhalter	Retainer	Pièce de retenue	2.3
Sicherungskette ASAE-178	Safety chain ASAE-178	Chaîne de sécurité ASAE-178	2.5
Deichsel	Drawbar	Timon	3.0
Zwischenbock	Intermediate block	support intermédiaire	4.0
Getriebe	Gearbox	Carter	4.3
Aufstieg	Ascendency	Montée	5.0
Beleuchtungshalter vorne	Lighting bracket front	Support d'eclairage avant	6.0
Stützfuss	Support jack	Béquille	7.0
Hydraulischer Stützfuss	Hydraulic support jack	Béquille hydraulique	8.0
Hydraulischer Stützfuss	Hydraulic support jack	Béquille hydraulique	8.3
Hydraulischer Stützfuss	Hydraulic support jack	Béquille hydraulique	9.0
Hydraulischer Stützfuss	Hydraulic support jack	Béquille hydraulique	10.0
Zugöse	O-hitch	Oeillet d'attelage	11.0
Einzelachse kpl.	Single axle cpl.	Simple axe cpl.	12.0
Einzelachse kpl.	Single axle cpl.	Simple axe cpl.	13.0
Druckluftbremsanlage - Kupplung-Bremsv.	Air pressure brake fitting	Frein pneumatique	14.0
Druckluftbremsanlage - Bremsv.-Achse	Air pressure brake fitting	Frein pneumatique	15.0
Hydraulische Bremse	Hydraulic brakes	Frein hydraulique	16.0
Tandemaggregat - starr	Tandem axle assy	Collection essieu tandem	17.0
Bremstrommel / Blattfeder kpl.	Brake drum / Plate spring	Moyeu tambour / Ressort a'lame	18.0
Tandemaggregat - starr	Tandem axle assy	Collection essieu tandem	19.0
Bremstrommel / Blattfeder kpl.	Brake drum / Plate spring	Moyeu tambour / Ressort a'lame	20.0
Druckluftbremsanlage - Kupplung-Bremsv.	Air pressure brake fitting	Frein pneumatique	21.0
Druckluftbremsanlage - Bremsv.-Tandemagg	Air pressure brake fitting	Frein pneumatique	22.0
Hydraulische Bremse	Hydraulic brakes	Frein hydraulique	23.0
Notbremsventil	Emergency brake valve	Vanne de frein d'urgence	23.3
Bremszylinder	Brake cylinder	Vérin de freinage	23.5
Tandemaggregat - Nachlaufgelenk	Tandem axle assy	Collection essieu tandem	24.0
Lenkachse	Steering axle	Essieau directeur	25.0
Bremstrommel / Blattfeder kpl.	Brake drum / Plate spring	Moyeu tambour / Ressort a'lame	26.0
Tandemaggregat - Nachlaufgelenk	Tandem axle assy	Collection essieu tandem	27.0
Lenkachse	Steering axle	Essieau directeur	28.0
Bremstrommel / Blattfeder kpl.	Brake drum / Plate spring	Moyeu tambour / Ressort a'lame	29.0
Druckluftbremsanlage - Kupplung-Bremsv.	Air pressure brake fitting	Frein pneumatique	30.0
Druckluftbremsanlage - Bremsv.-Tandemagg	Air pressure brake fitting	Frein pneumatique	31.0
Hydraulische Bremse	Hydraulic brakes	Frein hydraulique	32.0
Notbremsventil	Emergency brake valve	Vanne de frein d'urgence	32.3
Bremszylinder	Brake cylinder	Vérin de freinage	32.5

INHALTSVERZEICHNIS	TABLE OF CONTENTS	TABLE DES MATIERES	TAFEL DIAGRAM DIAGRAMME
Hydraulische Blockierung Lenkachse	Hydraulic locking facility steering axle	Verrouillage hydraul. essieu directeur	33.0
Hydraulische Blockierung Lenkachse	Hydraulic locking facility steering axle	Verrouillage hydraul. essieu directeur	34.0
Tandemaggregat	Tandem axle assy	Collection essieu tandem	35.0
Tandemaggregat	Tandem axle assy	Collection essieu tandem	36.0
Tandemaggregat - Nachlaufgelenk	Tandem axle assy	Collection essieu tandem	37.0
Lenkachse	Steering axle	Essieau directeur	38.0
Standbremse	Parking brake	Frein de stationnement	39.0
Bereifung	Tyres	Pneumatiques	40.0
Zubringerwanne / Kurvenbahn kpl.	Feed packer trough / Cam track cpl.	Auge de convoyeur / Disque à came cpl.	41.0
Zubringerwanne / Kurvenbahn kpl.	Feed packer trough / Cam track cpl.	Auge de convoyeur / Disque à came cpl.	41.3
Zubringerwanne / Kurvenbahn kpl.	Feed packer trough / Cam track cpl.	Auge de convoyeur / Disque à came cpl.	41.6
Rafferleiste / Zubringerleiste	Packer strip / Feed packer strip	Barrette ameneur / Barrette convoyeur	42.0
Rafferleiste / Zubringerleiste	Packer strip / Feed packer strip	Barrette ameneur / Barrette convoyeur	42.3
Abstreifer	Scraper	Racleur	43.0
Abstreifer	Stripper	Racleur	43.3
Abstreifer	Stripper	Racleur	43.6
Zubringersteuerung	Feeder control	Commande de l'alimentation	44.0
Zubringersteuerung	Feeder control	Commande de l'alimentation	44.3
Tastschwinge	Oscillating feeler	Palpeur oscillant	45.0
Tastschwinge	Oscillating feeler	Palpeur oscillant	45.3
Rahmen und Schneidwalze	Frame with cutting roller	Cadre avec rotor de coupe	46.0
Rahmen und Schneidwalze	Frame with cutting roller	Cadre avec rotor de coupe	47.0
Schneidwerk	Cutting mechanism	Dispositif de coupe	48.0
Schneidwerk - Aushebung	Cutting mechanism - lift	Dispositif de coupe - relevage	49.0
Pick-up kpl. - Ungesteuert	Pick-up cpl. - Uncontrolled	Pick-up cpl. - Non conduire	50.0
Pick-up	Pick-up	Pick-up	51.0
Pick-up	Pick-up	Pick-up	52.0
Stütze / Übergabeboden	Support / Transfer base	Support / Sol de transfert	53.0
Pick-up Antrieb	Pick-up drive	Entraînement du pick-up	54.0
Kettenantrieb links	Chain drive lh side	Entraînement par chaîne côte gauche	55.0
Pick-up Antrieb rechts	Pick-up drive R.H.	Entraînement du pick-up droite	56.0
Schmierleitung	Lubrication line	Tuyau de lubrification	57.0
Pick-up Aushebung	Pick-up lift	Relevage de pick-up	58.0
Pick-up Aushebung	Pick-up lift	Relevage de pick-up	59.0
Pick-up Aushebung	Pick-up lift	Relevage de pick-up	60.0
Pick-up Aushebung	Pick-up lift	Relevage de pick-up	61.0
Hydraulik - Aufhängung	Hydraulics - hanging	Système hydraulique - suspension	62.0
Förderschnecke mont.	Feed auger installed	Vis d'amenee de convoyage montee	63.0
Förderschnecke mont.	Feed auger installed	Vis d'amenee de convoyage montee	64.0
Förderschnecke - Getriebenantr.	Feed auger	Vis d'amenee	65.0

INHALTSVERZEICHNIS	TABLE OF CONTENTS	TABLE DES MATIERES	TAFEL DIAGRAM DIAGRAMME
Förderschnecke - Antrieb Schneidwerk	Feed auger	Vis d'amenee	66.0
Förderwalze / Schnecke	Feed roller / Auger	Cylindre de convoyage / Vis d'amenée	67.0
Schneckenantrieb - rechts	Auger gear - right	Vis d´amenee entraînement - droite	68.0
Rollenniederhalter / Leitblech	Roll-type crop guard / Guide plate	Engalisateur à rouleaux / Déflecteur	69.0
Rollenniederhalter	Roll-type crop guard	Engalisateur à rouleaux	70.0
Niederhalter	Compressing rake	Égalisateur	71.0
Tastrad	Depth wheel	Roue de jauge	72.0
Tastrad	Depth wheel	Roue de terrage	73.0
Hauptgetriebe	Main gearbox	Carter principal	74.0
Hauptgetriebe	Main gearbox	Carter principal	75.0
Schwungrad	Flywheel	Volant	76.0
Schwungrad	Flywheel	Volant	77.0
Schwungrad - Bremse	Flywheel - Brakes	Volant - Frein	78.0
Schwungrad - Bremse	Flywheel - Brakes	Volant - Frein	79.0
Anlaufhilfe	Start up aid	Aide de démarrage	80.0
Arbeitshydraulik - Komfort	Work hydraulics	Hydraulique de travail	81.0
Verteilergetriebe - Knoter/Raffer	Auxiliary gearbox - knotters/packer	Engrenage distributeur - noueurs/ameneur	82.0
Raffergetriebe / Nockenschaltkupplung	Packer gear / Clutch	Carter d'ameneur / Limiteur debrayabla a cames	83.0
Winkelgetriebe - Förderschnecke	Angle gear - Feed auger	Boitier d'angle - Vis d'amenee	84.0
Pick-up Antrieb	Pick-up drive	Entrainement du pick-up	85.0
Winkelgetriebe - oben	Angle gear - top	Boitier d'angle - haut	86.0
Winkelgetriebe - unten rechts	Angle gear - bottem right	Boitier d'angle - bas droite	87.0
Winkelgetriebe - unten rechts	Angle gear - bottem right	Boitier d'angle - bas droite	88.0
Schneidwerkgetriebe oben	Cutting system gearbox top	Engrenage de mécanisme de coupe haut	89.0
Bogenzahnkupplung - Schneidwerk	Tooth coupling	Embrayage à dents	90.0
Schneidwerkgetriebe unten	Cutting system gearbox bottom	Engrenage de mécanisme de coupe bas	91.0
Antrieb - Schneidwerk	Drive - cutting mechanism	Entrainement - dispositif de coupe	92.0
Schneidwerkgetriebe unten	Cutting system gearbox bottom	Engrenage de mécanisme de coup	93.0
Pleuelstange montiert	Connecting rod installed	Bielle de piston montee	94.0
Kolben mit Messer	Plunger with Knives	Piston avec couteaux	95.0
Knotertisch	Knotter table	Table noueur	96.0
Knotertisch	Knotter table	Table noueur	96.1
Einfachknoter	Singel knotter	Noueur simple	97.0
Knotergetriebe - Teil I	Knotter gear - Teil I	Carter de noueurs - Teil I	98.0
Knotergetriebe - Teil II	Knotter gear - Teil II	Carter de noueurs - Teil II	99.0
Knoterwelle - Einfachknoter	Knotter shaft - Singel knotter	Arbre noueur - Noueur simple	100.0
Steuerwelle - Einfachknoter	Control shaft - Singel knotter	Arbre de commande - Noueur simple	101.0
Auslaufblech	Run-out plate	Plaque de sortie	101.3
Nadelschwinge montiert - Einfachknoter	Needle yoke assembled - Singel knotter	Balancier d'aiguikke monte - Nou. simple	102.0
Garnführung unten - Einfachknoter	Twine guide bottem - Singel knotter	Guide-ficelle bas - Noueur simple	103.0

INHALTSVERZEICHNIS	TABLE OF CONTENTS	TABLE DES MATIERES	TAFEL DIAGRAM DIAGRAMME
Doppelknoter	Double knotter	Noueur double	104.0
Knotergetriebe	Knotter gearbox	Engrenage de noueur	105.0
Knoterwelle - Doppelknoter	Knotter shaft - Double knotter	Arbre noueur - Noueur double	106.0
Obernadel/Steuerwelle - Doppelknoter	Top needle/Control shaft- Double knotter	Aiguille supérieure/Arbre d. com.-N. dou	107.0
Knotergebläse	Knoter fan	Ventilateur du noueur	108.0
Antrieb - Knotergebläse	Drive - knoter fan	Entrainement - ventilateur du noueur	109.0
Antriebswelle	Drive shaft	Arbre d'entraînement	109.3
Winkelgetriebe	Angle gear	Boitier d'angle	110.0
Nadelschwinge montiert - Doppelknoter	Needle yoke assembled - Double knotter	Balancier d'aiguikke monte - Nou. double	111.0
Nadelschwinge montiert - MULTI-BALE	Needle yoke assembled - MULTI-BALE	Balancier d'aiguikke monte - MULTI-BALE	112.0
Pneumatik - MULTI-BALE	Pneumatics - MULTI-BALE	Pneumatique - MULTI-BALE	113.0
Garnführung unten - Doppelknoter	Twine guide bottem - Double knotter	Guide-ficelle bas - Noueur double	114.0
Garnführung oben - Doppelknoter	Twine guide top - Double knotter	Guide-ficelle haut - Noueur double	115.0
Elektrische Ballenlängeneinstellung kpl.	Electrical bale size adjusting facility	Reglage dimension de balles, electrique	116.0
Presskanal	Bale chamber	Canal de pressage	117.0
Presskanal	Bale chamber	Canal de pressage	117.1
Joch	Yoke	Joug	118.0
Joch	Yoke	Joug	118.1
Schurre	Chute	Rampe	119.0
Beleuchtungshalter	Lighting bracket	Support d'eclairage	119.3
Rollenschurre - Verriegelung	Roller type ramp - locking mechanism	Rampe a rouleaux - verrouillage	120.0
Ballenwaage -unten	Bale balance -below	Balance de balles -en bas	121.0
Ballenwaage -oben / Verriegelung	Bale balance -top / locking mechanism	Balance de balles -en haut / verrouillage	122.0
Ballenwaage -Elektronik	Bale balance -electronics	Balance de balles -électronique	123.0
Restballenauswerfer	Last bale ejector	Ejecteur de balle	124.0
Fronthaube	Cover	Capot	125.0
Fronthaube	Cover	Capot	126.0
Garnkasten	Twine box	Boîte à ficelle	127.0
Garnkastenklappe	Twine box flap	Trappe de boîte a ficelle	128.0
Zusatzgarnkasten	Additional twine box	Boîte à ficelle supplémentaire	129.0
Schutze hinten / Aufstieg	Rear guards / step	Protecteurs arriers / marches	130.0
Aufstieg	Cab access	Accès à la cabine	130.3
Schutze Pick-up / Werkzeugkasten	Guard pick-up / Tool box	Protecteurs pick-up / Boîte à outils	131.0
Schutze Pick-up / Werkzeugkasten	Guard pick-up / Tool box	Protecteurs pick-up / Boîte à outils	132.0
Anbauteile	Mounting parts	Pièces de montage	133.0
Handhebelpresse	Grease gun with manual lever	Presse à levier à main	134.0
Zentralschmierung für Knoter	Central knotter Lubrication	Graissage central noueurs	135.0
Zentralschmierung für Knoter	Central knotter Lubrication	Graissage central noueurs	136.0
Zentralschmierung - E-pumpe/Hauptver.	Central lubrication	Graissage central	137.0
Pumpe für Zentralschmierung	Pump for central lubrication	Pompe pour graissage central	137.3

INHALTSVERZEICHNIS	TABLE OF CONTENTS	TABLE DES MATIERES	TAFEL DIAGRAM DIAGRAMME
Zentralschmierung für Knoter	Central knotter Lubrication	Graissage central noueurs	138.0
Zentralschmierung für Knoter	Central knotter Lubrication	Graissage central noueurs	139.0
Zentralschmierung - Einzelachse	Central lubrication - single axle	Graissage central - simple axe	140.0
Zentralschmierung - Tandemaggregat	Central lubrication - tandem axle	Graissage central - essiu tandem	141.0
Kompressor mit Zubehör	Compressor with accessories	Compresseur avec accessoires	142.0
Knoterreinigung - Druckluftbehälter	Knotter cleaning - Air pressure contain.	Systeme nettoyage - Reservoir a air comp	143.0
Knoterreinigung - Druckluftbehälter	Knotter cleaning - Air pressure contain.	Systeme nettoyage - Reservoir a air comp	144.0
Knoterreinigung - Einfachknoter	Knotter cleaning - Single knotter	Systeme nettoyage - Noueur simple	145.0
Knoterreinigung - Doppelknoter	Knotter cleaning - Double knotter	Systeme nettoyage - Noueur double	146.0
Bordhydraulik - Ölbehälter/Regelventil	On-board hydraulic - oil reservoir/valve	Système hydraulique de board	147.0
Bordhydraulik - Ölbehälter/Regelventil	On-board hydraulic - oil reservoir/valve	Système hydraulique de board	148.0
Bordhydraulik - Medium	On-board hydraulic	Système hydraulique de board	149.0
Bordhydraulik - Komfort	On-board hydraulic	Système hydraulique de board	150.0
Bordhydraulik - Joch	On-board hydraulic - Yoke	Système hydraulique de board - Joug	151.0
Bordhydraulik - Joch	On-board hydraulic - Yoke	Système hydraulique de board - Joug	151.1
Steuerblock	Control bloc	Bloc de commande	152.0
Arbeitshydraulik - Medium	Work hydraulics	Hydraulique de travail	153.0
Arbeitshydraulik - Medium	Work hydraulics	Hydraulique de travail	154.0
Arbeitshydraulik - Medium	Work hydraulics	Hydraulique de travail	155.0
Arbeitshydraulik - Medium	Work hydraulics	Hydraulique de travail	156.0
Arbeitshydraulik - Medium	Work hydraulics	Hydraulique de travail	157.0
Arbeitshydraulik - Medium	Work hydraulics	Hydraulique de travail	158.0
Arbeitshydraulik - Medium	Work hydraulics	Hydraulique de travail	159.0
Arbeitshydraulik - Medium	Work hydraulics	Hydraulique de travail	160.0
Ventilblock	Valve block	Bloc de soupapes	161.0
Arbeitshydraulik - Komfort	Work hydraulics	Hydraulique de travail	162.0
Arbeitshydraulik - Komfort	Work hydraulics	Hydraulique de travail	162.3
Arbeitshydraulik - Komfort	Work hydraulics	Hydraulique de travail	163.0
Arbeitshydraulik - Komfort	Work hydraulics	Hydraulique de travail	164.0
Arbeitshydraulik - Komfort	Work hydraulics	Hydraulique de travail	165.0
Arbeitshydraulik - Komfort	Work hydraulics	Hydraulique de travail	166.0
Bedienung	Control	Commande	167.0
Kabelbaum	Wiring harness	Faisceau electrique	168.0
Kabelbaum	Wiring harness	Faisceau electrique	169.0
Kabelbaum	Wiring harness	Faisceau electrique	170.0
Kabelbaum	Wiring harness	Faisceau electrique	171.0
Kabelbaum	Wiring harness	Faisceau electrique	172.0
Anbauteile	Mounting parts	Pièces de montage	173.0
Beleuchtung	Lighting	Installation d'éclairage	174.0
Zusatzbeleuchtung	Auxiliary lighting	Éclairage d'additif	175.0

INHALTSVERZEICHNIS	TABLE OF CONTENTS	TABLE DES MATIERES	TAFEL DIAGRAM DIAGRAMME
Zusatzbeleuchtung	Auxiliary lighting	Éclairage d'additif	176.0
JST MFFG	Joystick multifunction joystick	Manette levier d´avanc. multifonctions	177.0
Videosystem	Video system	System vidéo	178.0
Einbaufeuchtigkeitsmesser	Assembly hygromete	Hygromètre d' encastrement	179.0
Feuerlöscher	Fire extinguisher	Extincteur	180.0
Vorlegekeil	Wheel chock	Cale de freinage	181.0
Schutztopf	Protecting cup	Pot de protection	182.0
Zubehörteile Osteuropäische Staaten	Accessories for East European countries	Accessoires pour est-europeens	183.0
Gelenkwelle Hauptantrieb	P.T.O shafts	Arbre à cardans	184.0
Gelenkwelle Hauptantrieb	P.T.O shafts	Arbre à cardans	185.0
Gelenkwelle - Schwungrad	P.T.O shafts	Arbre à cardans	186.0
Gelenkwelle - Schwungrad	P.T.O shafts	Arbre à cardans	187.0
Gelenkwelle Hauptantrieb	P.T.O shafts	Arbre à cardans	188.0
Doppelgelenk	Double universal joint	Joint à double cardan	188.3
Doppelgelenk	Double universal joint	Joint à double cardan	189.0
Doppelgelenk	Double universal joint	Joint à double cardan	190.0
Doppelgelenk	Double universal joint	Joint à double cardan	190.3
Doppelgelenk	Double universal joint	Joint à double cardan	190.6
Gelenkwelle Knoterantrieb	P.T.O shafts	Arbre à cardans	191.0
Gelenkwelle -Schneidwerk	P.T.O shafts -cutting mechanism	Arbre à cardans -dispositif de coupe	191.3
Sicherheitsaufkleber	Warning signs	Plaque indicatrices de securite	192.0
Hinweisaufkleber	General information labels	Plaque indicatrices generales	193.0
Aufkleber	Tag	Autocollant	194.0

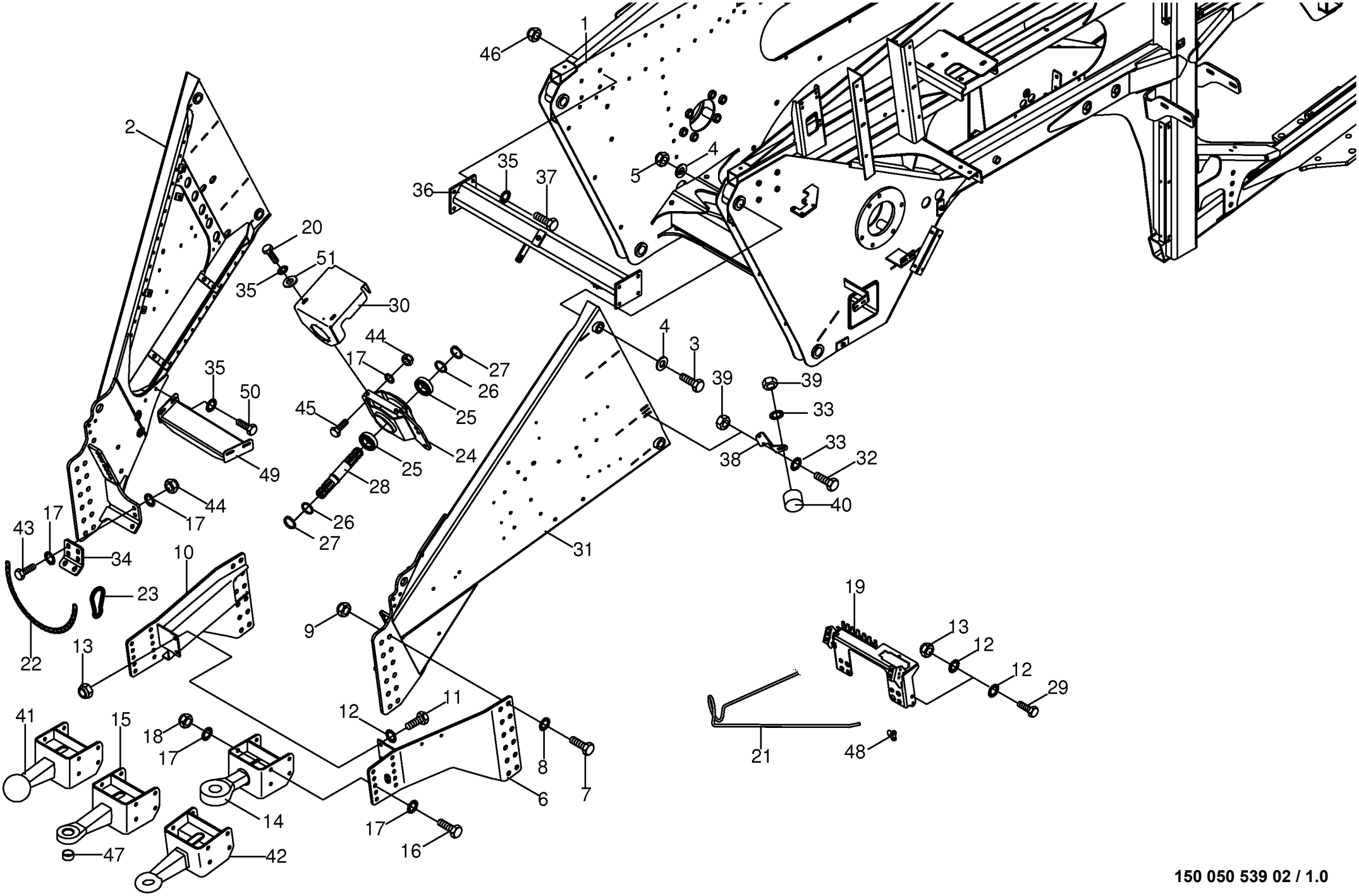

150 050 539 02 / 1.0

150 382 317 05

Rahmen / Deichsel -890 **Frame / Drawbar** **Bâti / Timon**					858001 - 883280	890 HS	1270 HS	1290 HS	890 HS - XC	1270 HS - XC	1290 HS - XC	**150 050 539 02** 150 382 317 5 **1.0**
Pos.	ID-Nr.	Benennung	Description	Description	Masch.-Nr-							Bemerkung/Remarks/Remarque
1	20 072 400 0	Rahmen	Frame	Cadre		x			x			
2	20 076 573 1	Deichselholm rechts	Drawbar beam rh.	Poutre du timon dr.		x			x			
3	90 000 212 0	6kt-Schraube	Hex head bolt	Boulon tête hex		x			x			M 30 X 200 -10.9
4	00 910 515 2	Scheibe	Washer	Rondelle		x			x			31 X 56 X 4
5	90 000 334 0	Sicherungsmutter	Locknut	Écrou hex		x			x			M 30 -10.9
6	00 285 843 5	Deichselvorderteil -links	Drawbar forepart -left	Devant de timon -gauche		x			x			
7	00 900 380 1	6kt-Schraube	Hex head bolt	Boulon tête hex		x			x			M 20 X 60
8	00 909 913 1	Sperrkantscheibe	Detent edged washer	Disque à bord d'arrêt		x			x			SKM 20
9	00 908 721 0	Sicherungsmutter	Locknut	Écrou hex		x			x			M 20
10	00 285 840 5	Deichselvorderteil -rechts	Drawbar forepart -right	Devant de timon -droite		x			x			
11	00 900 656 0	6kt-Schraube	Hex head bolt	Boulon tête hex		x			x			M 12 X 30
12	00 909 910 1	Sperrkantscheibe	Detent edged washer	Disque à bord d'arrêt		x			x			SKM 12
13	00 908 701 0	Sicherungsmutter	Locknut	Écrou hex		x			x			M 12
14	00 286 309 0	Zugöse -drehbar	O-hitch -pivotable	Oeillet d'attelage -rotatif		x			x			Rd. 50
15	00 286 308 0	Zugöse -inkl. Buchse	O-hitch -incl. bushing	Oeillet d'attelage -incl. douille		x			x			Rd. 40
16	90 001 582 0	6kt-Schraube	Hex head bolt	Boulon tête hex		x			x			M 16 X 50 -12.9
17	00 909 912 1	Sperrkantscheibe	Detent edged washer	Disque à bord d'arrêt		x			x			SKM 16
18	90 001 583 0	6kt-Mutter	Hex nut	Écrou hex		x			x			M 16 -12.9
19	20 074 967 1	Schlauchhalterung	Hose support	Support de tuyau flexible		x			x			
20	00 900 636 0	6kt-Schraube	Hex head bolt	Boulon tête hex		x			x			M 10 X 25
21	00 338 325 1	Schlauchhalter	Hose support	Support de tuyau		x			x			
22	00 922 506 1	Rundstahlkette	Steel chain	Chaîne acier		x			x			G 5 X 21 X 20 Glieder
23	00 917 802 1	Karabinerhaken	Spring hook	Porte- mousqueton		x			x			C 70
24	20 071 085 0	Lagergehäuse	Bearing housing	Cage de roulement		x			x			
25	00 930 569 0	Rillenkugellager	Grooved ball bearing	Roulement à gorge		x			x			6309 2RS
26	00 910 732 1	Stützscheibe	Supporting disc	Rondelle diélectrique		x			x			S 45 X 55 X 3,0
27	00 911 537 0	Sicherungsring	Circlip	Circlip		x			x			A 45 X 2,5
28	20 071 086 0	Zapfwelle	Power take-off	Prise de force		x			x			Rd. 50 X 316
29	00 900 657 0	6kt-Schraube	Hex head bolt	Boulon tête hex		x			x			M 12 X 35
30	20 071 075 0	Abdeckung	Cover	Couvercle		x			x			
31	20 076 572 1	Deichselholm links	Drawbar beam lh.	Poutre du timon ga.		x			x			
32	00 900 614 0	6kt-Schraube	Hex head bolt	Boulon tête hex		x			x			M 8 X 20
33	00 909 908 1	Sperrkantscheibe	Detent edged washer	Disque à bord d'arrêt		x			x			SKM 8
34	20 076 393 0	Verbindungsstück	Connexion piece	Élément d'assemblage		x			x			
35	00 909 909 1	Sperrkantscheibe	Detent edged washer	Disque à bord d'arrêt		x			x			SKM 10
36	20 076 867 0	Querstütze -vorne	Cross support -front	Appui transversal -devant		x			x			
37	00 901 439 1	6kt-Schraube	Hex head bolt	Boulon tête hex		x			x			M 10 X 90
38	00 287 920 0	Dämpferhalter	Shock damper support	Support d'amortisseur		x			x			

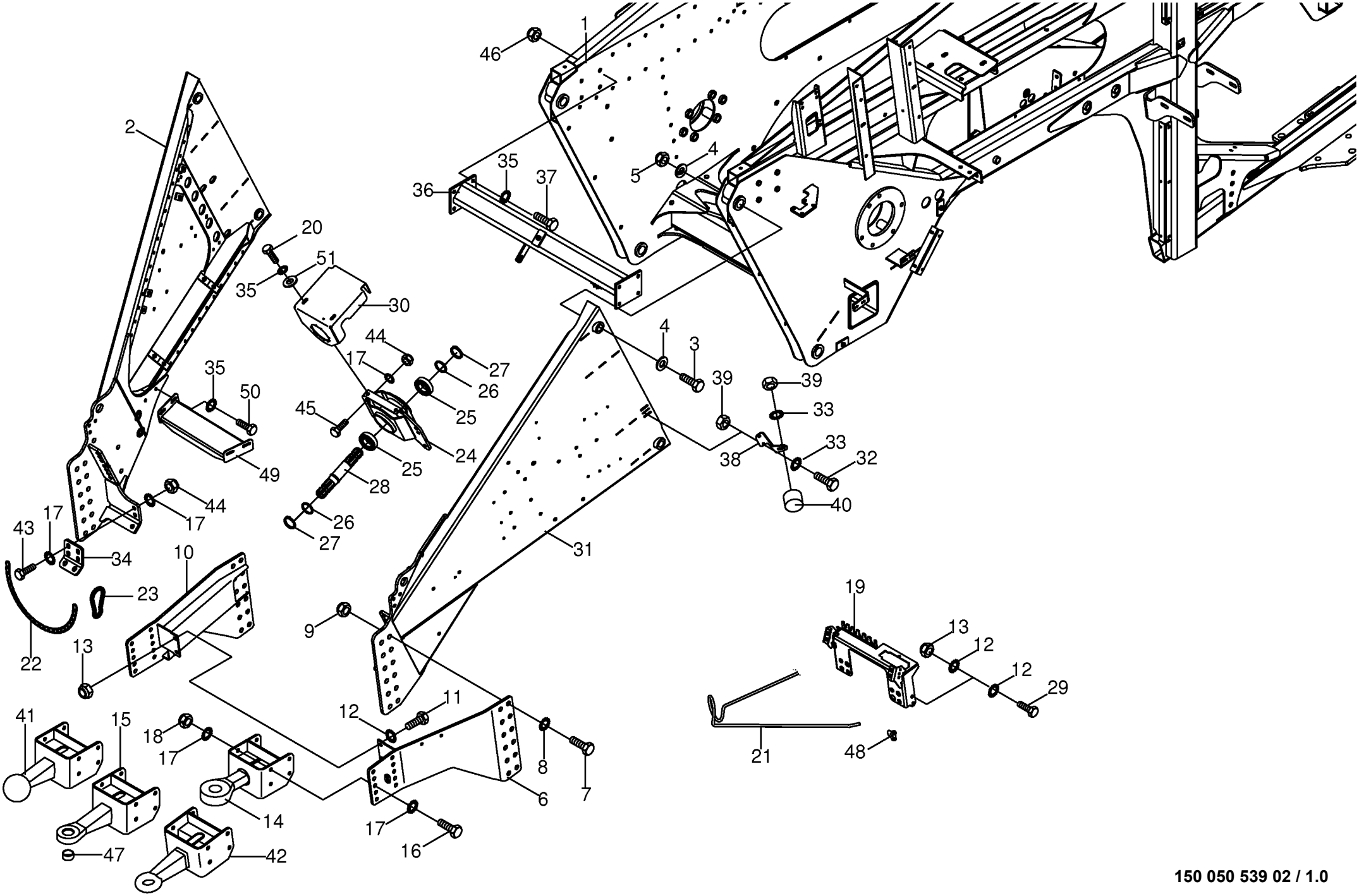

150 050 539 02 / 1.0

150 382 317 05

Rahmen / Deichsel -890 **Frame / Drawbar** **Bâti / Timon**					858001 - 883280	890 HS	1270 HS	1290 HS	890 HS - XC	1270 HS - XC	1290 HS - XC	**150 050 539 02** 150 382 317 5 **1.0**
Pos.	ID-Nr.	Benennung	Description	Description	Masch.-Nr-							Bemerkung/Remarks/Remarque
39	00 908 210 0	6kt-Mutter	Hex nut	Écrou hex		x			x			M 8
40	00 924 263 0	Gummipuffer	Rubber pad	Tampon en caoutchouc		x			x			Rd. 40 X 28 / M 8
41	20 070 824 1	Zugöse -optional	O-hitch -optional	Oeillet d'attelage -optionnel		x			x			K 80
42	00 287 446 1	Zugöse -optional	O-hitch -optional	Oeillet d'attelage -optionnel		x			x			Rd. 50
43	00 900 677 0	6kt-Schraube	Hex head bolt	Boulon tête hex		x			x			M 16 X 50
44	00 908 719 0	Sicherungsmutter	Locknut	Écrou hex		x			x			M 16
45	00 900 676 0	6kt-Schraube	Hex head bolt	Boulon tête hex		x			x			M 16 X 45
46	00 908 758 0	Sicherungsmutter	Locknut	Écrou hex		x			x			M 10
47	00 928 200 0	Buchse	Bushing	Douille		x			x			EG 40/48 X 30
48	00 917 600 0	Drahtseilklemme	Wire rope clamp	Pince de cable metallique		x			x			S 10
49	20 076 947 0	Trittblech	Plate	Plateau		x			x			
50	00 900 637 0	6kt-Schraube	Hex head bolt	Boulon tête hex		x			x			M 10 X 30
51	00 910 353 0	Scheibe	Washer	Rondelle		x			x			11 X 34 X 3

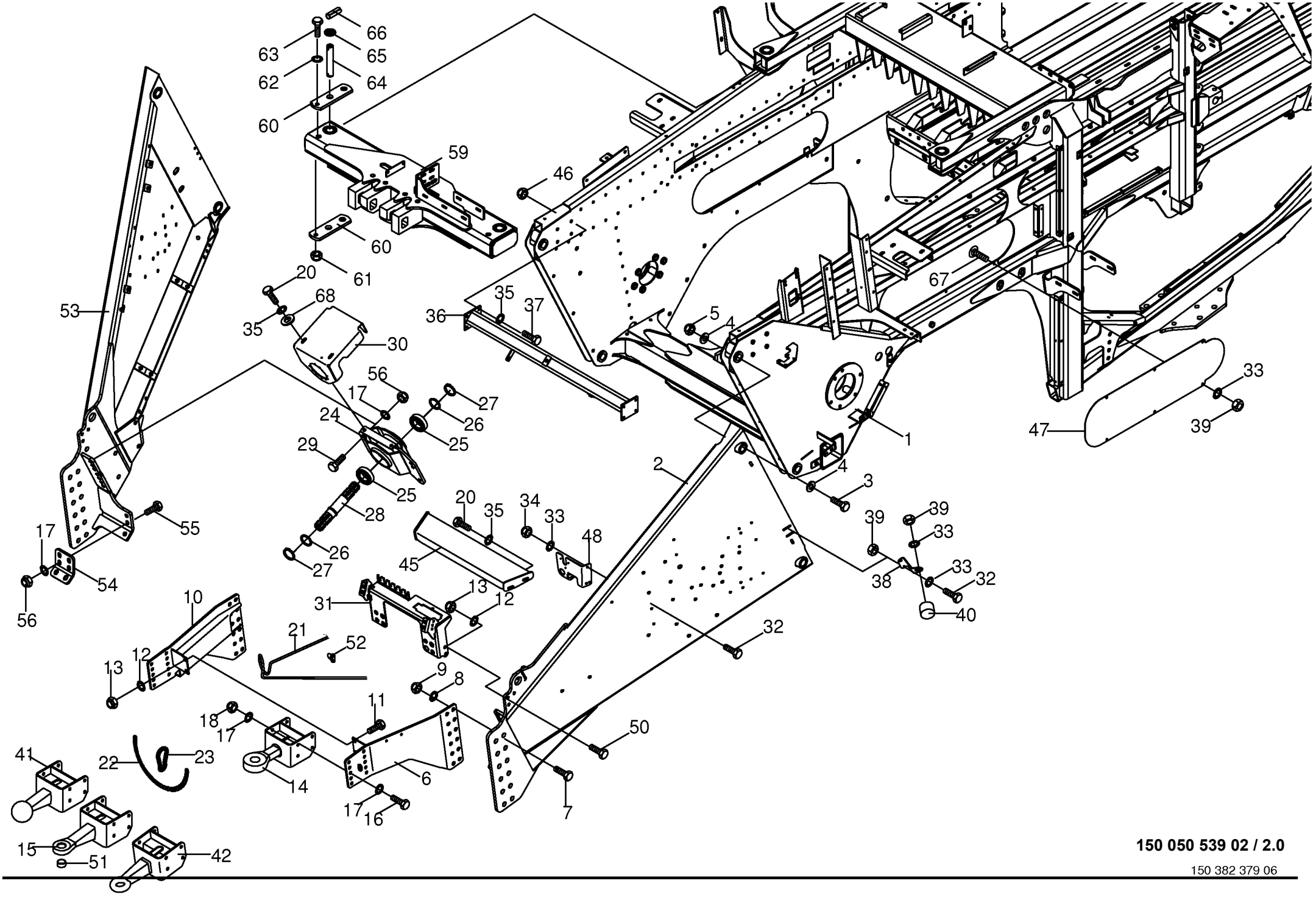

150 050 539 02 / 2.0

150 382 379 06

Rahmen / Deichsel -1270/1290 **Frame / Drawbar** **Bâti / Timon**					858001 - 883280	890 HS	1270 HS	1290 HS	890 HS - XC	1270 HS - XC	1290 HS - XC	**150 050 539 02** 150 382 379 6 **2.0**
Pos.	ID-Nr.	Benennung	Description	Description	Masch.-Nr-							Bemerkung/Remarks/Remarque
1	20 072 401 0	Rahmen	Frame	Cadre			x			x		
	20 072 402 0	Rahmen	Frame	Cadre				x			x	
2	20 076 559 1	Deichselholm links	Drawbar beam lh.	Poutre du timon ga.			x	x		x	x	
3	90 000 212 0	6kt-Schraube	Hex head bolt	Boulon tête hex			x	x		x	x	M 30 X 200 -10.9
4	00 910 515 2	Scheibe	Washer	Rondelle			x	x		x	x	31 X 56 X 4
5	90 000 334 0	Sicherungsmutter	Locknut	Écrou hex			x	x		x	x	M 30 -10.9
6	00 285 843 5	Deichselvorderteil -links	Drawbar forepart -left	Devant de timon -gauche			x	x		x	x	
7	90 000 211 0	6kt-Schraube	Hex head bolt	Boulon tête hex			x	x		x	x	M 20 X 55 -10.9
8	00 909 913 1	Sperrkantscheibe	Detent edged washer	Disque à bord d'arrêt			x	x		x	x	SKM 20
9	90 000 333 0	Sicherungsmutter	Locknut	Écrou hex			x	x		x	x	M 20 -10.9
10	00 285 840 5	Deichselvorderteil -rechts	Drawbar forepart -right	Devant de timon -droite			x	x		x	x	
11	00 900 656 0	6kt-Schraube	Hex head bolt	Boulon tête hex			x	x		x	x	M 12 X 30
12	00 909 910 1	Sperrkantscheibe	Detent edged washer	Disque à bord d'arrêt			x	x		x	x	SKM 12
13	00 908 701 0	Sicherungsmutter	Locknut	Écrou hex			x	x		x	x	M 12
14	00 286 309 0	Zugöse -drehbar	O-hitch -pivotable	Oeillet d'attelage -rotatif			x	x		x	x	Rd. 50
15	00 286 308 0	Zugöse -inkl. Buchse	O-hitch -incl. bushing	Oeillet d'attelage -incl. douille			x	x		x	x	Rd. 40
16	90 001 582 0	6kt-Schraube	Hex head bolt	Boulon tête hex			x	x		x	x	M 16 X 50 -12.9
17	00 909 912 1	Sperrkantscheibe	Detent edged washer	Disque à bord d'arrêt			x	x		x	x	SKM 16
18	90 001 583 0	6kt-Mutter	Hex nut	Écrou hex			x	x		x	x	M 16 -12.9
20	00 900 636 0	6kt-Schraube	Hex head bolt	Boulon tête hex			x	x		x	x	M 10 X 25
21	00 338 325 1	Schlauchhalter	Hose support	Support de tuyau			x	x		x	x	
22	00 922 506 1	Rundstahlkette	Steel chain	Chaîne acier			x	x		x	x	G 5 X 21 X 20 Glieder
23	00 917 802 1	Karabinerhaken	Spring hook	Porte- mousqueton			x	x		x	x	C 70
24	20 071 085 0	Lagergehäuse	Bearing housing	Cage de roulement			x	x		x	x	
25	00 930 569 0	Rillenkugellager	Grooved ball bearing	Roulement à gorge			x	x		x	x	6309 2RS
26	00 910 732 1	Stützscheibe	Supporting disc	Rondelle diélectrique			x	x		x	x	S 45 X 55 X 3,0
27	00 911 537 0	Sicherungsring	Circlip	Circlip			x	x		x	x	A 45 X 2,5
28	20 071 086 0	Zapfwelle	Power take-off	Prise de force			x	x		x	x	Rd. 50 X 316
29	00 900 676 0	6kt-Schraube	Hex head bolt	Boulon tête hex			x	x		x	x	M 16 X 45
30	20 071 075 0	Abdeckung	Cover	Couvercle			x	x		x	x	
31	20 074 967 1	Schlauchhalterung	Hose support	Support de tuyau flexible			x	x		x	x	
32	00 900 614 0	6kt-Schraube	Hex head bolt	Boulon tête hex			x	x		x	x	M 8 X 20
33	00 909 908 1	Sperrkantscheibe	Detent edged washer	Disque à bord d'arrêt			x	x		x	x	SKM 8
34	00 908 706 0	Sicherungsmutter	Locknut	Écrou hex			x	x		x	x	M 8
35	00 909 909 1	Sperrkantscheibe	Detent edged washer	Disque à bord d'arrêt			x	x		x	x	SKM 10
36	20 076 865 1	Querstütze -vorne	Lateral support -front	Appui transversal -devant			x	x		x	x	
37	00 901 439 1	6kt-Schraube	Hex head bolt	Boulon tête hex			x	x		x	x	M 10 X 90
38	00 287 920 0	Dämpferhalter	Shock damper support	Support d'amortisseur			x	x		x	x	

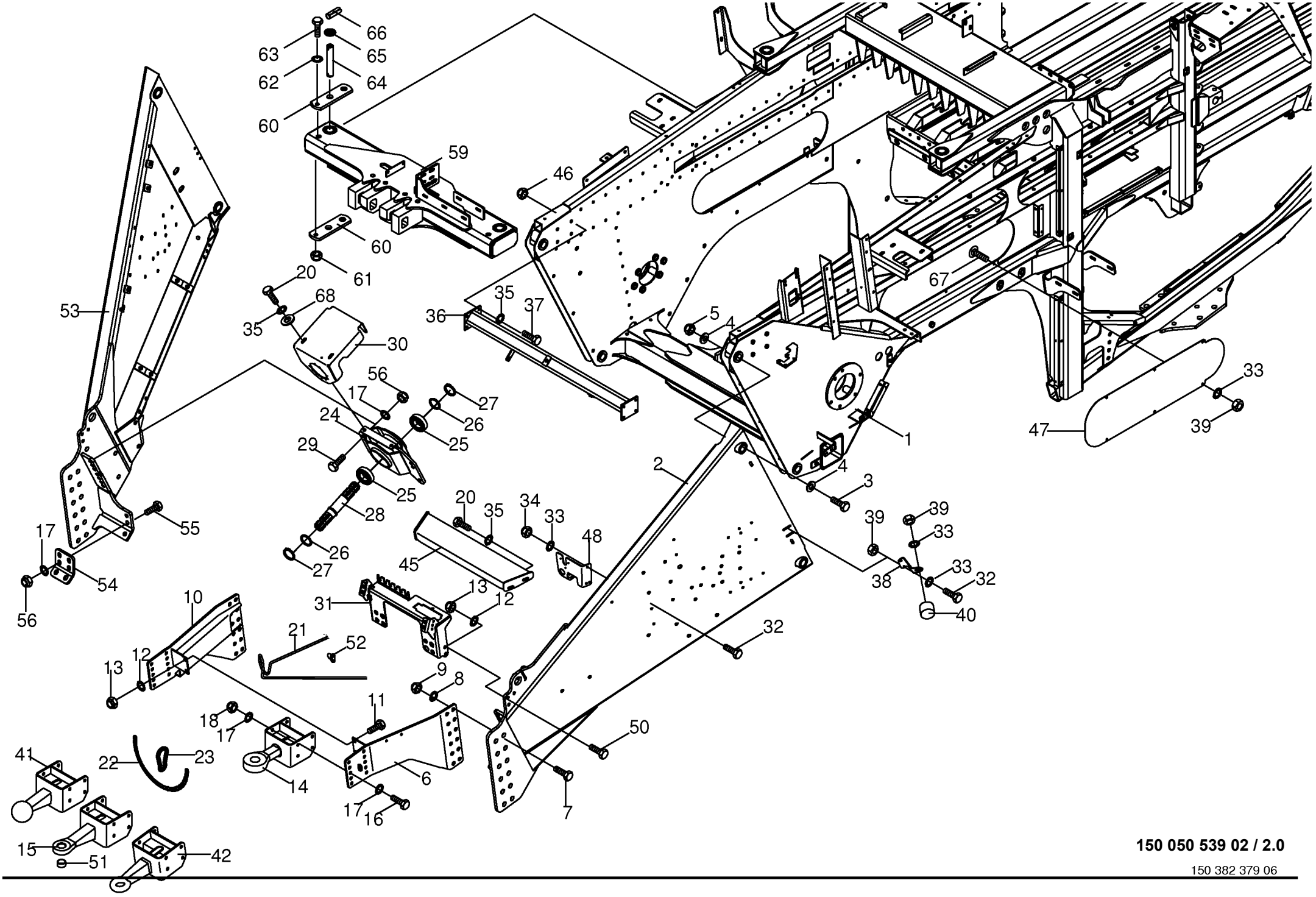

150 050 539 02 / 2.0

150 382 379 06

Rahmen / Deichsel -1270/1290 **Frame / Drawbar** **Bâti / Timon**					858001 - 883280	890 HS	1270 HS	1290 HS	890 HS - XC	1270 HS - XC	1290 HS - XC	**150 050 539 02** 150 382 379 6 **2.0**
Pos.	ID-Nr.	Benennung	Description	Description	Masch.-Nr-							Bemerkung/Remarks/Remarque
39	00 908 210 0	6kt-Mutter	Hex nut	Écrou hex			x	x		x	x	M 8
40	00 924 263 0	Gummipuffer	Rubber pad	Tampon en caoutchouc			x	x		x	x	Rd. 40 X 28 / M 8
41	20 070 824 1	Zugöse -optional	O-hitch -optional	Oeillet d'attelage -optionnel			x	x		x	x	K 80
42	00 287 446 1	Zugöse -optional	O-hitch -optional	Oeillet d'attelage -optionnel			x	x		x	x	Rd. 50
45	20 071 052 0	Trittblech	Step	Tôle de coup de pied			x	x		x	x	
46	00 908 758 0	Sicherungsmutter	Locknut	Écrou hex			x	x		x	x	M 10
47	20 072 671 0	Abschirmblech	Screeninig sheet	Tôle de protection			x	x		x	x	
48	20 071 088 0	Steckdosenhalter	Socket holder	Support de prise de courant			x	x		x	x	
49	00 900 612 0	6kt-Schraube	Hex head bolt	Boulon tête hex			x	x		x	x	M 8 X 16
50	00 900 657 0	6kt-Schraube	Hex head bolt	Boulon tête hex			x	x		x	x	M 12 X 35
51	00 928 200 0	Buchse	Bushing	Douille			x	x		x	x	EG 40/48 X 30
52	00 917 600 0	Drahtseilklemme	Wire rope clamp	Pince de cable metallique			x	x		x	x	S 10
53	20 076 560 1	Deichselholm rechts	Drawbar beam rh.	Poutre du timon dr.			x	x		x	x	
54	20 076 393 0	Verbindungsstück	Connexion piece	Élément d'assemblage			x	x		x	x	
55	00 900 676 0	6kt-Schraube	Hex head bolt	Boulon tête hex			x	x		x	x	M 16 X 45
56	00 908 719 0	Sicherungsmutter	Locknut	Écrou hex			x	x		x	x	M 16
59	20 071 578 1	Traverse -oben	Traverse -top	Traverse -en haut			x			x		
	20 070 526 2	Traverse -oben	Traverse -top	Traverse -en haut				x			x	
60	20 071 506 0	Lasche	Strap	Patte			x	x		x	x	
61	00 908 721 0	Sicherungsmutter	Locknut	Écrou hex			x	x		x	x	M 20
62	00 909 913 1	Sperrkantscheibe	Detent edged washer	Disque à bord d'arrêt			x	x		x	x	SKM 20
63	00 901 217 1	6kt-Schraube	Hex head bolt	Boulon tête hex			x	x		x	x	M 20 X 180
64	20 070 546 1	Bolzen	Pin	Boulon			x	x		x	x	Rd. 35 X 183
65	00 910 334 0	Scheibe	Washer	Rondelle			x	x		x	x	36 X 60 X 5
66	00 912 717 2	Spannstift	Roll pin	Goupille de serrage			x	x		x	x	10 X 55
67	00 904 731 2	Flachrundschraube	Coach bolt	Vis a tête bombée			x	x		x	x	M 8 X 20
68	00 910 353 0	Scheibe	Washer	Rondelle			x	x		x	x	11 X 34 X 3

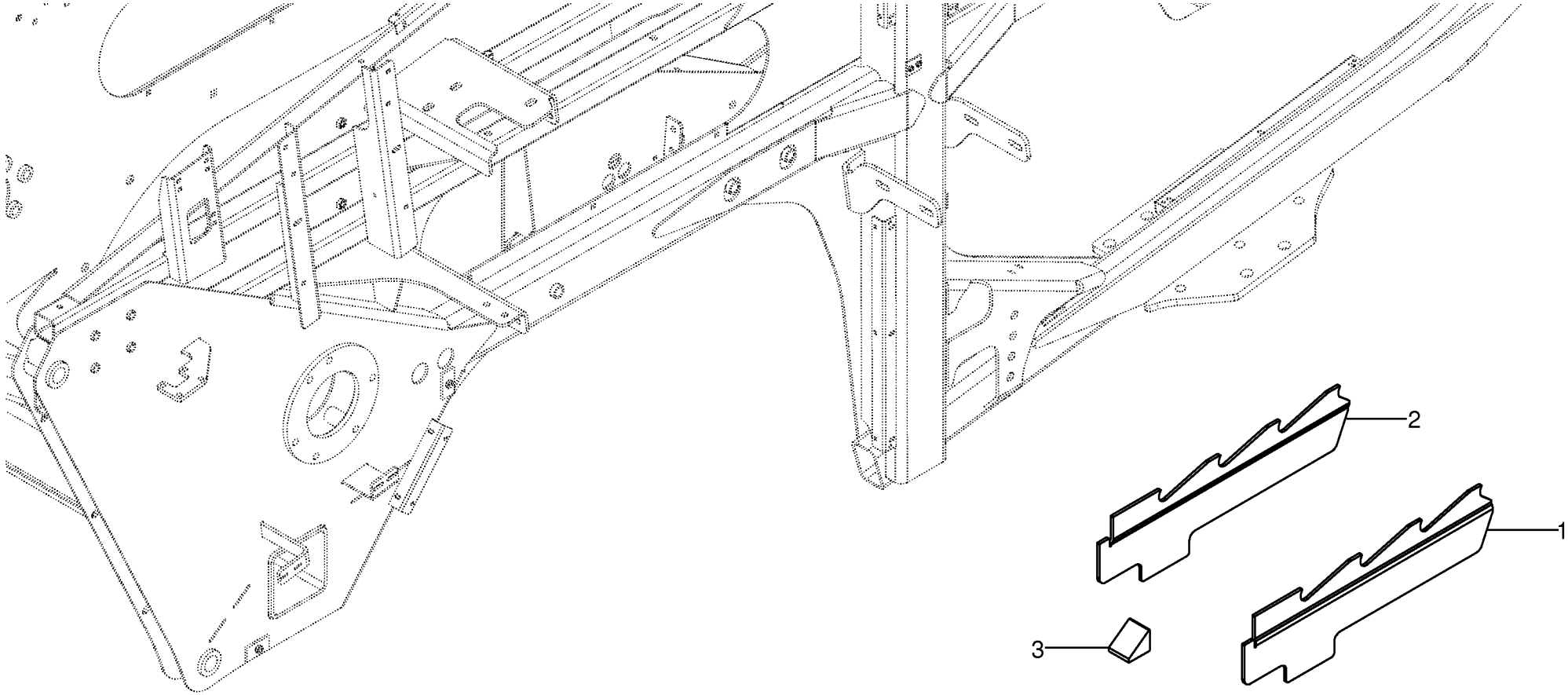
2
1
3

Rückhalter **Retainer** **Pièce de retenue**					858001 - 883280	890 HS	1270 HS	1290 HS	890 HS - XC	1270 HS - XC	1290 HS - XC	**150 050 539 02** 150 417 681 1 **2.3**
Pos.	ID-Nr.	Benennung	Description	Description	Masch.-Nr-							Bemerkung/Remarks/Remarque
1	20 072 411 0	Rückhalter links	Retainer lh. pl 6 X161X623	Dispositif d'arrêt ga. tl 6 X161X623		4	6	6	4	6	6	
2	20 072 412 0	Rückhalter rechts	Retainer rh. pl 6 X161X623	Dispositif d'arrêt dr. tl 6 X161X623		4	6	6	4	6	6	
3	00 286 245 1	Nadelschlitzkeil	Needle groove cotter	Clavette d'échancrure résineuse		4	6	6	4	6	6	

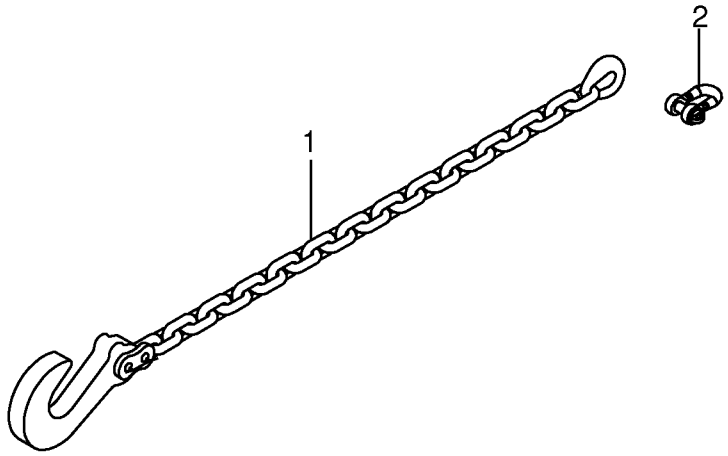
2
1

Sicherungskette ASAE-178 -optional **Safety chain ASAE-178** **Chaîne de sécurité ASAE-178**					858001 - 883280	890 HS	1270 HS	1290 HS	890 HS - XC	1270 HS - XC	1290 HS - XC	**150 050 539 02** 150 412 595 1 **2.5**
Pos.	ID-Nr.	Benennung	Description	Description	Masch.-Nr-							Bemerkung/Remarks/Remarque
1	27 011 200 0	Sicherungskette ASAE-178	protection chain ASAE-178	Chanette de protection ASAE- 178		x	x	x	x	x	x	Lg.= 1750
2	90 002 289 0	Schäkel A 2,5 verzinkt	Shackle A 2,5 verzinkt	Maillon A 2,5 verzinkt		x	x	x	x	x	x	

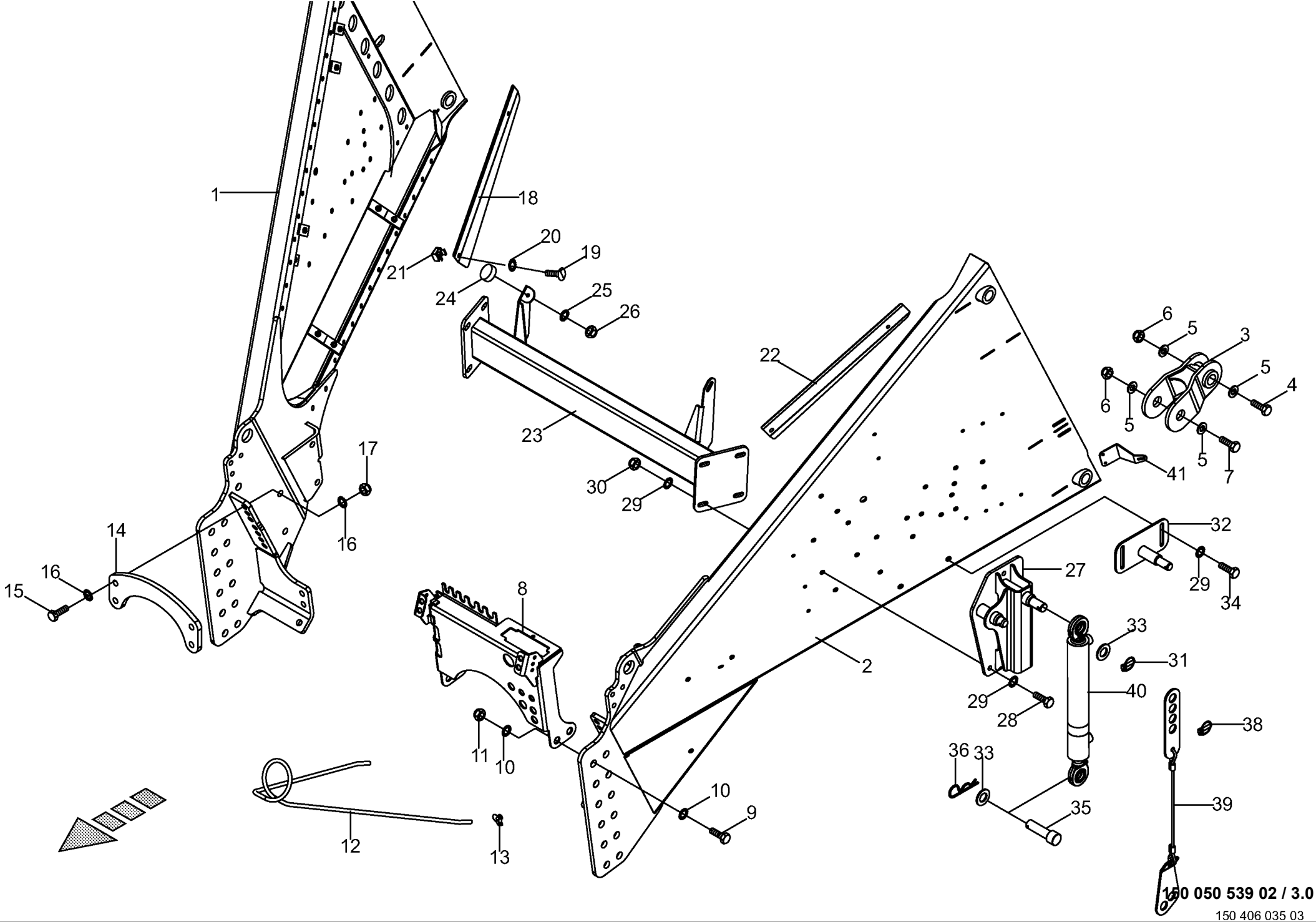

150 050 539 02 / 3.0

150 406 035 03

Deichsel -inkl. Pre Chop # **Drawbar** **Timon**					858001 - 883280	890 HS	1270 HS	1290 HS	890 HS - XC	1270 HS - XC	1290 HS - XC	**150 050 539 02** 150 406 035 3 **3.0**
Pos.	ID-Nr.	Benennung	Description	Description	Masch.-Nr-							Bemerkung/Remarks/Remarque
1	20 076 560 1	Deichselholm rechts	Drawbar beam rh.	Poutre du timon dr.						x	x	
2	20 076 559 1	Deichselholm links	Drawbar beam lh.	Poutre du timon ga.						x	x	
3	20 070 775 0	Distanzstück	Spacer	Pièce d'entretoisement						2	2	
4	90 000 208 0	6kt-Schraube	Hex head bolt	Boulon tête hex						x	x	M 30 X 160 - 10.9
5	00 910 515 2	Scheibe	Washer	Rondelle						x	x	31 X 56 X 4
6	90 000 334 0	Sicherungsmutter	Locknut	Écrou hex						x	x	M 30 -10.9
7	90 000 212 0	6kt-Schraube	Hex head bolt	Boulon tête hex						x	x	M 30 X 200 -10.9
8	20 075 793 1	Hydraulikhalterung	Hydraulic support	Fixation de l'hydraulique						x	x	
9	90 000 211 0	6kt-Schraube	Hex head bolt	Boulon tête hex						x	x	M 20 X 55 -10.9
10	00 909 913 1	Sperrkantscheibe	Detent edged washer	Disque à bord d'arrêt						x	x	SKM 20
11	90 000 333 0	Sicherungsmutter	Locknut	Écrou hex						x	x	M 20 -10.9
12	00 338 325 1	Schlauchhalter	Hose support	Support de tuyau						x	x	
13	00 917 600 0	Drahtseilklemme	Wire rope clamp	Pince de cable metallique						x	x	S 10
14	20 071 576 0	Stützbügel	Support bridle	Bride d'appui						x	x	
15	00 901 132 1	6kt-Schraube	Hex head bolt	Boulon tête hex						x	x	M 16 X 55
16	00 909 912 1	Sperrkantscheibe	Detent edged washer	Disque à bord d'arrêt						x	x	SKM 16
17	00 908 719 0	Sicherungsmutter	Locknut	Écrou hex						x	x	M 16
18	20 079 671 0	Sichtblende rechts	Screen right	Paravent dr.						x	x	
19	00 904 702 0	Linsenschraube	Fillister head screw	Vis tête bombee						x	x	M 10 X 25
20	00 909 909 1	Sperrkantscheibe	Detent edged washer	Disque à bord d'arrêt						x	x	SKM 10
21	00 909 549 0	Käfigmutter	Nut	Ecrou						x	x	M 10
22	20 079 670 0	Sichtblende links	Screen left	Paravent ga.						x	x	
23	20 076 904 0	Querstütze	Lateral support	Appui transversal						x	x	
24	00 924 263 0	Gummipuffer	Rubber pad	Tampon en caoutchouc						x	x	Rd. 40 X 28 / M 8
25	00 909 908 1	Sperrkantscheibe	Detent edged washer	Disque à bord d'arrêt						x	x	SKM 8
26	00 908 706 0	Sicherungsmutter	Locknut	Écrou hex						x	x	M 8
27	20 076 916 0	Zylinderhalter links	Cylinder retainer left	Porte-vérin ga.						x	x	
	20 076 917 0	Zylinderhalter rechts	Cylinder retainer right	Porte-vérin dr.						x	x	
28	00 901 451 0	6kt-Schraube	Hex head bolt	Boulon tête hex						x	x	M 12 X 45
29	00 909 910 1	Sperrkantscheibe	Detent edged washer	Disque à bord d'arrêt						x	x	SKM 12
30	00 908 701 0	Sicherungsmutter	Locknut	Écrou hex						x	x	M 12
31	00 917 009 0	Klappstecker	Linch pin	Goupille clip						x	x	8 X 42
32	20 071 226 2	Zylinderhalter	Cylinder support	Support de vérin						2	2	
33	00 910 514 1	Scheibe	Washer	Rondelle						x	x	26 X 44 X 4
35	20 075 025 0	Zylinderbolzen	Cylinder pin	Boulon de vérin						x	x	Rd. 24,9 X 110
36	00 917 105 0	Federstecker	Spring clip	Goupille elastique						x	x	5
38	00 917 004 1	Klappstecker	Linch pin	Goupille clip						x	x	5 X 32
39	20 270 419 0	Begrenzungsseil vorne 6 x 364	Limitation rope front 6 x 364	Câble de limitation av. 6 x 364						2	2	

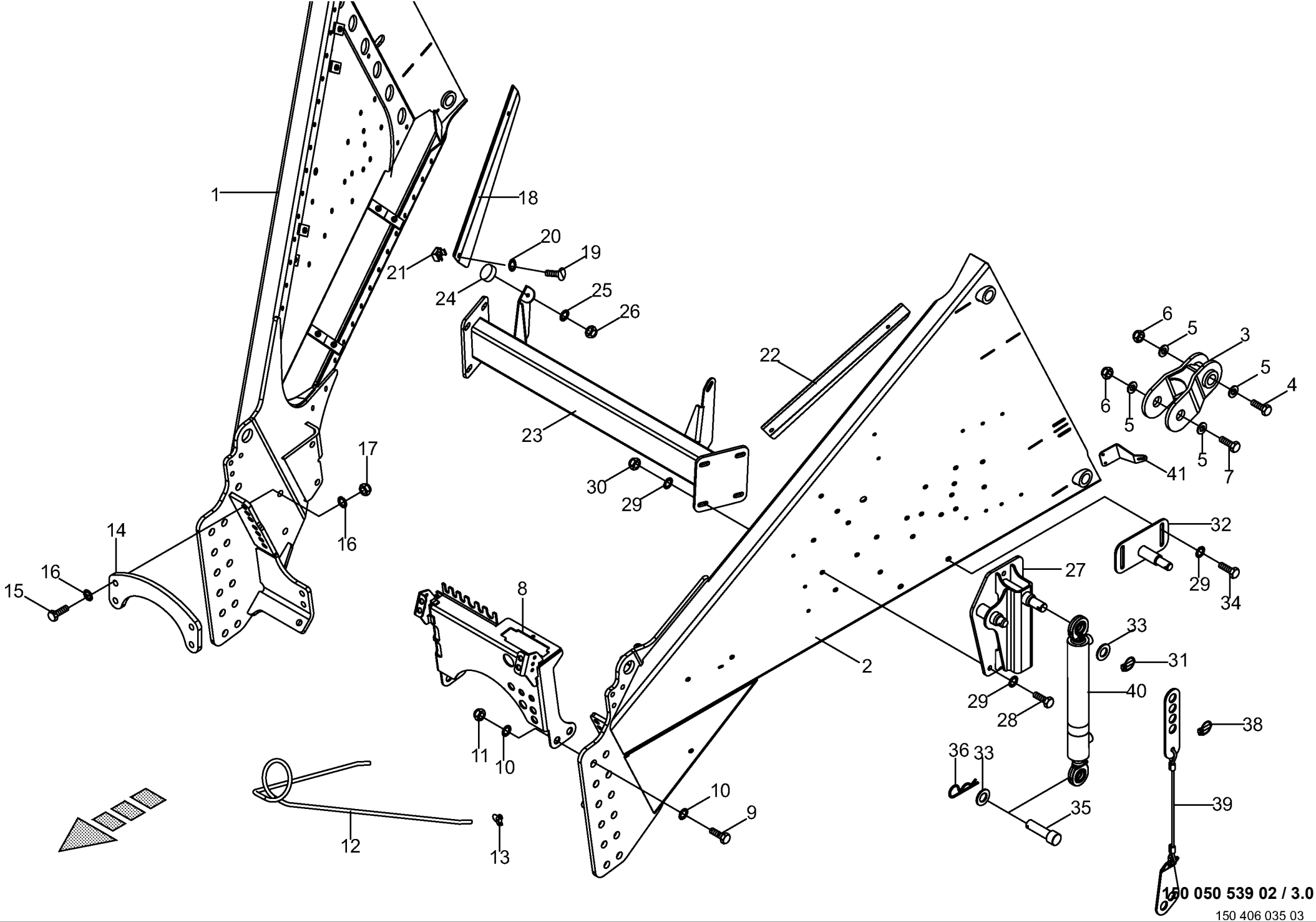

150 050 539 02 / 3.0

150 406 035 03

Deichsel -inkl. Pre Chop # **Drawbar** **Timon**					858001 - 883280	890 HS	1270 HS	1290 HS	890 HS - XC	1270 HS - XC	1290 HS - XC	**150 050 539 02** 150 406 035 3 **3.0**
Pos.	ID-Nr.	Benennung	Description	Description	Masch.-Nr-							Bemerkung/Remarks/Remarque
40	27 007 608 0	Hydraulikzylinder	Hydraulic cylinder	Vérin hydraulique	858001 - 883250					x	x	Dz 30/50 X 300/504
	27 008 289 0	Dichtungssatz	Sealing set	Jeu de joints	858001 - 883250					x	x	Dz 30/50
	27 013 083 0	Hyd-Zylinder DZ 30/50x300/504	Hyd. cylinder DZ 30/50x300/504	Vérin hyd. DZ 30/50x300/504	883251 -					x	x	
	00 918 789 0	Dichtungssatz	Sealing set	Jeu de joints	883251 -					x	x	Dz 30/50
41	20 070 790 0	Dämpferhalter	Shock damper support	Support d'amortisseur						x	x	

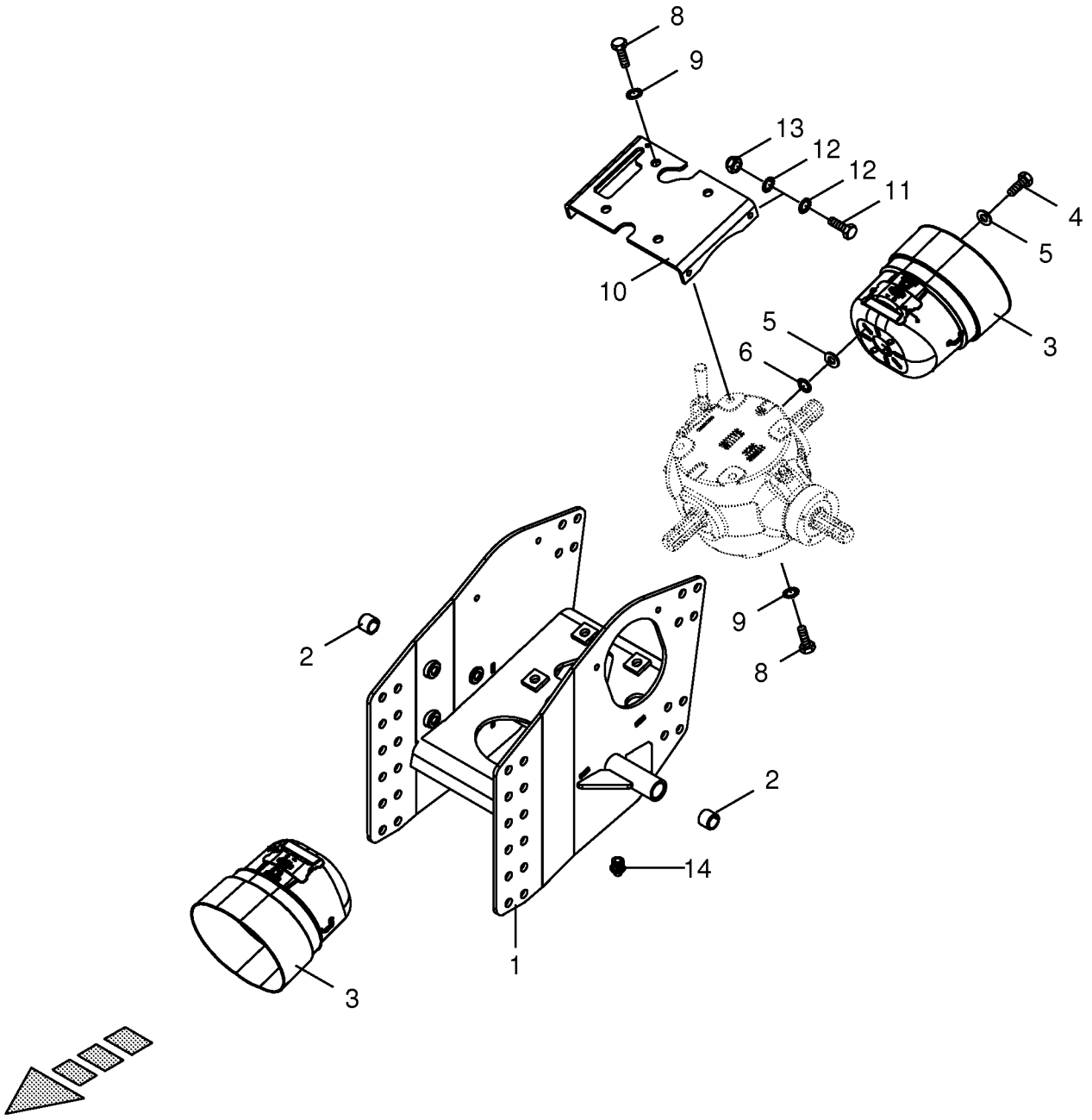
8
9
13
12
12
11
4
5
10
5
6
3
2
9
8
2
14
1
3

Zwischenbock -inkl. Pre Chop # **Intermediate block** **support intermédiaire**					858001 - 883280	890 HS	1270 HS	1290 HS	890 HS - XC	1270 HS - XC	1290 HS - XC	**150 050 539 02** 150 390 379 3 **4.0**
Pos.	ID-Nr.	Benennung	Description	Description	Masch.-Nr-							Bemerkung/Remarks/Remarque
1	20 073 311 0	Zwischenbock	Intermediate block	support intermédiaire						x	x	
2	00 935 712 0	Einspannbuchse	Clamp bush	Tube eg						x	x	30 X 38 X 30
3	27 001 643 0	Schutztopf	Protecting cup	Pot de protection						x	x	
4	00 900 634 0	6kt-Schraube	Hex head bolt	Boulon tête hex						x	x	M 10 X 20
5	00 910 609 0	Scheibe	Washer	Rondelle						x	x	13 X 37 X 3
6	00 909 909 1	Sperrkantscheibe	Detent edged washer	Disque à bord d'arrêt						x	x	SKM 10
8	00 900 686 0	6kt-Schraube	Hex head bolt	Boulon tête hex						x	x	M 20 X 40
9	00 909 913 1	Sperrkantscheibe	Detent edged washer	Disque à bord d'arrêt						x	x	SKM 20
10	20 073 319 0	Getriebeabdeckung	Gearbox cover	Couvercle de carter						x	x	
11	00 900 658 0	6kt-Schraube	Hex head bolt	Boulon tête hex						x	x	M 12 X 40
12	00 909 910 1	Sperrkantscheibe	Detent edged washer	Disque à bord d'arrêt						x	x	SKM 12
13	00 908 701 0	Sicherungsmutter	Locknut	Écrou hex						x	x	M 12
14	00 919 105 0	Kegelschmiernippel	Grease niple	Graisseur à cone						x	x	AM 8 X 1

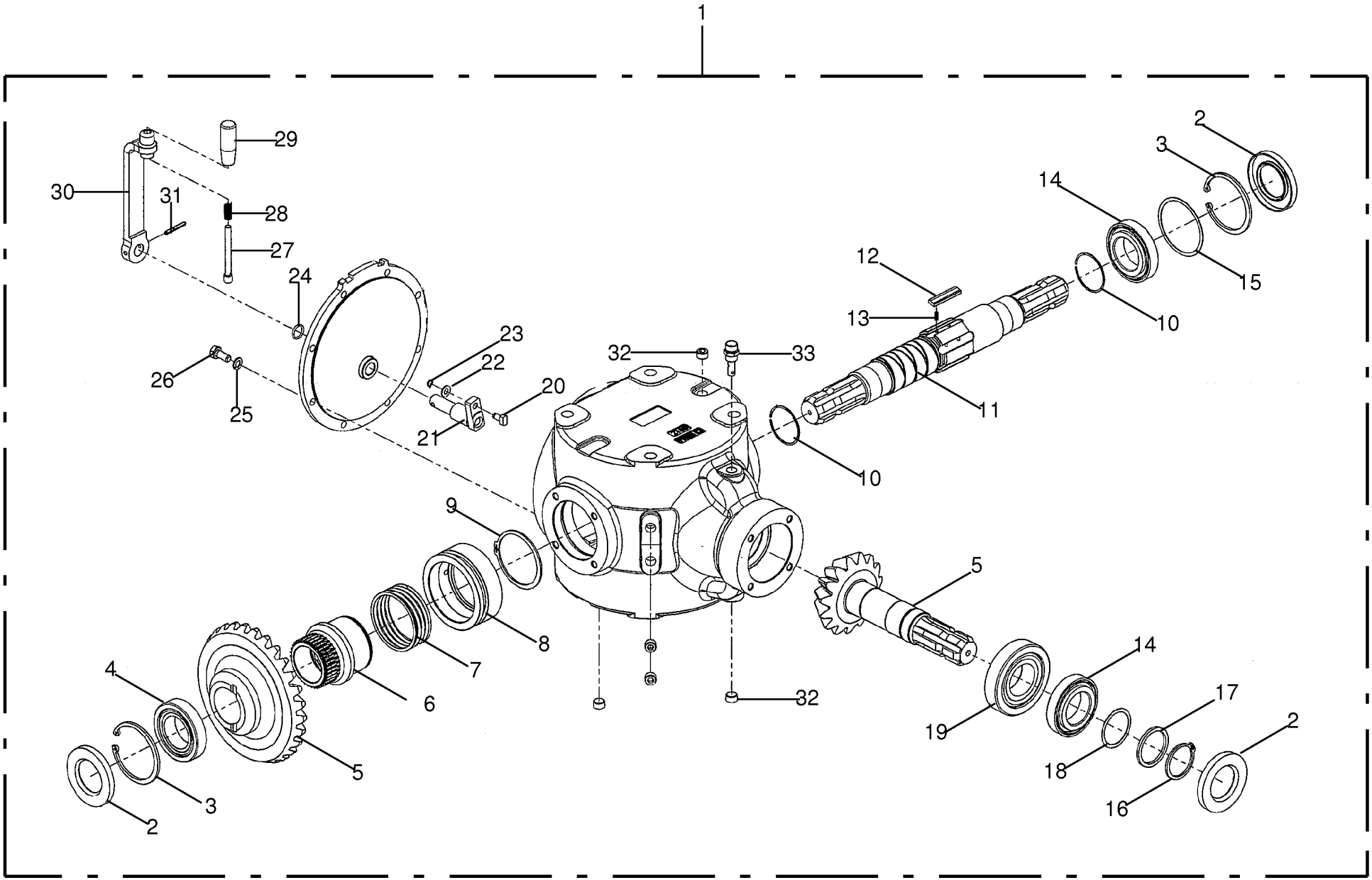

150 050 539 02 / 4.3

150 422 802 01

Getriebe -inkl. Pre Chop # **Gearbox** **Carter**					858001 - 883280	890 HS	1270 HS	1290 HS	890 HS - XC	1270 HS - XC	1290 HS - XC	**150 050 539 02** 150 422 802 1 **4.3**
Pos.	ID-Nr.	Benennung	Description	Description	Masch.-Nr-							Bemerkung/Remarks/Remarque
1	27 001 642 2	Getriebe	Gearbox	Boîte de vitesses						x	x	
2	90 002 466 0	Radial-WDR AS 50 x 90 x 10	Rad. shaft seal. ring AS 50 x 90 x 10	Bag. à lèvres en ca. avec res.						x	x	
3	90 002 201 0	Sicherungsring 90 x 4 phosph. & geölt	Retaining ri 90 x 4 phos. treated&oiled	Bague d´arrêt 90 x 4 phosph. & graissée						x	x	
4	00 932 155 0	Kegelrollenlager	Taper roller bearing	Roulement à rouleaux coniques						x	x	32210 A
5	27 012 803 0	Zahnradpaar	Gearwheel pairing	Paire de roues dentées						x	x	
6	27 012 795 0	Schaltkupplung m. Freilauf	Release clutch with freewheel	Embrayage avec roue libre						x	x	
7	27 012 800 0	Spiralfeder f. Schalt.-Kuppl.	Spiral spring for release clutch	Ressort en spiral p. embrayage						x	x	
8	27 012 796 0	Muffe f. Kupplung	Bushing for coupling	Manchon p. accoupl.						x	x	
9	00 911 534 0	Sicherungsring	Circlip	Circlip						x	x	A 82 X 2,5
10	90 002 467 0	Sprengring SW 58 x 1,5 phosph. & geölt	Snap ring SW 58 x 1.5 phosph. & oil.	Circlip SW 58 x 1,5 phosph. & huil.						x	x	
11	27 012 792 0	Getriebewelle f. Schaltung	Gearshaft for shifting	Ar. d'entraîn. p. commande						x	x	
12	27 012 724 0	Sperrkörper (Keil)	Ratchet part (wedge)	Corps obturateur (cale)						6	6	
13	00 955 559 0	Druckfeder	Pressure spring	Ressort de pression						12	12	
14	00 932 109 0	Kegelrollenlager	Taper roller bearing	Roulement à rouleaux coniques						x	x	30210 A
15	27 012 799 0	Distanzscheibe 1.090	Spacer washer 1.090	Entretoise 1.090						x	x	
16	00 911 554 0	Sicherungsring	Circlip	Circlip						x	x	50 X 3,0
17	27 012 725 0	Distanzscheibe D.50,2X60,3X4	Spacer washer D.50.2X60.3X4	Entretoise D.50,2X60,3X4						x	x	
18	27 012 798 0	Distanzscheibe E.050	Spacer washer E.050	Entretoise E.050						x	x	
19	00 932 127 0	Kegelrollenlager	Taper roller bearing	Roulement à rouleaux coniques						x	x	30310
20	27 012 797 0	Mitnehmer für Schaltmuffe	Tappet for control collar	Entraîneur pour manchon de commande						x	x	
21	27 012 793 0	Ausrückhebel f. Schaltung	Release lever for shifting	Lev. de déclenchement p. circuit						x	x	
22	00 910 413 0	Scheibe	Washer	Rondelle						x	x	8,4 X 17 X 1,6
23	90 002 464 0	Sicherungsring 8 x 0,8	Retaining ring 8 x 0.8	Bague d´arrêt 8 x 0,8						x	x	
24	00 945 091 0	Dichtring	Gasket ring	Bague d'étanchéité						x	x	A 18 X 22
25	00 909 907 0	Sperrkantscheibe	Detent edged washer	Disque à bord d'arrêt						x	x	SKZ 10
26	00 900 636 0	6kt-Schraube	Hex head bolt	Boulon tête hex						x	x	M 10 X 25
27	27 012 726 0	Schraube L=92mm	Screw L=92mm	Vis L=92mm						x	x	
28	00 283 969 0	Druckfeder	Pressure spring	Ressort de pression						x	x	
29	27 012 802 0	Handgriff	Handle	Poignée						x	x	
30	27 012 794 0	Kurbelarm	Crank arm	Bras de manivelle						x	x	
31	90 002 465 0	Spannstift 5 x 40	Roll pin 5 x 40	Axe de serrage 5 x 40						x	x	
32	00 906 008 0	Verschlussschraube	Screw plug	Bouchon fileté						x	x	R 3/8"
33	27 012 801 0	Entl.-Schraube mit Ventil 3/ 8" L=35	Vent. screw with valve 3/8" L= 35	Vis de dégazage + vanne 3/8" L=35						x	x	

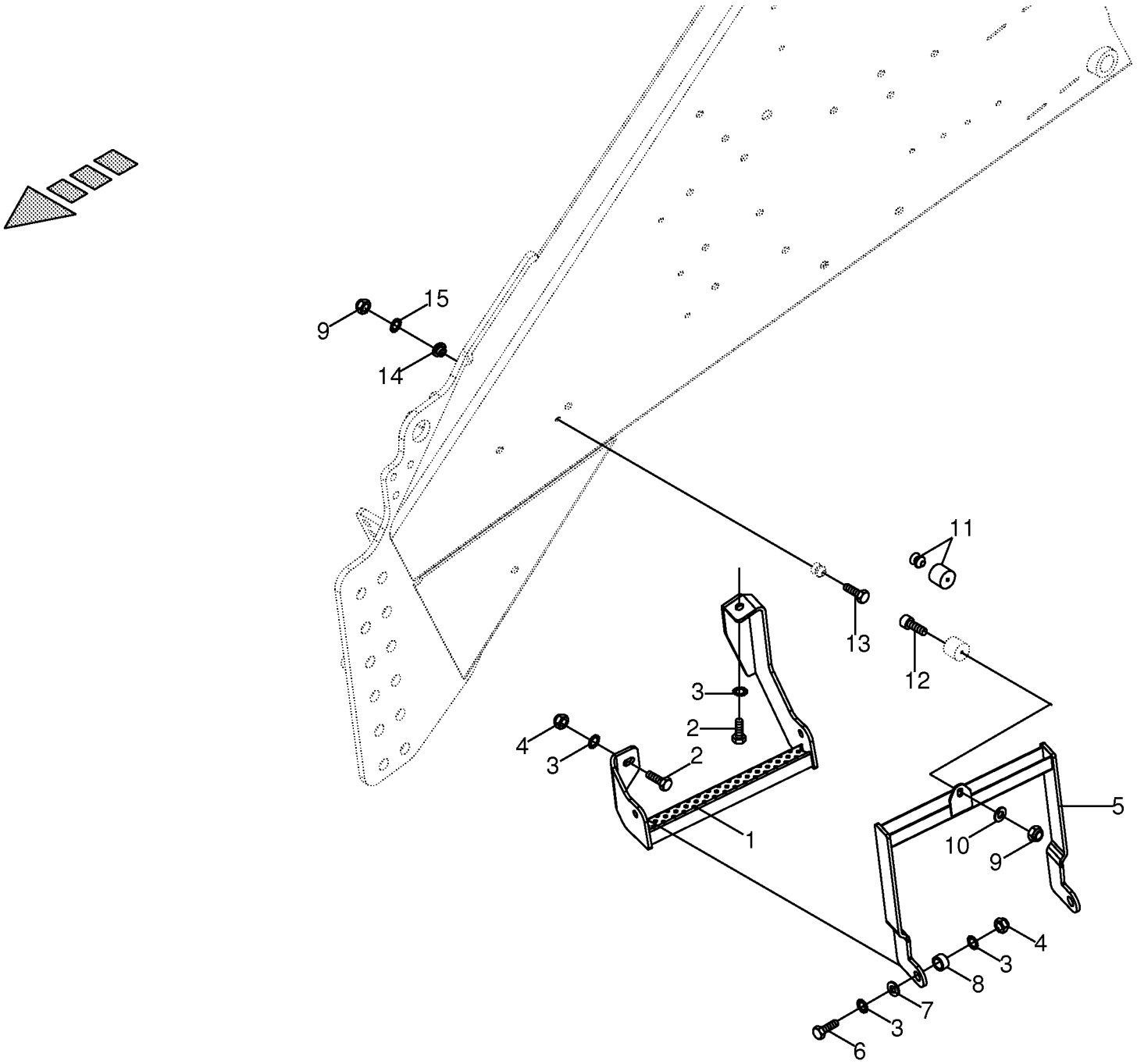

150 050 539 02 / 5.0

150 410 347 01

Aufstieg **Ascendency** **Montée**					858001 - 883280	890 HS	1270 HS	1290 HS	890 HS - XC	1270 HS - XC	1290 HS - XC	**150 050 539 02** 150 410 347 1 **5.0**
Pos.	ID-Nr.	Benennung	Description	Description	Masch.-Nr-							Bemerkung/Remarks/Remarque
1	20 076 953 0	Aufstieg oben	Cab access	Accès à la cabine		x	x	x	x	x	x	
2	00 900 657 0	6kt-Schraube	Hex head bolt	Boulon tête hex		x	x	x	x	x	x	M 12 X 35
3	00 909 910 1	Sperrkantscheibe	Detent edged washer	Disque à bord d'arrêt		x	x	x	x	x	x	SKM 12
4	00 908 701 0	Sicherungsmutter	Locknut	Écrou hex		x	x	x	x	x	x	M 12
5	20 074 893 0	Aufstieg	Cab access	Accès à la cabine		x	x	x	x	x	x	
6	00 900 658 0	6kt-Schraube	Hex head bolt	Boulon tête hex		x	x	x	x	x	x	M 12 X 40
7	00 910 621 0	Scheibe	Washer	Rondelle		x	x	x	x	x	x	17,5 X 35 X 2
8	00 189 049 0	Buchse	Bushing	Douille		x	x	x	x	x	x	12,5 X 17,2 X 14
9	00 908 704 1	Sicherungsmutter	Locknut	Écrou hex		x	x	x	x	x	x	M 6
10	00 910 351 1	Scheibe	Washer	Rondelle		x	x	x	x	x	x	6,4 X 18 X 1,6
11	00 250 831 1	Feststeller und Schnäpper	Clamp and buffer	Touche de blocage et tampon		x	x	x	x	x	x	
12	00 903 045 1	Zylinderschraube	Allen screw	Vis tête cylindrique		x	x	x	x	x	x	M 6 X 20
13	00 901 411 1	6kt-Schraube	Hex head bolt	Boulon tête hex		x	x	x	x	x	x	M 6 X 45
14	00 285 439 2	Achse für Fadenriegel	Axle for twine lock	Axe pour pince-ficelle		x	x	x	x	x	x	Rd. 30 X 13,5
15	00 909 906 1	Sperrkantscheibe	Detent edged washer	Disque à bord d'arrêt		x	x	x	x	x	x	SKM 6

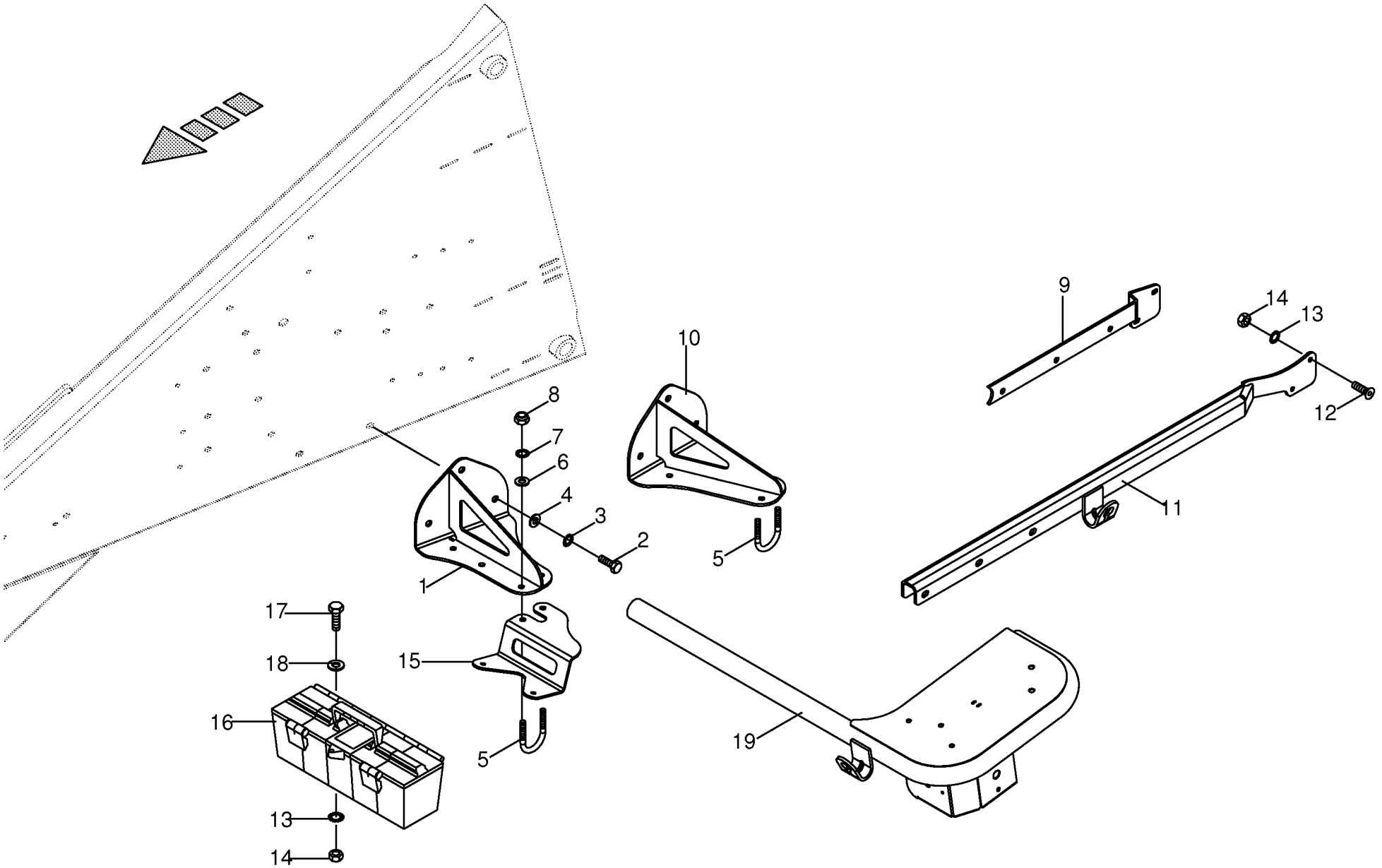

150 050 539 02 / 6.0

150 409 330 02

Beleuchtungshalter vorne -Active Pu **Lighting bracket front** **Support d'eclairage avant**					858001 - 883280	890 HS	1270 HS	1290 HS	890 HS - XC	1270 HS - XC	1290 HS - XC	**150 050 539 02** 150 409 330 2 **6.0**
Pos.	ID-Nr.	Benennung	Description	Description	Masch.-Nr-							Bemerkung/Remarks/Remarque
1	20 077 481 1	Bügelhalter links	Bracket holder left	Support d'étrier ga.		x			x			
	20 077 482 1	Bügelhalter rechts	Bracket holder right	Support d'étrier dr.		x			x			
2	00 900 657 0	6kt-Schraube	Hex head bolt	Boulon tête hex		x	x	x	x	x	x	M 12 X 35
3	00 909 910 1	Sperrkantscheibe	Detent edged washer	Disque à bord d'arrêt		x	x	x	x	x	x	SKM 12
4	00 910 609 0	Scheibe	Washer	Rondelle		x	x	x	x	x	x	13 X 37 X 3
5	90 002 104 0	Rundstahlbügel	Round steel bow	Branchon d´actier rond		x	x	x	x	x	x	
6	00 910 353 0	Scheibe	Washer	Rondelle		x	x	x	x	x	x	11 X 34 X 3
7	00 909 909 1	Sperrkantscheibe	Detent edged washer	Disque à bord d'arrêt		x	x	x	x	x	x	SKM 10
8	00 908 758 0	Sicherungsmutter	Locknut	Écrou hex		x	x	x	x	x	x	M 10
9	20 079 348 0	Lasche links	Link left	Languette ga.					x	x	x	
	20 079 376 0	Lasche rechts	Link right	Languette dr.					x	x	x	
10	20 077 479 1	Bügelhalter links	Bracket holder left	Support d'étrier ga.			x	x		x	x	
	20 077 480 1	Bügelhalter rechts	Bracket holder right	Support d'étrier dr.			x	x		x	x	
11	20 079 379 0	Bügel Standard links	Bracket standard left	Etrier standard ga.		x	x	x				
	20 079 380 0	Bügel Standard rechts	Bracket standard right	Etrier standard dr.		x	x	x				
12	00 904 024 1	Senkschraube	Countersunkscrew	Vis à tête fraisée		x	x	x	x	x	x	M 8 X 20
13	00 909 908 1	Sperrkantscheibe	Detent edged washer	Disque à bord d'arrêt		x	x	x	x	x	x	SKM 8
14	00 908 210 0	6kt-Mutter	Hex nut	Écrou hex		x	x	x	x	x	x	M 8
15	20 079 337 0	Werkzeugkastenhalter	Tool box support	Sup. de boîte à outils		x	x	x	x	x	x	
16	27 000 209 0	Werkzeugkoffer	Tool box	Boîte à outils		x	x	x	x	x	x	
17	00 900 614 0	6kt-Schraube	Hex head bolt	Boulon tête hex		x	x	x	x	x	x	M 8 X 20
18	00 910 413 0	Scheibe	Washer	Rondelle		x	x	x	x	x	x	8,4 X 17 X 1,6
19	20 077 483 1	Beleuchtungsbügel links	Lighting bracket left	Etrier d'éclairage ga.		x	x	x	x	x	x	
	20 077 484 1	Beleuchtungsbügel rechts	Lighting bracket right	Etrier d'éclairage dr.		x	x	x	x	x	x	

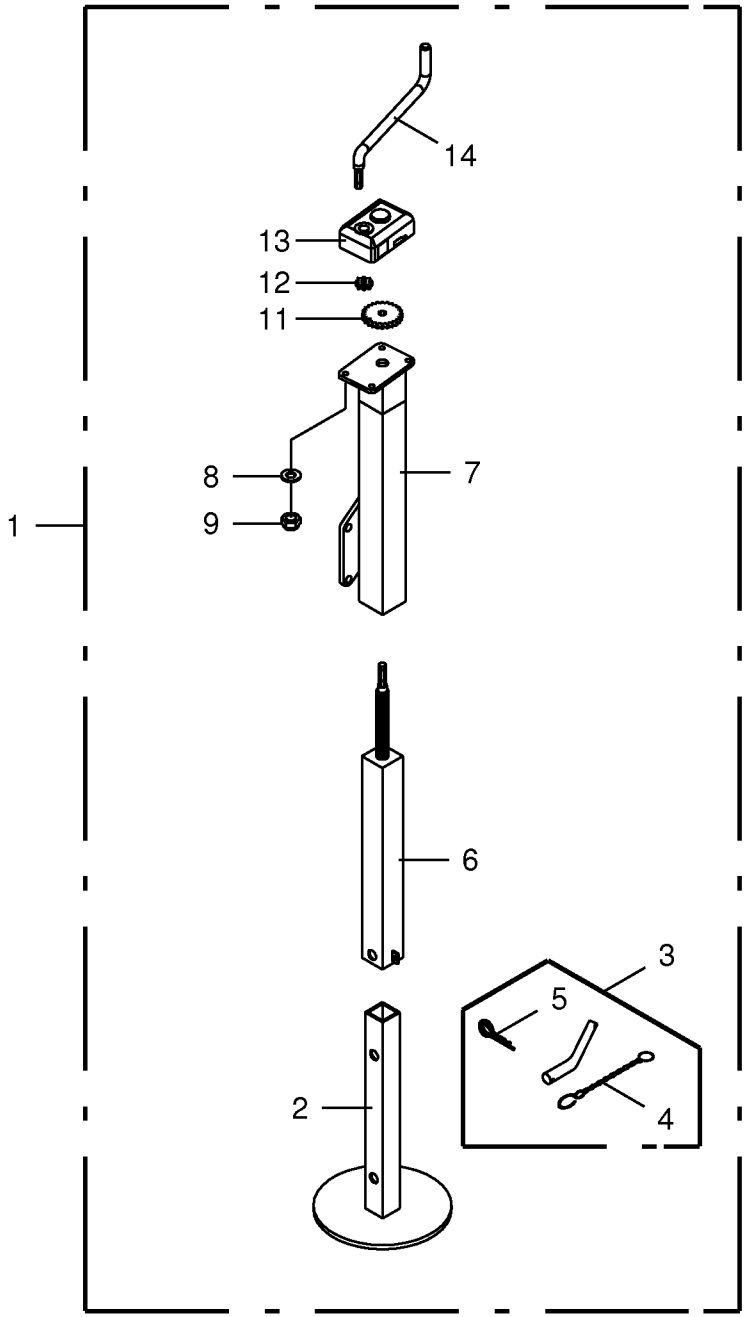

150 050 539 02 / 7.0

150 370 377 02

Stützfuss **Support jack** **Béquille**					858001 - 883280	890 HS	1270 HS	1290 HS	890 HS - XC	1270 HS - XC	1290 HS - XC	**150 050 539 02** 150 370 377 2 **7.0**
Pos.	ID-Nr.	Benennung	Description	Description	Masch.-Nr-							Bemerkung/Remarks/Remarque
1	27 004 735 0	Stützfuss	Support jack	Béquille		x	x	x	x	x	x	
2	27 006 429 0	Abfallrohr	Downpipe	Gargouille		x	x	x	x	x	x	
3	27 006 432 0	Bolzen	Pin	Boulon		x	x	x	x	x	x	
4	00 922 650 0	Knotenkette	Chain	Chaine		x	x	x	x	x	x	Lg.= 370
5	00 917 104 1	Federstecker	Spring clip	Goupille elastique		x	x	x	x	x	x	4
6	27 013 107 0	Innenrohr m. Gewinde				x	x	x	x	x	x	
7	27 006 431 0	Aussenrohr	Outer tube	Tube extérieur		x	x	x	x	x	x	
8	00 910 413 0	Scheibe	Washer	Rondelle		x	x	x	x	x	x	8,4 X 17 X 1,6
9	00 908 706 0	Sicherungsmutter	Locknut	Écrou hex		x	x	x	x	x	x	M 8
11	27 006 435 0	Stahlkranz	Seel annulus	Couronne acier		x	x	x	x	x	x	
12	27 006 436 0	Stahlritzel	Steel pinion	Pignon Acier		x	x	x	x	x	x	
13	27 006 437 0	Kiste	Box	Boîte		x	x	x	x	x	x	
14	27 006 433 0	Handkurbel	Handwheel	Manivelle à main		x	x	x	x	x	x	

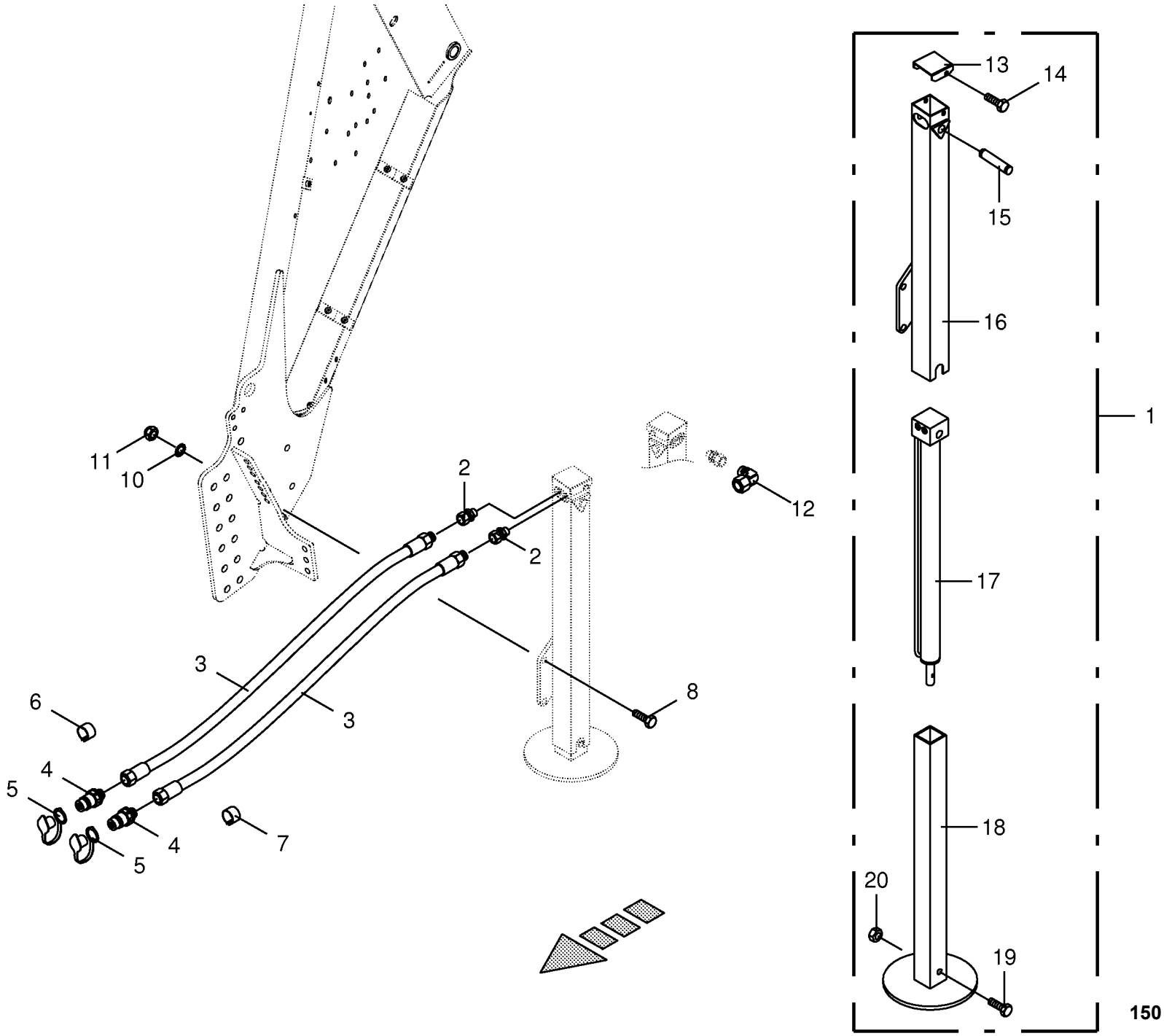

150 050 539 02 / 8.0

444 742 6

Hydraulischer Stützfuss **Hydraulic support jack** **Béquille hydraulique**					858001 - 883280	890 HS	1270 HS	1290 HS	890 HS - XC	1270 HS - XC	1290 HS - XC	**150 050 539 02** 444 742 6 **8.0**
Pos.	ID-Nr.	Benennung	Description	Description	Masch.-Nr-							Bemerkung/Remarks/Remarque
1	27 004 734 0	Stützfuss	Support jack	Béquille		x	x	x	x	x	x	L= 1046/1794
2	00 919 675 0	Einschraubstutzen	Male connector	Raccord filet		x	x	x	x	x	x	L 12-R 3/8"
3	00 920 984 1	Hochdruckschlauchleitung	High pressure hose line	Conduite de tuyau haute pression		x	x	x	x	x	x	Lg.= 2200
4	00 921 145 0	Kupplungsstecker	Connector plug	Fiche de jonction		x	x	x	x	x	x	M 18 X 1,5
5	00 921 171 1	Staubmuffe -rot	Dust cap -red	Manchon anti-poussiere -rouge		x	x	x	x	x	x	
6	27 002 554 0	Schlauchmarkierung "6" - blau	Hose marking "6" - blue	Inscription de tuyan "6" - blue		x	x	x	x	x	x	17 - 24
7	27 002 546 0	Schlauchmarkierung "6" - rot	Hose marking "6" - red	Inscription de tuyan "6" - rouge		x	x	x	x	x	x	17 - 24
8	00 901 491 0	6kt-Schraube	Hex head bolt	Boulon tête hex		x	x	x	x	x	x	M 16 X 130
	00 900 675 0	6kt-Schraube	Hex head bolt	Boulon tête hex		x	x	x	x	x	x	M 16 X 40
10	00 909 912 1	Sperrkantscheibe	Detent edged washer	Disque à bord d'arrêt		x	x	x	x	x	x	SKM 16
11	00 908 716 1	Sicherungsmutter	Locknut	Écrou hex		x	x	x	x	x	x	M 16
12	00 921 067 1	Winkelstutzen	Angle lug	Jarret tubulure		x	x	x	x	x	x	M 18 X 1,5
13	27 006 447 0	Kappe	Cap	Bonnet		x	x	x	x	x	x	
14	00 900 610 0	6kt-Schraube	Hex head bolt	Boulon tête hex		x	x	x	x	x	x	M 8 X 10
15	27 006 460 0	Bolzen	Pin	Boulon		x	x	x	x	x	x	Rd. 25 X 125
16	27 006 445 0	Aussenrohr	Outer tube	Tube extérieur		x	x	x	x	x	x	
17	27 006 448 0	Hydraulikzylinder	Hydraulic cylinder	Vérin hydraulique		x	x	x	x	x	x	Dz 25/50 X 750/1010
	27 012 720 0	Dichtungssatz DZ25/50	Gasket set DZ25/50	Jeu de joints DZ25/50		x	x	x	x	x	x	
18	27 006 446 0	Innenrohr	Inner tube	Tube intérieur		x	x	x	x	x	x	
19	00 900 290 0	6kt-Schraube	Hex head bolt	Boulon tête hex		x	x	x	x	x	x	M 10 X 100
20	00 908 012 1	6kt-Mutter	Hex nut	Écrou hex		x	x	x	x	x	x	M 10

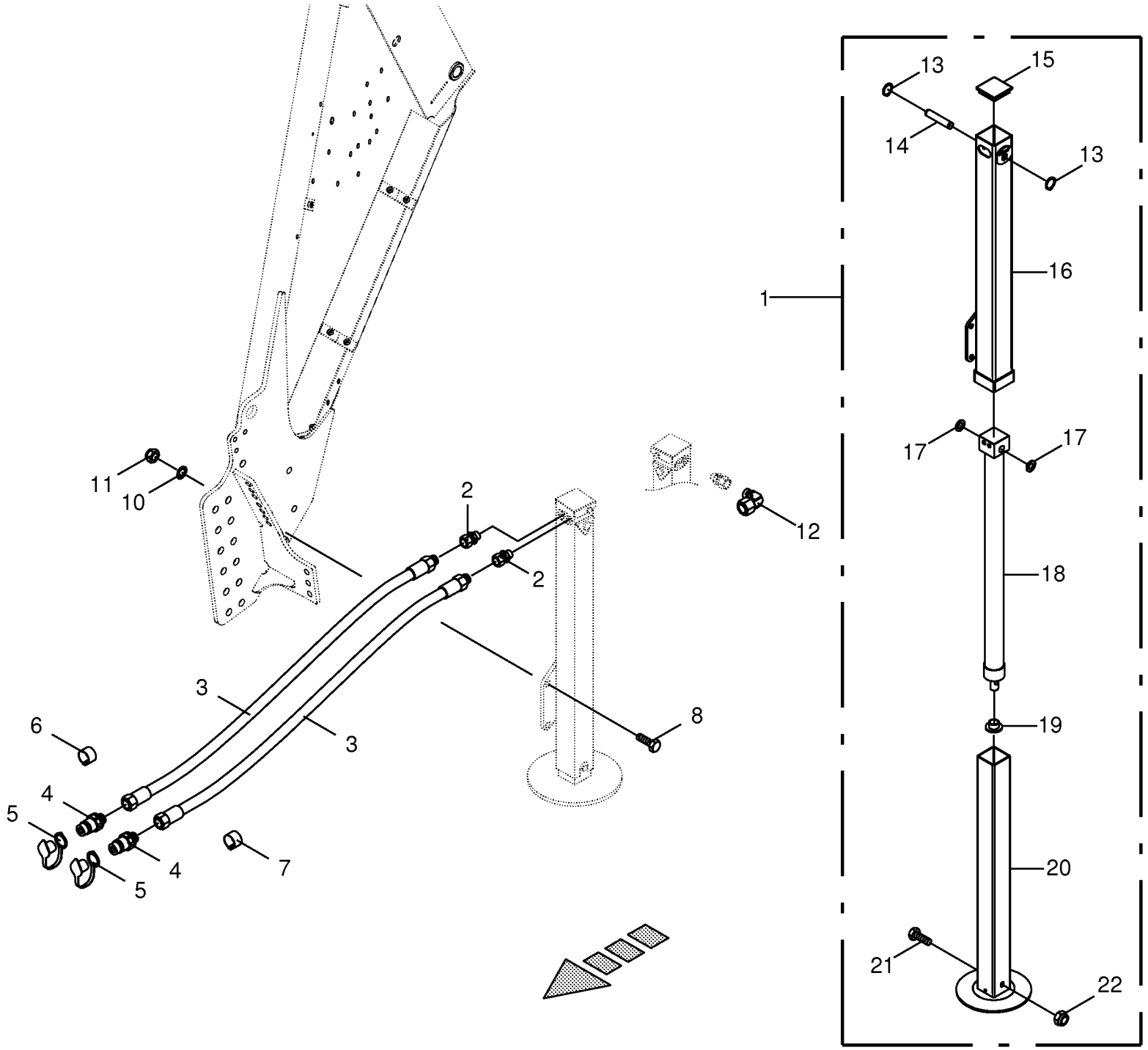

150 050 539 02 / 8.3

150 400 154 02

Hydraulischer Stützfuss
Hydraulic support jack
Béquille hydraulique

858001 - 883280

150 050 539 02

150 400 154 2 **8.3**

Pos.	ID-Nr.	Benennung	Description	Description	Masch.-Nr-	890 HS	1270 HS	1290 HS	890 HS - XC	1270 HS - XC	1290 HS - XC	Bemerkung/Remarks/Remarque
1	27 008 895 0	Stützfuss	Support jack	Béquille		x	x					L= 1215/2115
2	00 919 675 0	Einschraubstutzen	Male connector	Raccord filet		x	x					L 12-R 3/8"
3	00 920 984 1	Hochdruckschlauchleitung	High pressure hose line	Conduite de tuyau haute pression		x	x					Lg.= 2200
4	00 921 145 0	Kupplungsstecker	Connector plug	Fiche de jonction		x	x					M 18 X 1,5
5	00 921 171 1	Staubmuffe -rot	Dust cap -red	Manchon anti-poussiere -rouge		x	x					
6	27 002 554 0	Schlauchmarkierung "6" - blau	Hose marking "6" - blue	Inscription de tuyan "6" - blue		x	x					17 - 24
7	27 002 546 0	Schlauchmarkierung "6" - rot	Hose marking "6" - red	Inscription de tuyan "6" - rouge		x	x					17 - 24
8	00 901 491 0	6kt-Schraube	Hex head bolt	Boulon tête hex		x	x					M 16 X 130
	00 900 675 0	6kt-Schraube	Hex head bolt	Boulon tête hex		x	x					M 16 X 40
10	00 909 912 1	Sperrkantscheibe	Detent edged washer	Disque à bord d'arrêt		x	x					SKM 16
11	00 908 716 1	Sicherungsmutter	Locknut	Écrou hex		x	x					M 16
12	00 921 067 1	Winkelstutzen	Angle lug	Jarret tubulure		x	x					M 18 X 1,5
13	27 011 444 0	Sicherungsring	Circlip	Circlip		x	x					
14	27 011 440 0	Achse	Axle	Essieu		x	x					
15	27 011 445 0	Deckel	Cover	Couvert		x	x					
16	27 011 441 0	Aussenrohr	Axle tube	Tube d'axe		x	x					
17	27 011 438 0	Scheibe	Plate	Plateau		x	x					
18	27 011 465 0	Hyd-Zylinder	Hydr. cylindre	Cylindre de hydr.		x	x					
19	27 011 439 0	Scheibe	Plate	Plateau		x	x					
20	27 011 442 0	Innenrohr	Inner tube	Tube intérieur		x	x					
21	27 011 443 0	Schraube	Plate	Plateau		x	x					
22	27 011 446 0	Mutter	Nut	Écrou		x	x					

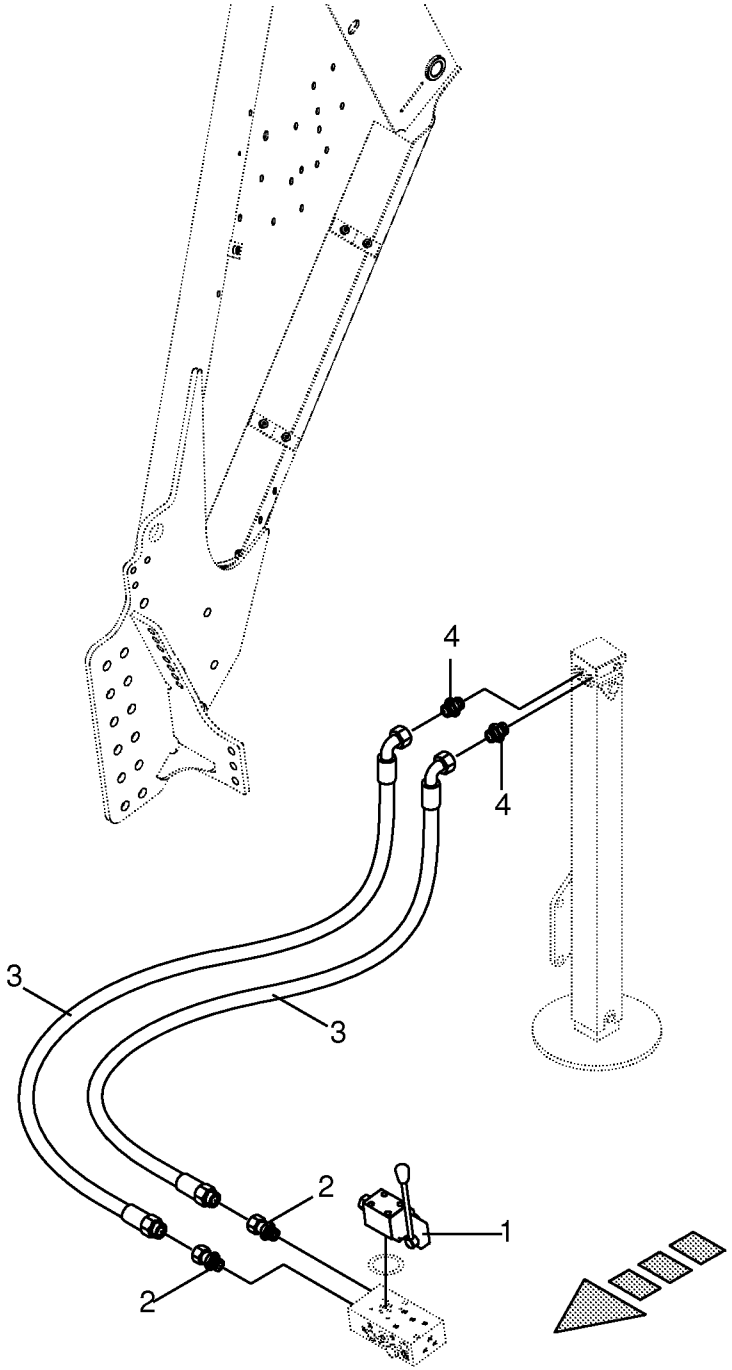
4
4
3
3
2
2
1

Hydraulischer Stützfuss -optional - Medium Hydraulic support jack Béquille hydraulique					858001 - 883280	890 HS	1270 HS	1290 HS	890 HS - XC	1270 HS - XC	1290 HS - XC	150 050 539 02 150 386 100 2 9.0
Pos.	ID-Nr.	Benennung	Description	Description	Masch.-Nr-							Bemerkung/Remarks/Remarque
1	27 007 801 0	Schieber	Slider	Curseur		x	x	x	x	x	x	
2	00 920 901 1	Einschraubstutzen	Male connector	Raccord filet		x	x	x	x	x	x	M 18 X 1,5
3	27 007 110 0	Hochdruckschlauchleitung	High pressure hose line	Conduite de tuyau haute pression		x	x	x	x	x	x	Lg.= 720
4	00 919 675 0	Einschraubstutzen	Male connector	Raccord filet		x	x	x	x	x	x	L 12-R 3/8"

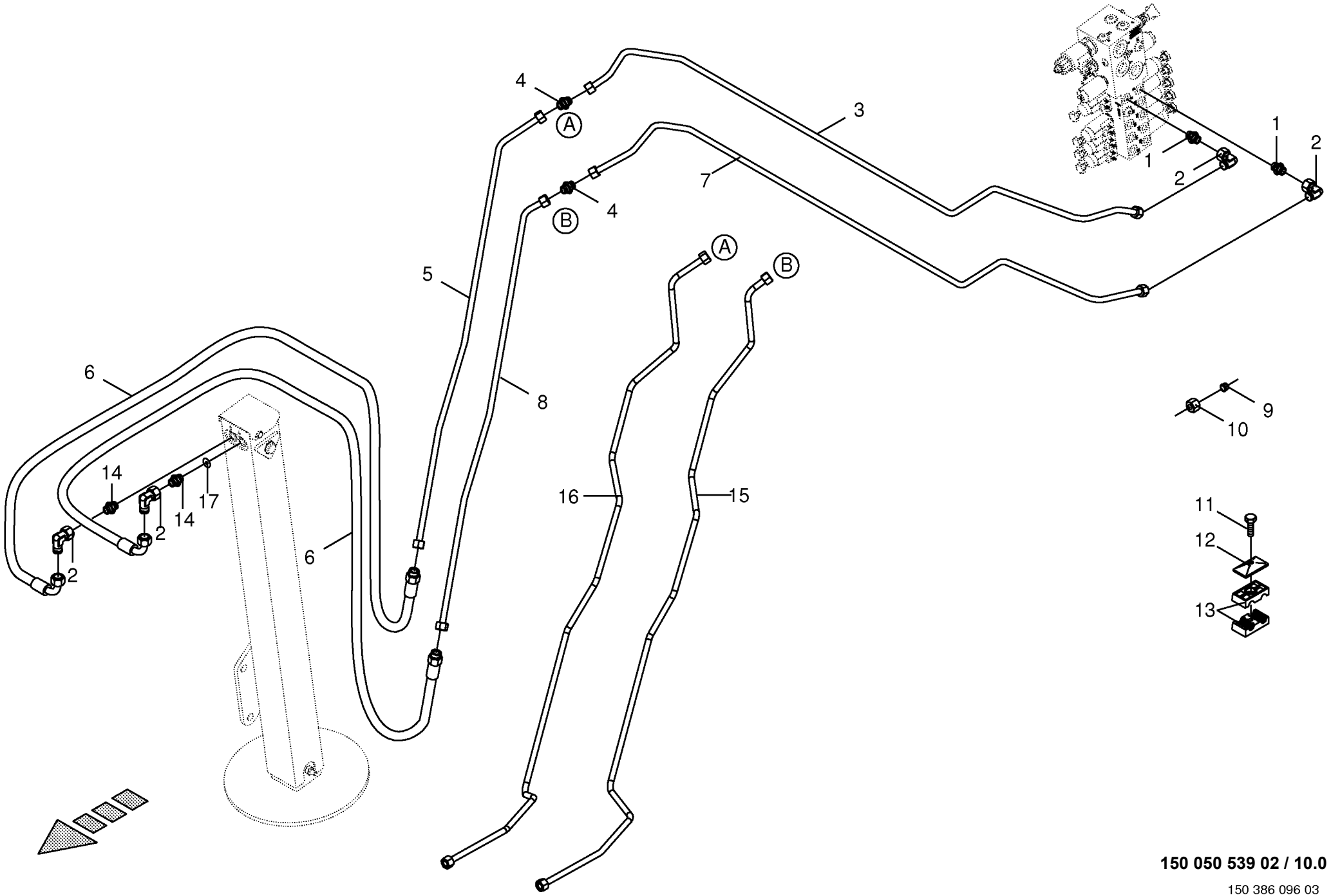

150 050 539 02 / 10.0

150 386 096 03

Hydraulischer Stützfuss -optional - Komfort Hydraulic support jack Béquille hydraulique					858001 - 883280	890 HS	1270 HS	1290 HS	890 HS - XC	1270 HS - XC	1290 HS - XC	150 050 539 02 150 386 096 3 10.0
Pos.	ID-Nr.	Benennung	Description	Description	Masch.-Nr-							Bemerkung/Remarks/Remarque
1	00 920 818 0	Einschraubstutzen	Male connector	Raccord filet		x	x	x	x	x	x	L 12 MB / M 14 X 1,5
2	00 921 067 1	Winkelstutzen	Angle lug	Jarret tubulure		x	x	x	x	x	x	M 18 X 1,5
3	20 077 311 0	Hyd.-Leitung 12 x 1,5 x 1325 5 Bögen	hydr. ligne 12 x 1,5 x 1324 5 Arch	ligne de hydr.12 x 1,5 x 1324 5 Arc		x			x			
	20 077 808 0	Hyd.-Leitung 12 x 1,5 x 1591 5 Bögen	hydr. ligne 12 x 1,5 x 1591 5 Arch	ligne de hydr.12 x 1,5 x 1591 5 Arc			x	x		x	x	
4	00 921 054 1	Verbindungsstutzen	Connector	Raccord		x	x	x	x	x	x	M 18 X 1,5
5	20 077 806 0	Hyd.-Leitung 12 x 1,5 x 1171 6 Bögen	hydr. ligne 12 x 1,5 x 1170 6 Arch	ligne de hydr.12 x 1,5 x 1170 6 Arc		x	x	x	x	x	x	
6	00 921 003 1	Hochdruckschlauchleitung	High pressure hose line	Conduite de tuyau haute pression		x	x	x	x	x	x	Lg.= 620
	27 007 110 0	Hochdruckschlauchleitung - inkl. Pre Chop #	High pressure hose line -incl. Pre Chop #	Conduite de tuyau haute pression -incl. Pre Chop #						x	x	Lg.= 720
7	20 077 312 0	Hyd.-Leitung 12 x 1,5 x 1437 5 Bögen	hydr. ligne 12 x 1,5 x 1437 5 Arch	ligne de hydr.12 x 1,5 x 1437 5 Arc		x			x			
	20 077 809 0	Hyd.-Leitung 12 x 1,5 x 1732 6 Bögen	hydr. ligne 12 x 1,5 x 1731 6 Arch	ligne de hydr. 12 x 1,5 x 1731 6 Arc			x	x		x	x	
8	20 077 807 0	Hyd.-Leitung 12 x 1,5 x 1075 6 Bögen	hydr. ligne 12 x 1,5 x 1074 6 Arch	ligne de hydr.12 x 1,5 x 1074 6 Arc		x	x	x	x	x	x	
9	00 921 046 1	Schneidring	Cutting ring	Baque coupante		x	x	x	x	x	x	L 12
10	00 921 206 0	Überwurfmutter	Nozzle disc cap	Écrou de buse-pastille		x	x	x	x	x	x	AL 12
11	00 901 042 1	6kt-Schraube	Hex head bolt	Boulon tête hex		x	x	x	x	x	x	M 8 X 35
12	00 925 134 0	Deckplatte	Cover plate	Plaque de recouvrement		x	x	x	x	x	x	
13	00 925 105 0	Rohrschelle -2 Hälften	Tube clamp -2 halves	Bride -2 moitiés		x	x	x	x	x	x	Bo.= 12/12
14	00 919 918 1	Einschraubstutzen	Male connector	Raccord filet		x	x	x	x	x	x	M 18 X 1,5 / E R3/8"
15	20 077 851 0	Hyd.-Leitung 12 x 1,5 x 1762 10 Bögen -inkl. Pre Chop #	hydr. ligne 12 x 1,5 x 1762 10 Arch -incl. Pre Chop #	ligne de hydr.12 x 1,5 x 1762 10 Arc -incl. Pre Chop #						x	x	
16	20 077 850 0	Hyd.-Leitung 12 x 1,5 x 1851 10 Bögen -inkl. Pre Chop #	hydr. ligne 12 x 1,5 x 1850 10 Arch -incl. Pre Chop #	ligne de hydr. 12 x 1,5 x 1850 10 Arc -incl. Pre Chop #						x	x	
17	00 340 687 2	Drosselscheibe	Throttling disc	Disque d'etranglement		x	x	x	x	x	x	1,0 X 12 X 1,5

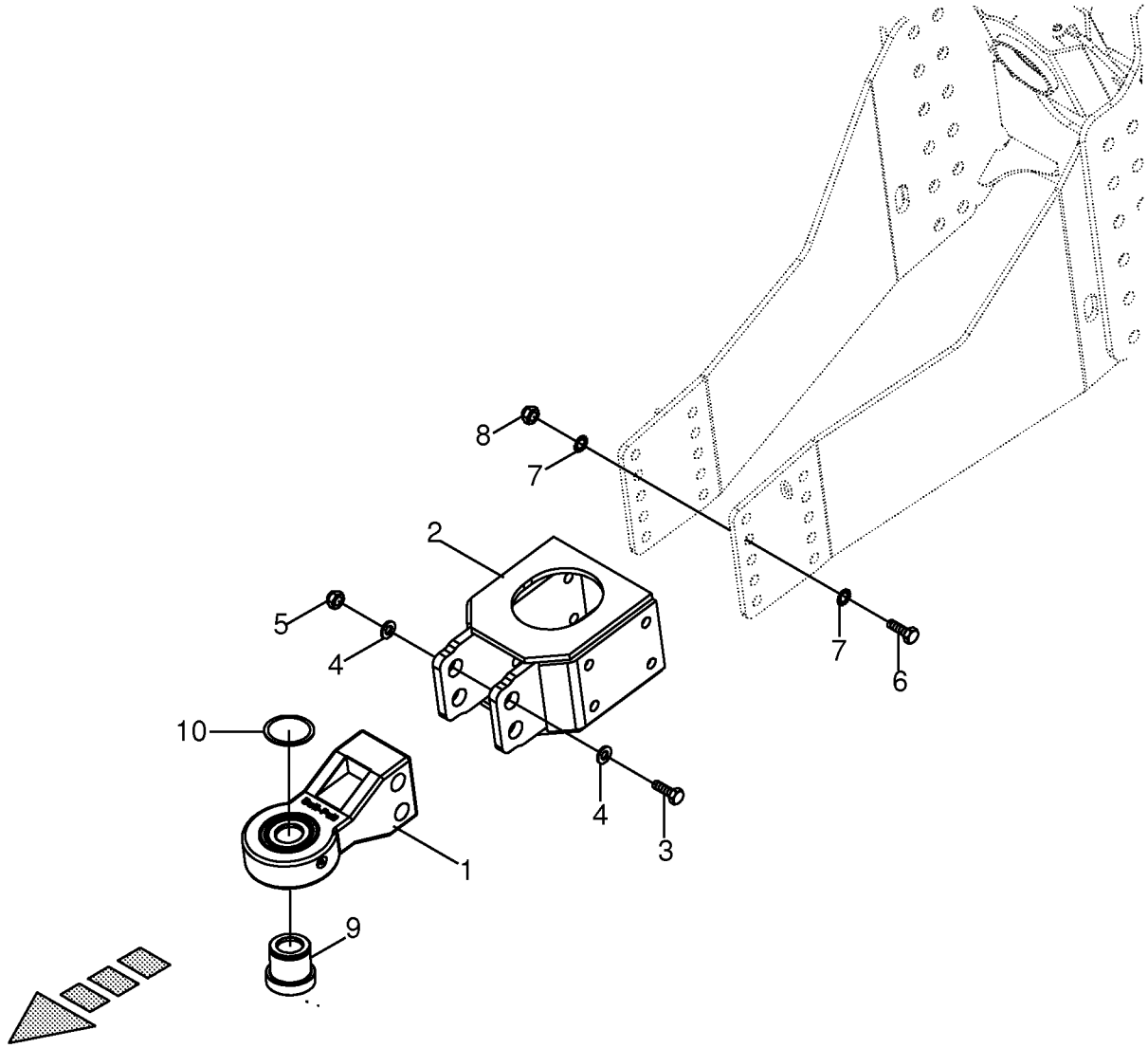
8
7
2
5
4
7
6
10
4
3
1
9

Zugöse -Bull Pull -optional **O-hitch** **Oeillet d'attelage**					858001 - 883280	890 HS	1270 HS	1290 HS	890 HS - XC	1270 HS - XC	1290 HS - XC	**150 050 539 02** 150 406 473 2 **11.0**
Pos.	ID-Nr.	Benennung	Description	Description	Masch.-Nr-							Bemerkung/Remarks/Remarque
1	27 009 766 0	Zugöse Bull-Pull CAT 3+4	O-hitch CAT 3+4	Oeillet d'attelage CAT 3+4		x	x	x	x	x	x	
2	20 074 948 0	Adapter	Adapter	Adaptateur		x	x	x	x	x	x	
3	90 002 176 0	6kt-Schraube M27 x 180 A3G	Hex head bolt M27 x 180 A3G	Boulon tête hex M27 x 180 A3G		x	x	x	x	x	x	
4	00 910 719 0	Stützscheibe	Supporting disc	Rondelle diélectrique		x	x	x	x	x	x	S 28 X 40 X 2,0
5	00 908 700 0	SKT.MUTTER NM 27 985	LOCKNUT NM 27	ECROU D'ARRET NM 27		x	x	x	x	x	x	
6	90 000 115 0	6kt-Schraube	Hex head bolt	Boulon tête hex		x	x	x	x	x	x	M 16 X 110 -10.9
7	00 909 912 1	Sperrkantscheibe	Detent edged washer	Disque à bord d'arrêt		x	x	x	x	x	x	SKM 16
8	00 908 719 0	Sicherungsmutter	Locknut	Écrou hex		x	x	x	x	x	x	M 16
9	27 010 704 0	Adapterbuchse 2" Bull-Pull	Bushing 2" Bull-Pull	Douille 2" Bull-Pull		x	x	x	x	x	x	
	27 010 715 0	Adapterbuchse 1 3/4" Bull-Pull	Bushing 1 3/4" Bull-Pull	Douille 1 3/4" Bull-Pull		x	x	x	x	x	x	
	27 010 703 0	Adapterbuchse 1 1/2" Bull-Pull	Bushing 1 1/2" Bull-Pull	Douille 1 1/2" Bull-Pull		x	x	x	x	x	x	
	27 010 714 0	Adapterbuchse 1 1/4" Bull-Pull	Bushing 1 1/4" Bull-Pull	Douille 1 1/4" Bull-Pull		x	x	x	x	x	x	
10	27 010 716 0	Sicherungsring SR39 Bull-Pull	Circlip	Circlip		x	x	x	x	x	x	

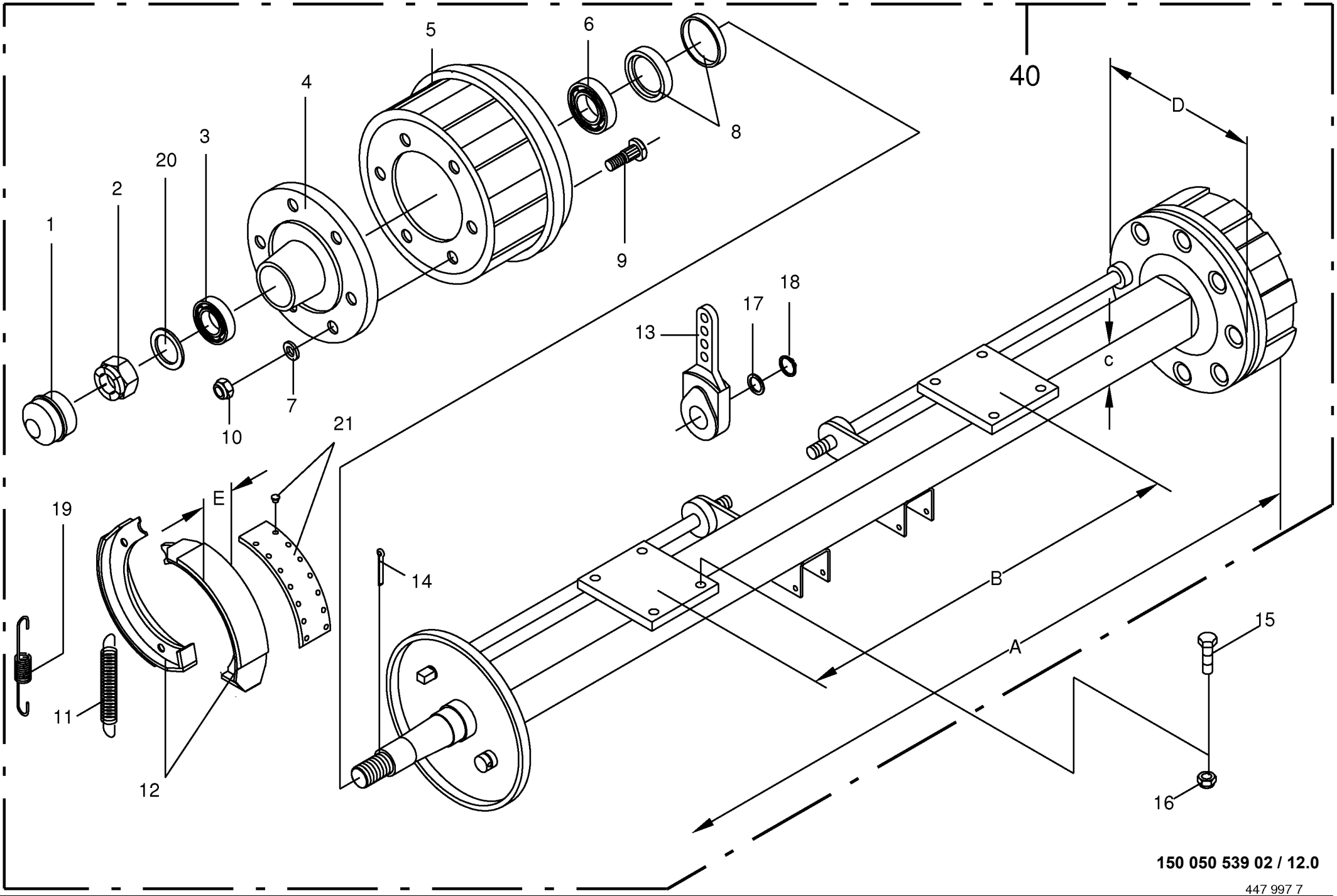

150 050 539 02 / 12.0

Einzelachse kpl. -BPW GS 7008 **Single axle cpl.** **Simple axe cpl.**					858001 - 883280	890 HS	1270 HS	1290 HS	890 HS - XC	1270 HS - XC	1290 HS - XC	**150 050 539 02** 447 997 7 **12.0**
Pos.	ID-Nr.	Benennung	Description	Description	Masch.-Nr-							Bemerkung/Remarks/Remarque
1	00 952 305 1	Radkappe	Wheel cap	Chapeau de roue		x	x	x	x			Rd. 90,1
2	00 908 943 1	Kronenmutter	Castellated nut	Ecrou crenele plat		x	x	x	x			M 36 X 1,5
3	00 932 109 0	Kegelrollenlager	Taper roller bearing	Roulement à rouleaux coniques		x	x	x	x			30210 A
4	00 952 107 0	Radnabe -inkl. Radbolzen,	Hub f. axle -incl. wheel pin, nut	Moyeu de roue -incl. boulon		x	x	x	x			8/220/275
		Radmutter		cyclable, ecrou de roue								
5	00 952 108 0	Bremstrommel	Brake drum	Moyeu tambour		x	x	x	x			400 X 80
6	00 932 181 0	Kegelrollenlager	Taper roller bearing	Roulement à rouleaux coniques		x	x	x	x			32014
7	00 910 216 0	Federring	Spring washer	Rondelle elastique		x	x	x	x			C 20,5
8	00 952 532 1	Stoss- und Dichtring	Sealing ring	Bague d'étanchéité		x	x	x	x			
9	00 952 536 0	Riffelbolzen	Wheel pin	Boulon de fix.de roue		x	x	x	x			20 X 1,5 X 70
10	00 910 236 0	Radmutter	Nut	Ecrou de roue		x	x	x	x			B 20 X 1,5
11	00 952 338 0	Zugfeder	Tension spring	Ressort de traction		x	x	x	x			6 X 24 X 140
12	00 952 111 0	Bremsbacke -mit Belag	Brake shoe -with coating	Machoire de frein -avec revêtment		x	x	x	x			400 X 80
13	00 952 102 0	Gestängesteller	Rod control	Element de commande		x	x	x	x			
14	00 912 113 1	Splint	Cotter pin	Goupille fendue		x	x	x	x			6,3 X 63
15	00 901 132 1	6kt-Schraube	Hex head bolt	Boulon tête hex		x	x	x	x			M 16 X 55
16	00 908 719 0	Sicherungsmutter	Locknut	Écrou hex		x	x	x	x			M 16
17	00 109 093 0	Stützscheibe	Supporting disc	Rondelle diélectrique		x	x	x	x			S 26 X 37 X 2,0
18	00 911 529 0	Sicherungsring	Circlip	Circlip		x	x	x	x			A 25 X 1,2
19	00 952 335 1	Zugfeder	Tension spring	Ressort de traction		x	x	x	x			4,25 X 19 X 170
20	00 910 729 1	Stützscheibe	Supporting disc	Rondelle diélectrique		x	x	x	x			S 37 X 47 X 2,5
21	00 952 348 0	Bremsbelag mit Niete	Brake lining with rivet	Machoire de frein avec rivet		x	x	x	x			400 X 80
40	00 950 637 0	Bremsachse -kpl.	Brake axle -cpl.	Essieu -cpl.		x			x			8/220/275 1820 N4008-3
		A / B / C / DxE	A / B / C / DxE	A / B / C / DxE		x			x			1820 / 870 / 90 / 400x80
	00 950 636 1	Bremsachse -kpl.	Brake axle -cpl.	Essieu -cpl.			x	x				
		A / B / C / DxE	A / B / C / DxE	A / B / C / DxE			x	x				2200 / 1270 / 90 / 400x80

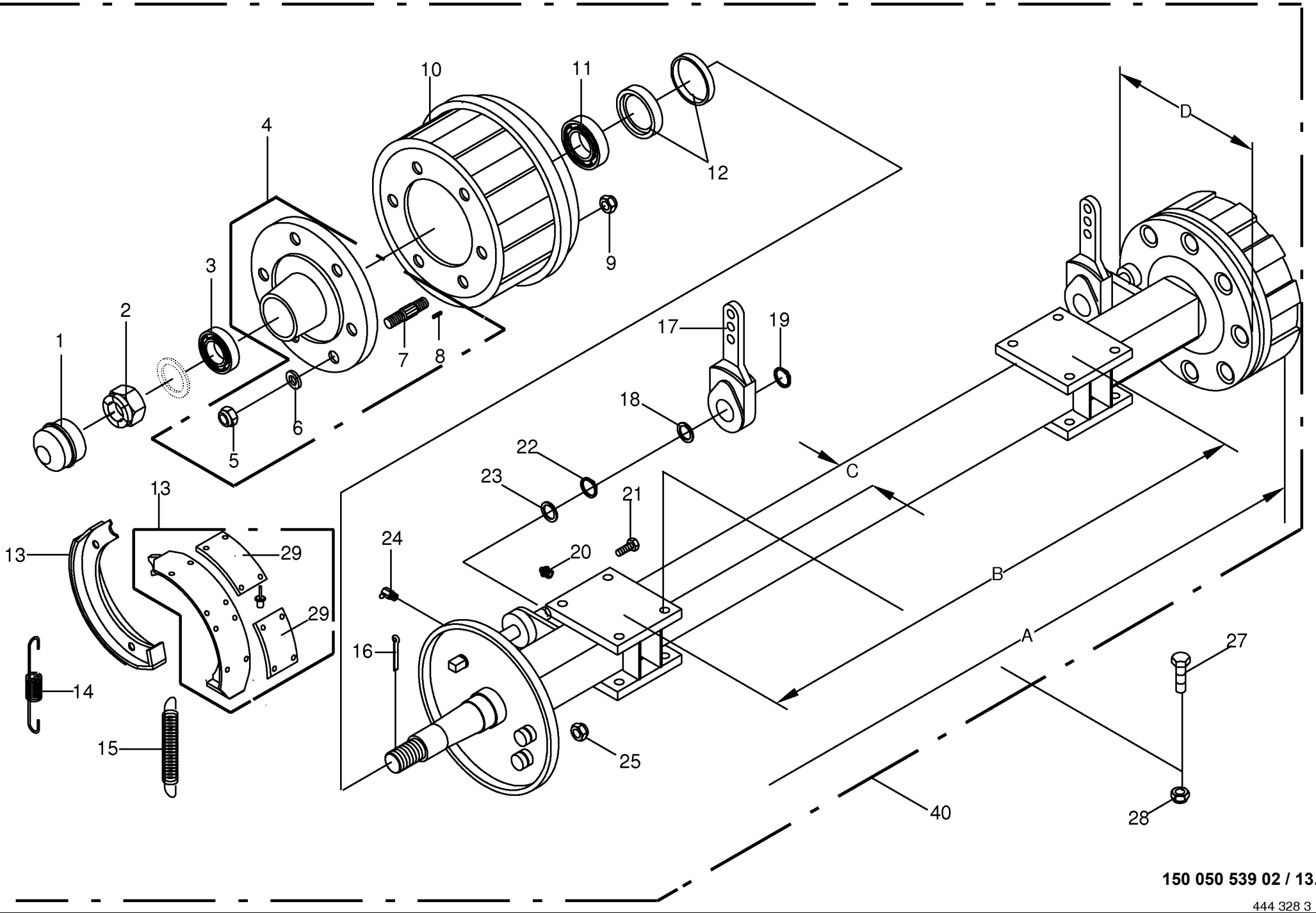

150 050 539 02 / 13.0

444 328 3

Einzelachse kpl. -BPW GS 8008 **Single axle cpl.** **Simple axe cpl.**					858001 - 883280	890 HS	1270 HS	1290 HS	890 HS - XC	1270 HS - XC	1290 HS - XC	**150 050 539 02** 444 328 3 **13.0**
Pos.	ID-Nr.	Benennung	Description	Description	Masch.-Nr-							Bemerkung/Remarks/Remarque
1	00 952 934 0	Kappe	Cap	Bonnet						x	x	Rd. 120
2	00 952 972 0	Kronenmutter	Castellated nut	Ecrou crenele plat						x	x	M 52 X 2
3	00 932 157 0	Kegelrollenlager	Taper roller bearing	Roulement à rouleaux coniques						x	x	32213
4	00 952 843 0	Radnabe	Hub f. axle	Moyeu de roue						x	x	8/220/275
5	00 910 236 0	Radmutter	Nut	Ecrou de roue						x	x	B 20 X 1,5
6	00 910 216 0	Federring	Spring washer	Rondelle elastique						x	x	C 20,5
7	00 952 918 0	Riffelbolzen	Wheel pin	Boulon de fix.de roue						16	16	M 20 X 1,5 X 86
8	00 952 964 0	Kerbstift	Grooved pin	Goupille cannelée						x	x	5 X 19,5
9	00 908 026 0	6kt-Mutter	Hex nut	Écrou hex						x	x	M 20 X 1,5
10	00 952 855 0	Bremstrommel	Brake drum	Moyeu tambour						x	x	400 X 120 Geteilt
11	00 932 159 0	Kegelrollenlager	Taper roller bearing	Roulement à rouleaux coniques						x	x	32 215
12	00 952 388 1	Stoss- und Dichtring	Sealing ring	Bague d'étanchéité						x	x	
13	27 011 526 0	Bremsbacke 400x120 m. Belag t= 8mm	Brake shoe 400x120 + pad t=8mm	Mâch. de freins 400x120 + garn. t=8mm						4	4	
14	00 952 335 1	Zugfeder	Tension spring	Ressort de traction						x	x	4,25 X 19 X 170
15	00 952 338 0	Zugfeder	Tension spring	Ressort de traction						x	x	6 X 24 X 140
16	00 912 136 1	Splint	Cotter pin	Goupille fendue						x	x	8 X 90
17	00 952 102 0	Gestängesteller	Rod control	Element de commande						x	x	
18	00 910 865 1	Passscheibe	Shim ring	Cale						x	x	30 X 42 X 2,0
19	00 911 531 0	Sicherungsring	Circlip	Circlip						x	x	A 28 x 1,5
20	00 919 105 0	Kegelschmiernippel	Grease niple	Graisseur à cone						x	x	AM 8 X 1
21	00 900 614 0	6kt-Schraube	Hex head bolt	Boulon tête hex						x	x	M 8 X 20
22	00 911 532 0	Sicherungsring	Circlip	Circlip						x	x	A 34 X 1,5
23	00 911 134 0	Passscheibe	Shim ring	Cale						x	x	35 X 45 X 1,0
24	00 919 104 0	Kegelschmiernippel	Grease niple	Graisseur à cone						x	x	BM 10 X 1
25	00 908 727 1	Sicherungsmutter	Locknut	Écrou hex						x	x	M 24 X 1,5
27	00 901 148 0	6kt-Schraube	Hex head bolt	Boulon tête hex						x	x	M 16 X 170
	00 901 132 1	6kt-Schraube	Hex head bolt	Boulon tête hex						x	x	M 16 X 55
28	00 908 719 0	Sicherungsmutter	Locknut	Écrou hex						x	x	M 16
29	27 011 527 0	Bremsbelag 400x120 t=8mm	Brake pad 400x120 t=8mm	Mâch. de freins 400x120 t=8mm						8	8	
	00 913 810 0	Niet - Brems u. Kupplungsbel.	Rivet	Rivet						x	x	8 X 15
40	00 950 611 0	Bremsachse -kpl.	Brake axle -cpl.	Essieu -cpl.						x	x	8/220/275 2200 N4012-3
		A / B / C / D	A / B / C / D	A / B / C / D						x	x	2200 / 1270 / 90 / 472

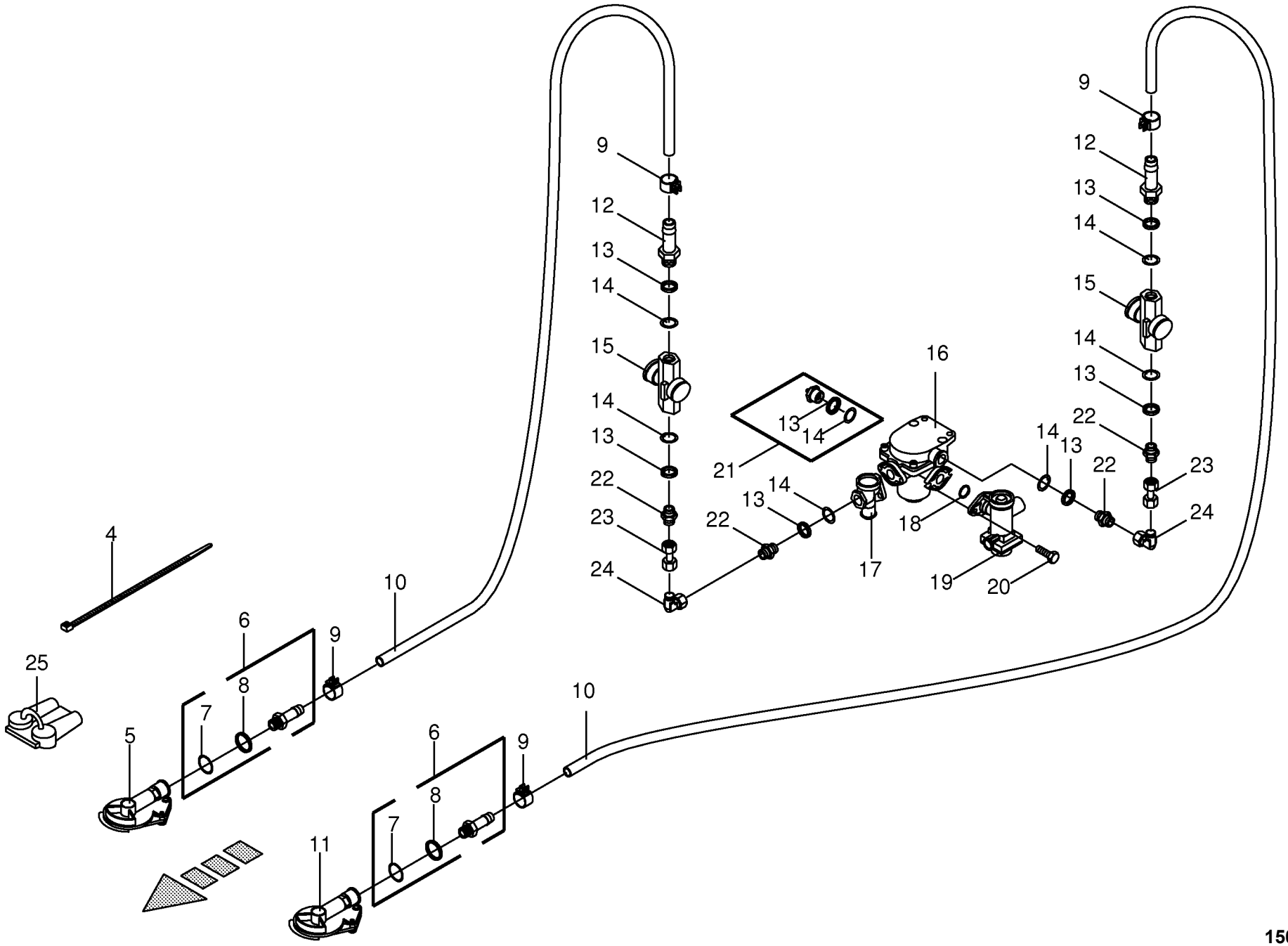

150 050 539 02 / 14.0

444 331 6

Druckluftbremsanlage - Kupplung-Bremsv. **Air pressure brake fitting** **Frein pneumatique**					858001 - 883280	890 HS	1270 HS	1290 HS	890 HS - XC	1270 HS - XC	1290 HS - XC	**150 050 539 02** 444 331 6 **14.0**
Pos.	ID-Nr.	Benennung	Description	Description	Masch.-Nr-							Bemerkung/Remarks/Remarque
4	00 922 671 1	Kabelbinder	Cable band	Collier de serrage		x	x	x	x	x	x	Lg.= 300
5	00 945 012 0	Kupplungskopf -rot	Clutch head -red	Tête d'accouplement -rouge		x	x	x	x	x	x	
6	00 945 485 0	Schlauchstutzen	Hose connector	Raccord d'haute		x	x	x	x	x	x	M 16 X 1,5
7	00 945 084 0	O-Ring	O-ring	Joint torique		x	x	x	x	x	x	15 X 2
8	00 945 083 0	Druckring	Thrust ring	Anneau de pression		x	x	x	x	x	x	M 16
9	00 945 086 0	Schlauchschelle	Hose clamp	Collier de serrage de tuyau		x	x	x	x	x	x	S 18 / 12
10	00 945 085 0	Schlauch -Id.-Nr.= 1m	Hose -Id.-no.= 1m	Tuyau -Id.-no.= 1m		x	x	x	x	x	x	Rd. 11 / 18
11	00 945 000 0	Kupplungskopf -gelb	Clutch head -yellow	Tête d'accouplement -jaune		x	x	x	x	x	x	
12	00 945 518 0	Schlauchstutzen	Hose connector	Raccord d'haute		x	x	x	x	x	x	M 22 X 1,5
13	00 945 088 0	Druckring	Thrust ring	Anneau de pression		x	x	x	x	x	x	M 22
14	00 945 089 0	O-Ring	O-ring	Joint torique		x	x	x	x	x	x	20,3 X 2,4
15	00 945 014 0	Luftfilter	Air filter	Filtre à air		x	x	x	x	x	x	M 22 X 1,5
16	00 945 420 0	Anhängerbremsventil	Trailer coupling brake valve	Robinet de freinage		x	x	x	x	x	x	
17	00 945 358 0	Löseventil	Release valve	Soupape de desserrage		x	x	x	x	x	x	
18	00 945 448 0	Dichtring	Gasket ring	Bague d'étanchéité		x	x	x	x	x	x	Rd. 20 / 28 X 3
19	00 945 401 0	Druckbegrenzungsventil	Pressure control valve	Limitateur de pression		x	x	x	x	x	x	12 bar
20	00 900 617 0	6kt-Schraube	Hex head bolt	Boulon tête hex		x	x	x	x	x	x	M 8 X 30
21	00 945 488 0	Hohlschraube	Hollow screw	Vis creuse		x	x	x	x	x	x	M 22 X 1,5
22	00 920 911 1	Einschraubstutzen	Male connector	Raccord filet		x	x	x	x	x	x	L 15
23	00 230 744 0	Doppelnippel	Double nipple	Double raccord		x	x	x	x	x	x	L 15
24	00 921 065 1	Winkelstutzen	Angle lug	Jarret tubulure		x	x	x	x	x	x	L 15
25	27 000 305 0	Kupplungskopf -optional	Clutch head -optional	Tête d'accouplement -optionnel		x	x	x	x	x	x	M 16 X 1,5

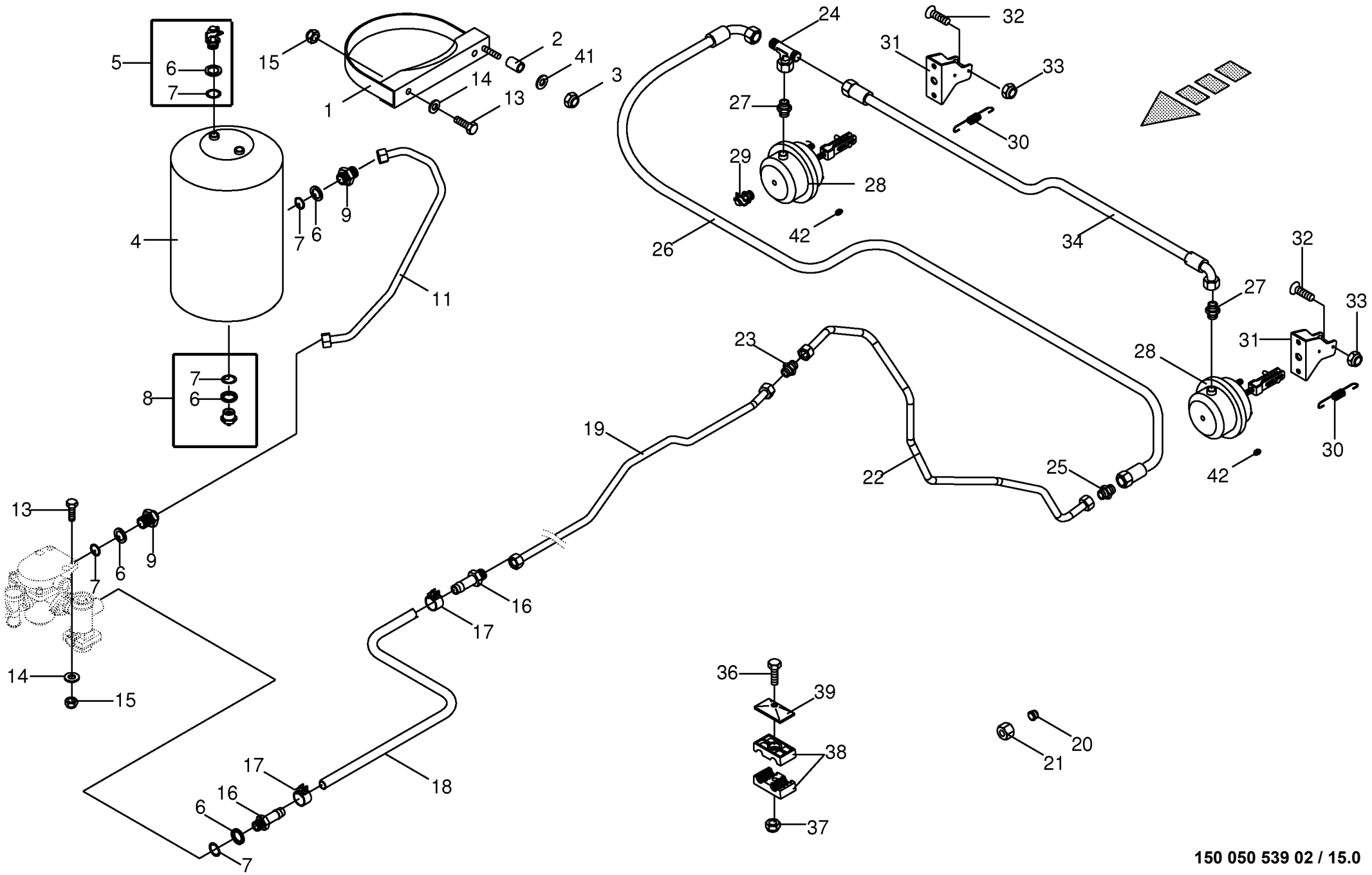

150 050 539 02 / 15.0

150 382 473 02

Druckluftbremsanlage - Bremsv.-Achse **Air pressure brake fitting** **Frein pneumatique**					858001 - 883280	890 HS	1270 HS	1290 HS	890 HS - XC	1270 HS - XC	1290 HS - XC	**150 050 539 02** 150 382 473 2 **15.0**
Pos.	ID-Nr.	Benennung	Description	Description	Masch.-Nr-							Bemerkung/Remarks/Remarque
1	00 944 915 0	Spannband	Tension band	Collier tendeur		x	x	x	x	x	x	Rd. 396
2	00 152 201 0	HUELSE RO.17.2X2.35X20	CASING	DOUILLE		x	x	x	x	x	x	17,2 X 2,35 X 20
3	00 908 701 0	Sicherungsmutter	Locknut	Écrou hex		x	x	x	x	x	x	M 12
4	00 945 106 0	Druckluftbehälter	Air pressure container	Reservoir a air comprime		x	x	x	x	x	x	60 Ltr.
5	00 945 068 3	Prüfanschluss	Connection for testing instr.	Racc. pour appareil de contrôl		x	x	x	x	x	x	M 22 X 1,5/M 16 X 1,5
6	00 945 088 0	Druckring	Thrust ring	Anneau de pression		x	x	x	x	x	x	M 22
7	00 945 089 0	O-Ring	O-ring	Joint torique		x	x	x	x	x	x	20,3 X 2,4
8	00 945 067 1	Entwässerungsventil	Drain valve	Soupape de vidange d'eau		x	x	x	x	x	x	M 22 X 1,5
9	00 920 911 1	Einschraubstutzen	Male connector	Raccord filet		x	x	x	x	x	x	L 15
11	20 071 707 0	Hydraulikleitung -inkl. Überwurfmutter, Schneidring	Hydraulic line -incl. nozzle disc cap, cutting ring	Ligne hydraulique -incl. écrou de buse-pastille, baque coupante		x	x	x	x	x	x	15 X 1,5
13	00 900 637 0	6kt-Schraube	Hex head bolt	Boulon tête hex		x	x	x	x	x	x	M 10 X 30
14	00 910 414 0	Scheibe	Washer	Rondelle		x	x	x	x	x	x	10,5 X 21 X 2
15	00 908 758 0	Sicherungsmutter	Locknut	Écrou hex		x	x	x	x	x	x	M 10
16	00 945 518 0	Schlauchstutzen	Hose connector	Raccord d'haute		x	x	x	x	x	x	M 22 X 1,5
17	00 945 086 0	Schlauchschelle	Hose clamp	Collier de serrage de tuyau		x	x	x	x	x	x	S 18 / 12
18	00 945 085 0	Schlauch -Id.-Nr.= 1m	Hose -Id.-no.= 1m	Tuyau -Id.-no.= 1m		x	x	x	x	x	x	Rd. 11 / 18
19	20 072 868 0	Hyd.-Leitung 15 x 1,5 x 1107 5 Bögen	hydr. line 15 x 1,5 x 1107	ligne de hydr. 15 x 1,5 x 1107		x	x	x	x	x	x	15 X 1,5
20	00 921 047 1	Schneidring	Cutting ring	Baque coupante		x	x	x	x	x	x	L 15
21	00 921 043 0	Überwurfmutter	Nozzle disc cap	Écrou de buse-pastille		x	x	x	x	x	x	AL 15
22	20 072 869 0	Hyd.-Leitung 15 x 1,5 x 1212 8 Bögen	hydr. line 15 x 1,5 x 1212	ligne de hydr. 15 x 1,5 x 1212		x	x	x	x	x	x	15 X 1,5
23	00 921 053 1	Verbindungsstutzen	Connector	Raccord		x	x	x	x	x	x	L 15
24	00 921 077 1	T-Stutzen	T connector	Raccord T réglable		x	x	x	x	x	x	M 18 X 1,5
25	00 920 942 0	Reduzier-Verschraubung	Reducer fitting	Réduction		x	x	x	x	x	x	L 15 / 12
26	00 920 061 1	Hochdruckschlauchleitung	High pressure hose line	Conduite de tuyau haute pression		x			x			Lg.= 850
	00 920 083 0	Hochdruckschlauchleitung	High pressure hose line	Conduite de tuyau haute pression			x	x		x	x	Lg.= 750
27	00 921 060 2	Einschraubstutzen	Male connector	Raccord filet		x	x	x	x	x	x	L 12 MB
28	00 945 153 0	Membran-Zylinder	Cylinder membr.	Plancher complet		x	x	x	x	x	x	Typ 24
29	00 945 151 2	Prüfanschluss	Connection for testing instr.	Racc. pour appareil de contrôl		x	x	x	x	x	x	M16 X 1,5
30	00 953 845 0	Zugfeder	Tension spring	Ressort de traction		x	x	x	x	x	x	2,8 X 23 X 148
31	00 282 957 1	Halter	Support	Cadre support		x	x	x	x	x	x	
32	00 904 045 3	Senkschraube	Countersunkscrew	Vis à tête fraisée		x	x	x	x	x	x	M 10 X 25 -10.9
33	00 908 758 0	Sicherungsmutter	Locknut	Écrou hex		x	x	x	x	x	x	M 10
34	00 920 061 1	Hochdruckschlauchleitung	High pressure hose line	Conduite de tuyau haute pression		x			x			Lg.= 850
	00 920 083 0	Hochdruckschlauchleitung	High pressure hose line	Conduite de tuyau haute pression			x	x		x	x	Lg.= 750
36	00 901 423 0	6kt-Schraube	Hex head bolt	Boulon tête hex		x	x	x	x	x	x	M 8 X 50

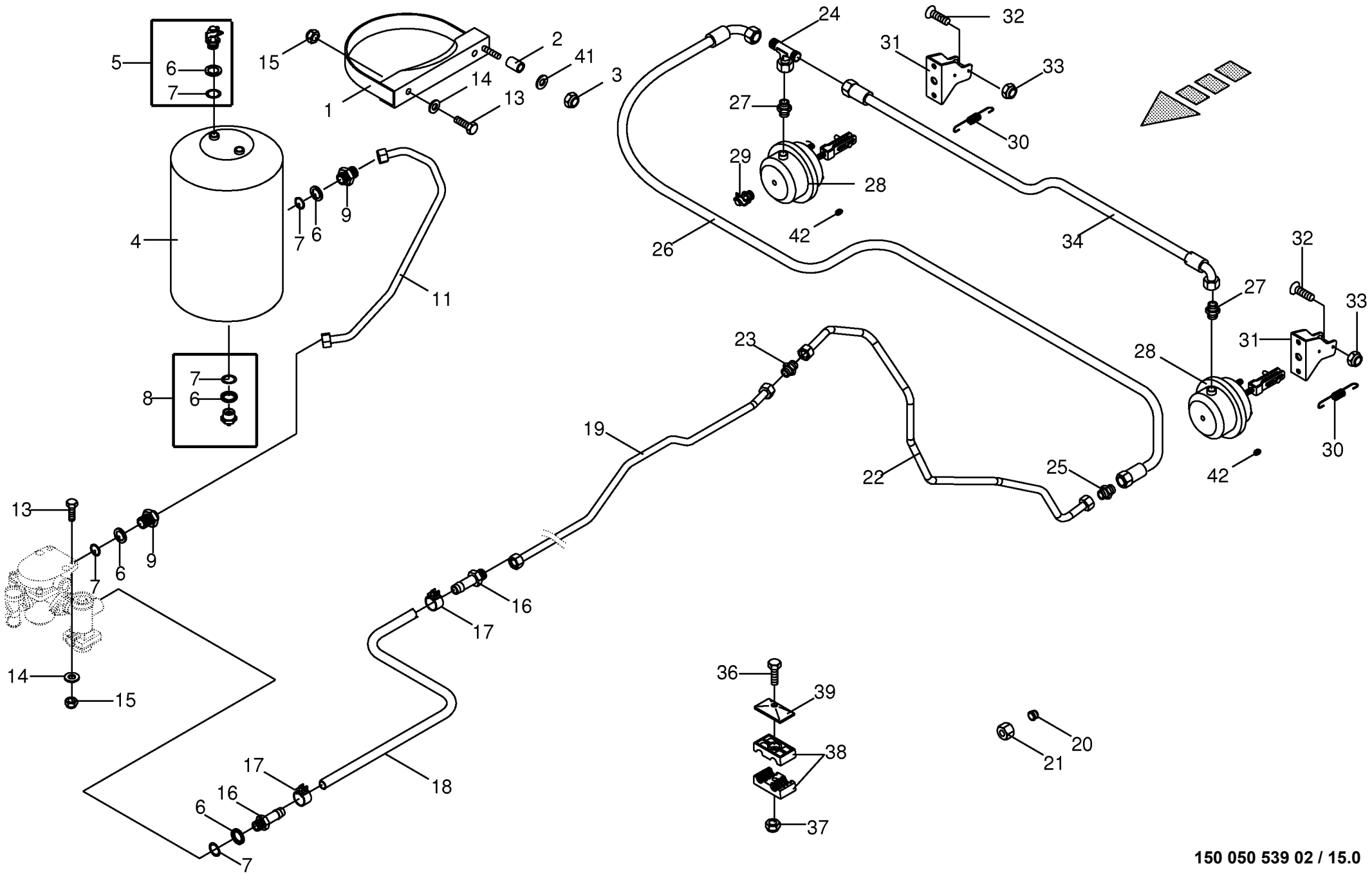

150 050 539 02 / 15.0

150 382 473 02

Druckluftbremsanlage - Bremsv.-Achse **Air pressure brake fitting** **Frein pneumatique**					858001 - 883280	890 HS	1270 HS	1290 HS	890 HS - XC	1270 HS - XC	1290 HS - XC	**150 050 539 02** 150 382 473 2 **15.0**
Pos.	ID-Nr.	Benennung	Description	Description	Masch.-Nr-							Bemerkung/Remarks/Remarque
37	00 908 706 0	Sicherungsmutter	Locknut	Écrou hex		x	x	x	x	x	x	M 8
38	00 925 146 0	Rohrschelle -2 Hälften	Tube clamp -2 halves	Bride -2 moitiés		x	x	x	x	x	x	Bo.= 15/12
39	00 925 134 0	Deckplatte	Cover plate	Plaque de recouvrement		x	x	x	x	x	x	
41	00 910 506 1	Scheibe	Washer	Rondelle		x	x	x	x	x	x	13 X 24 X 2,5
42	00 925 056 0	Verschlussstopfen	Sealing plug	Bouchon d'étanchéité		x	x	x	x	x	x	9/6,6 X 4/5,2

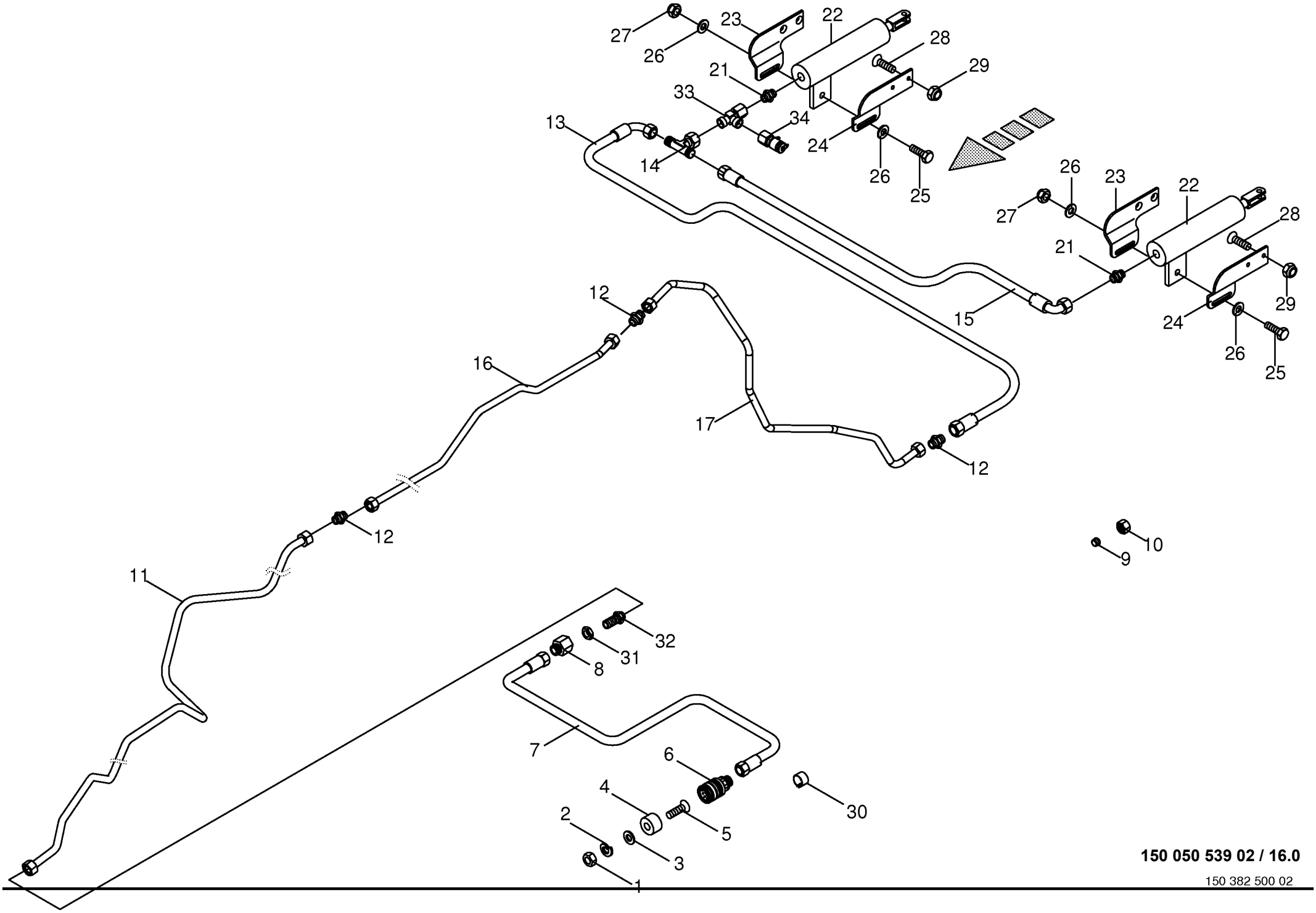

150 050 539 02 / 16.0

150 382 500 02

Hydraulische Bremse **Hydraulic brakes** **Frein hydraulique**					858001 - 883280	890 HS	1270 HS	1290 HS	890 HS - XC	1270 HS - XC	1290 HS - XC	**150 050 539 02** 150 382 500 2 **16.0**
Pos.	ID-Nr.	Benennung	Description	Description	Masch.-Nr-							Bemerkung/Remarks/Remarque
1	00 908 207 1	6kt-Mutter	Hex nut	Écrou hex		x	x	x	x	x	x	M 5
2	00 910 031 0	Federring	Spring washer	Rondelle elastique		x	x	x	x	x	x	B 5
3	00 910 351 1	Scheibe	Washer	Rondelle		x	x	x	x	x	x	6,4 X 18 X 1,6
4	00 187 960 0	Blindstopfen	Blind plug	Plot de remplissage		x	x	x	x	x	x	Rd. 35 X 17
5	00 904 347 1	Senkschraube	Countersunkscrew	Vis à tête fraisée		x	x	x	x	x	x	M 5 X 20
6	00 921 155 0	Kupplungsmuffe	Sleeve	Cache poussiere		x	x	x	x	x	x	M 18 X 1,5
7	00 921 019 1	Hochdruckschlauchleitung	High pressure hose line	Conduite de tuyau haute pression		x	x	x	x	x	x	Lg.= 2200
	00 921 160 1	Reduzier-Verschraubung	Reducer fitting	Réduction		x	x	x	x	x	x	KOR 15 / 12 - PL
9	00 921 047 1	Schneidring	Cutting ring	Baque coupante		x	x	x	x	x	x	L 15
10	00 921 043 0	Überwurfmutter	Nozzle disc cap	Écrou de buse-pastille		x	x	x	x	x	x	AL 15
11	20 077 300 0	Hyd.-Leitung 15 x 1,5 x 2416 11 Bögen	Hydraulic Ligne15 x 1,5 x 2416 11 Bögen	Ligne de hydr.15 x 1,5 x 2416 11 Bögen		x			x			
	20 077 378 0	Hyd.-Leitung 15 x 1,5 x 2301 11 Bögen	Hydraulic Ligne 15 x 1,5 x 2301 11 Bögen	Ligne de hydr. 15 x 1,5 x 2301 11 Bögen			x	x		x	x	
12	00 921 053 1	Verbindungsstutzen	Connector	Raccord		x	x	x	x	x	x	L 15
13	00 920 061 1	Hochdruckschlauchleitung	High pressure hose line	Conduite de tuyau haute pression		x			x			Lg.= 850
	00 920 083 0	Hochdruckschlauchleitung	High pressure hose line	Conduite de tuyau haute pression			x	x		x	x	Lg.= 750
14	00 921 077 1	T-Stutzen	T connector	Raccord T réglable		x	x	x	x	x	x	M 18 X 1,5
15	00 920 972 0	Hochdruckschlauchleitung	High pressure hose line	Conduite de tuyau haute pression		x			x			Lg.= 500
	00 920 083 0	Hochdruckschlauchleitung	High pressure hose line	Conduite de tuyau haute pression			x	x		x	x	Lg.= 750
16	20 072 868 0	Hyd.-Leitung 15 x 1,5 x 1107 5 Bögen	hydr. line 15 x 1,5 x 1107	ligne de hydr. 15 x 1,5 x 1107		x	x	x	x	x	x	15 X 1,5
17	20 072 869 0	Hyd.-Leitung 15 x 1,5 x 1212 8 Bögen	hydr. line 15 x 1,5 x 1212	ligne de hydr. 15 x 1,5 x 1212		x	x	x	x	x	x	15 X 1,5
21	00 921 060 2	Einschraubstutzen	Male connector	Raccord filet		x	x	x	x	x	x	L 12 MB
22	27 006 363 0	Hydraulikzylinder	Hydraulic cylinder	Vérin hydraulique	858001 - 883250	x	x	x	x	x	x	Ez 30/45 X 95/312
	27 006 364 0	Dichtungssatz	Sealing set	Jeu de joints	858001 - 883250	x	x	x	x	x	x	Ez 30/45
	00 187 621 0	Hydraulikzylinder	Hydraulic cylinder	Vérin hydraulique	883251 -	x	x	x	x	x	x	Ez 30/45 X 95/312
	00 918 733 0	Dichtungssatz	Sealing set	Jeu de joints	883251 -	x	x	x	x	x	x	Ez 30/45
23	00 282 958 1	Halteblech -rechts	Holding plate -right	Tôle de fixation -droite		x	x	x	x	x	x	
24	00 282 959 1	Halteblech -links	Holding plate -left	Tôle de fixation -gauche		x	x	x	x	x	x	
25	00 901 451 0	6kt-Schraube	Hex head bolt	Boulon tête hex		x	x	x	x	x	x	M 12 X 45
26	00 910 506 1	Scheibe	Washer	Rondelle		x	x	x	x	x	x	13 X 24 X 2,5
27	00 908 701 0	Sicherungsmutter	Locknut	Écrou hex		x	x	x	x	x	x	M 12
28	00 904 045 3	Senkschraube	Countersunkscrew	Vis à tête fraisée		x	x	x	x	x	x	M 10 X 25 -10.9
29	00 908 758 0	Sicherungsmutter	Locknut	Écrou hex		x	x	x	x	x	x	M 10
30	27 002 547 0	Schlauchmarkierung "7" - rot	Hose marking "7" - red	Inscription de tuyan "7" - rouge		x	x	x	x	x	x	17 - 24
31	00 921 074 1	6kt-Mutter -niedrige Form	Hex nut -low form	Écrou hex -forme basse		x	x	x	x	x	x	M 22 X 1,5

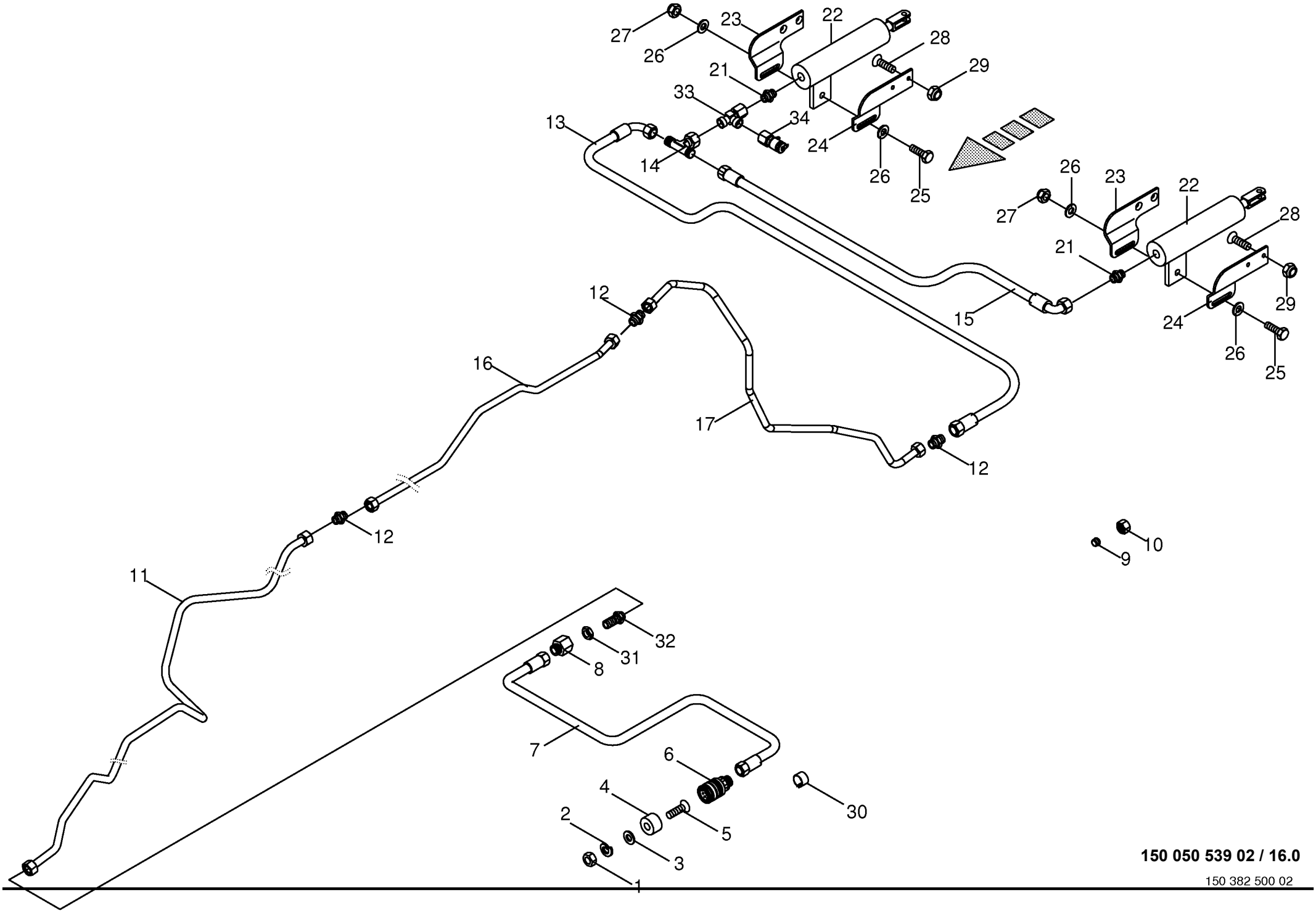

150 050 539 02 / 16.0

150 382 500 02

Hydraulische Bremse Hydraulic brakes Frein hydraulique					858001 - 883280	890 HS	1270 HS	1290 HS	890 HS - XC	1270 HS - XC	1290 HS - XC	150 050 539 02 150 382 500 2 16.0
Pos.	ID-Nr.	Benennung	Description	Description	Masch.-Nr-							Bemerkung/Remarks/Remarque
32	00 921 250 0	Gerade-Schottstutzen	Straight 2-way connector	Coupleur droit deux raccords		x	x	x	x	x	x	M 22 X 1,5
33	00 921 079 1	L-Stutzen	Adjustable L connection	Raccord L réglable		x	x	x	x	x	x	L 12
34	00 920 868 0	Mini-Messanschluss	Connector f.mini-test equipm.	Raccord instr.mesureur mini		x	x	x	x	x	x	M 16 X 2 / M 18 X 1,5

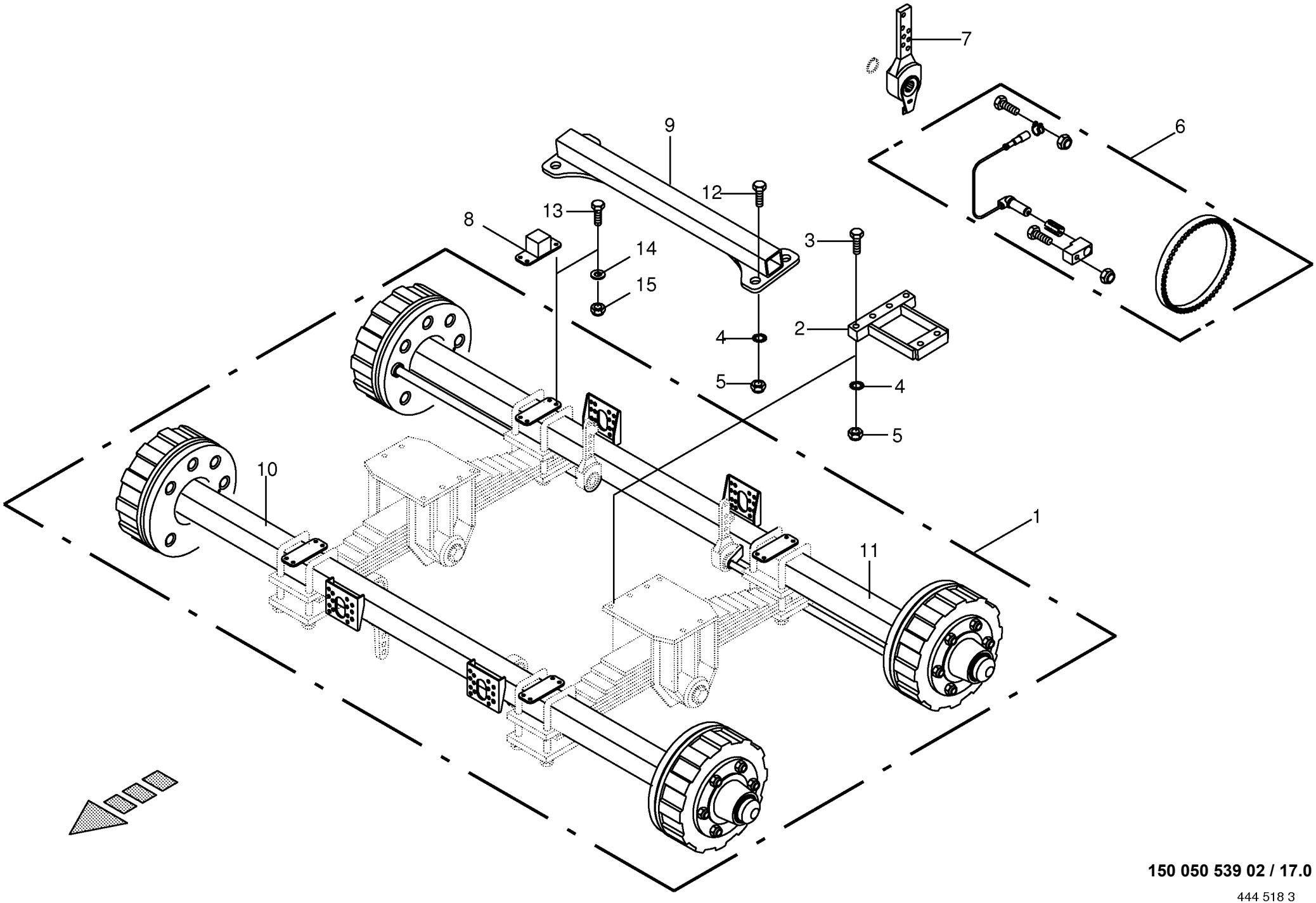

150 050 539 02 / 17.0

444 518 3

Tandemaggregat - starr -ADR **Tandem axle assy** **Collection essieu tandem**					858001 - 883280	890 HS	1270 HS	1290 HS	890 HS - XC	1270 HS - XC	1290 HS - XC	**150 050 539 02** 444 518 3 **17.0**
Pos.	ID-Nr.	Benennung	Description	Description	Masch.-Nr-							Bemerkung/Remarks/Remarque
1	00 950 370 2	Tandemaggregat -nur auf Anfrage	Tandem axle assy -on request only	Collection essieu tandem - uniquement sur demande		x			x			
2	00 286 151 3	Distanzstück	Spacer	Pièce d'entretoisement		x			x			17"
3	00 900 380 1	6kt-Schraube	Hex head bolt	Boulon tête hex		x			x			M 20 X 60
	00 901 127 0	6kt-Schraube	Hex head bolt	Boulon tête hex		x			x			M 20 X 130
4	00 909 913 1	Sperrkantscheibe	Detent edged washer	Disque à bord d'arrêt		x			x			SKM 20
5	00 908 721 0	Sicherungsmutter	Locknut	Écrou hex		x			x			M 20
6	00 951 368 0	ABS -Satz	ABS -Set	ABS -Bloc		x			x			
7	00 951 894 0	Gestängesteller	Rod control	Element de commande		x			x			127 / 152 / 178 / 203 L
8	20 071 701 0	Anschlag	Limit stop	Butée		x			x			
9	00 288 840 0	Verbindungsstrebe	Linking strut	Etai de liaison		x			x			
10	00 950 627 1	Bremsachse -kpl.	Brake axle -cpl.	Essieu -cpl.		x			x			8/220/275 2040 310E
11	00 950 628 1	Bremsachse -kpl.	Brake axle -cpl.	Essieu -cpl.		x			x			8/220/275 2040 310E
12	00 900 382 1	6kt-Schraube	Hex head bolt	Boulon tête hex		x			x			M 20 X 70
	00 901 512 0	6kt-Schraube	Hex head bolt	Boulon tête hex		x			x			M 20 X 110
	00 901 127 0	6kt-Schraube	Hex head bolt	Boulon tête hex		x			x			M 20 X 130
13	00 900 636 0	6kt-Schraube	Hex head bolt	Boulon tête hex		x			x			M 10 X 25
14	00 910 414 0	Scheibe	Washer	Rondelle		x			x			10,5 X 21 X 2
15	00 908 758 0	Sicherungsmutter	Locknut	Écrou hex		x			x			M 10

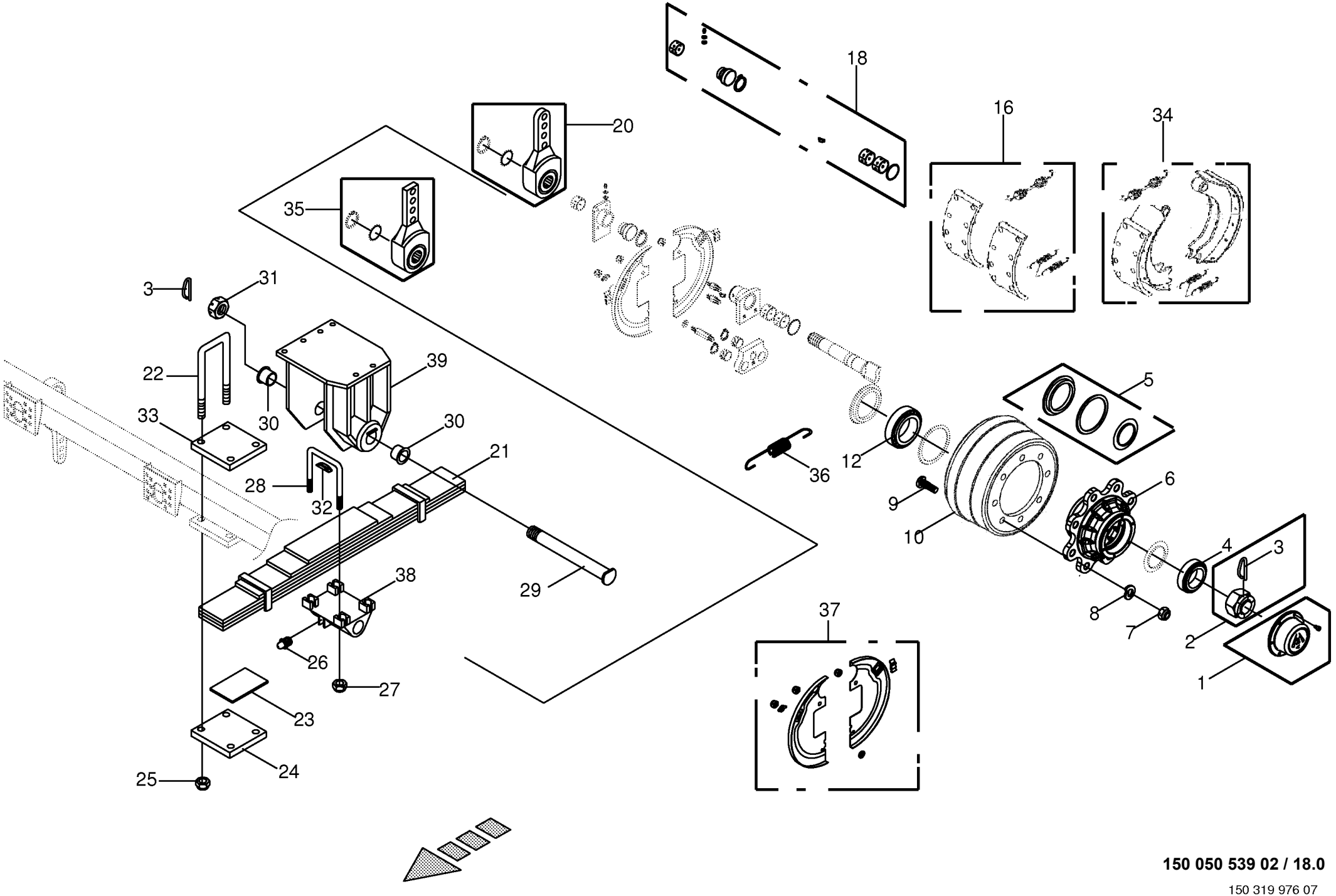

150 050 539 02 / 18.0

150 319 976 07

Bremstrommel / Blattfeder kpl. -ADR **Brake drum / Plate spring** **Moyeu tambour / Ressort a'lame**					858001 - 883280	890 HS	1270 HS	1290 HS	890 HS - XC	1270 HS - XC	1290 HS - XC	**150 050 539 02** 150 319 976 7 **18.0**
Pos.	ID-Nr.	Benennung	Description	Description	Masch.-Nr-							Bemerkung/Remarks/Remarque
1	27 001 143 1	Radkappe -pro Tandemaggregat	Wheel cap -per tandem axle assy	Chapeau de roue -par collection essieu tandem		4			4			Rd. 124
2	00 951 397 2	Kronenmutter -pro Tandemaggregat	Castellated nut -per tandem axle assy	Ecrou crenele plat -par collection essieu tandem		4			4			M 48 X 1,5
3	00 951 328 0	Splint	Cotter pin	Goupille fendue		x			x			5 X 90
4	00 932 141 0	Kegelrollenlager	Taper roller bearing	Roulement à rouleaux coniques		x			x			32212
5	27 001 144 0	Dichtungssatz -pro Tandemaggregat	Sealing set -per tandem axle assy	Jeu de joints -par collection essieu tandem		4			4			
6	27 001 145 0	Radnabe -pro Tandemaggregat	Hub f. axle -per tandem axle assy	Moyeu de roue -par collection essieu tandem		4			4			8/221/275
7	00 908 053 0	6kt-Mutter	Hex nut	Écrou hex		x			x			M 20 X 1,5
8	00 910 216 0	Federring	Spring washer	Rondelle elastique		x			x			C 20,5
9	00 951 418 2	Riffelbolzen -pro Tandemaggregat	Wheel pin -per tandem axle assy	Boulon de fix.de roue -par collection essieu tandem		32			32			M 20 X 1,5 X 80
10	00 951 422 0	Bremstrommel -pro Tandemaggregat	Brake drum -per tandem axle assy	Moyeu tambour -par collection essieu tandem		4			4			300 X 100 Geteilt
12	00 932 159 0	Kegelrollenlager	Taper roller bearing	Roulement à rouleaux coniques		x			x			32 215
16	27 001 138 0	Bremsbelag -pro Tandemaggregat	Brake lining -per tandem axle assy	Machoire de frein -par collection essieu tandem		4			4			
18	00 951 399 1	Set -pro Tandemaggregat	Kit -per tandem axle assy	Kit -par collection essieu tandem		4			4			
20	27 001 140 0	Gestängesteller -hinten	Rod control -back	Element de commande -derrière		2			2			
21	00 951 437 0	Blattfeder -6 lagig	Plate spring -6 ply	Ressort à lames -composé de 6 couches		x			x			
22	00 951 441 0	Federbügel	Spring bow	Rondelle		x			x			M 18 X 1,5
23	00 951 443 0	Achsplatte	Axle plate	Plaque d'axe		x			x			
24	00 951 442 0	Zwischenlage	Interlayer	Fourrure de remplissage		x			x			
25	00 908 712 0	Sicherungsmutter	Locknut	Écrou hex		x			x			M 18 X 1,5
26	00 919 105 0	Kegelschmiernippel	Grease niple	Graisseur à cone		x			x			AM 8 X 1
27	00 908 054 0	Sicherungsmutter	Locknut	Écrou hex		x			x			M 27 X 2
28	00 951 438 0	Federbügel	Spring bow	Rondelle		x			x			M 27 X 2
29	00 951 440 0	Lagerbolzen	Bearing bolt	Boulon d'appui		x			x			M 45 X 2,5
30	00 951 439 0	Kragenbuchse	Collar socket	Douille à col		x			x			Rd. 70
31	00 951 436 0	Kronenmutter	Castellated nut	Ecrou crenele plat		x			x			M 45 X 2,5
32	27 001 134 0	Auflage	Plating	Tirage		x			x			
33	27 001 142 0	Zwischenlage	Interlayer	Fourrure de remplissage		x			x			
34	27 001 139 0	Bremsbacke -pro Tandemaggregat	Brake shoe -per tandem axle assy	Machoire de frein -par collection essieu tandem		4			4			300 X 100
35	27 001 141 0	Gestängesteller -vorne	Rod control -front	Element de commande -devant		2			2			

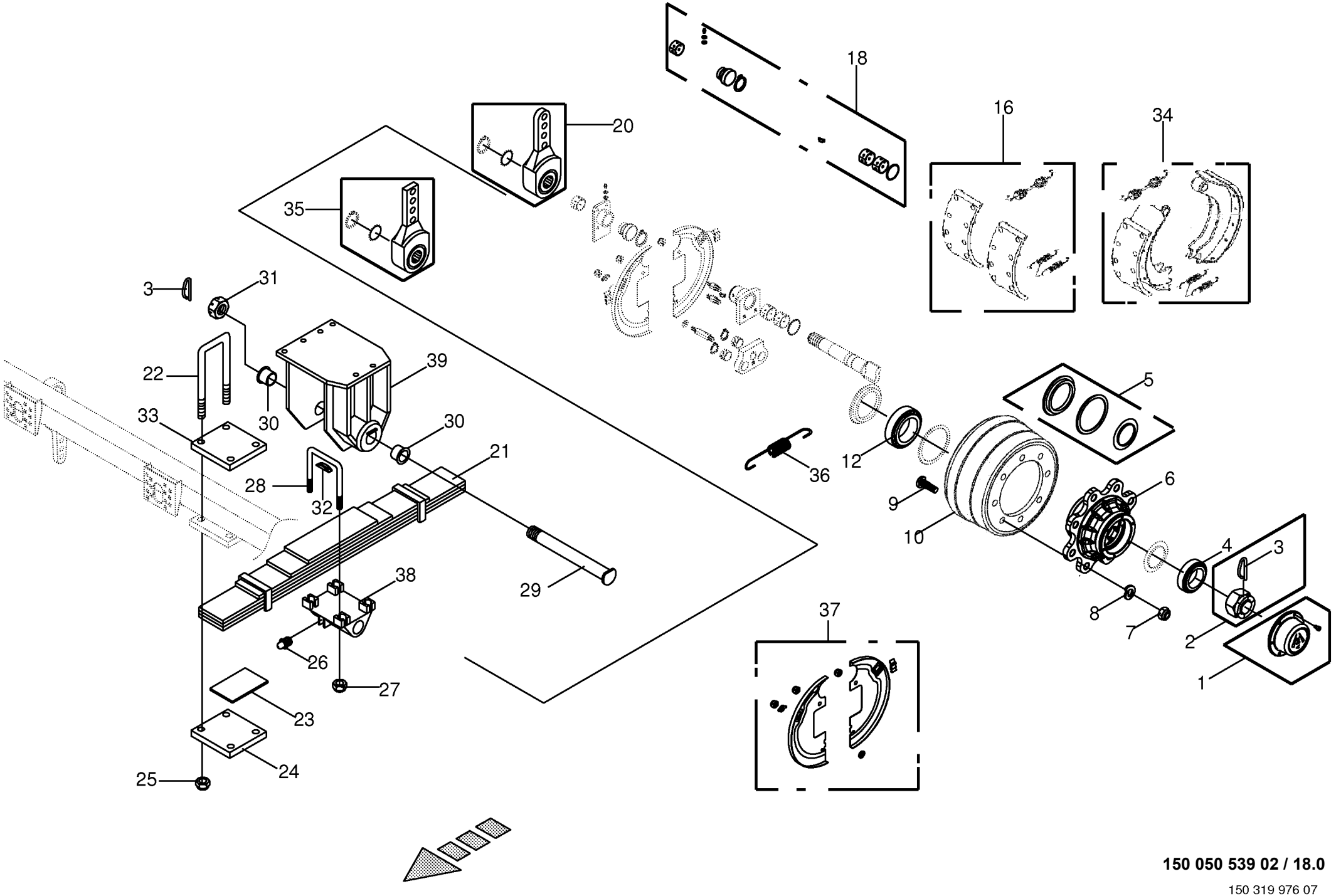

150 050 539 02 / 18.0

150 319 976 07

Bremstrommel / Blattfeder kpl. -ADR **Brake drum / Plate spring** **Moyeu tambour / Ressort a'lame**					858001 - 883280	890 HS	1270 HS	1290 HS	890 HS - XC	1270 HS - XC	1290 HS - XC	**150 050 539 02** 150 319 976 7 **18.0**
Pos.	ID-Nr.	Benennung	Description	Description	Masch.-Nr-							Bemerkung/Remarks/Remarque
36	00 951 408 0	Zugfeder -pro Tandemaggregat	Tension spring -per tandem axle assy	Ressort de traction -par collection essieu tandem		4			4			3,5 X 30 X 175
37	27 006 894 0	Schutzblech -pro Tandemaggregat	Guard plate -per tandem axle assy	Garde-boue -par collection essieu tandem		4			4			
38	27 007 067 0	Achslagerbock	Axle bearing block	Chevalet support d'essieu		2			2			
39	27 008 507 0	Achslagerbock	Axle bearing block	Chevalet support d'essieu		2			2			

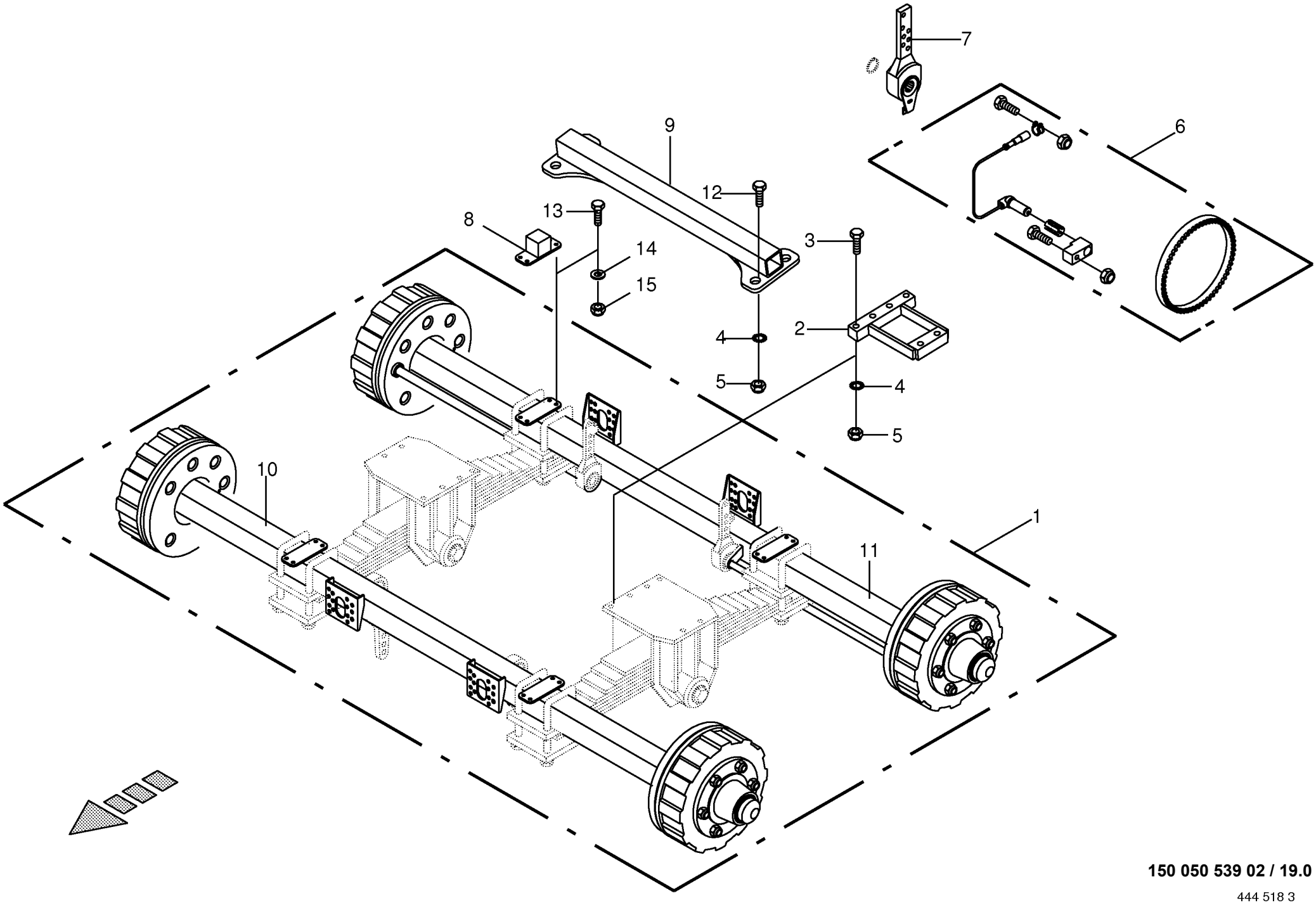

150 050 539 02 / 19.0

444 518 3

Tandemaggregat - starr -ADR **Tandem axle assy** **Collection essieu tandem**					858001 - 883280	890 HS	1270 HS	1290 HS	890 HS - XC	1270 HS - XC	1290 HS - XC	**150 050 539 02** 444 518 3 **19.0**
Pos.	ID-Nr.	Benennung	Description	Description	Masch.-Nr-							Bemerkung/Remarks/Remarque
1	00 950 365 5	Tandemaggregat	Tandem axle assy	Collection essieu tandem			x	x		x	x	
2	00 286 151 3	Distanzstück	Spacer	Pièce d'entretoisement			x	x		x	x	17"
3	00 900 380 1	6kt-Schraube	Hex head bolt	Boulon tête hex			x	x		x	x	M 20 X 60
	00 901 127 0	6kt-Schraube	Hex head bolt	Boulon tête hex			x	x		x	x	M 20 X 130
4	00 909 913 1	Sperrkantscheibe	Detent edged washer	Disque à bord d'arrêt			x	x		x	x	SKM 20
5	00 908 721 0	Sicherungsmutter	Locknut	Écrou hex			x	x		x	x	M 20
6	00 951 368 0	ABS -Satz	ABS -Set	ABS -Bloc			x	x		x	x	
7	00 951 894 0	Gestängesteller	Rod control	Element de commande			x	x		x	x	127 / 152 / 178 / 203 L
8	20 071 701 0	Anschlag	Limit stop	Butée			x	x		x	x	
9	00 288 850 0	Verbindungsstrebe	Linking strut	Etai de liaison			x	x		x	x	
10	27 003 610 0	Bremsachse -kpl.	Brake axle -cpl.	Essieu -cpl.			x	x		x	x	8/220/275 2250 314E
11	27 003 611 0	Bremsachse -kpl.	Brake axle -cpl.	Essieu -cpl.			x	x		x	x	8/220/275 2250 314E
12	00 900 382 1	6kt-Schraube	Hex head bolt	Boulon tête hex			x	x		x	x	M 20 X 70
	00 901 512 0	6kt-Schraube	Hex head bolt	Boulon tête hex			x	x		x	x	M 20 X 110
	00 901 127 0	6kt-Schraube	Hex head bolt	Boulon tête hex			x	x		x	x	M 20 X 130
13	00 900 636 0	6kt-Schraube	Hex head bolt	Boulon tête hex			x	x		x	x	M 10 X 25
14	00 910 414 0	Scheibe	Washer	Rondelle			x	x		x	x	10,5 X 21 X 2
15	00 908 758 0	Sicherungsmutter	Locknut	Écrou hex			x	x		x	x	M 10

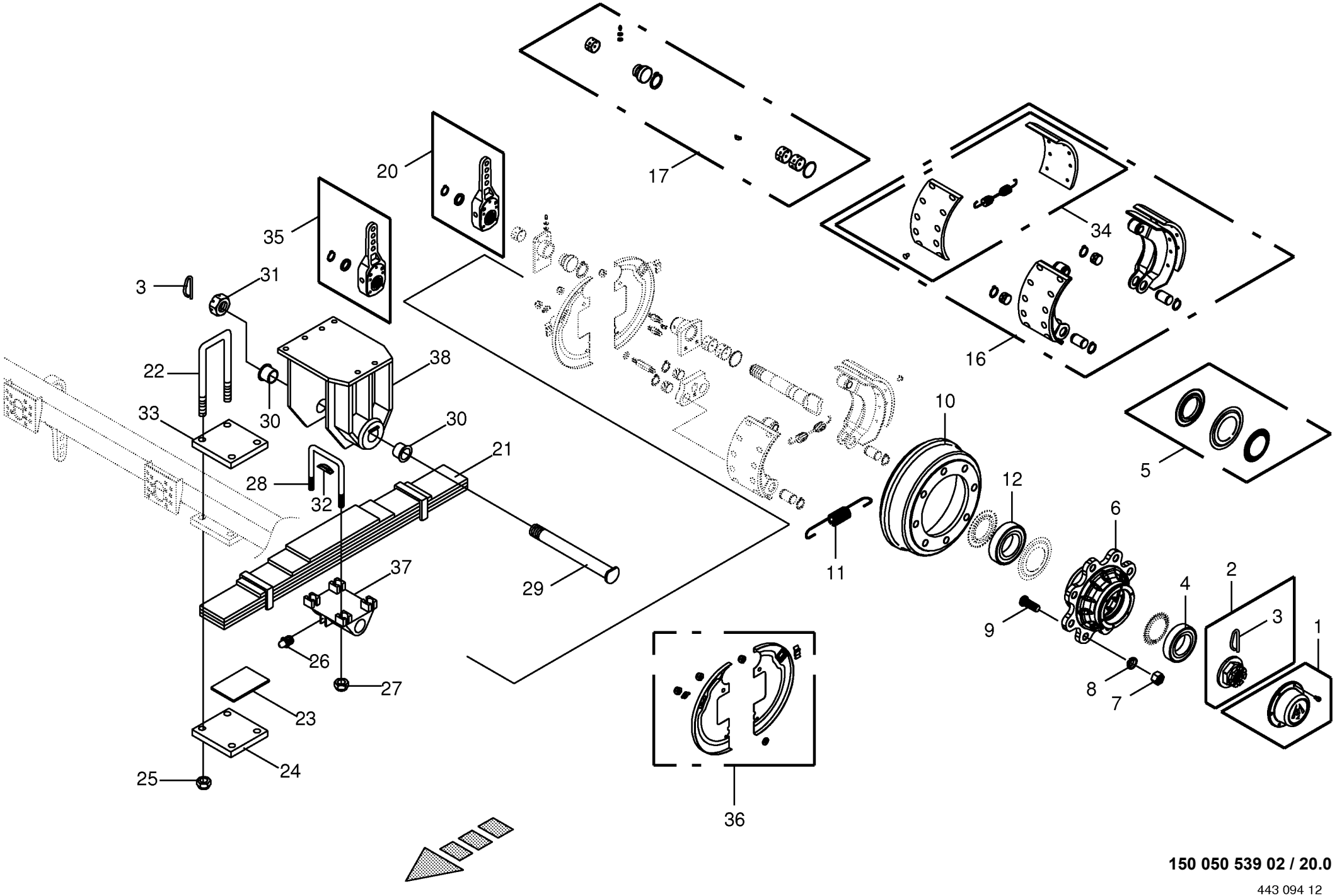

150 050 539 02 / 20.0

443 094 12

Bremstrommel / Blattfeder kpl. -ADR **Brake drum / Plate spring** **Moyeu tambour / Ressort a'lame**					858001 - 883280	890 HS	1270 HS	1290 HS	890 HS - XC	1270 HS - XC	1290 HS - XC	**150 050 539 02** 443 094 12 **20.0**
Pos.	ID-Nr.	Benennung	Description	Description	Masch.-Nr-							Bemerkung/Remarks/Remarque
1	27 001 143 1	Radkappe -pro Tandemaggregat	Wheel cap -per tandem axle assy	Chapeau de roue -par collection essieu tandem			4	4		4	4	Rd. 124
2	00 951 397 2	Kronenmutter -pro Tandemaggregat	Castellated nut -per tandem axle assy	Ecrou crenele plat -par collection essieu tandem			4	4		4	4	M 48 X 1,5
3	00 951 328 0	Splint	Cotter pin	Goupille fendue			x	x		x	x	5 X 90
4	00 932 141 0	Kegelrollenlager	Taper roller bearing	Roulement à rouleaux coniques			x	x		x	x	32212
5	27 001 144 0	Dichtungssatz -pro Tandemaggregat	Sealing set -per tandem axle assy	Jeu de joints -par collection essieu tandem			4	4		4	4	
6	27 001 145 0	Radnabe -pro Tandemaggregat	Hub f. axle -per tandem axle assy	Moyeu de roue -par collection essieu tandem			4	4		4	4	8/221/275
7	00 908 053 0	6kt-Mutter	Hex nut	Écrou hex			x	x		x	x	M 20 X 1,5
8	00 910 216 0	Federring	Spring washer	Rondelle elastique			x	x		x	x	C 20,5
9	00 951 418 2	Riffelbolzen -pro Tandemaggregat	Wheel pin -per tandem axle assy	Boulon de fix.de roue -par collection essieu tandem			32	32		32	32	M 20 X 1,5 X 80
10	27 003 606 0	Bremstrommel -pro Tandemaggregat	Brake drum -per tandem axle assy	Moyeu tambour -par collection essieu tandem			4	4		4	4	300 X 135 geteilt
11	00 951 408 0	Zugfeder -pro Tandemaggregat	Tension spring -per tandem axle assy	Ressort de traction -par collection essieu tandem			4	4		4	4	3,5 X 30 X 175
12	00 932 159 0	Kegelrollenlager	Taper roller bearing	Roulement à rouleaux coniques			x	x		x	x	32 215
16	00 951 401 1	Bremsbacke -pro Tandemaggregat	Brake shoe -per tandem axle assy	Machoire de frein -par collection essieu tandem			4	4		4	4	300 X 135
17	00 951 399 1	Set -pro Tandemaggregat	Kit -per tandem axle assy	Kit -par collection essieu tandem			4	4		4	4	
20	27 001 141 0	Gestängesteller -hinten	Rod control -back	Element de commande -derrière			2	2		2	2	
21	00 951 437 0	Blattfeder -6 lagig	Plate spring -6 ply	Ressort à lames -composé de 6 couches			x	x		x	x	
22	00 951 441 0	Federbügel	Spring bow	Rondelle			x	x		x	x	M 18 X 1,5
23	00 951 443 0	Achsplatte	Axle plate	Plaque d'axe			x	x		x	x	
24	00 951 442 0	Zwischenlage	Interlayer	Fourrure de remplissage			x	x		x	x	
25	00 908 712 0	Sicherungsmutter	Locknut	Écrou hex			x	x		x	x	M 18 X 1,5
26	00 919 105 0	Kegelschmiernippel	Grease niple	Graisseur à cone			x	x		x	x	AM 8 X 1
27	00 908 054 0	Sicherungsmutter	Locknut	Écrou hex			x	x		x	x	M 27 X 2
28	00 951 438 0	Federbügel	Spring bow	Rondelle			x	x		x	x	M 27 X 2
29	00 951 440 0	Lagerbolzen	Bearing bolt	Boulon d'appui			x	x		x	x	M 45 X 2,5
30	00 951 439 0	Kragenbuchse	Collar socket	Douille à col			x	x		x	x	Rd. 70
31	00 951 436 0	Kronenmutter	Castellated nut	Ecrou crenele plat			x	x		x	x	M 45 X 2,5
32	27 001 134 0	Auflage	Plating	Tirage			x	x		x	x	
33	27 001 142 0	Zwischenlage	Interlayer	Fourrure de remplissage			x	x		x	x	

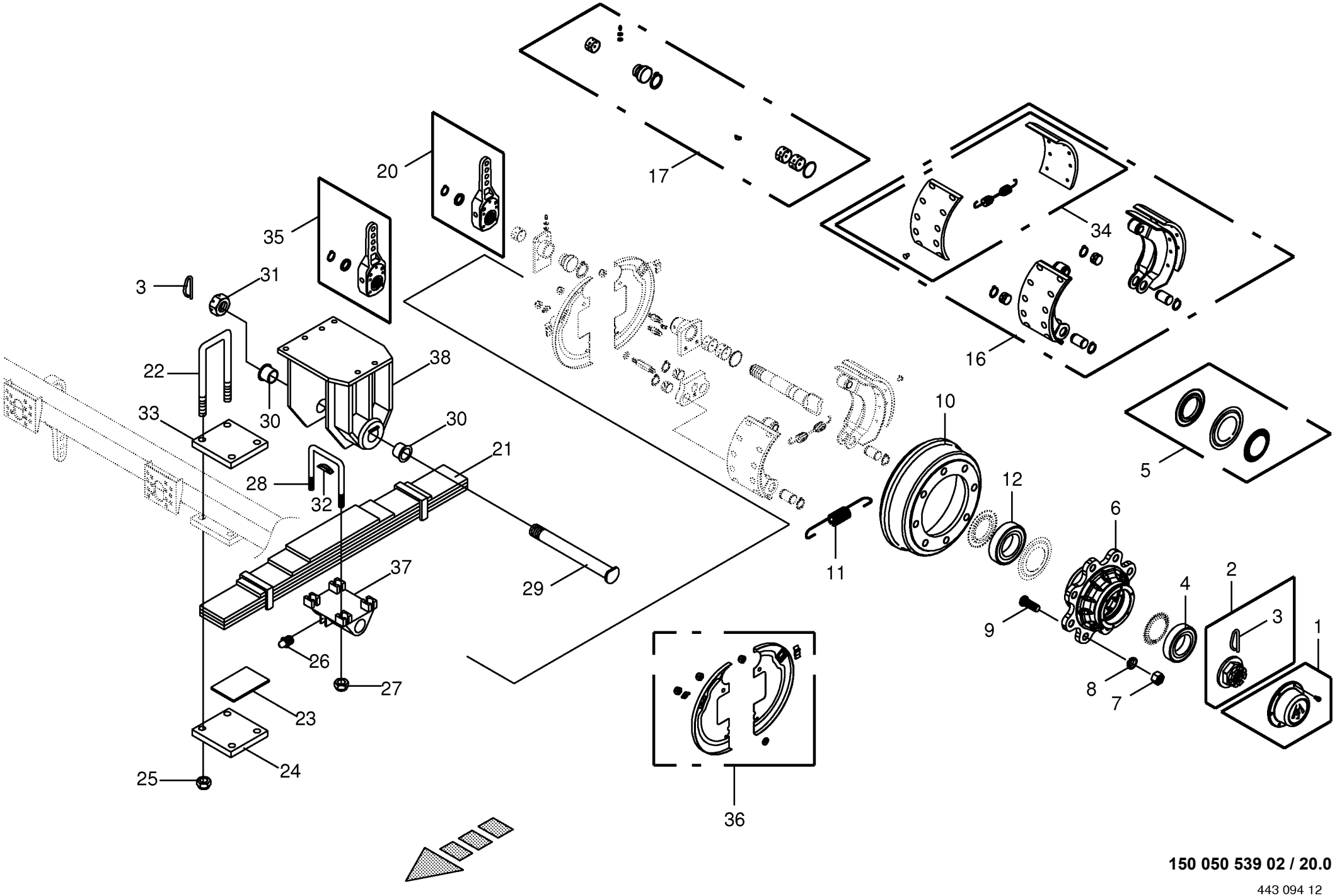

150 050 539 02 / 20.0

443 094 12

Bremstrommel / Blattfeder kpl. -ADR **Brake drum / Plate spring** **Moyeu tambour / Ressort a'lame**					858001 - 883280	890 HS	1270 HS	1290 HS	890 HS - XC	1270 HS - XC	1290 HS - XC	**150 050 539 02** 443 094 12 **20.0**
Pos.	ID-Nr.	Benennung	Description	Description	Masch.-Nr-							Bemerkung/Remarks/Remarque
34	27 003 592 0	Bremsbelag -pro Tandemaggregat	Brake lining -per tandem axle assy	Machoire de frein -par collection essieu tandem			4	4		4	4	
35	27 001 140 0	Gestängesteller -vorne	Rod control -front	Element de commande -devant			2	2		2	2	
36	27 006 894 0	Schutzblech -pro Tandemaggregat	Guard plate -per tandem axle assy	Garde-boue -par collection essieu tandem			4	4		4	4	
37	27 007 067 0	Achslagerbock	Axle bearing block	Chevalet support d'essieu			2	2		2	2	
38	27 008 507 0	Achslagerbock	Axle bearing block	Chevalet support d'essieu			2	2		2	2	

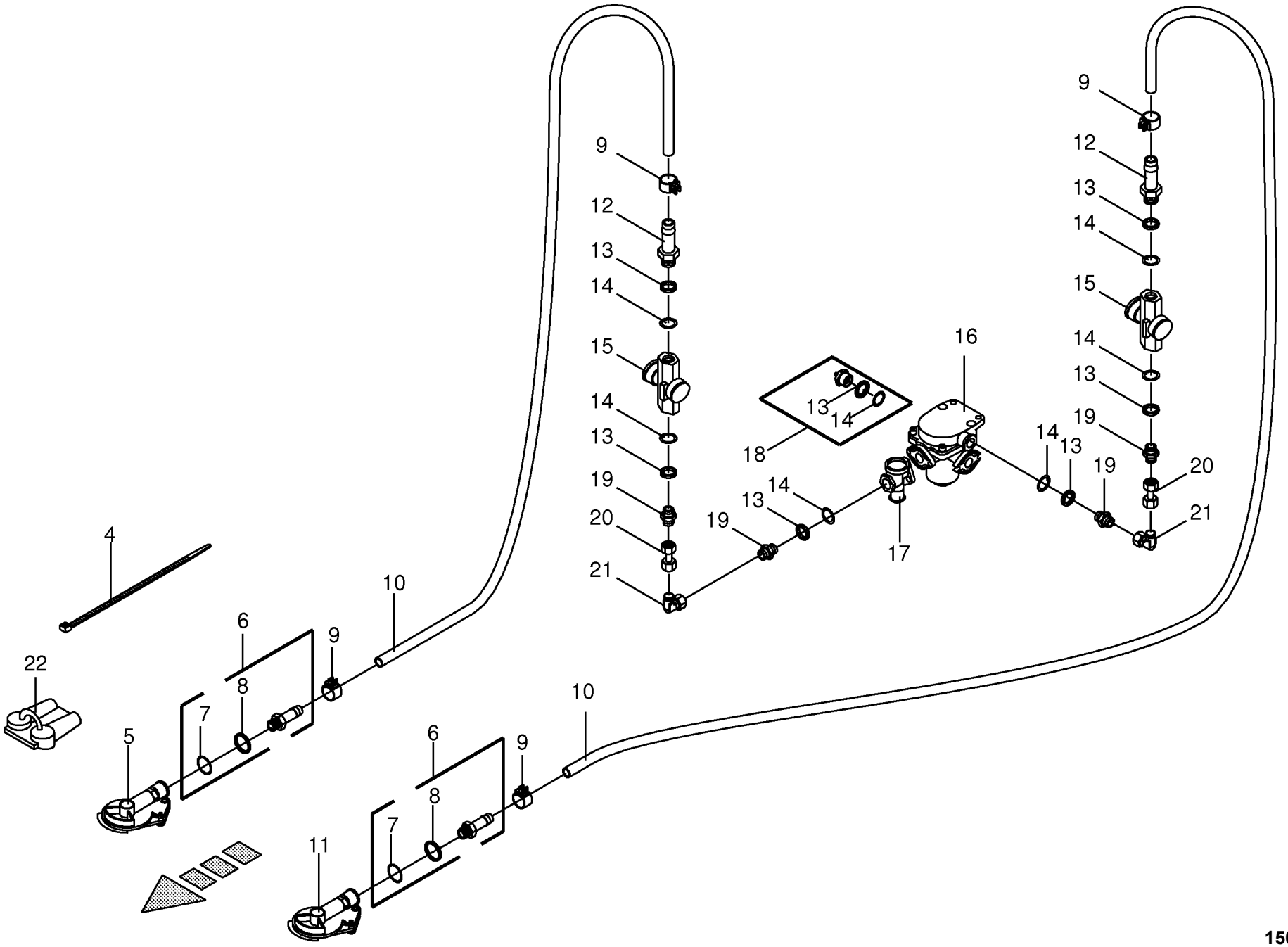

150 050 539 02 / 21.0

444 513 5

Druckluftbremsanlage - Kupplung-Bremsv. **Air pressure brake fitting** **Frein pneumatique**					858001 - 883280	890 HS	1270 HS	1290 HS	890 HS - XC	1270 HS - XC	1290 HS - XC	**150 050 539 02** 444 513 5 **21.0**
Pos.	ID-Nr.	Benennung	Description	Description	Masch.-Nr-							Bemerkung/Remarks/Remarque
4	00 922 671 1	Kabelbinder	Cable band	Collier de serrage		x	x	x	x	x	x	Lg.= 300
5	00 945 012 0	Kupplungskopf -rot	Clutch head -red	Tête d'accouplement -rouge		x	x	x	x	x	x	
6	00 945 485 0	Schlauchstutzen	Hose connector	Raccord d'haute		x	x	x	x	x	x	M 16 X 1,5
7	00 945 084 0	O-Ring	O-ring	Joint torique		x	x	x	x	x	x	15 X 2
8	00 945 083 0	Druckring	Thrust ring	Anneau de pression		x	x	x	x	x	x	M 16
9	00 945 086 0	Schlauchschelle	Hose clamp	Collier de serrage de tuyau		x	x	x	x	x	x	S 18 / 12
10	00 945 085 0	Schlauch -Id.-Nr.= 1m	Hose -Id.-no.= 1m	Tuyau -Id.-no.= 1m		x	x	x	x	x	x	Rd. 11 / 18
11	00 945 000 0	Kupplungskopf -gelb	Clutch head -yellow	Tête d'accouplement -jaune		x	x	x	x	x	x	
12	00 945 518 0	Schlauchstutzen	Hose connector	Raccord d'haute		x	x	x	x	x	x	M 22 X 1,5
13	00 945 088 0	Druckring	Thrust ring	Anneau de pression		x	x	x	x	x	x	M 22
14	00 945 089 0	O-Ring	O-ring	Joint torique		x	x	x	x	x	x	20,3 X 2,4
15	00 945 014 0	Luftfilter	Air filter	Filtre à air		x	x	x	x	x	x	M 22 X 1,5
16	00 945 420 0	Anhängerbremsventil	Trailer coupling brake valve	Robinet de freinage		x	x	x	x	x	x	
17	00 945 358 0	Löseventil	Release valve	Soupape de desserrage		x	x	x	x	x	x	
18	00 945 488 0	Hohlschraube	Hollow screw	Vis creuse		x	x	x	x	x	x	M 22 X 1,5
19	00 920 911 1	Einschraubstutzen	Male connector	Raccord filet		x	x	x	x	x	x	L 15
20	00 230 744 0	Doppelnippel	Double nipple	Double raccord		x	x	x	x	x	x	L 15
21	00 921 065 1	Winkelstutzen	Angle lug	Jarret tubulure		x	x	x	x	x	x	L 15
22	27 000 305 0	Kupplungskopf -optional	Clutch head -optional	Tête d'accouplement -optionnel		x	x	x	x	x	x	M 16 X 1,5

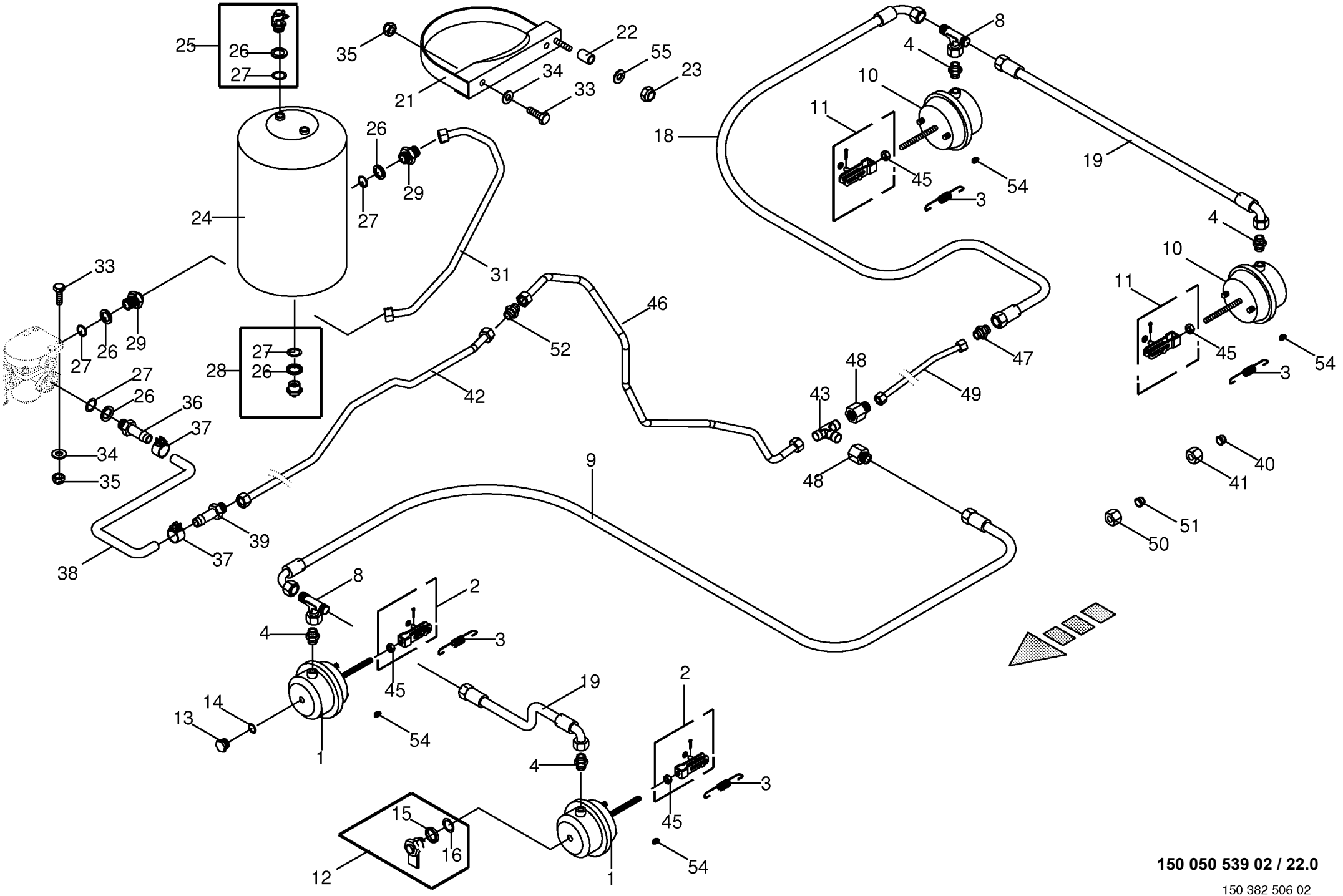

150 050 539 02 / 22.0

150 382 506 02

Druckluftbremsanlage - Bremsv.-Tandemagg **Air pressure brake fitting** **Frein pneumatique**					858001 - 883280	890 HS	1270 HS	1290 HS	890 HS - XC	1270 HS - XC	1290 HS - XC	**150 050 539 02** 150 382 506 2 **22.0**
Pos.	ID-Nr.	Benennung	Description	Description	Masch.-Nr-							Bemerkung/Remarks/Remarque
1	00 945 158 1	Membran-Zylinder -vorne	Cylinder membr. -front	Plancher complet -devant		x	x		x	x		Typ 12
	27 004 802 0	Faltenbalg	Bellows	Soufflet		x	x		x	x		Typ 12
	00 945 157 0	Membran-Zylinder -vorne	Cylinder membr. -front	Plancher complet -devant				x			x	Typ 16
2	00 945 370 1	Beipack	Kit included	Kit inclus		x	x	x	x	x	x	Typ 12
3	00 940 453 0	Zugfeder	Tension spring	Ressort de traction		x	x	x	x	x	x	3,2 X 28,2 X 118
4	00 921 060 2	Einschraubstutzen	Male connector	Raccord filet		x	x	x	x	x	x	L 12 MB
8	00 921 077 1	T-Stutzen	T connector	Raccord T réglable		x	x	x	x	x	x	M 18 X 1,5
9	00 920 083 0	Hochdruckschlauchleitung	High pressure hose line	Conduite de tuyau haute pression		x			x			Lg.= 750
	00 920 061 1	Hochdruckschlauchleitung	High pressure hose line	Conduite de tuyau haute pression			x	x		x	x	Lg.= 850
10	00 945 159 1	Membran-Zylinder -hinten	Cylinder membr. -back	Plancher complet -derrière		x	x		x	x		Typ 9
	27 004 801 0	Faltenbalg	Bellows	Soufflet		x	x		x	x		Typ 9
	00 945 158 1	Membran-Zylinder -hinten	Cylinder membr. -back	Plancher complet -derrière				x			x	Typ 12
	27 004 802 0	Faltenbalg	Bellows	Soufflet				x			x	Typ 12
11	00 945 399 1	Beipack	Kit included	Kit inclus		x	x	x	x	x	x	Typ 9
12	00 945 151 2	Prüfanschluss	Connection for testing instr.	Racc. pour appareil de contrôl		x	x	x	x	x	x	M16 X 1,5
13	00 906 007 1	Verschlussschraube	Screw plug	Bouchon fileté		x	x	x	x	x	x	M 16 X 1,5
14	00 937 721 0	Dichtring	Gasket ring	Bague d'étanchéité		x	x	x	x	x	x	A 16 X 22
15	00 945 083 0	Druckring	Thrust ring	Anneau de pression		x	x	x	x	x	x	M 16
16	00 945 084 0	O-Ring	O-ring	Joint torique		x	x	x	x	x	x	15 X 2
18	00 920 061 1	Hochdruckschlauchleitung	High pressure hose line	Conduite de tuyau haute pression		x	x	x	x	x	x	Lg.= 850
19	00 920 972 0	Hochdruckschlauchleitung	High pressure hose line	Conduite de tuyau haute pression		x			x			Lg.= 500
	00 920 061 1	Hochdruckschlauchleitung	High pressure hose line	Conduite de tuyau haute pression			x	x		x	x	Lg.= 850
21	00 944 915 0	Spannband	Tension band	Collier tendeur		x	x	x	x	x	x	Rd. 396
22	00 152 201 0	HUELSE RO.17.2X2.35X20	CASING	DOUILLE		x	x	x	x	x	x	17,2 X 2,35 X 20
23	00 908 701 0	Sicherungsmutter	Locknut	Écrou hex		x	x	x	x	x	x	M 12
24	00 945 106 0	Druckluftbehälter	Air pressure container	Reservoir a air comprime		x	x	x	x	x	x	60 Ltr.
25	00 945 068 3	Prüfanschluss	Connection for testing instr.	Racc. pour appareil de contrôl		x	x	x	x	x	x	M 22 X 1,5/M 16 X 1,5
26	00 945 088 0	Druckring	Thrust ring	Anneau de pression		x	x	x	x	x	x	M 22
27	00 945 089 0	O-Ring	O-ring	Joint torique		x	x	x	x	x	x	20,3 X 2,4
28	00 945 067 1	Entwässerungsventil	Drain valve	Soupape de vidange d'eau		x	x	x	x	x	x	M 22 X 1,5
29	00 920 911 1	Einschraubstutzen	Male connector	Raccord filet		x	x	x	x	x	x	L 15
31	20 071 707 0	Hydraulikleitung -inkl.	Hydraulic line -incl. nozzle disc	Ligne hydraulique -incl. écrou de		x	x	x	x	x	x	15 X 1,5
		Überwurfmutter, Schneidring	cap, cutting ring	buse-pastille, baque coupante								
33	00 900 637 0	6kt-Schraube	Hex head bolt	Boulon tête hex		x	x	x	x	x	x	M 10 X 30
34	00 910 414 0	Scheibe	Washer	Rondelle		x	x	x	x	x	x	10,5 X 21 X 2
35	00 908 758 0	Sicherungsmutter	Locknut	Écrou hex		x	x	x	x	x	x	M 10
36	00 945 486 0	Schlauchstutzen	Hose connector	Raccord d'haute		x	x	x	x	x	x	M 22 X 1,5
37	00 945 086 0	Schlauchschelle	Hose clamp	Collier de serrage de tuyau		x	x	x	x	x	x	S 18 / 12

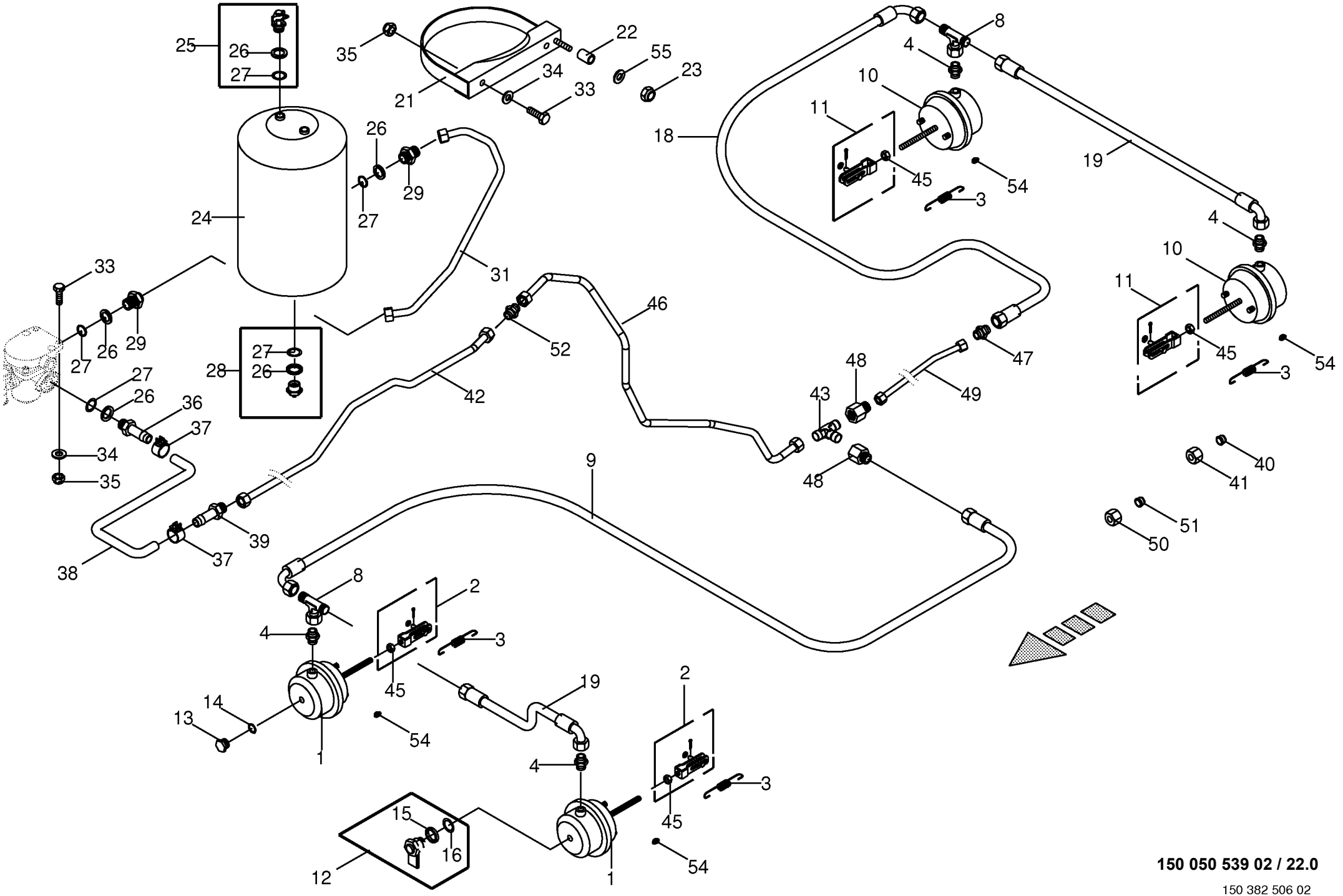

150 050 539 02 / 22.0

150 382 506 02

Druckluftbremsanlage - Bremsv.-Tandemagg **Air pressure brake fitting** **Frein pneumatique**					858001 - 883280	890 HS	1270 HS	1290 HS	890 HS - XC	1270 HS - XC	1290 HS - XC	**150 050 539 02** 150 382 506 2 **22.0**
Pos.	ID-Nr.	Benennung	Description	Description	Masch.-Nr-							Bemerkung/Remarks/Remarque
38	00 945 085 0	Schlauch -Id.-Nr.= 1m	Hose -Id.-no.= 1m	Tuyau -Id.-no.= 1m		x	x	x	x	x	x	Rd. 11 / 18
39	00 945 518 0	Schlauchstutzen	Hose connector	Raccord d'haute		x	x	x	x	x	x	M 22 X 1,5
40	00 921 047 1	Schneidring	Cutting ring	Baque coupante		x	x	x	x	x	x	L 15
41	00 921 043 0	Überwurfmutter	Nozzle disc cap	Écrou de buse-pastille		x	x	x	x	x	x	AL 15
42	20 072 868 0	Hyd.-Leitung 15 x 1,5 x 1107 5 Bögen	hydr. line 15 x 1,5 x 1107	ligne de hydr. 15 x 1,5 x 1107		x	x	x	x	x	x	15 X 1,5
43	00 921 067 1	Winkelstutzen	Angle lug	Jarret tubulure		x	x	x	x	x	x	M 18 X 1,5
45	00 908 013 0	6kt-Mutter	Hex nut	Écrou hex		x	x	x	x	x	x	M 16 X 1,5
46	20 072 869 0	Hyd.-Leitung 15 x 1,5 x 1212 8 Bögen	hydr. line 15 x 1,5 x 1212	ligne de hydr. 15 x 1,5 x 1212		x	x	x	x	x	x	15 X 1,5
47	00 921 054 1	Verbindungsstutzen	Connector	Raccord		x	x	x	x	x	x	M 18 X 1,5
48	00 921 160 1	Reduzier-Verschraubung	Reducer fitting	Réduction		x	x	x	x	x	x	KOR 15 / 12 - PL
49	20 071 507 0	Hyd.-Leitung 12 x 1,5 x 522 1 Bogen	hyd. line 12x1,5x523	hyd. conduite 12x1,5x523		x	x	x	x	x	x	12 X 1,5
50	00 921 206 0	Überwurfmutter	Nozzle disc cap	Écrou de buse-pastille		x	x	x	x	x	x	AL 12
51	00 921 046 1	Schneidring	Cutting ring	Baque coupante		x	x	x	x	x	x	L 12
52	00 921 053 1	Verbindungsstutzen	Connector	Raccord		x	x	x	x	x	x	L 15
54	00 925 056 0	Verschlussstopfen	Sealing plug	Bouchon d'étanchéité		x	x	x	x	x	x	9/6,6 X 4/5,2
55	00 910 506 1	Scheibe	Washer	Rondelle		x	x	x	x	x	x	13 X 24 X 2,5

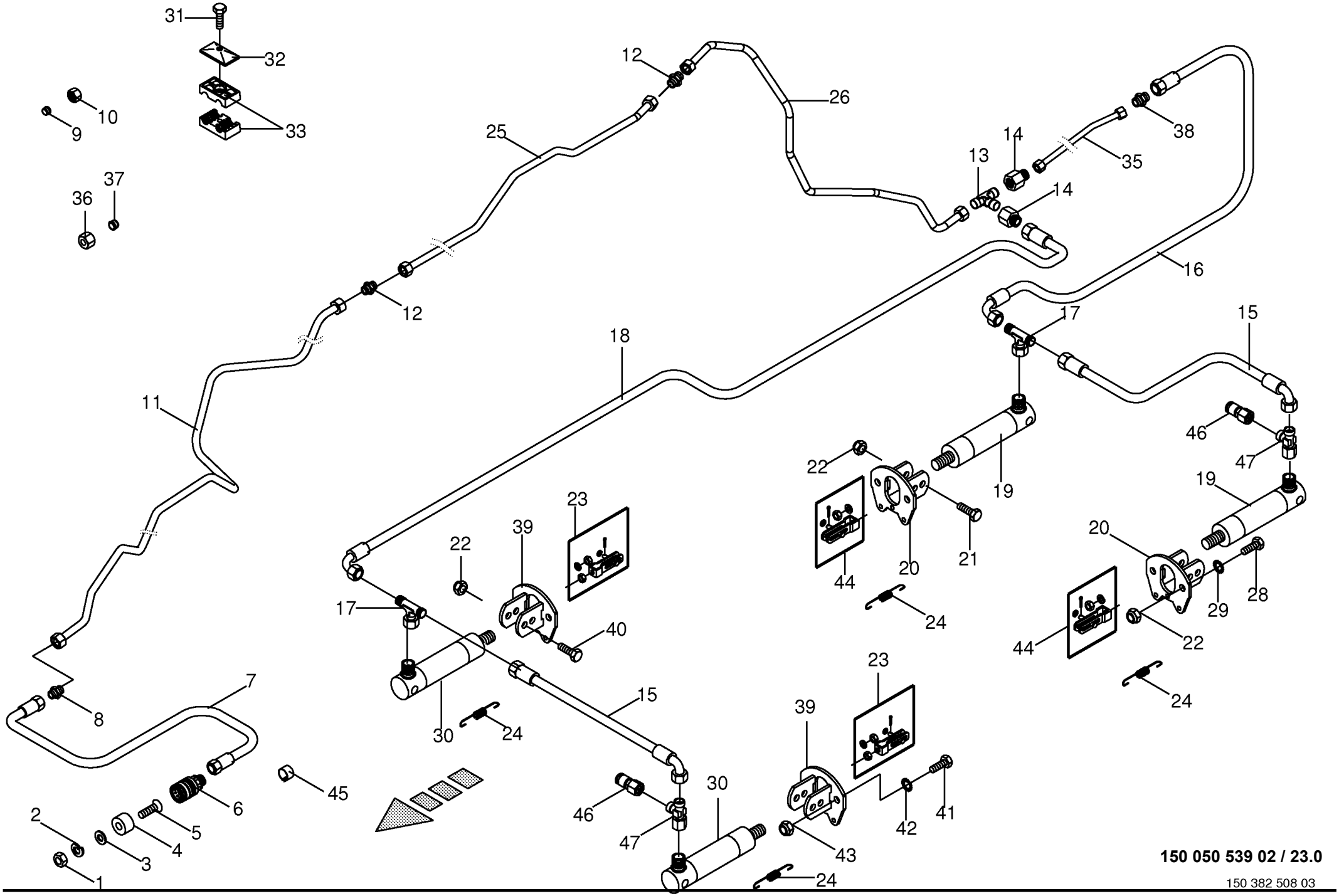

150 050 539 02 / 23.0

150 382 508 03

Hydraulische Bremse **Hydraulic brakes** **Frein hydraulique**					858001 - 883280	890 HS	1270 HS	1290 HS	890 HS - XC	1270 HS - XC	1290 HS - XC	**150 050 539 02** 150 382 508 3 **23.0**
Pos.	ID-Nr.	Benennung	Description	Description	Masch.-Nr-							Bemerkung/Remarks/Remarque
1	00 908 207 1	6kt-Mutter	Hex nut	Écrou hex		x	x	x	x	x	x	M 5
2	00 910 031 0	Federring	Spring washer	Rondelle elastique		x	x	x	x	x	x	B 5
3	00 910 351 1	Scheibe	Washer	Rondelle		x	x	x	x	x	x	6,4 X 18 X 1,6
4	00 187 960 0	Blindstopfen	Blind plug	Plot de remplissage		x	x	x	x	x	x	Rd. 35 X 17
5	00 904 347 1	Senkschraube	Countersunkscrew	Vis à tête fraisée		x	x	x	x	x	x	M 5 X 20
6	00 921 155 0	Kupplungsmuffe	Sleeve	Cache poussiere		x	x	x	x	x	x	M 18 X 1,5
7	00 921 019 1	Hochdruckschlauchleitung	High pressure hose line	Conduite de tuyau haute pression		x	x	x	x	x	x	Lg.= 2200
8	00 920 942 0	Reduzier-Verschraubung	Reducer fitting	Réduction		x	x	x	x	x	x	L 15 / 12
9	00 921 047 1	Schneidring	Cutting ring	Baque coupante		x	x	x	x	x	x	L 15
10	00 921 043 0	Überwurfmutter	Nozzle disc cap	Écrou de buse-pastille		x	x	x	x	x	x	AL 15
11	20 077 300 0	Hyd.-Leitung 15 x 1,5 x 2416 11	Hydraulic Ligne15 x 1,5 x 2416 11	Ligne de hydr.15 x 1,5 x 2416 11		x			x			
		Bögen	Bögen	Bögen								
	20 077 378 0	Hyd.-Leitung 15 x 1,5 x 2301 11	Hydraulic Ligne 15 x 1,5 x 2301 11	Ligne de hydr. 15 x 1,5 x 2301 11			x	x		x	x	
		Bögen	Bögen	Bögen								
12	00 921 053 1	Verbindungsstutzen	Connector	Raccord		x	x	x	x	x	x	L 15
13	00 921 073 1	T-Verbindungsstutzen	T-connector	T-raccord		x	x	x	x	x	x	L 15
14	00 921 160 1	Reduzier-Verschraubung	Reducer fitting	Réduction		x	x	x	x	x	x	KOR 15 / 12 - PL
15	00 920 972 0	Hochdruckschlauchleitung	High pressure hose line	Conduite de tuyau haute pression		x			x			Lg.= 500
	00 920 061 1	Hochdruckschlauchleitung	High pressure hose line	Conduite de tuyau haute pression			x	x		x	x	Lg.= 850
16	00 920 061 1	Hochdruckschlauchleitung	High pressure hose line	Conduite de tuyau haute pression		x	x	x	x	x	x	Lg.= 850
17	00 921 077 1	T-Stutzen	T connector	Raccord T réglable		x	x	x	x	x	x	M 18 X 1,5
18	00 920 083 0	Hochdruckschlauchleitung	High pressure hose line	Conduite de tuyau haute pression		x	x	x	x	x	x	Lg.= 750
19	27 005 960 1	Hydraulikzylinder	Hydraulic cylinder	Vérin hydraulique	858001 - 883250	x			x			Ez 18 X 60/165
	27 005 961 0	Dichtungssatz	Sealing set	Jeu de joints	858001 - 883250	x			x			Ez 18/25
	00 283 231 1	Hydraulikzylinder	Hydraulic cylinder	Vérin hydraulique	883251 -	x			x			Ez 18/25 X 60/165
	00 918 734 1	Dichtungssatz	Sealing set	Jeu de joints	883251 -	x			x			Ez 18/25
	27 005 962 1	Hydraulikzylinder	Hydraulic cylinder	Vérin hydraulique	858001 - 883250		x	x		x	x	Ez 22 X 60/165
	27 005 963 0	Dichtungssatz	Sealing set	Jeu de joints	858001 - 883250		x	x		x	x	Ez 22/25
	00 918 506 0	Hydraulikzylinder	Hydraulic cylinder	Vérin hydraulique	883251 -		x	x		x	x	Ez 22/25 X 60/165
	00 918 802 0	Dichtungssatz	Sealing set	Jeu de joints	883251 -		x	x		x	x	Ez 22/25
20	20 079 357 0	Halter f. Zylinder	Support for cylinder	Support p. vérin		x	x	x	x	x	x	
21	00 901 453 0	6kt-Schraube	Hex head bolt	Boulon tête hex		x	x	x	x	x	x	M 12 X 65
22	00 908 701 0	Sicherungsmutter	Locknut	Écrou hex		x	x	x	x	x	x	M 12
23	00 945 161 1	Beipack	Kit included	Kit inclus		x	x	x	x	x	x	Typ 9
24	00 940 453 0	Zugfeder	Tension spring	Ressort de traction		x	x	x	x	x	x	3,2 X 28,2 X 118
25	20 072 868 0	Hyd.-Leitung 15 x 1,5 x 1107 5	hydr. line 15 x 1,5 x 1107	ligne de hydr. 15 x 1,5 x 1107		x	x	x	x	x	x	15 X 1,5
		Bögen										

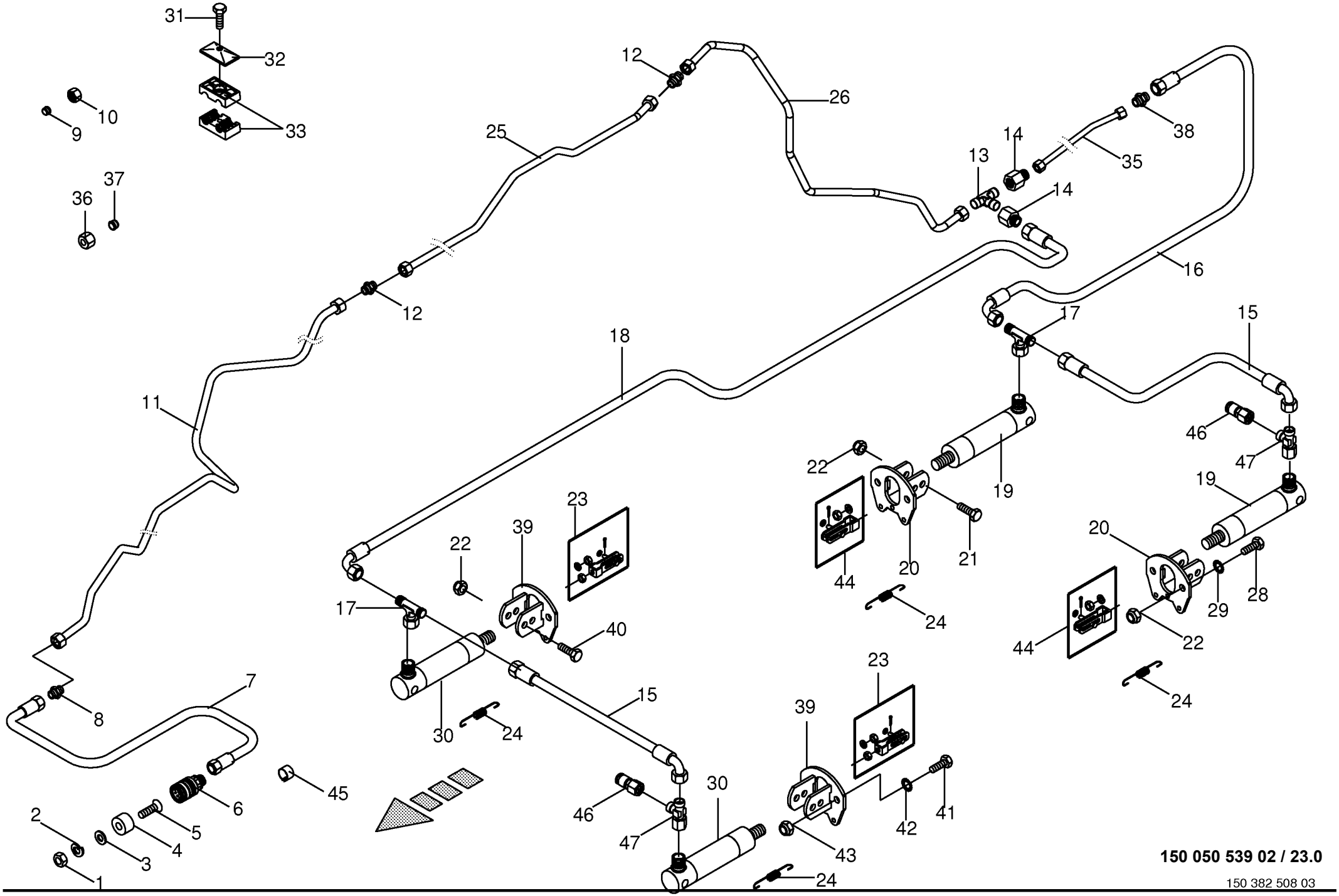

150 050 539 02 / 23.0

150 382 508 03

Hydraulische Bremse **Hydraulic brakes** **Frein hydraulique**					858001 - 883280	890 HS	1270 HS	1290 HS	890 HS - XC	1270 HS - XC	1290 HS - XC	**150 050 539 02** 150 382 508 3 **23.0**
Pos.	ID-Nr.	Benennung	Description	Description	Masch.-Nr-							Bemerkung/Remarks/Remarque
26	20 072 869 0	Hyd.-Leitung 15 x 1,5 x 1212 8 Bögen	hydr. line 15 x 1,5 x 1212	ligne de hydr. 15 x 1,5 x 1212		x	x	x	x	x	x	15 X 1,5
28	00 900 657 0	6kt-Schraube	Hex head bolt	Boulon tête hex		x	x	x	x	x	x	M 12 X 35
29	00 909 910 1	Sperrkantscheibe	Detent edged washer	Disque à bord d'arrêt		x	x	x	x	x	x	SKM 12
30	27 005 962 1	Hydraulikzylinder	Hydraulic cylinder	Vérin hydraulique	858001 - 883250	x			x			Ez 22 X 60/165
	27 005 963 0	Dichtungssatz	Sealing set	Jeu de joints	858001 - 883250	x			x			Ez 22/25
	00 918 506 0	Hydraulikzylinder	Hydraulic cylinder	Vérin hydraulique	883251 -	x			x			Ez 22/25 X 60/165
	00 918 802 0	Dichtungssatz	Sealing set	Jeu de joints	883251 -	x			x			Ez 22/25
	27 005 964 1	Hydraulikzylinder	Hydraulic cylinder	Vérin hydraulique	858001 - 883250		x	x		x	x	Ez 25 X 60/165
	27 005 965 0	Dichtungssatz	Sealing set	Jeu de joints	858001 - 883250		x	x		x	x	Ez 25/30
	27 002 923 0	Hydraulikzylinder	Hydraulic cylinder	Vérin hydraulique	883251 -		x	x		x	x	Ez 25/30 X 60/165
	00 921 417 1	Dichtungssatz	Sealing set	Jeu de joints	883251 -		x	x		x	x	Ez 25/30
31	00 901 042 1	6kt-Schraube	Hex head bolt	Boulon tête hex		x	x	x	x	x	x	M 8 X 35
32	00 925 134 0	Deckplatte	Cover plate	Plaque de recouvrement		x	x	x	x	x	x	
33	00 925 146 0	Rohrschelle -2 Hälften	Tube clamp -2 halves	Bride -2 moitiés		x	x	x	x	x	x	Bo.= 15/12
35	20 071 507 0	Hyd.-Leitung 12 x 1,5 x 522 1 Bogen	hyd. line 12x1,5x523	hyd. conduite 12x1,5x523		x	x	x	x	x	x	12 X 1,5
36	00 921 206 0	Überwurfmutter	Nozzle disc cap	Écrou de buse-pastille		x	x	x	x	x	x	AL 12
37	00 921 046 1	Schneidring	Cutting ring	Baque coupante		x	x	x	x	x	x	L 12
38	00 921 054 1	Verbindungsstutzen	Connector	Raccord		x	x	x	x	x	x	M 18 X 1,5
39	20 079 357 0	Halter f. Zylinder	Support for cylinder	Support p. vérin		x			x			
	20 079 355 0	Halter f. Zylinder	Support for cylinder	Support p. vérin			x	x		x	x	
40	00 901 453 0	6kt-Schraube	Hex head bolt	Boulon tête hex		x			x			M 12 X 65
	00 901 455 0	6kt-Schraube	Hex head bolt	Boulon tête hex			x	x		x	x	M 12 X 75
41	00 900 656 0	6kt-Schraube	Hex head bolt	Boulon tête hex		x			x			M 12 X 30
	00 900 674 0	6kt-Schraube	Hex head bolt	Boulon tête hex			x	x		x	x	M 16 X 35
42	00 909 910 1	Sperrkantscheibe	Detent edged washer	Disque à bord d'arrêt		x			x			SKM 12
	00 909 912 1	Sperrkantscheibe	Detent edged washer	Disque à bord d'arrêt			x	x		x	x	SKM 16
43	00 908 701 0	Sicherungsmutter	Locknut	Écrou hex		x			x			M 12
	00 908 719 0	Sicherungsmutter	Locknut	Écrou hex			x	x		x	x	M 16
44	00 945 399 1	Beipack	Kit included	Kit inclus		x	x	x	x	x	x	Typ 9
45	27 002 547 0	Schlauchmarkierung "7" - rot	Hose marking "7" - red	Inscription de tuyan "7" - rouge		x	x	x	x	x	x	17 - 24
46	00 920 868 0	Mini-Messanschluss	Connector f.mini-test equipm.	Raccord instr.mesureur mini		x	x	x	x	x	x	M 16 X 2 / M 18 X 1,5
47	00 921 079 1	L-Stutzen	Adjustable L connection	Raccord L réglable		x	x	x	x	x	x	L 12

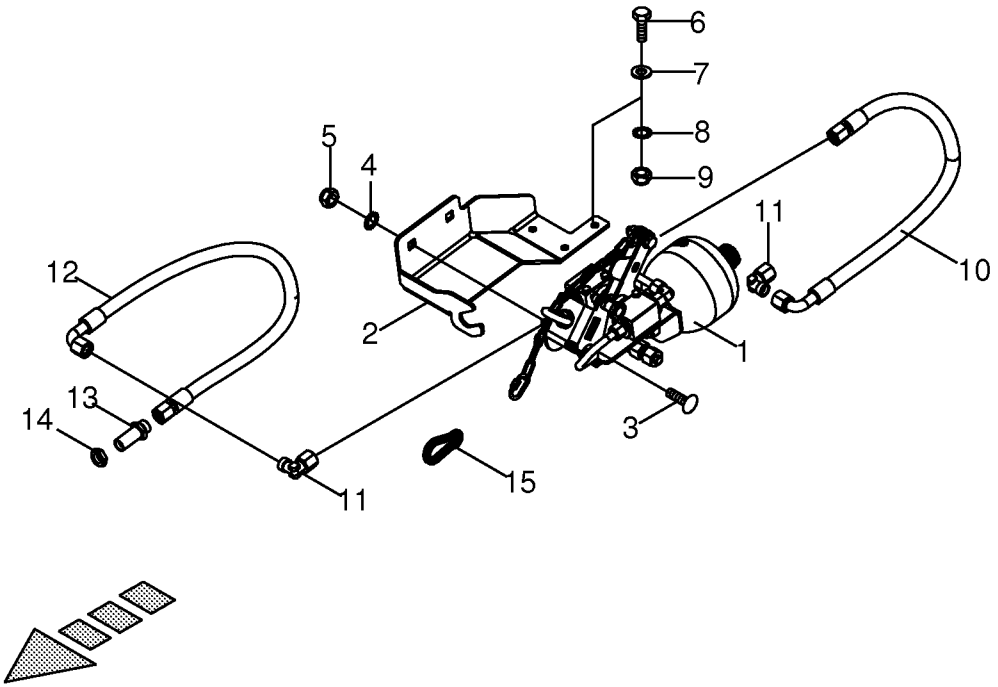
6
7
8
9
5
4
11
12
10
2
1
13
14
3
11
15

Notbremsventil -optional -Frankreich **Emergency brake valve** **Vanne de frein d'urgence**					858001 - 883280	890 HS	1270 HS	1290 HS	890 HS - XC	1270 HS - XC	1290 HS - XC	**150 050 539 02** 150 414 474 1 **23.3**
Pos.	ID-Nr.	Benennung	Description	Description	Masch.-Nr-							Bemerkung/Remarks/Remarque
1	27 010 888 0	Notbremsventil	Emergency brake valve	Vanne de frein d'urgence		x	x	x	x	x	x	
2	20 079 560 0	Halter f. Notbremsventil	Support for emergency brake valve	Support pour vanne de frein d'urg.		x	x	x	x	x	x	
3	00 904 882 3	Flachrundschraube	Coach bolt	Vis a tête bombée		x	x	x	x	x	x	M 12 X 25
4	00 909 910 1	Sperrkantscheibe	Detent edged washer	Disque à bord d'arrêt		x	x	x	x	x	x	SKM 12
5	00 908 701 0	Sicherungsmutter	Locknut	Écrou hex		x	x	x	x	x	x	M 12
6	00 900 616 0	6kt-Schraube	Hex head bolt	Boulon tête hex		x	x	x	x	x	x	M 8 X 25
7	00 910 603 0	Scheibe	Washer	Rondelle		x	x	x	x	x	x	8,4 X 24 X 2
8	00 909 908 1	Sperrkantscheibe	Detent edged washer	Disque à bord d'arrêt		x	x	x	x	x	x	SKM 8
9	00 908 706 0	Sicherungsmutter	Locknut	Écrou hex		x	x	x	x	x	x	M 8
10	00 921 258 1	Hochdruckschlauchleitung	High pressure hose line	Conduite de tuyau haute pression		x	x	x	x	x	x	Lg.= 670
11	00 921 067 1	Winkelstutzen	Angle lug	Jarret tubulure		x	x	x	x	x	x	M 18 X 1,5
12	27 010 022 0	Hochdruckschlauchleitung	High pressure hose line	Conduite de tuyau haute pression		x	x	x	x	x	x	Lg.= 800
13	00 921 087 1	Gerade-Schottstutzen	Straight 2-way connector	Coupleur droit deux raccords		x	x	x	x	x	x	M 18 X 1,5
14	00 908 524 2	6kt-Mutter -niedrige Form	Hex nut -low form	Écrou hex -forme basse		x	x	x	x	x	x	M 18 X 1,5
15	00 917 901 1	Karabinerhaken	Spring hook	Porte- mousqueton		x	x	x	x	x	x	C 60

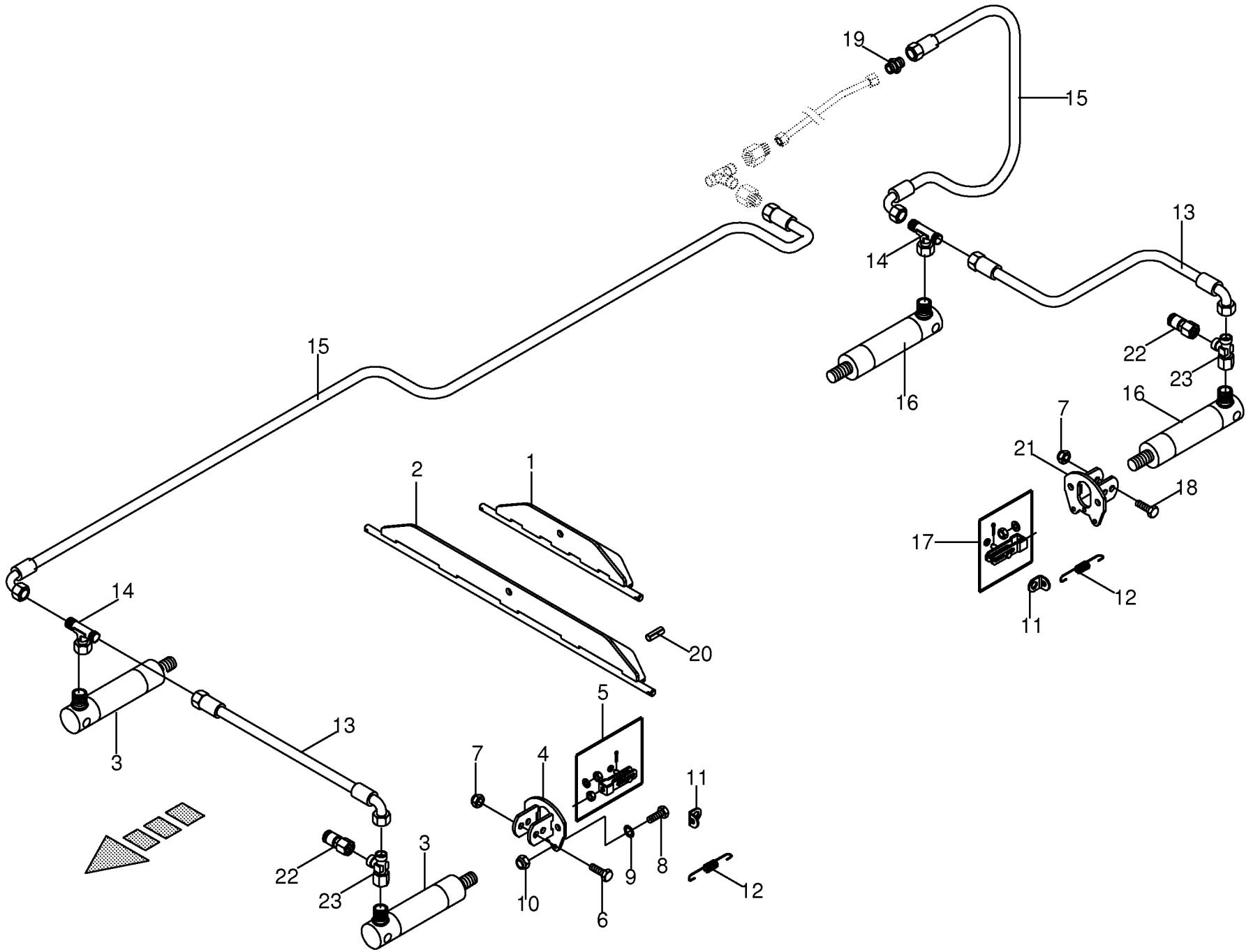

150 050 539 02 / 23.5

150 414 611 02

Bremszylinder -optional -Frankreich **Brake cylinder** **Vérin de freinage**					858001 - 883280	890 HS	1270 HS	1290 HS	890 HS - XC	1270 HS - XC	1290 HS - XC	**150 050 539 02** 150 414 611 2 **23.5**
Pos.	ID-Nr.	Benennung	Description	Description	Masch.-Nr-							Bemerkung/Remarks/Remarque
1	20 079 370 0	Bremsausgleich 10t- Achse	Brake compensation 10t axle	Comp. de freinage essieu 10t		x			x			
2	20 079 367 0	Bremsausgleich 11t- Achse starr	Brake compensation 11t axle rig.	Comp. de freinage essieu 11t rig.			x	x		x	x	
3	27 005 962 1	Hydraulikzylinder	Hydraulic cylinder	Vérin hydraulique	858001 - 883250	x			x			Ez 22 X 60/165
	27 005 963 0	Dichtungssatz	Sealing set	Jeu de joints	858001 - 883250	x			x			Ez 22/25
	00 918 506 0	Hydraulikzylinder	Hydraulic cylinder	Vérin hydraulique	883251 -	x			x			Ez 22/25 X 60/165
	00 918 802 0	Dichtungssatz	Sealing set	Jeu de joints	883251 -	x			x			Ez 22/25
	27 005 964 1	Hydraulikzylinder	Hydraulic cylinder	Vérin hydraulique			x	x		x	x	Ez 25 X 60/165
	27 005 965 0	Dichtungssatz	Sealing set	Jeu de joints			x	x		x	x	Ez 25/30
4	20 079 357 0	Halter f. Zylinder	Support for cylinder	Support p. vérin		x			x			
	20 079 355 0	Halter f. Zylinder	Support for cylinder	Support p. vérin			x	x		x	x	
5	00 945 161 1	Beipack	Kit included	Kit inclus		x	x	x	x	x	x	Typ 9
6	00 901 453 0	6kt-Schraube	Hex head bolt	Boulon tête hex		x			x			M 12 X 65
	00 901 455 0	6kt-Schraube	Hex head bolt	Boulon tête hex			x	x		x	x	M 12 X 75
7	00 908 701 0	Sicherungsmutter	Locknut	Écrou hex		x	x	x	x	x	x	M 12
8	00 900 657 0	6kt-Schraube	Hex head bolt	Boulon tête hex		x			x			M 12 X 35
	00 900 674 0	6kt-Schraube	Hex head bolt	Boulon tête hex			x	x		x	x	M 16 X 35
9	00 909 910 1	Sperrkantscheibe	Detent edged washer	Disque à bord d'arrêt		x			x			SKM 12
	00 909 912 1	Sperrkantscheibe	Detent edged washer	Disque à bord d'arrêt			x	x		x	x	SKM 16
10	00 908 701 0	Sicherungsmutter	Locknut	Écrou hex		x			x			M 12
	00 908 719 0	Sicherungsmutter	Locknut	Écrou hex			x	x		x	x	M 16
11	20 079 358 0	Federhaltewinkel	Spring support bracket	Equerre de fixation pour le ressort		x	x	x	x	x	x	
12	00 940 453 0	Zugfeder	Tension spring	Ressort de traction		x	x	x	x	x	x	3,2 X 28,2 X 118
13	00 920 972 0	Hochdruckschlauchleitung	High pressure hose line	Conduite de tuyau haute pression		x			x			Lg.= 500
	00 920 061 1	Hochdruckschlauchleitung	High pressure hose line	Conduite de tuyau haute pression			x	x		x	x	Lg.= 850
14	00 921 077 1	T-Stutzen	T connector	Raccord T réglable		x	x	x	x	x	x	M 18 X 1,5
15	00 920 061 1	Hochdruckschlauchleitung	High pressure hose line	Conduite de tuyau haute pression		x	x	x	x	x	x	Lg.= 850
16	27 005 960 1	Hydraulikzylinder	Hydraulic cylinder	Vérin hydraulique	858001 - 883250	x			x			Ez 18 X 60/165
	27 005 961 0	Dichtungssatz	Sealing set	Jeu de joints	858001 - 883250	x			x			Ez 18/25
	00 283 231 1	Hydraulikzylinder	Hydraulic cylinder	Vérin hydraulique	883251 -	x			x			Ez 18/25 X 60/165
	00 918 734 1	Dichtungssatz	Sealing set	Jeu de joints	883251 -	x			x			Ez 18/25
	27 005 962 1	Hydraulikzylinder	Hydraulic cylinder	Vérin hydraulique	858001 - 883250		x	x		x	x	Ez 22 X 60/165
	27 005 963 0	Dichtungssatz	Sealing set	Jeu de joints	858001 - 883250		x	x		x	x	Ez 22/25
	00 918 506 0	Hydraulikzylinder	Hydraulic cylinder	Vérin hydraulique	883251 -		x	x		x	x	Ez 22/25 X 60/165
	00 918 802 0	Dichtungssatz	Sealing set	Jeu de joints	883251 -		x	x		x	x	Ez 22/25
17	00 945 399 1	Beipack	Kit included	Kit inclus		x	x	x	x	x	x	Typ 9
18	00 901 453 0	6kt-Schraube	Hex head bolt	Boulon tête hex		x	x	x	x	x	x	M 12 X 65
19	00 921 054 1	Verbindungsstutzen	Connector	Raccord		x	x	x	x	x	x	M 18 X 1,5
20	00 912 611 2	Spannstift	Roll pin	Goupille de serrage		x	x	x	x	x	x	5 X 26

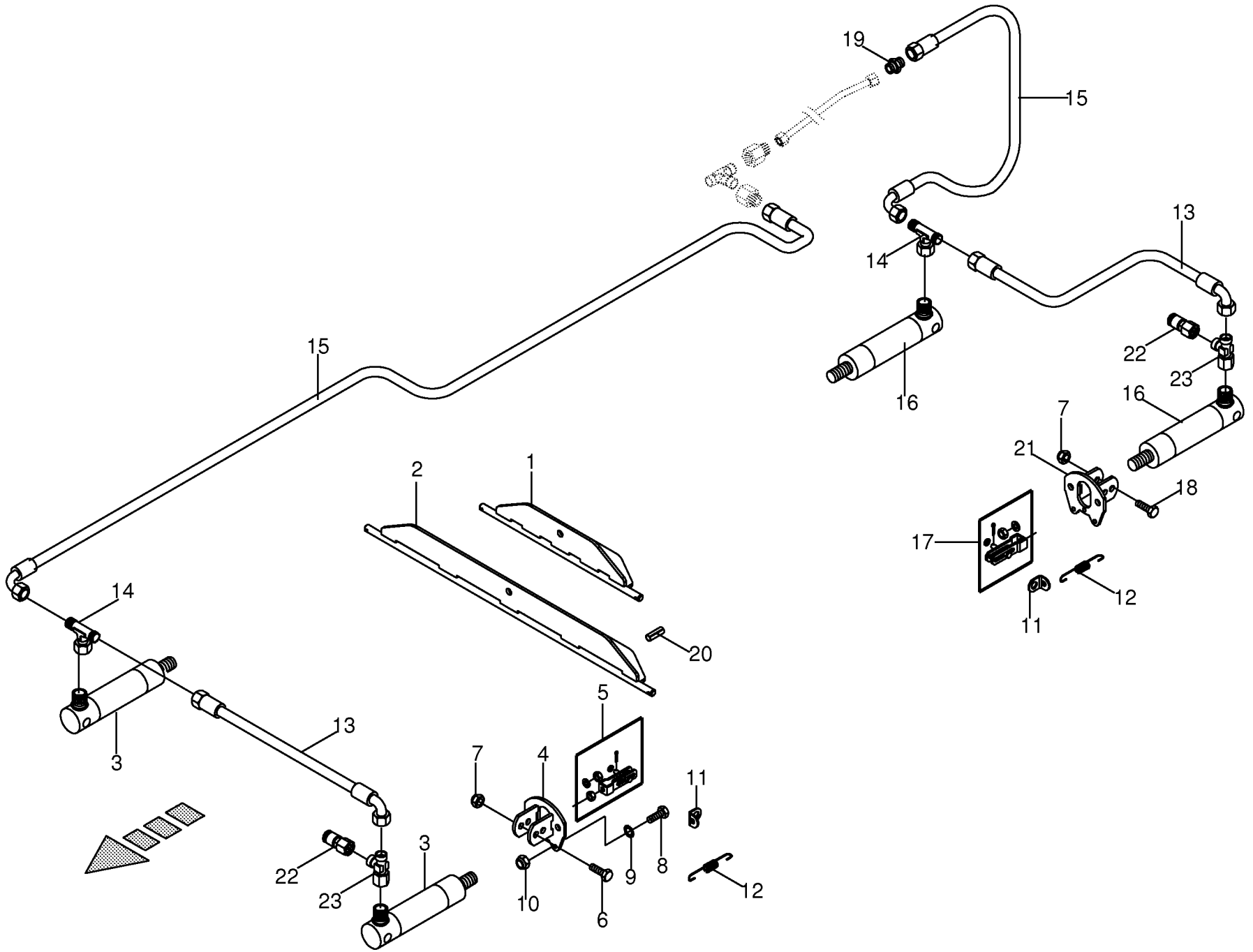

150 050 539 02 / 23.5

150 414 611 02

Bremszylinder -optional -Frankreich **Brake cylinder** **Vérin de freinage**					858001 - 883280	890 HS	1270 HS	1290 HS	890 HS - XC	1270 HS - XC	1290 HS - XC	**150 050 539 02** 150 414 611 2 **23.5**
Pos.	ID-Nr.	Benennung	Description	Description	Masch.-Nr-							Bemerkung/Remarks/Remarque
21	20 079 357 0	Halter f. Zylinder	Support for cylinder	Support p. vérin		x	x	x	x	x	x	
22	00 920 868 0	Mini-Messanschluss	Connector f.mini-test equipm.	Raccord instr.mesureur mini		x	x	x	x	x	x	M 16 X 2 / M 18 X 1,5
23	00 921 079 1	L-Stutzen	Adjustable L connection	Raccord L réglable		x	x	x	x	x	x	L 12

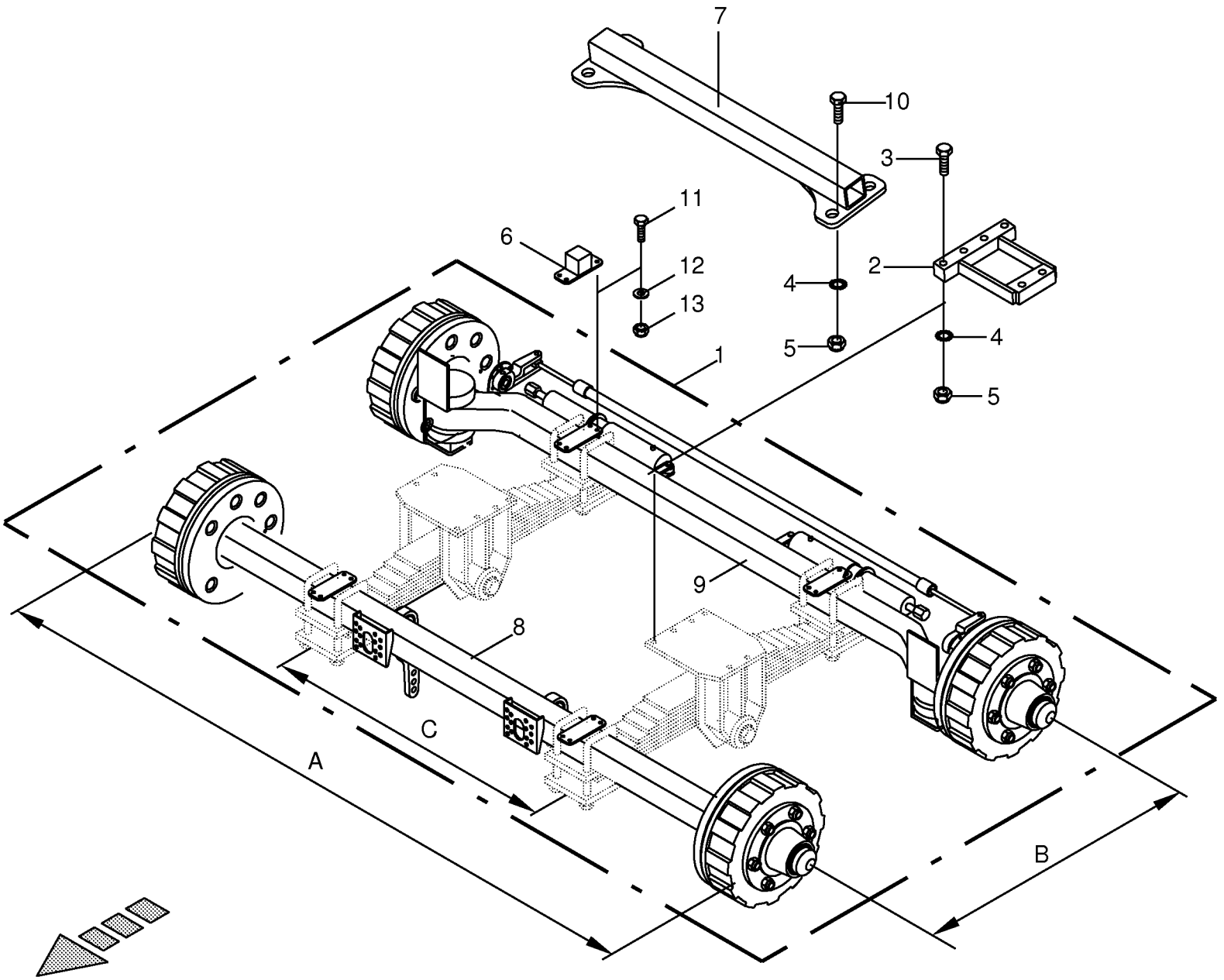
7
10
3
11
6
12
2
4
13
4
5
5
1
9
8
C
A
B

Tandemaggregat - Nachlaufgelenk -ADR **Tandem axle assy** **Collection essieu tandem**					858001 - 883280	890 HS	1270 HS	1290 HS	890 HS - XC	1270 HS - XC	1290 HS - XC	**150 050 539 02** 444 524 2 **24.0**
Pos.	ID-Nr.	Benennung	Description	Description	Masch.-Nr-							Bemerkung/Remarks/Remarque
1	00 950 369 3	Tandemaggregat -nur auf Anfrage	Tandem axle assy -on request only	Collection essieu tandem - uniquement sur demande		x			x			
		A X B X C	A X B X C	A X B X C		x			x			2040 X 1200 X 870
2	00 286 151 3	Distanzstück	Spacer	Pièce d'entretoisement		x			x			17"
3	00 900 380 1	6kt-Schraube	Hex head bolt	Boulon tête hex		x			x			M 20 X 60
	00 901 127 0	6kt-Schraube	Hex head bolt	Boulon tête hex		x			x			M 20 X 130
4	00 909 913 1	Sperrkantscheibe	Detent edged washer	Disque à bord d'arrêt		x			x			SKM 20
5	00 908 721 0	Sicherungsmutter	Locknut	Écrou hex		x			x			M 20
6	20 071 701 0	Anschlag	Limit stop	Butée		x			x			
7	00 288 840 0	Verbindungsstrebe	Linking strut	Etai de liaison		x			x			
8	00 950 627 1	Bremsachse -kpl.	Brake axle -cpl.	Essieu -cpl.		x			x			8/220/275 2040 310E
		A X C	A X C	A X C		.			.			2040 X 870
9	00 950 629 1	Lenkachse -kpl.	Steering axle -cpl.	Essieu directeur -cpl.		x			x			8/220/275 2040 310E
		A X C	A X C	A X C		.			.			2040 X 870
10	00 900 382 1	6kt-Schraube	Hex head bolt	Boulon tête hex		x			x			M 20 X 70
	00 901 512 0	6kt-Schraube	Hex head bolt	Boulon tête hex		x			x			M 20 X 110
	00 901 127 0	6kt-Schraube	Hex head bolt	Boulon tête hex		x			x			M 20 X 130
11	00 900 636 0	6kt-Schraube	Hex head bolt	Boulon tête hex		x			x			M 10 X 25
12	00 910 414 0	Scheibe	Washer	Rondelle		x			x			10,5 X 21 X 2
13	00 908 758 0	Sicherungsmutter	Locknut	Écrou hex		x			x			M 10

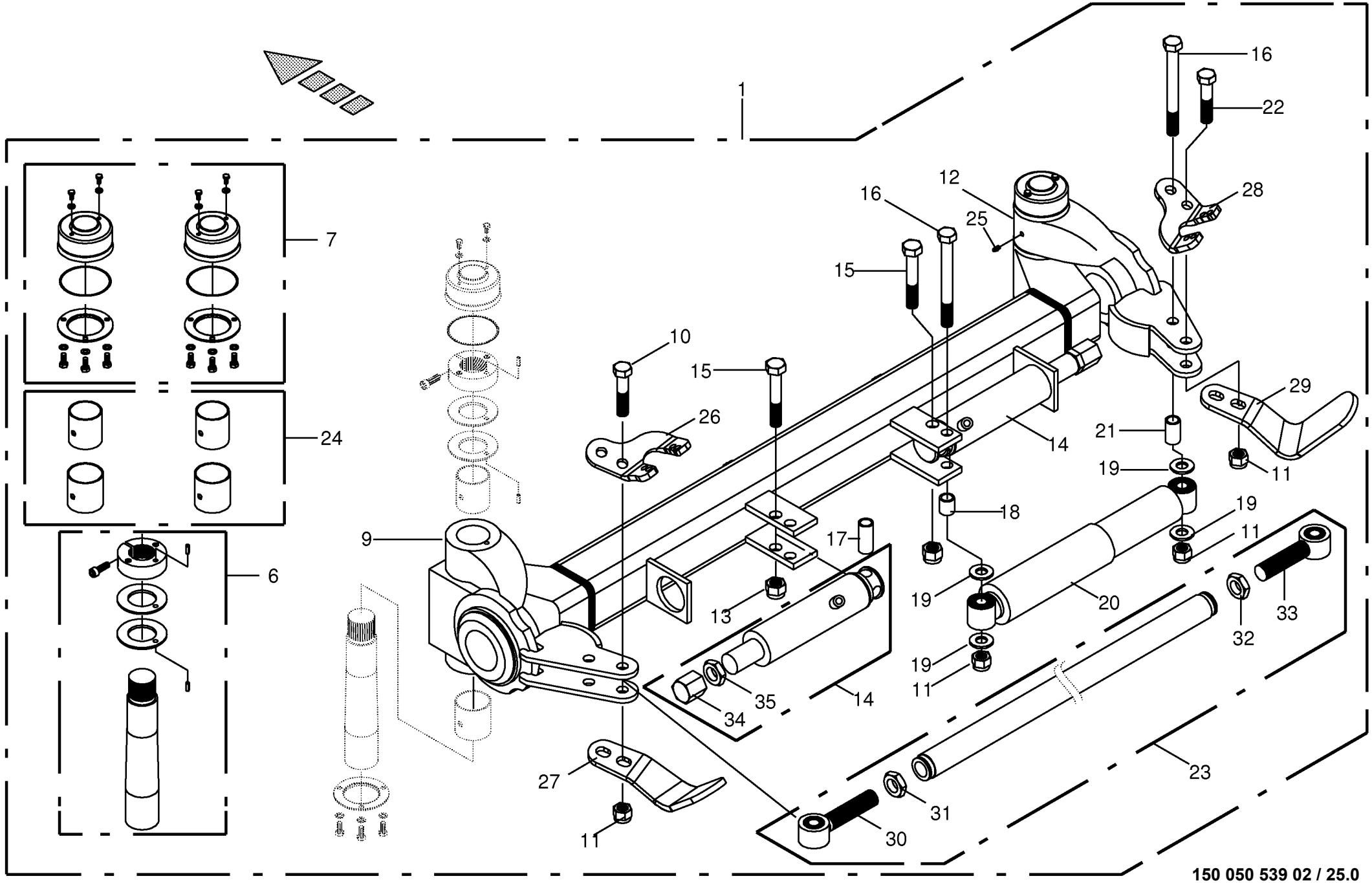

150 050 539 02 / 25.0

Lenkachse -ADR **Steering axle** **Essieau directeur**					858001 - 883280	890 HS	1270 HS	1290 HS	890 HS - XC	1270 HS - XC	1290 HS - XC	**150 050 539 02** 443 095 4 **25.0**
Pos.	ID-Nr.	Benennung	Description	Description	Masch.-Nr-							Bemerkung/Remarks/Remarque
1	00 950 629 1	Lenkachse -kpl.	Steering axle -cpl.	Essieu directeur -cpl.		x			x			8/220/275 2040 310E
6	00 951 426 1	Bolzen -pro Achse	Pin -per axle	Boulon -par essieu		2			2			
7	00 951 427 1	Deckel -pro Achse	Cover -per axle	Couvercle -par essieu		1			1			
9	00 951 435 0	Achsschenkel -links	Journal -left	Porte-moyeu -gauche		x			x			
10	00 901 511 0	6kt-Schraube	Hex head bolt	Boulon tête hex		x			x			M 20 X 100
11	00 908 721 0	Sicherungsmutter	Locknut	Écrou hex		x			x			M 20
12	00 951 434 0	Achsschenkel -rechts	Journal -right	Porte-moyeu -droite		x			x			
13	00 908 724 0	Sicherungsmutter	Locknut	Écrou hex		x			x			M 22
14	00 951 420 0	Hydraulikzylinder	Hydraulic cylinder	Vérin hydraulique		x			x			
	27 007 400 0	Dichtungssatz	Sealing set	Jeu de joints		x			x			Ez 40
15	90 000 487 0	6kt-Schraube	Hex head bolt	Boulon tête hex		x			x			M 22 X 120 -10.9
16	00 900 417 0	6kt-Schraube	Hex head bolt	Boulon tête hex		x			x			M 20 X 190 -10.9
17	00 951 431 0	Buchse	Bushing	Douille		x			x			21 X 26,9 X 60
18	00 951 430 0	Buchse	Bushing	Douille		x			x			20,5 X 38 X 32
19	00 951 432 0	Lagerscheibe	Washer	Rondelle		x			x			
20	00 951 419 0	Stossdämpfer	Shock absorber	Amortisseur		x			x			
21	00 951 433 0	Buchse	Bushing	Douille		x			x			20,5 X 38 X 45
22	00 901 511 0	6kt-Schraube	Hex head bolt	Boulon tête hex		x			x			M 20 X 100
23	00 951 425 0	Lenkstange -kpl.	Steering rod -cpl.	Bielle -cpl.		x			x			
24	27 003 584 0	Lagerbuchse -pro Achse	Bearing bush -per axle	Coussinet -par essieu		1			1			
25	00 919 105 0	Kegelschmiernippel	Grease niple	Graisseur à cone		x			x			AM 8 X 1
26	27 006 510 0	Halter -links	Support -left	Cadre support -gauche		x			x			
27	27 006 513 0	Halter -links	Support -left	Cadre support -gauche		x			x			
28	27 006 512 0	Halter -rechts	Support -right	Cadre support -droite		x			x			
29	27 006 514 0	Halter -rechts	Support -right	Cadre support -droite		x			x			
30	27 006 546 0	Spurstangenkopf -links	Track rod end -left	Rotule de barre d'accouplement -gauche		x			x			M 30 X 3
31	27 006 548 0	Kontermutter -Linksgewinde	Loenut -left-hand thread	Contre ecrou -filetage à gauche		x			x			M 30 X 3
32	27 006 549 0	Kontermutter	Loenut	Contre ecrou		x			x			M 30 X 3
33	27 006 547 0	Spurstangenkopf -rechts	Track rod end -right	Rotule de barre d'accouplement -droite		x			x			M 30 X 3
34	27 006 900 0	Anschlag	Limit stop	Butée		x			x			M 27
35	00 908 534 1	6kt-Mutter	Hex nut	Écrou hex		x			x			M 27

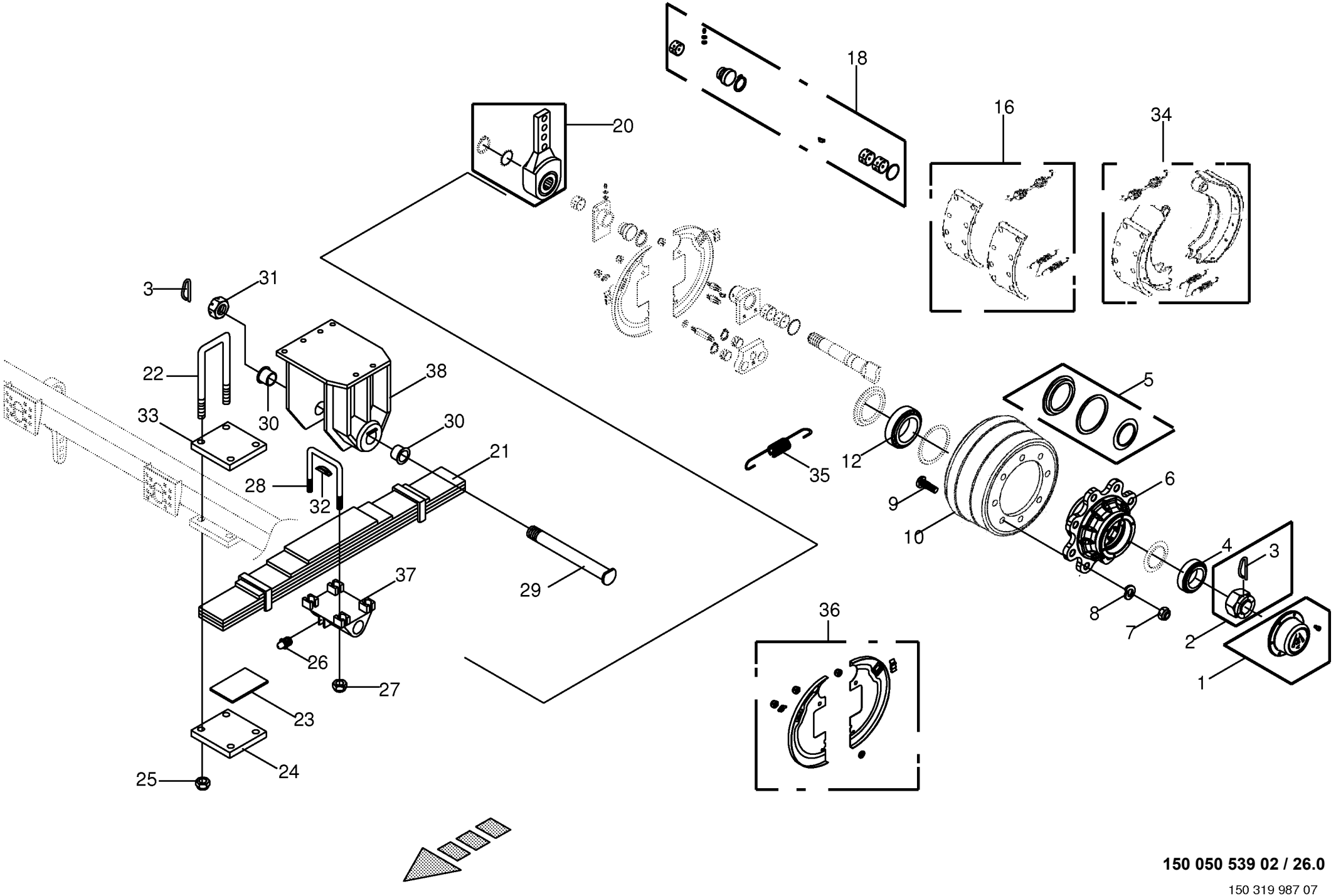

150 050 539 02 / 26.0

150 319 987 07

Bremstrommel / Blattfeder kpl. -ADR **Brake drum / Plate spring** **Moyeu tambour / Ressort a'lame**					858001 - 883280	890 HS	1270 HS	1290 HS	890 HS - XC	1270 HS - XC	1290 HS - XC	**150 050 539 02** 150 319 987 7 **26.0**
Pos.	ID-Nr.	Benennung	Description	Description	Masch.-Nr-							Bemerkung/Remarks/Remarque
1	27 001 143 1	Radkappe -pro Tandemaggregat	Wheel cap -per tandem axle assy	Chapeau de roue -par collection essieu tandem		4			4			Rd. 124
2	00 951 397 2	Kronenmutter -pro Tandemaggregat	Castellated nut -per tandem axle assy	Ecrou crenele plat -par collection essieu tandem		4			4			M 48 X 1,5
3	00 951 328 0	Splint	Cotter pin	Goupille fendue		x			x			5 X 90
4	00 932 141 0	Kegelrollenlager	Taper roller bearing	Roulement à rouleaux coniques		x			x			32212
5	27 001 144 0	Dichtungssatz -pro Tandemaggregat	Sealing set -per tandem axle assy	Jeu de joints -par collection essieu tandem		4			4			
6	27 001 145 0	Radnabe -pro Tandemaggregat	Hub f. axle -per tandem axle assy	Moyeu de roue -par collection essieu tandem		4			4			8/221/275
7	00 908 053 0	6kt-Mutter	Hex nut	Écrou hex		x			x			M 20 X 1,5
8	00 910 216 0	Federring	Spring washer	Rondelle elastique		x			x			C 20,5
9	00 951 418 2	Riffelbolzen -pro Tandemaggregat	Wheel pin -per tandem axle assy	Boulon de fix.de roue -par collection essieu tandem		32			32			M 20 X 1,5 X 80
10	00 951 422 0	Bremstrommel -pro Tandemaggregat	Brake drum -per tandem axle assy	Moyeu tambour -par collection essieu tandem		4			4			300 X 100 Geteilt
12	00 932 159 0	Kegelrollenlager	Taper roller bearing	Roulement à rouleaux coniques		x			x			32 215
16	27 001 138 0	Bremsbelag -pro Tandemaggregat	Brake lining -per tandem axle assy	Machoire de frein -par collection essieu tandem		4			4			
18	00 951 399 1	Set -pro Tandemaggregat	Kit -per tandem axle assy	Kit -par collection essieu tandem		4			4			
20	27 001 141 0	Gestängesteller -pro Tandemaggregat	Rod control -per tandem axle assy	Element de commande -par collection essieu tandem		4			4			
21	00 951 437 0	Blattfeder -6 lagig	Plate spring -6 ply	Ressort à lames -composé de 6 couches		x			x			
22	00 951 441 0	Federbügel	Spring bow	Rondelle		x			x			M 18 X 1,5
23	00 951 443 0	Achsplatte	Axle plate	Plaque d'axe		x			x			
24	00 951 442 0	Zwischenlage	Interlayer	Fourrure de remplissage		x			x			
25	00 908 712 0	Sicherungsmutter	Locknut	Écrou hex		x			x			M 18 X 1,5
26	00 919 105 0	Kegelschmiernippel	Grease niple	Graisseur à cone		x			x			AM 8 X 1
27	00 908 054 0	Sicherungsmutter	Locknut	Écrou hex		x			x			M 27 X 2
28	00 951 438 0	Federbügel	Spring bow	Rondelle		x			x			M 27 X 2
29	00 951 440 0	Lagerbolzen	Bearing bolt	Boulon d'appui		x			x			M 45 X 2,5
30	00 951 439 0	Kragenbuchse	Collar socket	Douille à col		x			x			Rd. 70
31	00 951 436 0	Kronenmutter	Castellated nut	Ecrou crenele plat		x			x			M 45 X 2,5
32	27 001 134 0	Auflage	Plating	Tirage		x			x			
33	27 001 142 0	Zwischenlage	Interlayer	Fourrure de remplissage		x			x			
34	27 001 139 0	Bremsbacke -pro Tandemaggregat	Brake shoe -per tandem axle assy	Machoire de frein -par collection essieu tandem		4			4			300 X 100

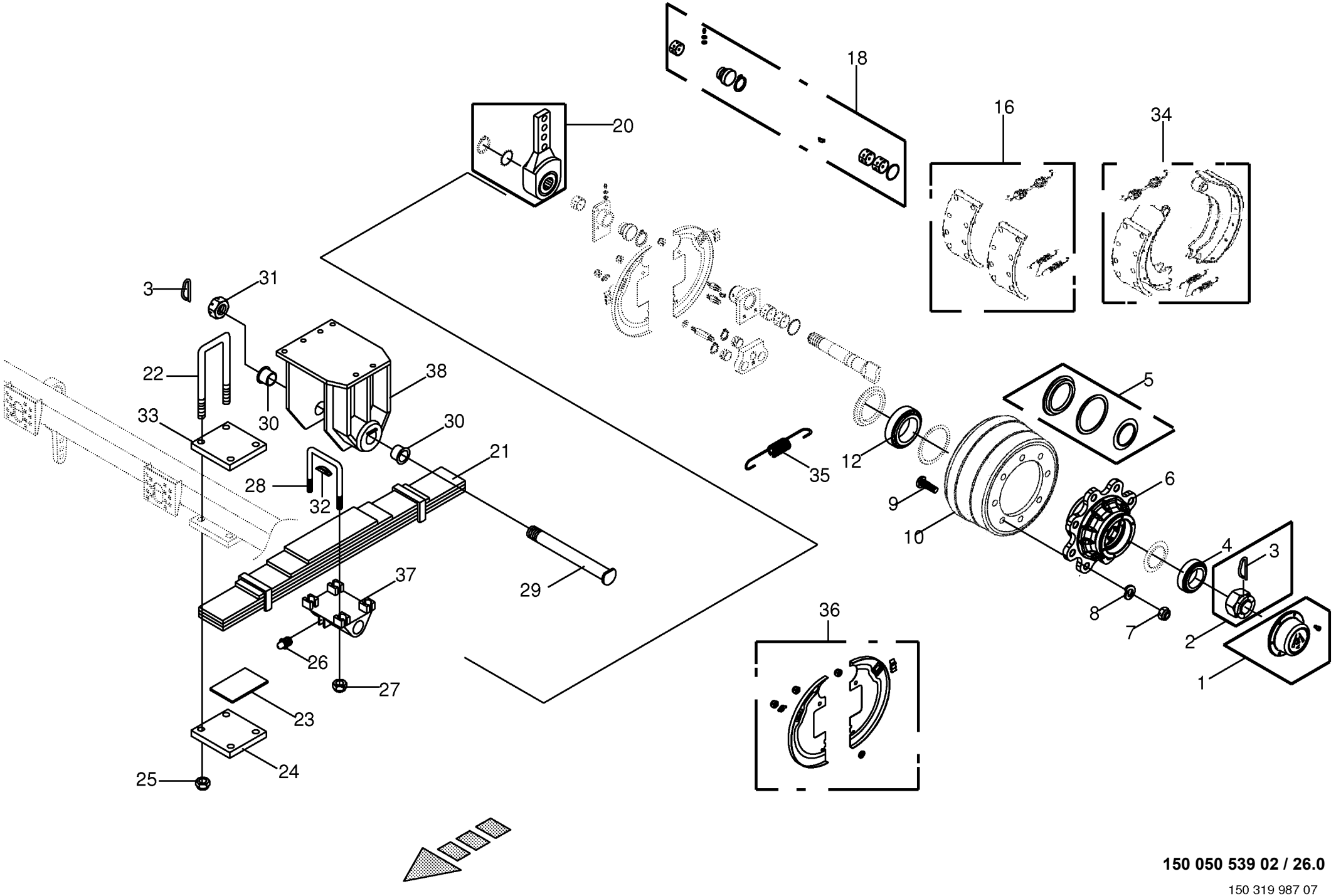

150 050 539 02 / 26.0

150 319 987 07

Bremstrommel / Blattfeder kpl. -ADR **Brake drum / Plate spring** **Moyeu tambour / Ressort a'lame**					858001 - 883280	890 HS	1270 HS	1290 HS	890 HS - XC	1270 HS - XC	1290 HS - XC	**150 050 539 02** 150 319 987 7 **26.0**
Pos.	ID-Nr.	Benennung	Description	Description	Masch.-Nr-							Bemerkung/Remarks/Remarque
35	00 951 408 0	Zugfeder -pro Tandemaggregat	Tension spring -per tandem axle assy	Ressort de traction -par collection essieu tandem		2			2			3,5 X 30 X 175
36	27 006 894 0	Schutzblech -pro Tandemaggregat	Guard plate -per tandem axle assy	Garde-boue -par collection essieu tandem		4			4			
37	27 007 067 0	Achslagerbock	Axle bearing block	Chevalet support d'essieu		2			2			
38	27 008 507 0	Achslagerbock	Axle bearing block	Chevalet support d'essieu		2			2			

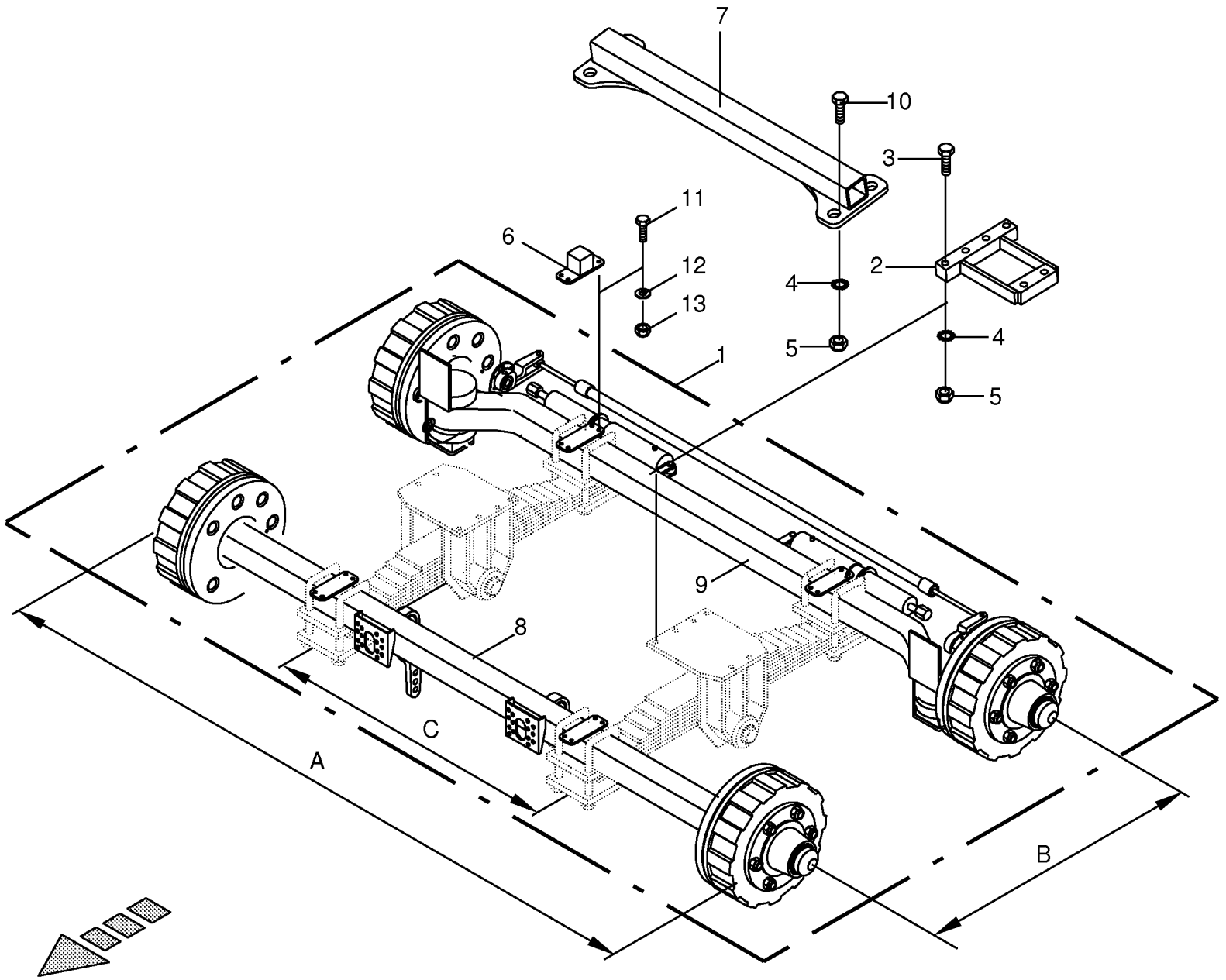
7
10
3
11
6
12
2
4
13
4
5
5
1
9
8
C
A
B

Tandemaggregat - Nachlaufgelenk -ADR Tandem axle assy Collection essieu tandem					858001 - 883280	890 HS	1270 HS	1290 HS	890 HS - XC	1270 HS - XC	1290 HS - XC	150 050 539 02 444 524 2 27.0
Pos.	ID-Nr.	Benennung	Description	Description	Masch.-Nr-							Bemerkung/Remarks/Remarque
1	00 950 364 4	Tandemaggregat	Tandem axle assy	Collection essieu tandem			x	x		x	x	
		A X B X C	A X B X C	A X B X C			x	x		x	x	2350 X 1200 X 1270
2	00 286 151 3	Distanzstück	Spacer	Pièce d'entretoisement			x	x		x	x	17"
3	00 900 380 1	6kt-Schraube	Hex head bolt	Boulon tête hex			x	x		x	x	M 20 X 60
	00 901 127 0	6kt-Schraube	Hex head bolt	Boulon tête hex			x	x		x	x	M 20 X 130
4	00 909 913 1	Sperrkantscheibe	Detent edged washer	Disque à bord d'arrêt			x	x		x	x	SKM 20
5	00 908 721 0	Sicherungsmutter	Locknut	Écrou hex			x	x		x	x	M 20
6	20 071 701 0	Anschlag	Limit stop	Butée			x	x		x	x	
7	00 288 850 0	Verbindungsstrebe	Linking strut	Etai de liaison			x	x		x	x	
8	27 003 591 0	Bremsachse -kpl.	Brake axle -cpl.	Essieu -cpl.			x	x		x	x	8/220/275 2350 314E
9	27 003 607 0	Lenkachse -kpl.	Steering axle -cpl.	Essieu directeur -cpl.			x	x		x	x	8/220/275 2350 314E
10	00 900 382 1	6kt-Schraube	Hex head bolt	Boulon tête hex			x	x		x	x	M 20 X 70
	00 901 127 0	6kt-Schraube	Hex head bolt	Boulon tête hex			x	x		x	x	M 20 X 130
11	00 900 636 0	6kt-Schraube	Hex head bolt	Boulon tête hex			x	x		x	x	M 10 X 25
12	00 910 414 0	Scheibe	Washer	Rondelle			x	x		x	x	10,5 X 21 X 2
13	00 908 758 0	Sicherungsmutter	Locknut	Écrou hex			x	x		x	x	M 10

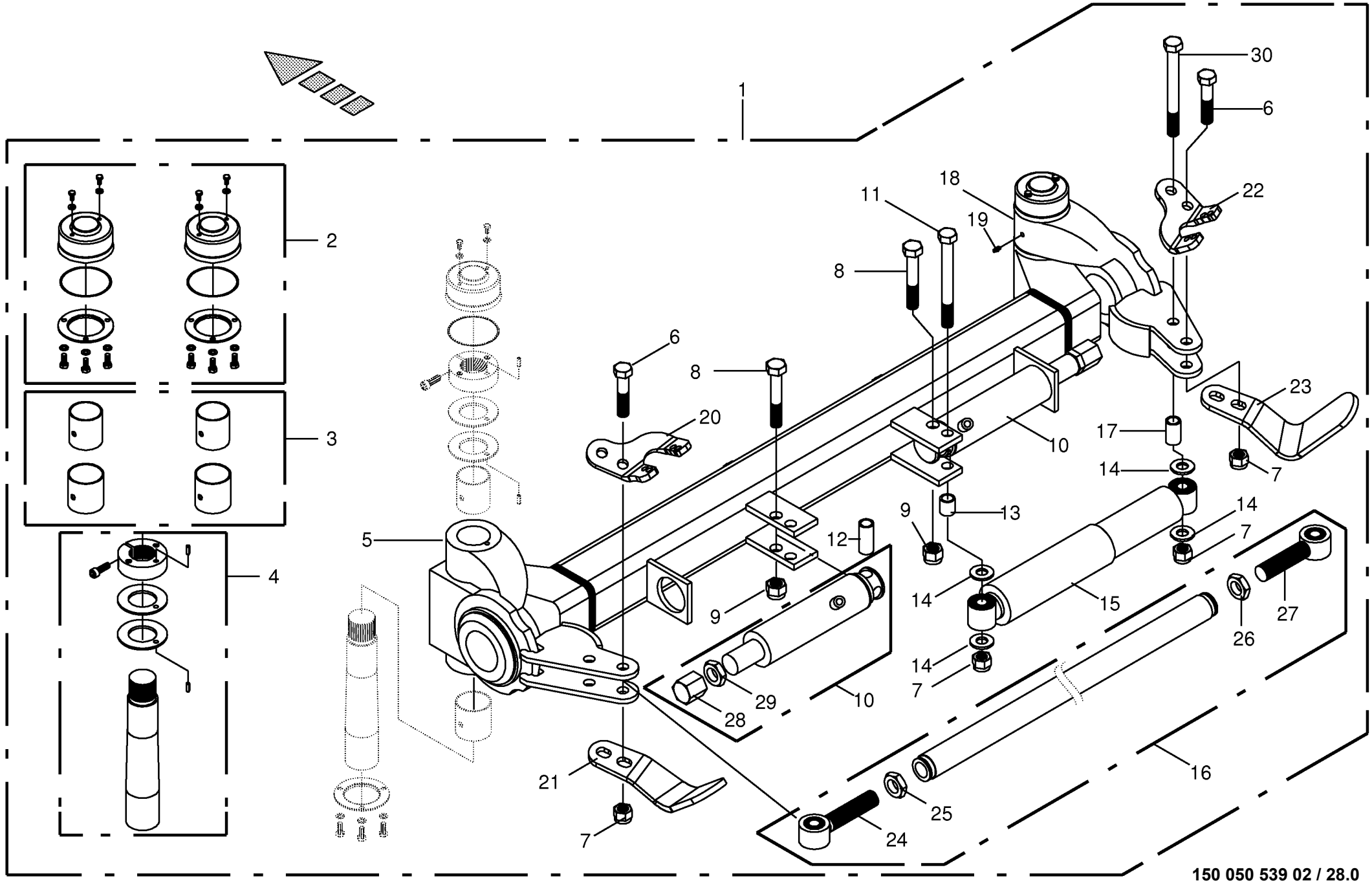

150 050 539 02 / 28.0

Lenkachse -ADR **Steering axle** **Essieu directeur**					858001 - 883280	890 HS	1270 HS	1290 HS	890 HS - XC	1270 HS - XC	1290 HS - XC	**150 050 539 02** 150 341 839 5 **28.0**
Pos.	ID-Nr.	Benennung	Description	Description	Masch.-Nr-							Bemerkung/Remarks/Remarque
1	27 003 607 0	Lenkachse	Steering axle	Essieu directeur			x	x		x	x	8/220/275 2350 314E
2	00 951 427 1	Deckel -pro Achse	Cover -per axle	Couvercle -par essieu			1	1		1	1	
3	27 003 584 0	Lagerbuchse -pro Achse	Bearing bush -per axle	Coussinet -par essieu			1	1		1	1	
4	00 951 426 1	Bolzen -pro Achse	Pin -per axle	Boulon -par essieu			2	2		2	2	
5	00 951 435 0	Achsschenkel -links	Journal -left	Porte-moyeu -gauche			x	x		x	x	
6	00 901 211 1	6kt-Schraube	Hex head bolt	Boulon tête hex			x	x		x	x	M 20 X 120
7	00 908 721 0	Sicherungsmutter	Locknut	Écrou hex			x	x		x	x	M 20
8	90 000 487 0	6kt-Schraube	Hex head bolt	Boulon tête hex			x	x		x	x	M 22 X 120 -10.9
9	00 908 724 0	Sicherungsmutter	Locknut	Écrou hex			x	x		x	x	M 22
10	00 951 420 0	Hydraulikzylinder	Hydraulic cylinder	Vérin hydraulique			x	x		x	x	
	27 007 400 0	Dichtungssatz	Sealing set	Jeu de joints			x	x		x	x	Ez 40
11	00 900 417 0	6kt-Schraube	Hex head bolt	Boulon tête hex			x	x		x	x	M 20 X 190 -10.9
12	00 951 431 0	Buchse	Bushing	Douille			x	x		x	x	21 X 26,9 X 60
13	00 951 430 0	Buchse	Bushing	Douille			x	x		x	x	20,5 X 38 X 32
14	00 951 432 0	Lagerscheibe	Washer	Rondelle			x	x		x	x	
15	00 951 419 0	Stossdämpfer	Shock absorber	Amortisseur			x	x		x	x	
16	00 951 424 0	Lenkstange -kpl.	Steering rod -cpl.	Bielle -cpl.			x	x		x	x	
17	00 951 433 0	Buchse	Bushing	Douille			x	x		x	x	20,5 X 38 X 45
18	00 951 434 0	Achsschenkel -rechts	Journal -right	Porte-moyeu -droite			x	x		x	x	
19	00 919 105 0	Kegelschmiernippel	Grease niple	Graisseur à cone			x	x		x	x	AM 8 X 1
20	27 006 510 0	Halter -links	Support -left	Cadre support -gauche			x	x		x	x	
21	27 006 513 0	Halter -links	Support -left	Cadre support -gauche			x	x		x	x	
22	27 006 512 0	Halter -rechts	Support -right	Cadre support -droite			x	x		x	x	
23	27 006 514 0	Halter -rechts	Support -right	Cadre support -droite			x	x		x	x	
24	27 006 546 0	Spurstangenkopf -links	Track rod end -left	Rotule de barre d'accouplement -gauche			x	x		x	x	M 30 X 3
25	27 006 548 0	Kontermutter -Linksgewinde	Loenut -left-hand thread	Contre ecrou -filetage à gauche			x	x		x	x	M 30 X 3
26	27 006 549 0	Kontermutter	Loenut	Contre ecrou			x	x		x	x	M 30 X 3
27	27 006 547 0	Spurstangenkopf -rechts	Track rod end -right	Rotule de barre d'accouplement -droite			x	x		x	x	M 30 X 3
28	27 006 900 0	Anschlag	Limit stop	Butée			x	x		x	x	M 27
29	00 908 534 1	6kt-Mutter	Hex nut	Écrou hex			x	x		x	x	M 27
30	00 901 056 0	6kt-Schraube	Hex head bolt	Boulon tête hex			x	x		x	x	M 20 X 220

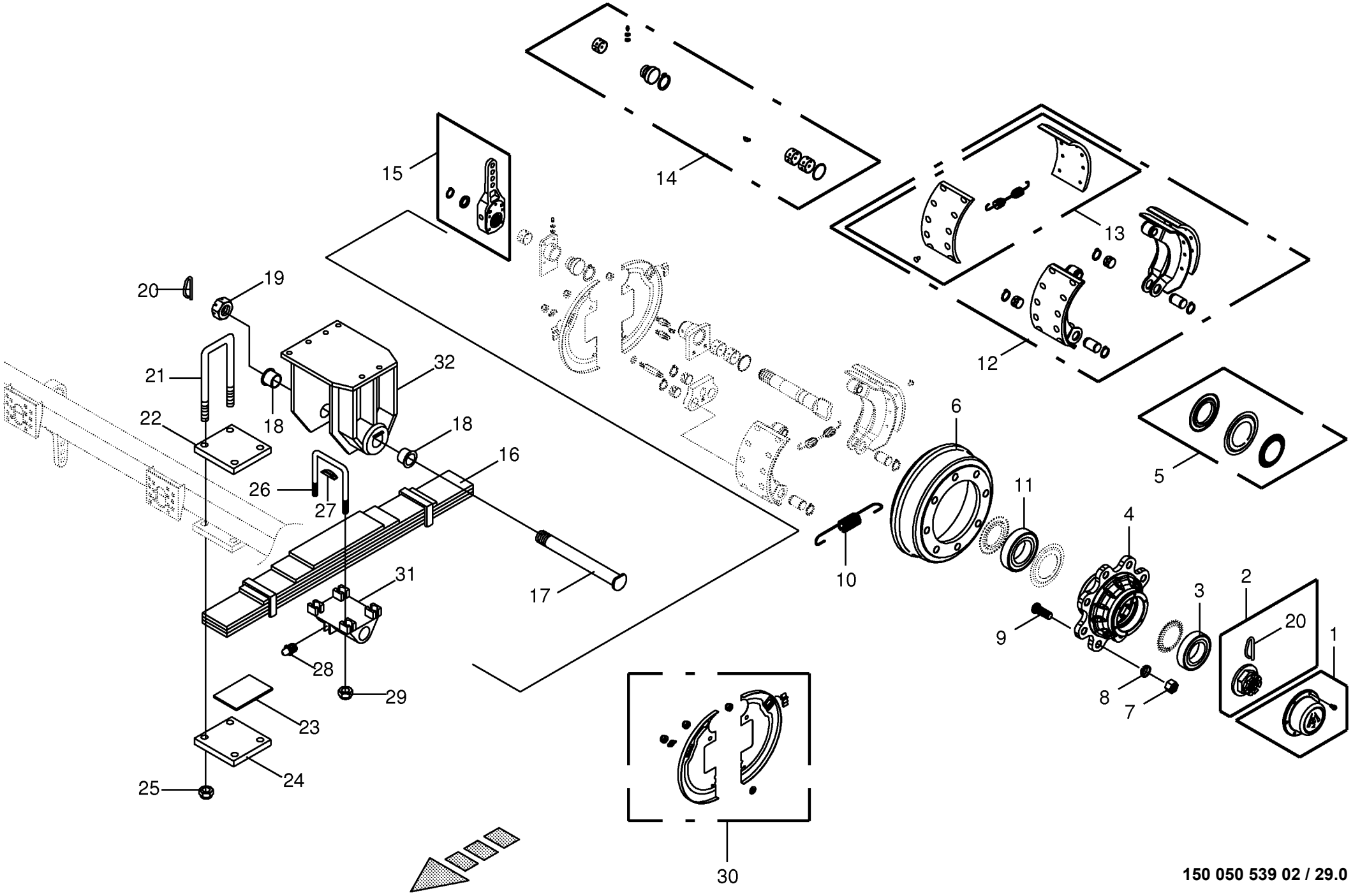

150 050 539 02 / 29.0

150 341 827 07

Bremstrommel / Blattfeder kpl. -ADR **Brake drum / Plate spring** **Moyeu tambour / Ressort a'lame**					858001 - 883280	890 HS	1270 HS	1290 HS	890 HS - XC	1270 HS - XC	1290 HS - XC	**150 050 539 02** 150 341 827 7 **29.0**
Pos.	ID-Nr.	Benennung	Description	Description	Masch.-Nr-							Bemerkung/Remarks/Remarque
1	27 001 143 1	Radkappe -pro Tandemaggregat	Wheel cap -per tandem axle assy	Chapeau de roue -par collection essieu tandem			4	4		4	4	Rd. 124
2	00 951 397 2	Kronenmutter -pro Tandemaggregat	Castellated nut -per tandem axle assy	Ecrou crenele plat -par collection essieu tandem			4	4		4	4	M 48 X 1,5
3	00 932 141 0	Kegelrollenlager	Taper roller bearing	Roulement à rouleaux coniques			x	x		x	x	32212
4	27 001 145 0	Radnabe -pro Tandemaggregat	Hub f. axle -per tandem axle assy	Moyeu de roue -par collection essieu tandem			4	4		4	4	8/221/275
5	27 001 144 0	Dichtungssatz -pro Tandemaggregat	Sealing set -per tandem axle assy	Jeu de joints -par collection essieu tandem			4	4		4	4	
6	27 003 606 0	Bremstrommel -pro Tandemaggregat	Brake drum -per tandem axle assy	Moyeu tambour -par collection essieu tandem			4	4		4	4	300 X 135 geteilt
7	00 908 053 0	6kt-Mutter	Hex nut	Écrou hex			x	x		x	x	M 20 X 1,5
8	00 910 216 0	Federring	Spring washer	Rondelle elastique			x	x		x	x	C 20,5
9	00 951 418 2	Riffelbolzen -pro Tandemaggregat	Wheel pin -per tandem axle assy	Boulon de fix.de roue -par collection essieu tandem			32	32		32	32	M 20 X 1,5 X 80
10	00 951 408 0	Zugfeder -pro Tandemaggregat	Tension spring -per tandem axle assy	Ressort de traction -par collection essieu tandem			2	2		2	2	3,5 X 30 X 175
11	00 932 159 0	Kegelrollenlager	Taper roller bearing	Roulement à rouleaux coniques			x	x		x	x	32 215
12	00 951 401 1	Bremsbacke -pro Tandemaggregat	Brake shoe -per tandem axle assy	Machoire de frein -par collection essieu tandem			4	4		4	4	300 X 135
13	27 003 592 0	Bremsbelag -pro Tandemaggregat	Brake lining -per tandem axle assy	Machoire de frein -par collection essieu tandem			4	4		4	4	
14	00 951 399 1	Set -pro Tandemaggregat	Kit -per tandem axle assy	Kit -par collection essieu tandem			4	4		4	4	
15	27 001 141 0	Gestängesteller -pro Tandemaggregat	Rod control -per tandem axle assy	Element de commande -par collection essieu tandem			4	4		4	4	
16	00 951 437 0	Blattfeder -6 lagig	Plate spring -6 ply	Ressort à lames -composé de 6 couches			x	x		x	x	
17	00 951 440 0	Lagerbolzen	Bearing bolt	Boulon d'appui			x	x		x	x	M 45 X 2,5
18	00 951 439 0	Kragenbuchse	Collar socket	Douille à col			x	x		x	x	Rd. 70
19	00 951 436 0	Kronenmutter	Castellated nut	Ecrou crenele plat			x	x		x	x	M 45 X 2,5
20	00 951 328 0	Splint	Cotter pin	Goupille fendue			x	x		x	x	5 X 90
21	00 951 441 0	Federbügel	Spring bow	Rondelle			x	x		x	x	M 18 X 1,5
22	27 001 142 0	Zwischenlage	Interlayer	Fourrure de remplissage			x	x		x	x	
23	00 951 443 0	Achsplatte	Axle plate	Plaque d'axe			x	x		x	x	
24	00 951 442 0	Zwischenlage	Interlayer	Fourrure de remplissage			x	x		x	x	
25	00 908 712 0	Sicherungsmutter	Locknut	Écrou hex			x	x		x	x	M 18 X 1,5
26	00 951 438 0	Federbügel	Spring bow	Rondelle			x	x		x	x	M 27 X 2
27	27 001 134 0	Auflage	Plating	Tirage			x	x		x	x	

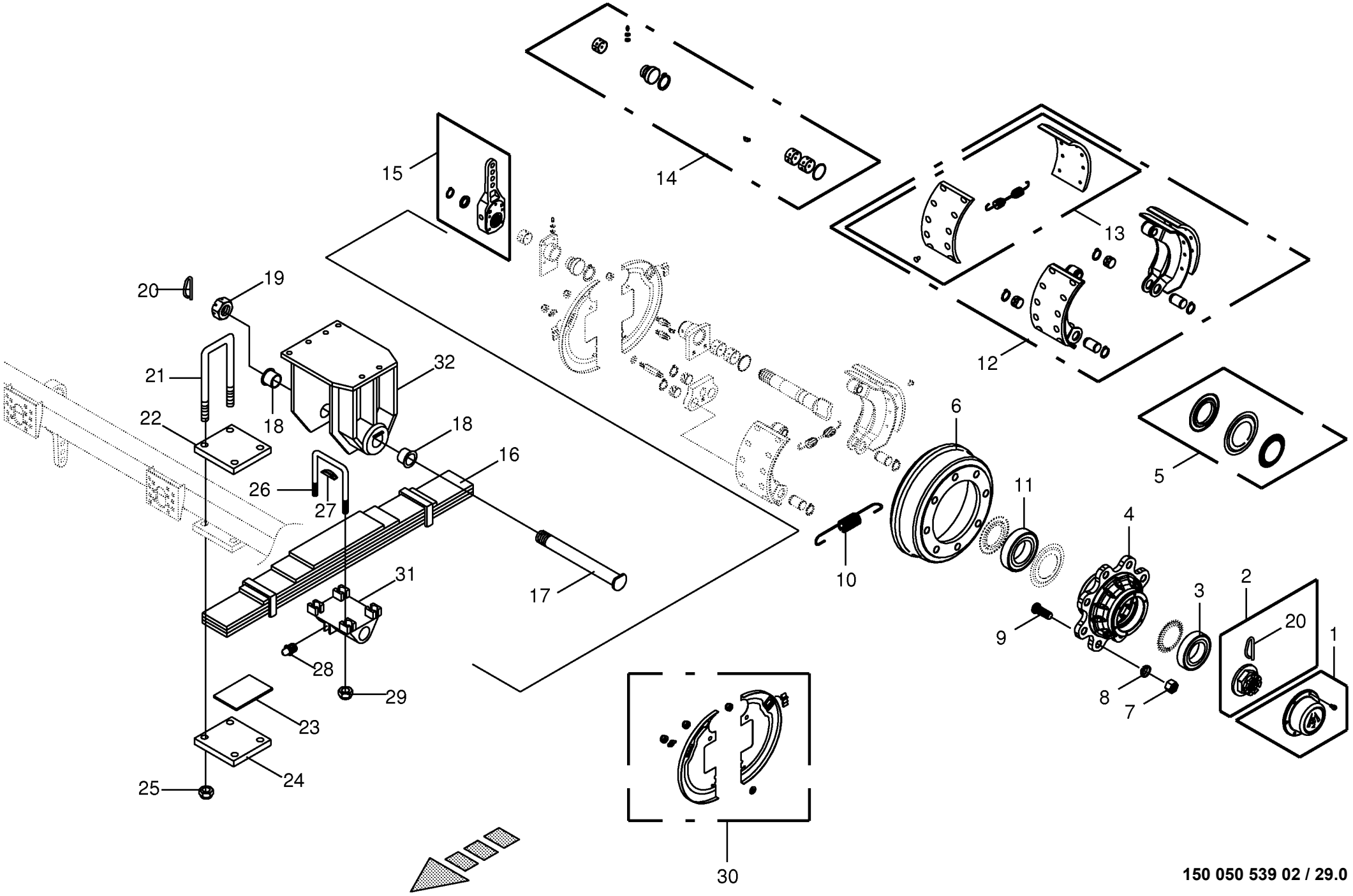

150 050 539 02 / 29.0

150 341 827 07

Bremstrommel / Blattfeder kpl. -ADR **Brake drum / Plate spring** **Moyeu tambour / Ressort a'lame**					858001 - 883280	890 HS	1270 HS	1290 HS	890 HS - XC	1270 HS - XC	1290 HS - XC	**150 050 539 02** 150 341 827 7 **29.0**
Pos.	ID-Nr.	Benennung	Description	Description	Masch.-Nr-							Bemerkung/Remarks/Remarque
28	00 919 105 0	Kegelschmiernippel	Grease niple	Graisseur à cone			x	x		x	x	AM 8 X 1
29	00 908 054 0	Sicherungsmutter	Locknut	Écrou hex			x	x		x	x	M 27 X 2
30	27 006 894 0	Schutzblech -pro Tandemaggregat	Guard plate -per tandem axle assy	Garde-boue -par collection essieu tandem			4	4		4	4	
31	27 007 067 0	Achslagerbock	Axle bearing block	Chevalet support d'essieu			2	2		2	2	
32	27 008 507 0	Achslagerbock	Axle bearing block	Chevalet support d'essieu			2	2		2	2	

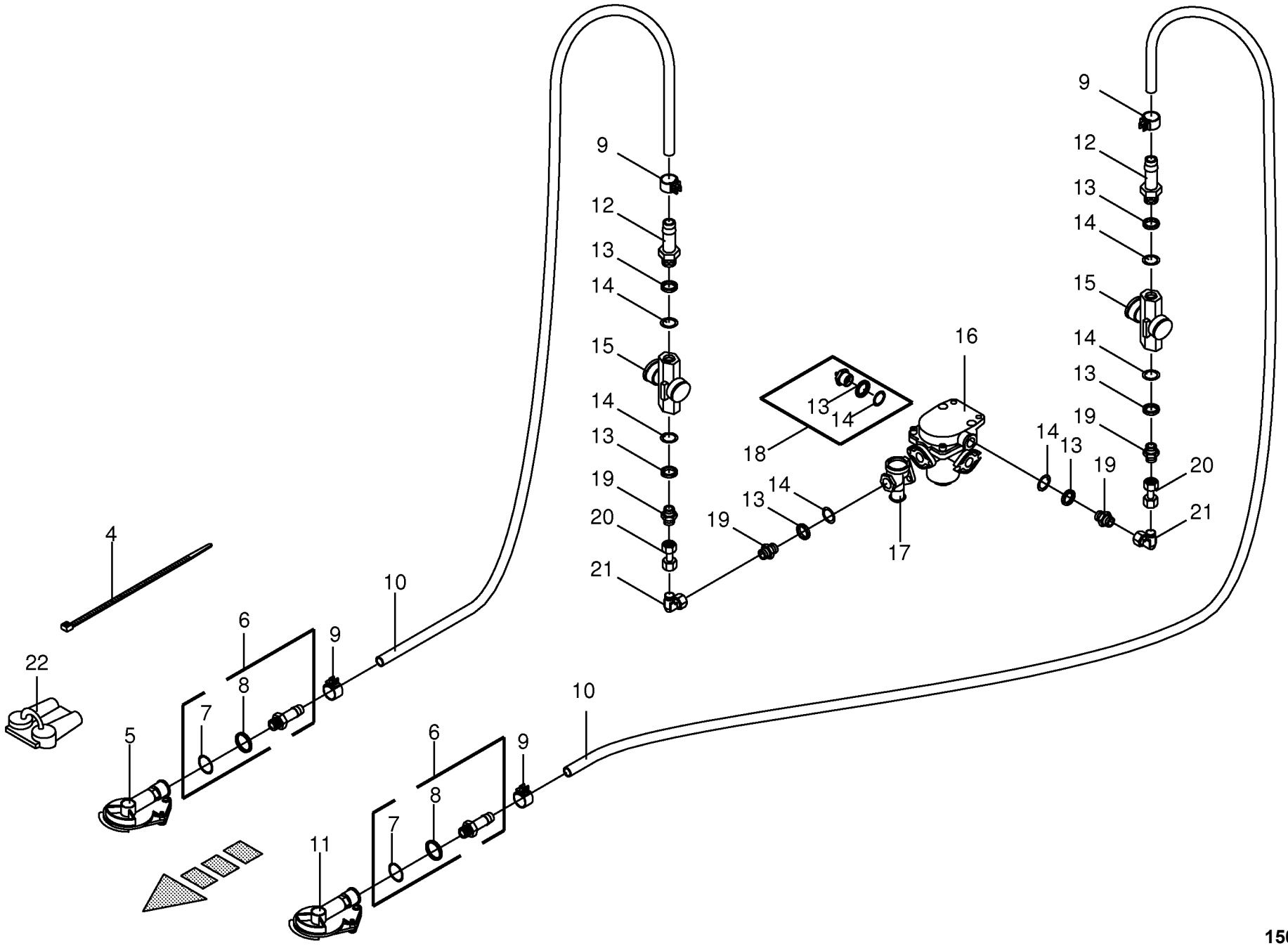

150 050 539 02 / 30.0

444 513 5

Druckluftbremsanlage - Kupplung-Bremsv. **Air pressure brake fitting** **Frein pneumatique**					858001 - 883280	890 HS	1270 HS	1290 HS	890 HS - XC	1270 HS - XC	1290 HS - XC	**150 050 539 02** 444 513 5 **30.0**
Pos.	ID-Nr.	Benennung	Description	Description	Masch.-Nr-							Bemerkung/Remarks/Remarque
4	00 922 671 1	Kabelbinder	Cable band	Collier de serrage		x	x	x	x	x	x	Lg.= 300
5	00 945 012 0	Kupplungskopf -rot	Clutch head -red	Tête d'accouplement -rouge		x	x	x	x	x	x	
6	00 945 485 0	Schlauchstutzen	Hose connector	Raccord d'haute		x	x	x	x	x	x	M 16 X 1,5
7	00 945 084 0	O-Ring	O-ring	Joint torique		x	x	x	x	x	x	15 X 2
8	00 945 083 0	Druckring	Thrust ring	Anneau de pression		x	x	x	x	x	x	M 16
9	00 945 086 0	Schlauchschelle	Hose clamp	Collier de serrage de tuyau		x	x	x	x	x	x	S 18 / 12
10	00 945 085 0	Schlauch -Id.-Nr.= 1m	Hose -Id.-no.= 1m	Tuyau -Id.-no.= 1m		x	x	x	x	x	x	Rd. 11 / 18
11	00 945 000 0	Kupplungskopf -gelb	Clutch head -yellow	Tête d'accouplement -jaune		x	x	x	x	x	x	
12	00 945 518 0	Schlauchstutzen	Hose connector	Raccord d'haute		x	x	x	x	x	x	M 22 X 1,5
13	00 945 088 0	Druckring	Thrust ring	Anneau de pression		x	x	x	x	x	x	M 22
14	00 945 089 0	O-Ring	O-ring	Joint torique		x	x	x	x	x	x	20,3 X 2,4
15	00 945 014 0	Luftfilter	Air filter	Filtre à air		x	x	x	x	x	x	M 22 X 1,5
16	00 945 420 0	Anhängerbremsventil	Trailer coupling brake valve	Robinet de freinage		x	x	x	x	x	x	
17	00 945 358 0	Löseventil	Release valve	Soupape de desserrage		x	x	x	x	x	x	
18	00 945 488 0	Hohlschraube	Hollow screw	Vis creuse		x	x	x	x	x	x	M 22 X 1,5
19	00 920 911 1	Einschraubstutzen	Male connector	Raccord filet		x	x	x	x	x	x	L 15
20	00 230 744 0	Doppelnippel	Double nipple	Double raccord		x	x	x	x	x	x	L 15
21	00 921 065 1	Winkelstutzen	Angle lug	Jarret tubulure		x	x	x	x	x	x	L 15
22	27 000 305 0	Kupplungskopf -optional	Clutch head -optional	Tête d'accouplement -optionnel		x	x	x	x	x	x	M 16 X 1,5

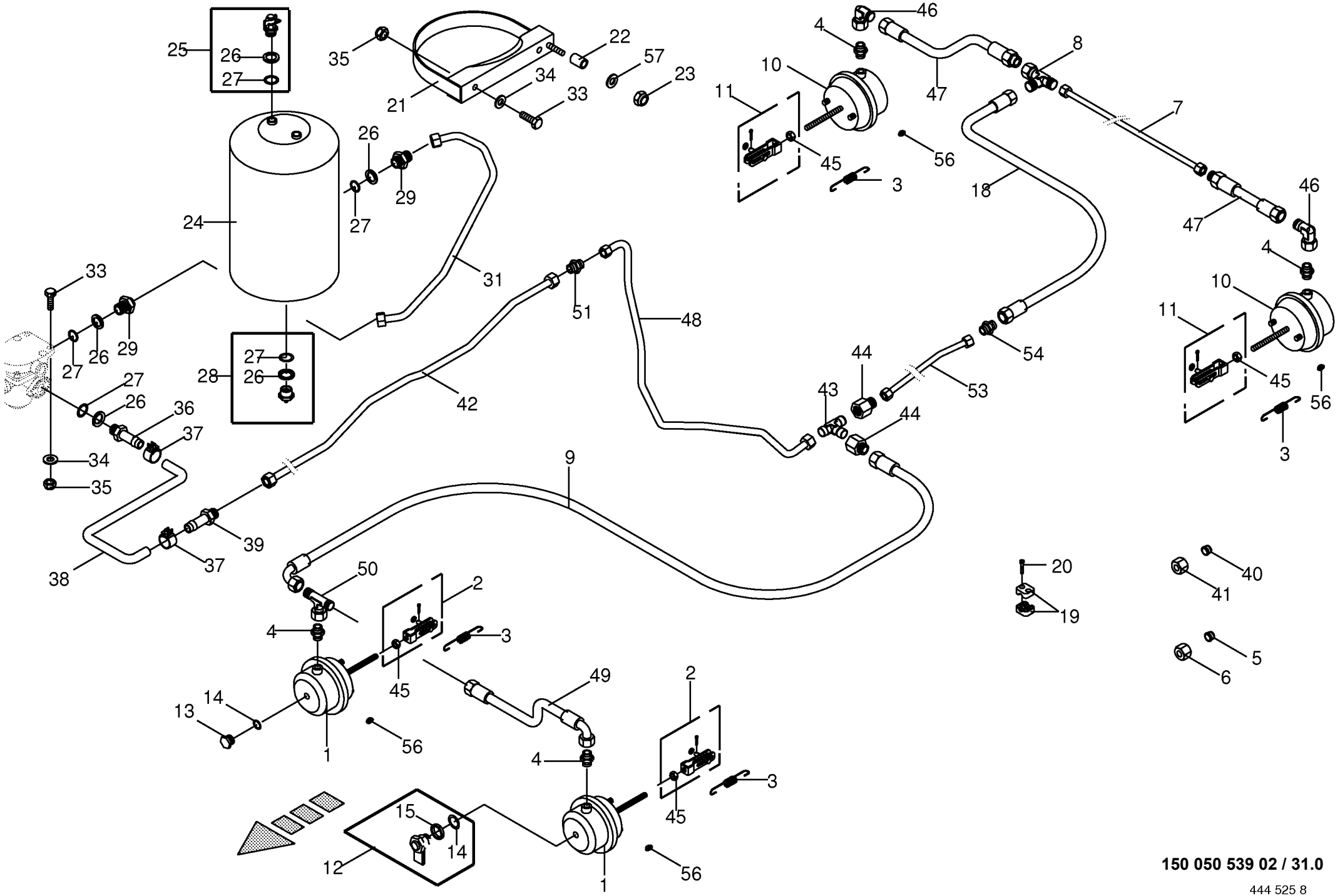

150 050 539 02 / 31.0

444 525 8

Druckluftbremsanlage - Bremsv.-Tandemagg **Air pressure brake fitting** **Frein pneumatique**					858001 - 883280	890 HS	1270 HS	1290 HS	890 HS - XC	1270 HS - XC	1290 HS - XC	**150 050 539 02** 444 525 8 **31.0**
Pos.	ID-Nr.	Benennung	Description	Description	Masch.-Nr-							Bemerkung/Remarks/Remarque
1	00 945 158 1	Membran-Zylinder	Cylinder membr.	Plancher complet		x	x		x	x		Typ 12
	27 004 802 0	Faltenbalg	Bellows	Soufflet		x	x		x	x		Typ 12
	00 945 157 0	Membran-Zylinder	Cylinder membr.	Plancher complet				x				Typ 16
2	00 945 370 1	Beipack	Kit included	Kit inclus		x	x	x	x	x		Typ 12
3	00 940 453 0	Zugfeder	Tension spring	Ressort de traction		x	x	x	x	x		3,2 X 28,2 X 118
4	00 921 060 2	Einschraubstutzen	Male connector	Raccord filet		x	x	x	x	x		L 12 MB
5	00 921 046 1	Schneidring	Cutting ring	Baque coupante		x	x	x	x	x		L 12
6	00 921 206 0	Überwurfmutter	Nozzle disc cap	Écrou de buse-pastille		x	x	x	x	x		AL 12
7	20 079 632 0	Hyd.-Leitung 12 x 1,5 x 440 0 Bögen	Hyd. line 12 x 1.5 x 440 0 bows	Cond. hyd. 12 x 1,5 x 440 0 coudes		x			x			
	20 071 526 0	Hydraulikleitung -inkl. Überwurfmutter, Schneidring	Hydraulic line -incl. nozzle disc cap, cutting ring	Ligne hydraulique -incl. écrou de buse-pastille, baque coupante			x	x		x		12 X 1,5
8	00 921 079 1	L-Stutzen	Adjustable L connection	Raccord L réglable		x	x	x	x	x		L 12
9	00 920 083 0	Hochdruckschlauchleitung	High pressure hose line	Conduite de tuyau haute pression		x			x			Lg.= 750
	00 920 061 1	Hochdruckschlauchleitung	High pressure hose line	Conduite de tuyau haute pression			x	x		x		Lg.= 850
10	00 945 159 1	Membran-Zylinder	Cylinder membr.	Plancher complet		x	x		x	x		Typ 9
	27 004 801 0	Faltenbalg	Bellows	Soufflet		x	x		x	x		Typ 9
	00 945 158 1	Membran-Zylinder	Cylinder membr.	Plancher complet				x				Typ 12
	27 004 802 0	Faltenbalg	Bellows	Soufflet				x				Typ 12
11	00 945 399 1	Beipack	Kit included	Kit inclus		x	x	x	x	x		Typ 9
12	00 945 151 2	Prüfanschluss	Connection for testing instr.	Racc. pour appareil de contrôl		x	x	x	x	x		M16 X 1,5
13	00 906 007 1	Verschlussschraube	Screw plug	Bouchon fileté		x	x	x	x	x		M 16 X 1,5
14	00 945 084 0	O-Ring	O-ring	Joint torique		x	x	x	x	x		15 X 2
15	00 945 083 0	Druckring	Thrust ring	Anneau de pression		x	x	x	x	x		M 16
18	00 921 001 0	Hochdruckschlauchleitung	High pressure hose line	Conduite de tuyau haute pression		x	x	x	x	x		Lg.= 600
19	00 925 107 1	Rohrschelle -2 Hälften	Tube clamp -2 halves	Bride -2 moitiés		x	x	x	x	x		Bo.= 12
20	00 903 047 1	Zylinderschraube	Allen screw	Vis tête cylindrique		x	x	x	x	x		M 6 X 25
21	00 944 915 0	Spannband	Tension band	Collier tendeur		x	x	x	x	x		Rd. 396
22	00 152 201 0	HUELSE RO.17.2X2.35X20	CASING	DOUILLE		x	x	x	x	x		17,2 X 2,35 X 20
23	00 908 701 0	Sicherungsmutter	Locknut	Écrou hex		x	x	x	x	x		M 12
24	00 945 106 0	Druckluftbehälter	Air pressure container	Reservoir a air comprime		x	x	x	x	x		60 Ltr.
25	00 945 068 3	Prüfanschluss	Connection for testing instr.	Racc. pour appareil de contrôl		x	x	x	x	x		M 22 X 1,5/M 16 X 1,5
26	00 945 088 0	Druckring	Thrust ring	Anneau de pression		x	x	x	x	x		M 22
27	00 945 089 0	O-Ring	O-ring	Joint torique		x	x	x	x	x		20,3 X 2,4
28	00 945 067 1	Entwässerungsventil	Drain valve	Soupape de vidange d'eau		x	x	x	x	x		M 22 X 1,5
29	00 920 911 1	Einschraubstutzen	Male connector	Raccord filet		x	x	x	x	x		L 15
31	20 071 707 0	Hydraulikleitung -inkl. Überwurfmutter, Schneidring	Hydraulic line -incl. nozzle disc cap, cutting ring	Ligne hydraulique -incl. écrou de buse-pastille, baque coupante		x	x	x	x	x		15 X 1,5

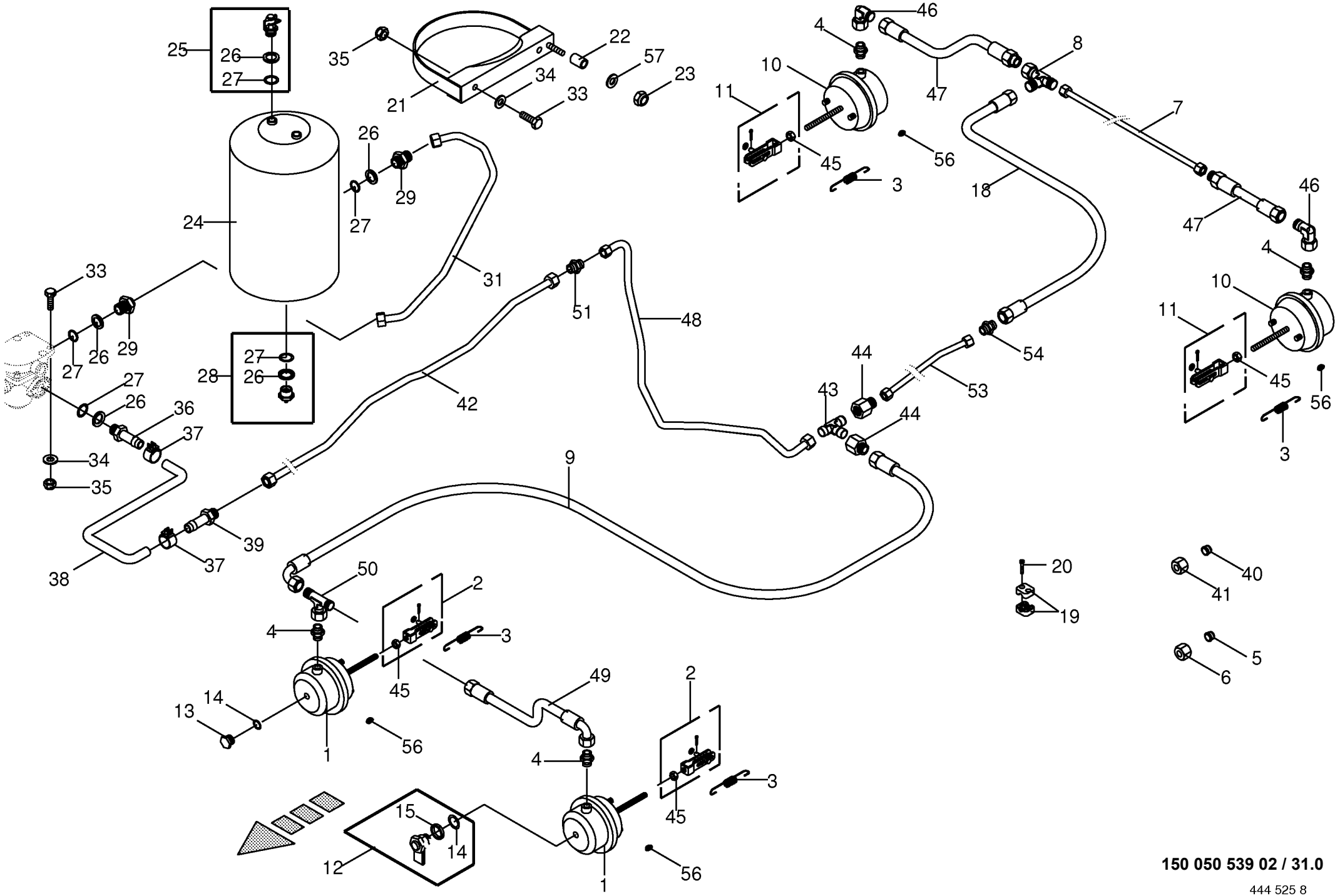

150 050 539 02 / 31.0

444 525 8

Druckluftbremsanlage - Bremsv.-Tandemagg **Air pressure brake fitting** **Frein pneumatique**					858001 - 883280	890 HS	1270 HS	1290 HS	890 HS - XC	1270 HS - XC	1290 HS - XC	**150 050 539 02** 444 525 8 **31.0**
Pos.	ID-Nr.	Benennung	Description	Description	Masch.-Nr-							Bemerkung/Remarks/Remarque
33	00 900 637 0	6kt-Schraube	Hex head bolt	Boulon tête hex		x	x	x	x	x		M 10 X 30
34	00 910 414 0	Scheibe	Washer	Rondelle		x	x	x	x	x		10,5 X 21 X 2
35	00 908 758 0	Sicherungsmutter	Locknut	Écrou hex		x	x	x	x	x		M 10
36	00 945 518 0	Schlauchstutzen	Hose connector	Raccord d'haute		x	x	x	x	x		M 22 X 1,5
37	00 945 086 0	Schlauchschelle	Hose clamp	Collier de serrage de tuyau		x	x	x	x	x		S 18 / 12
38	00 945 085 0	Schlauch -Id.-Nr.= 1m	Hose -Id.-no.= 1m	Tuyau -Id.-no.= 1m		x	x	x	x	x		Rd. 11 / 18
39	00 945 518 0	Schlauchstutzen	Hose connector	Raccord d'haute		x	x	x	x	x		M 22 X 1,5
40	00 921 047 1	Schneidring	Cutting ring	Baque coupante		x	x	x	x	x		L 15
41	00 921 043 0	Überwurfmutter	Nozzle disc cap	Écrou de buse-pastille		x	x	x	x	x		AL 15
42	00 286 879 1	Hydraulikleitung -inkl. Überwurfmutter, Schneidring	Hydraulic line -incl. nozzle disc cap, cutting ring	Ligne hydraulique -incl. écrou de buse-pastille, baque coupante		x	x	x	x	x		15 X 1,5
43	00 921 067 1	Winkelstutzen	Angle lug	Jarret tubulure		x	x	x	x	x		M 18 X 1,5
44	00 921 160 1	Reduzier-Verschraubung	Reducer fitting	Réduction		x	x	x	x	x		KOR 15 / 12 - PL
45	00 908 013 0	6kt-Mutter	Hex nut	Écrou hex		x	x	x	x	x		M 16 X 1,5
46	00 921 067 1	Winkelstutzen	Angle lug	Jarret tubulure		x	x	x	x	x		M 18 X 1,5
47	00 921 028 1	Hochdruckschlauchleitung	High pressure hose line	Conduite de tuyau haute pression		x	x	x	x	x		Lg.= 1000
48	20 071 508 0	Hydraulikleitung -inkl. Überwurfmutter, Schneidring	Hydraulic line -incl. nozzle disc cap, cutting ring	Ligne hydraulique -incl. écrou de buse-pastille, baque coupante		x	x	x	x	x		15 X 1,5
49	00 920 972 0	Hochdruckschlauchleitung	High pressure hose line	Conduite de tuyau haute pression		x			x			Lg.= 500
	00 920 061 1	Hochdruckschlauchleitung	High pressure hose line	Conduite de tuyau haute pression			x	x		x		Lg.= 850
50	00 921 077 1	T-Stutzen	T connector	Raccord T réglable		x	x	x	x	x		M 18 X 1,5
51	00 921 053 1	Verbindungsstutzen	Connector	Raccord		x	x	x	x	x		L 15
53	20 071 507 0	Hyd.-Leitung 12 x 1,5 x 522 1 Bogen	hyd. line 12x1,5x523	hyd. conduite 12x1,5x523		x	x	x	x	x		12 X 1,5
54	00 921 054 1	Verbindungsstutzen	Connector	Raccord		x	x	x	x	x		M 18 X 1,5
56	00 925 056 0	Verschlussstopfen	Sealing plug	Bouchon d'étanchéité		x	x	x	x	x		9/6,6 X 4/5,2
57	00 910 506 1	Scheibe	Washer	Rondelle		x	x	x	x	x		13 X 24 X 2,5

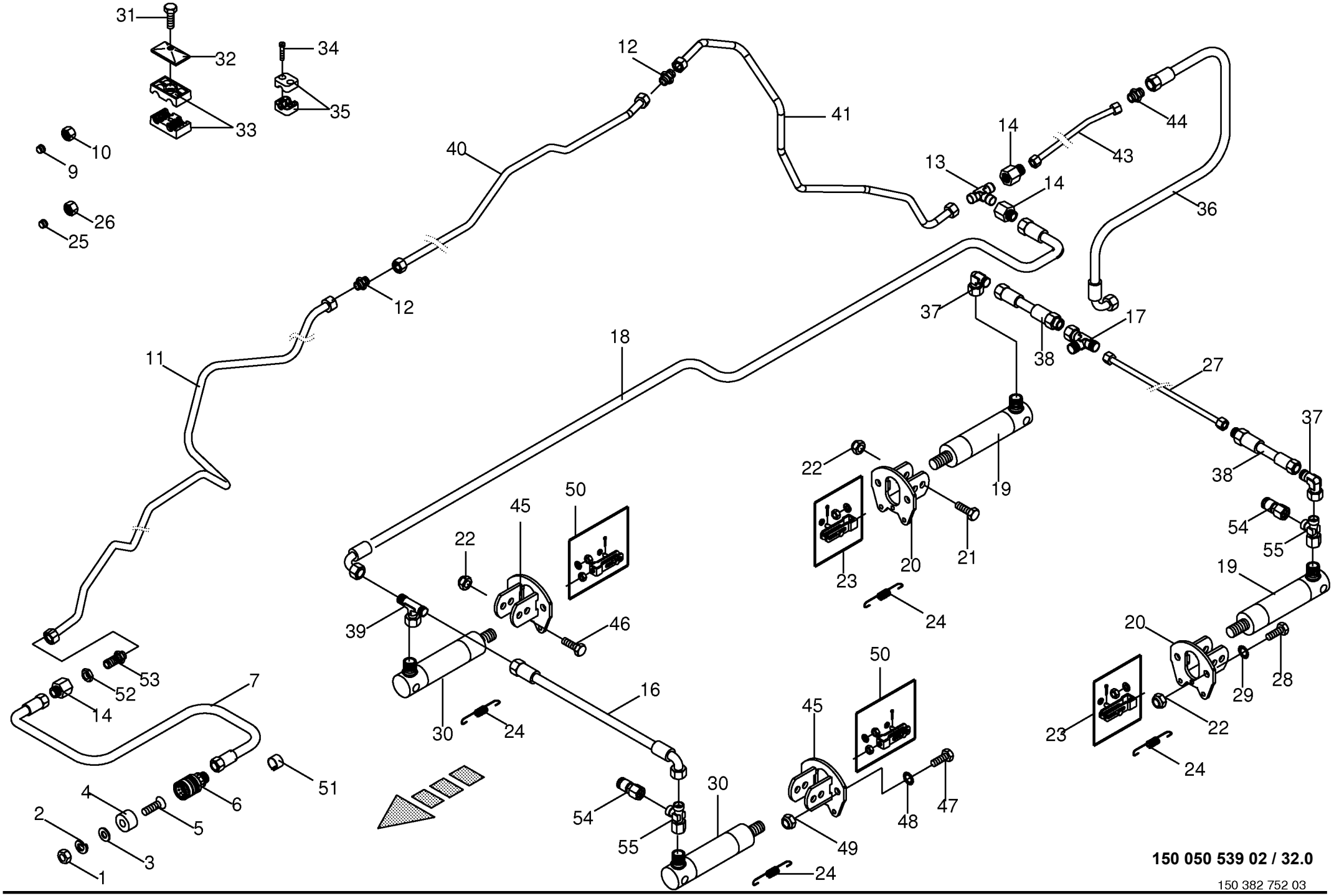

150 050 539 02 / 32.0

150 382 752 03

Hydraulische Bremse **Hydraulic brakes** **Frein hydraulique**					858001 - 883280	890 HS	1270 HS	1290 HS	890 HS - XC	1270 HS - XC	1290 HS - XC	**150 050 539 02** 150 382 752 3 **32.0**
Pos.	ID-Nr.	Benennung	Description	Description	Masch.-Nr-							Bemerkung/Remarks/Remarque
1	00 908 207 1	6kt-Mutter	Hex nut	Écrou hex		x	x	x	x	x	x	M 5
2	00 910 031 0	Federring	Spring washer	Rondelle elastique		x	x	x	x	x	x	B 5
3	00 910 351 1	Scheibe	Washer	Rondelle		x	x	x	x	x	x	6,4 X 18 X 1,6
4	00 187 960 0	Blindstopfen	Blind plug	Plot de remplissage		x	x	x	x	x	x	Rd. 35 X 17
5	00 904 347 1	Senkschraube	Countersunkscrew	Vis à tête fraisée		x	x	x	x	x	x	M 5 X 20
6	00 921 155 0	Kupplungsmuffe	Sleeve	Cache poussiere		x	x	x	x	x	x	M 18 X 1,5
7	00 921 019 1	Hochdruckschlauchleitung	High pressure hose line	Conduite de tuyau haute pression		x	x	x	x	x	x	Lg.= 2200
9	00 921 047 1	Schneidring	Cutting ring	Baque coupante		x	x	x	x	x	x	L 15
10	00 921 043 0	Überwurfmutter	Nozzle disc cap	Écrou de buse-pastille		x	x	x	x	x	x	AL 15
11	20 077 300 0	Hyd.-Leitung 15 x 1,5 x 2416 11	Hydraulic Ligne15 x 1,5 x 2416 11	Ligne de hydr.15 x 1,5 x 2416 11		x			x			
		Bögen	Bögen	Bögen								
	20 077 378 0	Hyd.-Leitung 15 x 1,5 x 2301 11	Hydraulic Ligne 15 x 1,5 x 2301 11	Ligne de hydr. 15 x 1,5 x 2301 11			x	x		x	x	
		Bögen	Bögen	Bögen								
12	00 921 053 1	Verbindungsstutzen	Connector	Raccord		x	x	x	x	x	x	L 15
13	00 921 073 1	T-Verbindungsstutzen	T-connector	T-raccord		x	x	x	x	x	x	L 15
14	00 921 160 1	Reduzier-Verschraubung	Reducer fitting	Réduction		x	x	x	x	x	x	KOR 15 / 12 - PL
16	00 920 972 0	Hochdruckschlauchleitung	High pressure hose line	Conduite de tuyau haute pression		x			x			Lg.= 500
	00 920 061 1	Hochdruckschlauchleitung	High pressure hose line	Conduite de tuyau haute pression			x	x		x	x	Lg.= 850
17	00 921 079 1	L-Stutzen	Adjustable L connection	Raccord L réglable		x	x	x	x	x	x	L 12
18	00 920 083 0	Hochdruckschlauchleitung	High pressure hose line	Conduite de tuyau haute pression		x	x	x	x	x	x	Lg.= 750
19	27 005 960 1	Hydraulikzylinder	Hydraulic cylinder	Vérin hydraulique	858001 - 883250	x	x	x	x	x	x	Ez 18 X 60/165
	27 005 961 0	Dichtungssatz	Sealing set	Jeu de joints	858001 - 883250	x	x	x	x	x	x	Ez 18/25
	00 283 231 1	Hydraulikzylinder	Hydraulic cylinder	Vérin hydraulique	883251 -	x	x	x	x	x	x	Ez 18/25 X 60/165
	00 918 734 1	Dichtungssatz	Sealing set	Jeu de joints	883251 -	x	x	x	x	x	x	Ez 18/25
20	20 079 357 0	Halter f. Zylinder	Support for cylinder	Support p. vérin		x	x	x	x	x	x	
21	00 901 453 0	6kt-Schraube	Hex head bolt	Boulon tête hex		x	x	x	x	x	x	M 12 X 65
22	00 908 701 0	Sicherungsmutter	Locknut	Écrou hex		x	x	x	x	x	x	M 12
23	00 945 399 1	Beipack	Kit included	Kit inclus		x	x	x	x	x	x	Typ 9
24	00 940 453 0	Zugfeder	Tension spring	Ressort de traction		x	x	x	x	x	x	3,2 X 28,2 X 118
25	00 921 046 1	Schneidring	Cutting ring	Baque coupante		x	x	x	x	x	x	L 12
26	00 921 206 0	Überwurfmutter	Nozzle disc cap	Écrou de buse-pastille		x	x	x	x	x	x	AL 12
27	20 071 526 0	Hydraulikleitung -inkl.	Hydraulic line -incl. nozzle disc	Ligne hydraulique -incl. écrou de		x			x			12 X 1,5
		Überwurfmutter, Schneidring	cap, cutting ring	buse-pastille, baque coupante								
	20 071 526 0	Hydraulikleitung -inkl.	Hydraulic line -incl. nozzle disc	Ligne hydraulique -incl. écrou de			x	x		x	x	12 X 1,5
		Überwurfmutter, Schneidring	cap, cutting ring	buse-pastille, baque coupante								
28	00 900 657 0	6kt-Schraube	Hex head bolt	Boulon tête hex		x	x	x	x	x	x	M 12 X 35
29	00 909 910 1	Sperrkantscheibe	Detent edged washer	Disque à bord d'arrêt		x	x	x	x	x	x	SKM 12
30	27 005 962 1	Hydraulikzylinder	Hydraulic cylinder	Vérin hydraulique	858001 - 883250	x			x			Ez 22 X 60/165

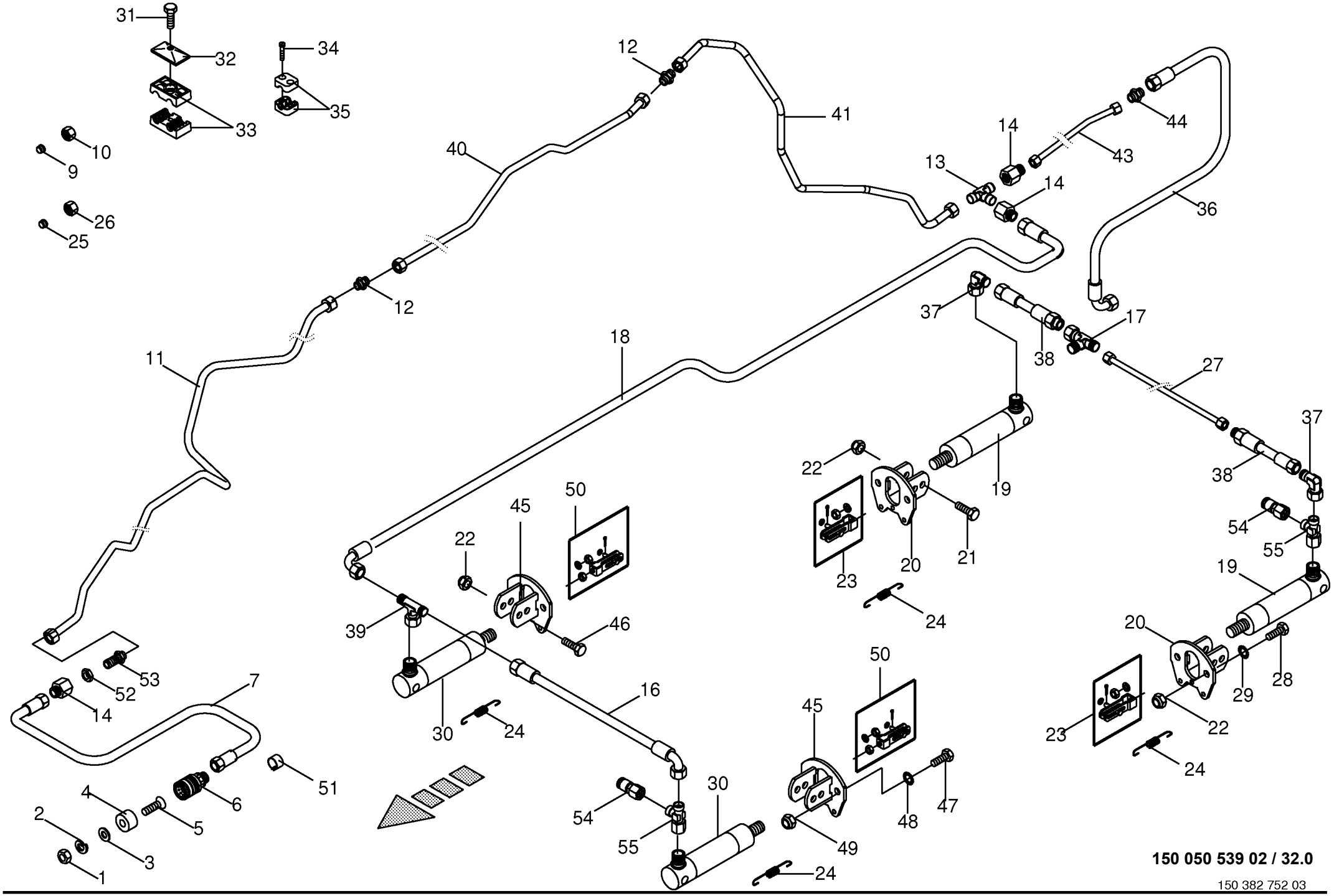

150 050 539 02 / 32.0

150 382 752 03

Hydraulische Bremse **Hydraulic brakes** **Frein hydraulique**					858001 - 883280	890 HS	1270 HS	1290 HS	890 HS - XC	1270 HS - XC	1290 HS - XC	**150 050 539 02** 150 382 752 3 **32.0**
Pos.	ID-Nr.	Benennung	Description	Description	Masch.-Nr-							Bemerkung/Remarks/Remarque
	27 005 963 0	Dichtungssatz	Sealing set	Jeu de joints	858001 - 883250	x			x			Ez 22/25
	00 918 506 0	Hydraulikzylinder	Hydraulic cylinder	Vérin hydraulique	883251 -	x			x			Ez 22/25 X 60/165
	00 918 802 0	Dichtungssatz	Sealing set	Jeu de joints	883251 -	x			x			Ez 22/25
	27 005 964 1	Hydraulikzylinder	Hydraulic cylinder	Vérin hydraulique	858001 - 883250		x	x		x	x	Ez 25 X 60/165
	27 005 965 0	Dichtungssatz	Sealing set	Jeu de joints	858001 - 883250		x	x		x	x	Ez 25/30
	27 002 923 0	Hydraulikzylinder	Hydraulic cylinder	Vérin hydraulique	883251 -		x	x		x	x	Ez 25/30 X 60/165
	00 921 417 1	Dichtungssatz	Sealing set	Jeu de joints	883251 -		x	x		x	x	Ez 25/30
31	00 901 042 1	6kt-Schraube	Hex head bolt	Boulon tête hex		x	x	x	x	x	x	M 8 X 35
32	00 925 134 0	Deckplatte	Cover plate	Plaque de recouvrement		x	x	x	x	x	x	
33	00 925 146 0	Rohrschelle -2 Hälften	Tube clamp -2 halves	Bride -2 moitiés		x	x	x	x	x	x	Bo.= 15/12
34	00 903 047 1	Zylinderschraube	Allen screw	Vis tête cylindrique		x	x	x	x	x	x	M 6 X 25
35	00 925 107 1	Rohrschelle -2 Hälften	Tube clamp -2 halves	Bride -2 moitiés		x	x	x	x	x	x	Bo.= 12
36	00 921 001 0	Hochdruckschlauchleitung	High pressure hose line	Conduite de tuyau haute pression		x	x	x	x	x	x	Lg.= 600
37	00 921 067 1	Winkelstutzen	Angle lug	Jarret tubulure		x	x	x	x	x	x	M 18 X 1,5
38	00 921 028 1	Hochdruckschlauchleitung	High pressure hose line	Conduite de tuyau haute pression		x	x	x	x	x	x	Lg.= 1000
39	00 921 077 1	T-Stutzen	T connector	Raccord T réglable		x	x	x	x	x	x	M 18 X 1,5
40	20 072 868 0	Hyd.-Leitung 15 x 1,5 x 1107 5 Bögen	hydr. line 15 x 1,5 x 1107	ligne de hydr. 15 x 1,5 x 1107		x	x	x	x	x	x	15 X 1,5
41	20 072 869 0	Hyd.-Leitung 15 x 1,5 x 1212 8 Bögen	hydr. line 15 x 1,5 x 1212	ligne de hydr. 15 x 1,5 x 1212		x	x	x	x	x	x	15 X 1,5
43	20 071 507 0	Hyd.-Leitung 12 x 1,5 x 522 1 Bogen	hyd. line 12x1,5x523	hyd. conduite 12x1,5x523		x	x	x	x	x	x	12 X 1,5
44	00 921 054 1	Verbindungsstutzen	Connector	Raccord		x	x	x	x	x	x	M 18 X 1,5
45	20 079 357 0	Halter f. Zylinder	Support for cylinder	Support p. vérin		x			x			
	20 079 355 0	Halter f. Zylinder	Support for cylinder	Support p. vérin			x	x		x	x	
46	00 901 453 0	6kt-Schraube	Hex head bolt	Boulon tête hex		x			x			M 12 X 65
	00 901 455 0	6kt-Schraube	Hex head bolt	Boulon tête hex			x	x		x	x	M 12 X 75
47	00 900 656 0	6kt-Schraube	Hex head bolt	Boulon tête hex		x			x			M 12 X 30
	00 900 674 0	6kt-Schraube	Hex head bolt	Boulon tête hex			x	x		x	x	M 16 X 35
48	00 909 910 1	Sperrkantscheibe	Detent edged washer	Disque à bord d'arrêt		x			x			SKM 12
	00 909 912 1	Sperrkantscheibe	Detent edged washer	Disque à bord d'arrêt			x	x		x	x	SKM 16
49	00 908 701 0	Sicherungsmutter	Locknut	Écrou hex		x			x			M 12
	00 908 719 0	Sicherungsmutter	Locknut	Écrou hex			x	x		x	x	M 16
50	00 945 161 1	Beipack	Kit included	Kit inclus		x	x	x	x	x	x	Typ 9
51	27 002 547 0	Schlauchmarkierung "7" - rot	Hose marking "7" - red	Inscription de tuyan "7" - rouge		x	x	x	x	x	x	17 - 24
52	00 921 074 1	6kt-Mutter -niedrige Form	Hex nut -low form	Écrou hex -forme basse		x	x	x	x	x	x	M 22 X 1,5
53	00 921 250 0	Gerade-Schottstutzen	Straight 2-way connector	Coupleur droit deux raccords		x	x	x	x	x	x	M 22 X 1,5
54	00 920 868 0	Mini-Messanschluss	Connector f.mini-test equipm.	Raccord instr.mesureur mini		x	x	x	x	x	x	M 16 X 2 / M 18 X 1,5

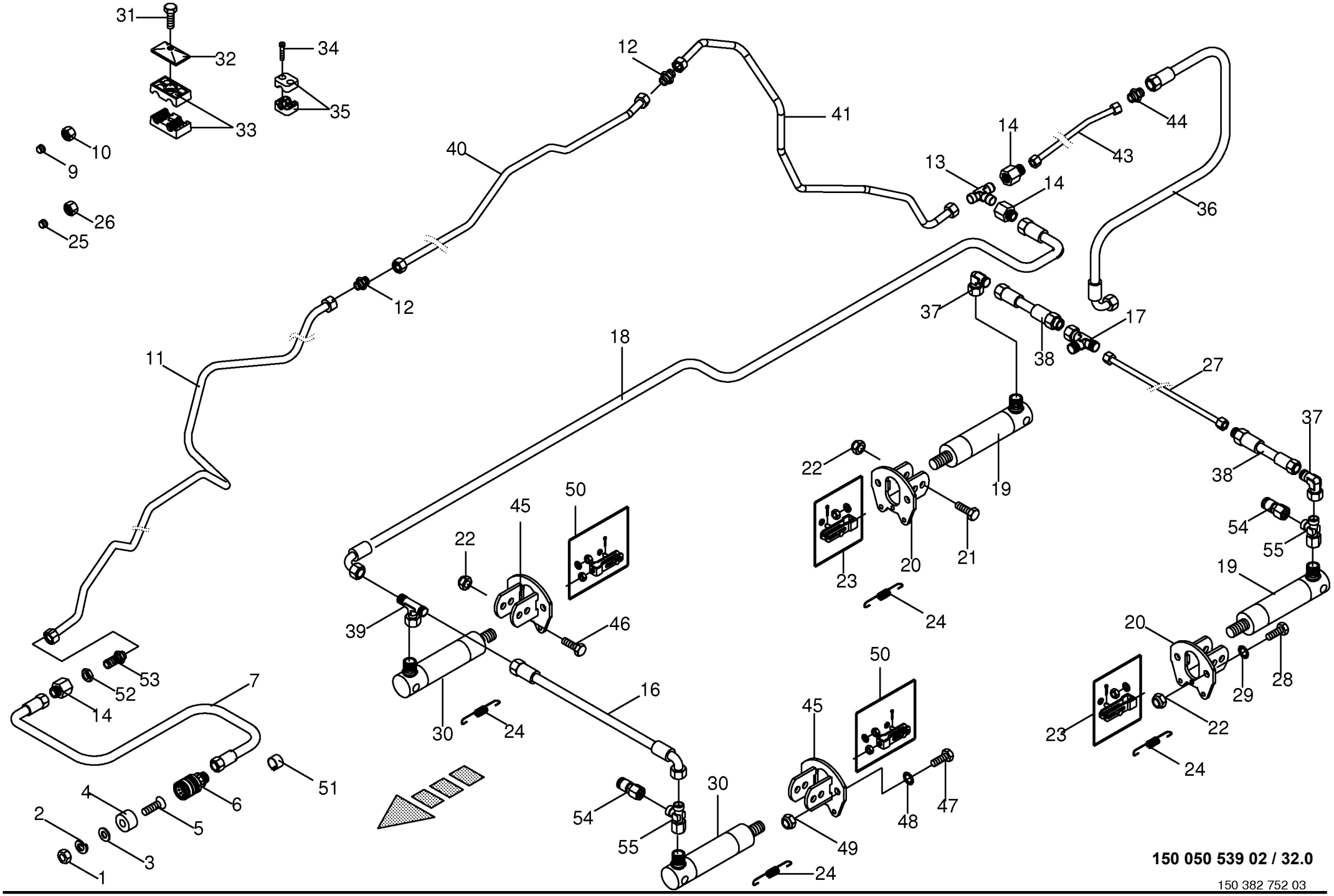

150 050 539 02 / 32.0

150 382 752 03

Hydraulische Bremse Hydraulic brakes Frein hydraulique					858001 - 883280	890 HS	1270 HS	1290 HS	890 HS - XC	1270 HS - XC	1290 HS - XC	150 050 539 02 150 382 752 3 32.0
Pos.	ID-Nr.	Benennung	Description	Description	Masch.-Nr-							Bemerkung/Remarks/Remarque
55	00 921 079 1	L-Stutzen	Adjustable L connection	Raccord L réglable		x	x	x	x	x	x	L 12

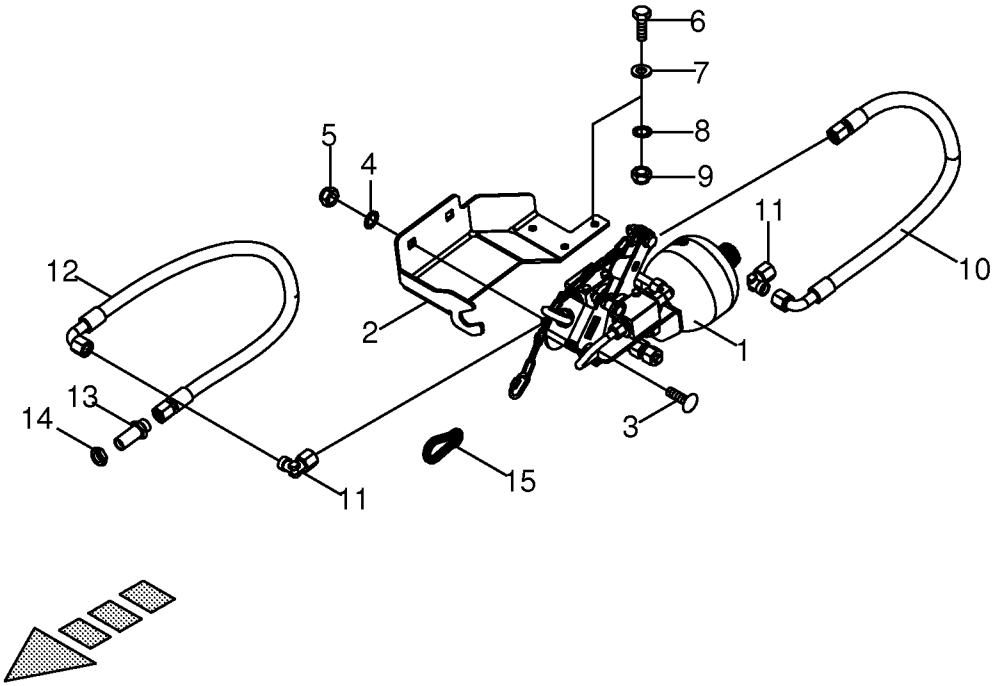
6
7
8
9
5
4
11
12
10
2
1
13
14
3
11
15

Notbremsventil -optional -Frankreich **Emergency brake valve** **Vanne de frein d'urgence**					858001 - 883280	890 HS	1270 HS	1290 HS	890 HS - XC	1270 HS - XC	1290 HS - XC	**150 050 539 02** 150 414 474 1 **32.3**
Pos.	ID-Nr.	Benennung	Description	Description	Masch.-Nr-							Bemerkung/Remarks/Remarque
1	27 010 888 0	Notbremsventil	Emergency brake valve	Vanne de frein d'urgence		x	x	x	x	x	x	
2	20 079 560 0	Halter f. Notbremsventil	Support for emergency brake valve	Support pour vanne de frein d'urg.		x	x	x	x	x	x	
3	00 904 882 3	Flachrundschraube	Coach bolt	Vis a tête bombée		x	x	x	x	x	x	M 12 X 25
4	00 909 910 1	Sperrkantscheibe	Detent edged washer	Disque à bord d'arrêt		x	x	x	x	x	x	SKM 12
5	00 908 701 0	Sicherungsmutter	Locknut	Écrou hex		x	x	x	x	x	x	M 12
6	00 900 616 0	6kt-Schraube	Hex head bolt	Boulon tête hex		x	x	x	x	x	x	M 8 X 25
7	00 910 603 0	Scheibe	Washer	Rondelle		x	x	x	x	x	x	8,4 X 24 X 2
8	00 909 908 1	Sperrkantscheibe	Detent edged washer	Disque à bord d'arrêt		x	x	x	x	x	x	SKM 8
9	00 908 706 0	Sicherungsmutter	Locknut	Écrou hex		x	x	x	x	x	x	M 8
10	00 921 258 1	Hochdruckschlauchleitung	High pressure hose line	Conduite de tuyau haute pression		x	x	x	x	x	x	Lg.= 670
11	00 921 067 1	Winkelstutzen	Angle lug	Jarret tubulure		x	x	x	x	x	x	M 18 X 1,5
12	27 010 022 0	Hochdruckschlauchleitung	High pressure hose line	Conduite de tuyau haute pression		x	x	x	x	x	x	Lg.= 800
13	00 921 087 1	Gerade-Schottstutzen	Straight 2-way connector	Coupleur droit deux raccords		x	x	x	x	x	x	M 18 X 1,5
14	00 908 524 2	6kt-Mutter -niedrige Form	Hex nut -low form	Écrou hex -forme basse		x	x	x	x	x	x	M 18 X 1,5
15	00 917 901 1	Karabinerhaken	Spring hook	Porte- mousqueton		x	x	x	x	x	x	C 60

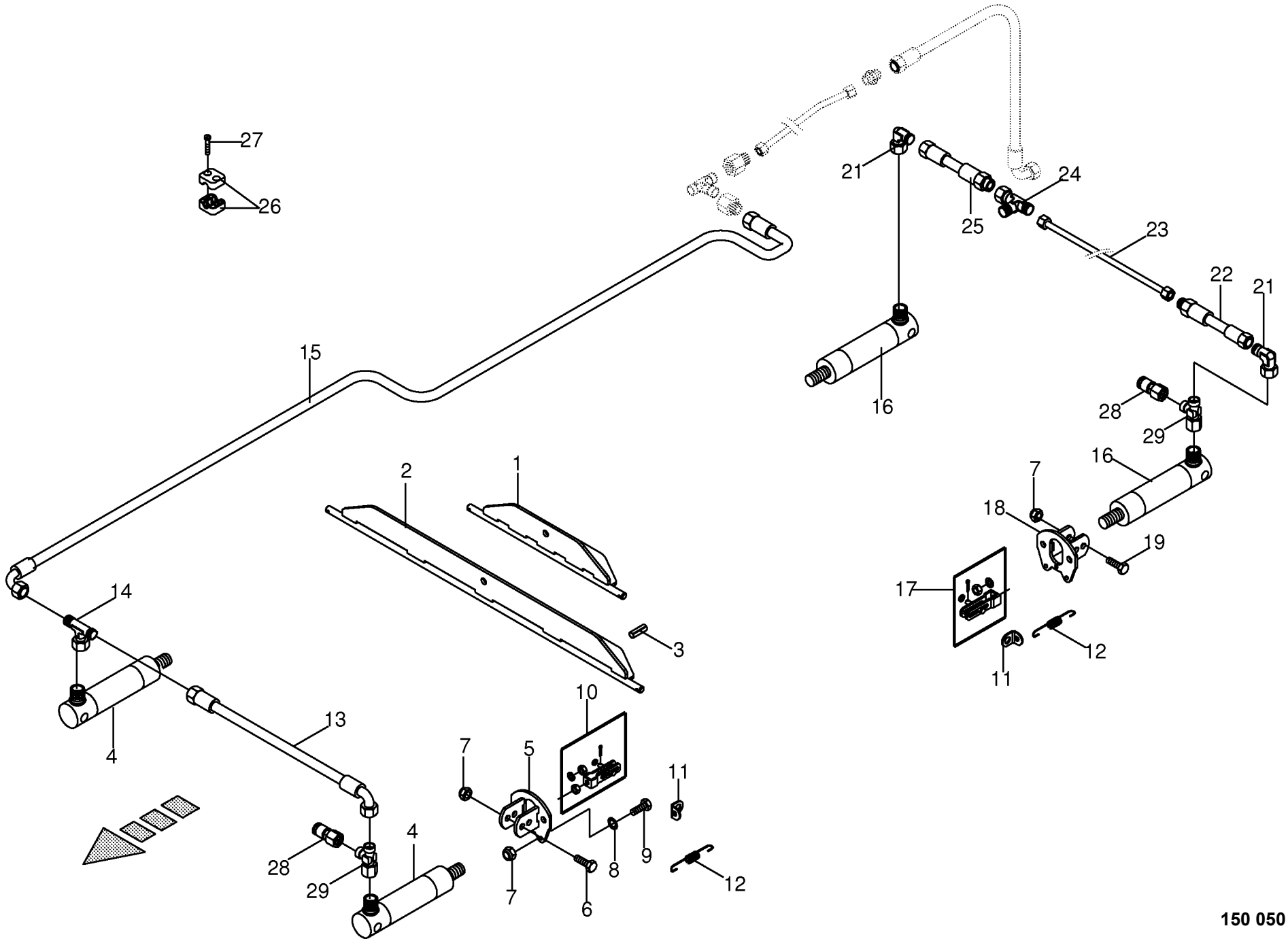

150 050 539 02 / 32.5

150 414 674 02

Bremszylinder -optional -Frankreich **Brake cylinder** **Vérin de freinage**					858001 - 883280	890 HS	1270 HS	1290 HS	890 HS - XC	1270 HS - XC	1290 HS - XC	**150 050 539 02** 150 414 674 2 **32.5**
Pos.	ID-Nr.	Benennung	Description	Description	Masch.-Nr-							Bemerkung/Remarks/Remarque
1	20 079 370 0	Bremsausgleich 10t- Achse	Brake compensation 10t axle	Comp. de freinage essieu 10t		x			x			
2	20 079 361 0	Bremsausgleich 11t -Achse gel.	Brake compensation 11t axle steer.	Comp. de freinage essieu 11t dir.			x	x		x	x	
3	00 912 611 2	Spannstift	Roll pin	Goupille de serrage		x	x	x	x	x	x	5 X 26
4	27 005 962 1	Hydraulikzylinder	Hydraulic cylinder	Vérin hydraulique	858001 - 883250	x			x			Ez 22 X 60/165
	27 005 963 0	Dichtungssatz	Sealing set	Jeu de joints	858001 - 883250	x			x			Ez 22/25
	00 918 506 0	Hydraulikzylinder	Hydraulic cylinder	Vérin hydraulique	883251 -	x			x			Ez 22/25 X 60/165
	00 918 802 0	Dichtungssatz	Sealing set	Jeu de joints	883251 -	x			x			Ez 22/25
	27 005 964 1	Hydraulikzylinder	Hydraulic cylinder	Vérin hydraulique	858001 - 883250		x	x		x	x	Ez 25 X 60/165
	27 005 965 0	Dichtungssatz	Sealing set	Jeu de joints	858001 - 883250		x	x		x	x	Ez 25/30
	27 002 923 0	Hydraulikzylinder	Hydraulic cylinder	Vérin hydraulique	883251 -		x	x		x	x	Ez 25/30 X 60/165
	00 921 417 1	Dichtungssatz	Sealing set	Jeu de joints	883251 -		x	x		x	x	Ez 25/30
5	20 079 357 0	Halter f. Zylinder	Support for cylinder	Support p. vérin		x			x			
	20 079 355 0	Halter f. Zylinder	Support for cylinder	Support p. vérin			x	x		x	x	
6	00 901 453 0	6kt-Schraube	Hex head bolt	Boulon tête hex		x			x			M 12 X 65
	00 901 455 0	6kt-Schraube	Hex head bolt	Boulon tête hex			x	x		x	x	M 12 X 75
7	00 908 701 0	Sicherungsmutter	Locknut	Écrou hex		x	x	x	x	x	x	M 12
8	00 909 910 1	Sperrkantscheibe	Detent edged washer	Disque à bord d'arrêt		x	x	x	x	x	x	SKM 12
9	00 900 657 0	6kt-Schraube	Hex head bolt	Boulon tête hex		x			x			M 12 X 35
	00 900 674 0	6kt-Schraube	Hex head bolt	Boulon tête hex			x	x		x	x	M 16 X 35
10	00 945 161 1	Beipack	Kit included	Kit inclus		x	x	x	x	x	x	Typ 9
11	20 079 358 0	Federhaltewinkel	Spring support bracket	Equerre de fixation pour le ressort		x	x	x	x	x	x	
12	00 940 453 0	Zugfeder	Tension spring	Ressort de traction		x	x	x	x	x	x	3,2 X 28,2 X 118
13	00 920 972 0	Hochdruckschlauchleitung	High pressure hose line	Conduite de tuyau haute pression		x			x			Lg.= 500
	00 920 061 1	Hochdruckschlauchleitung	High pressure hose line	Conduite de tuyau haute pression			x	x		x	x	Lg.= 850
14	00 921 077 1	T-Stutzen	T connector	Raccord T réglable		x	x	x	x	x	x	M 18 X 1,5
15	00 920 061 1	Hochdruckschlauchleitung	High pressure hose line	Conduite de tuyau haute pression		x	x	x	x	x	x	Lg.= 850
16	27 005 960 1	Hydraulikzylinder	Hydraulic cylinder	Vérin hydraulique	858001 - 883250	x			x			Ez 18 X 60/165
	27 005 961 0	Dichtungssatz	Sealing set	Jeu de joints	858001 - 883250	x			x			Ez 18/25
	00 283 231 1	Hydraulikzylinder	Hydraulic cylinder	Vérin hydraulique	883251 -	x			x			Ez 18/25 X 60/165
	00 918 734 1	Dichtungssatz	Sealing set	Jeu de joints	883251 -	x			x			Ez 18/25
	27 005 962 1	Hydraulikzylinder	Hydraulic cylinder	Vérin hydraulique	858001 - 883250		x	x		x	x	Ez 22 X 60/165
	27 005 963 0	Dichtungssatz	Sealing set	Jeu de joints	858001 - 883250		x	x		x	x	Ez 22/25
	00 918 506 0	Hydraulikzylinder	Hydraulic cylinder	Vérin hydraulique	883251 -		x	x		x	x	Ez 22/25 X 60/165
	00 918 802 0	Dichtungssatz	Sealing set	Jeu de joints	883251 -		x	x		x	x	Ez 22/25
17	00 945 399 1	Beipack	Kit included	Kit inclus		x	x	x	x	x	x	Typ 9
18	20 079 357 0	Halter f. Zylinder	Support for cylinder	Support p. vérin		x	x	x	x	x	x	
19	00 901 453 0	6kt-Schraube	Hex head bolt	Boulon tête hex		x	x	x	x	x	x	M 12 X 65

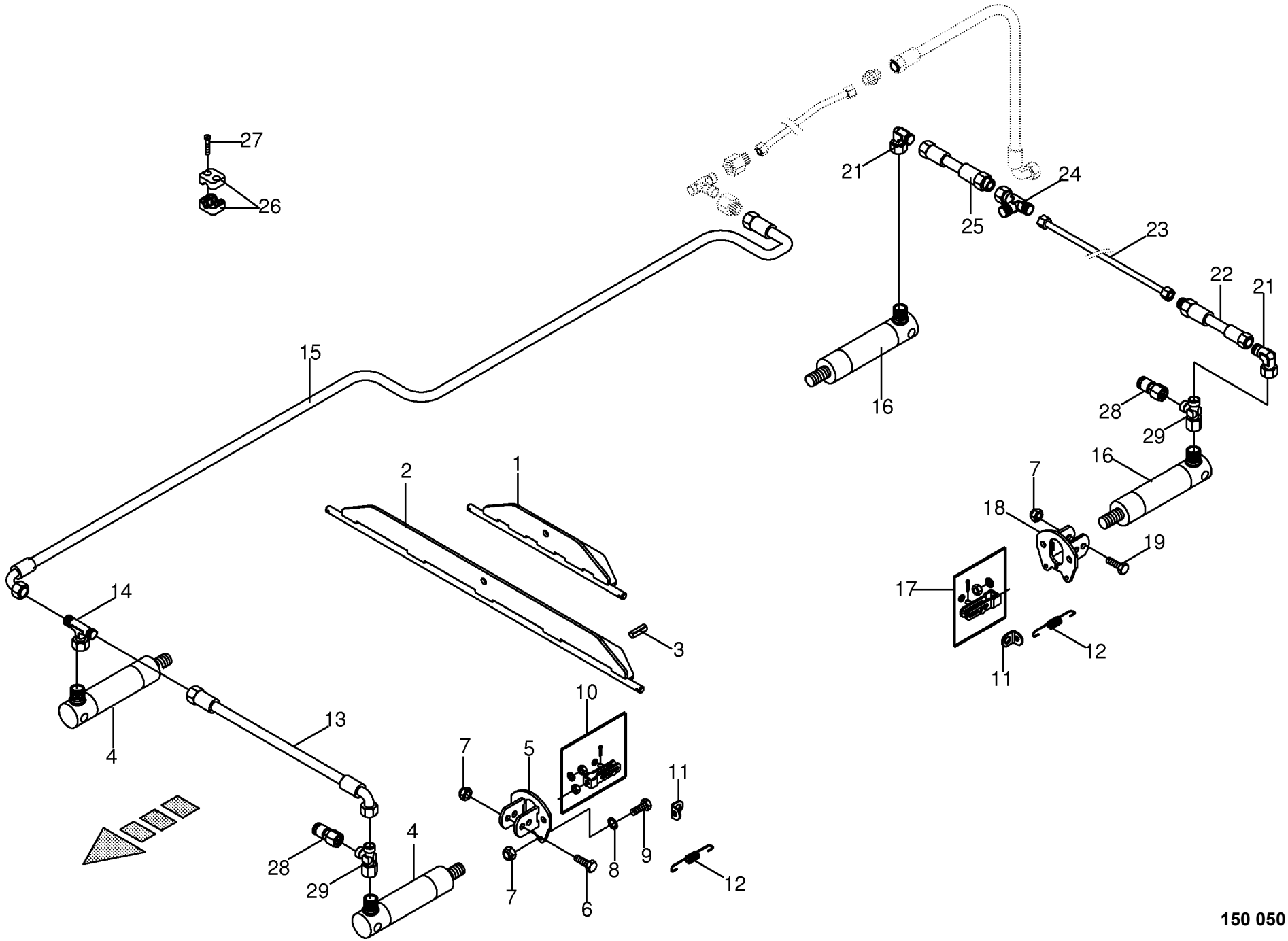

150 050 539 02 / 32.5

150 414 674 02

Bremszylinder -optional -Frankreich **Brake cylinder** **Vérin de freinage**					858001 - 883280	890 HS	1270 HS	1290 HS	890 HS - XC	1270 HS - XC	1290 HS - XC	**150 050 539 02** 150 414 674 2 **32.5**
Pos.	ID-Nr.	Benennung	Description	Description	Masch.-Nr-							Bemerkung/Remarks/Remarque
21	00 921 067 1	Winkelstutzen	Angle lug	Jarret tubulure		x	x	x	x	x	x	M 18 X 1,5
22	00 921 028 1	Hochdruckschlauchleitung	High pressure hose line	Conduite de tuyau haute pression		x	x	x	x	x	x	Lg.= 1000
23	20 079 637 0	Hyd.-Leitung 12 x 1,5 x 350 0 Bögen	Hyd. line 12 x 1.5 x 350 0 bows	Cond. hyd. 12 x 1,5 x 350 0 coudes		x			x			
	20 071 526 0	Hydraulikleitung -inkl. Überwurfmutter, Schneidring	Hydraulic line -incl. nozzle disc cap, cutting ring	Ligne hydraulique -incl. écrou de buse-pastille, baque coupante			x	x		x	x	12 X 1,5
24	00 921 079 1	L-Stutzen	Adjustable L connection	Raccord L réglable		x	x	x	x	x	x	L 12
25	00 921 001 0	Hochdruckschlauchleitung	High pressure hose line	Conduite de tuyau haute pression		x	x	x	x	x	x	Lg.= 600
26	00 925 107 1	Rohrschelle -2 Hälften	Tube clamp -2 halves	Bride -2 moitiés		x	x	x	x	x	x	Bo.= 12
27	00 903 047 1	Zylinderschraube	Allen screw	Vis tête cylindrique		x	x	x	x	x	x	M 6 X 25
28	00 920 868 0	Mini-Messanschluss	Connector f.mini-test equipm.	Raccord instr.mesureur mini		x	x	x	x	x	x	M 16 X 2 / M 18 X 1,5
29	00 921 079 1	L-Stutzen	Adjustable L connection	Raccord L réglable		x	x	x	x	x	x	L 12

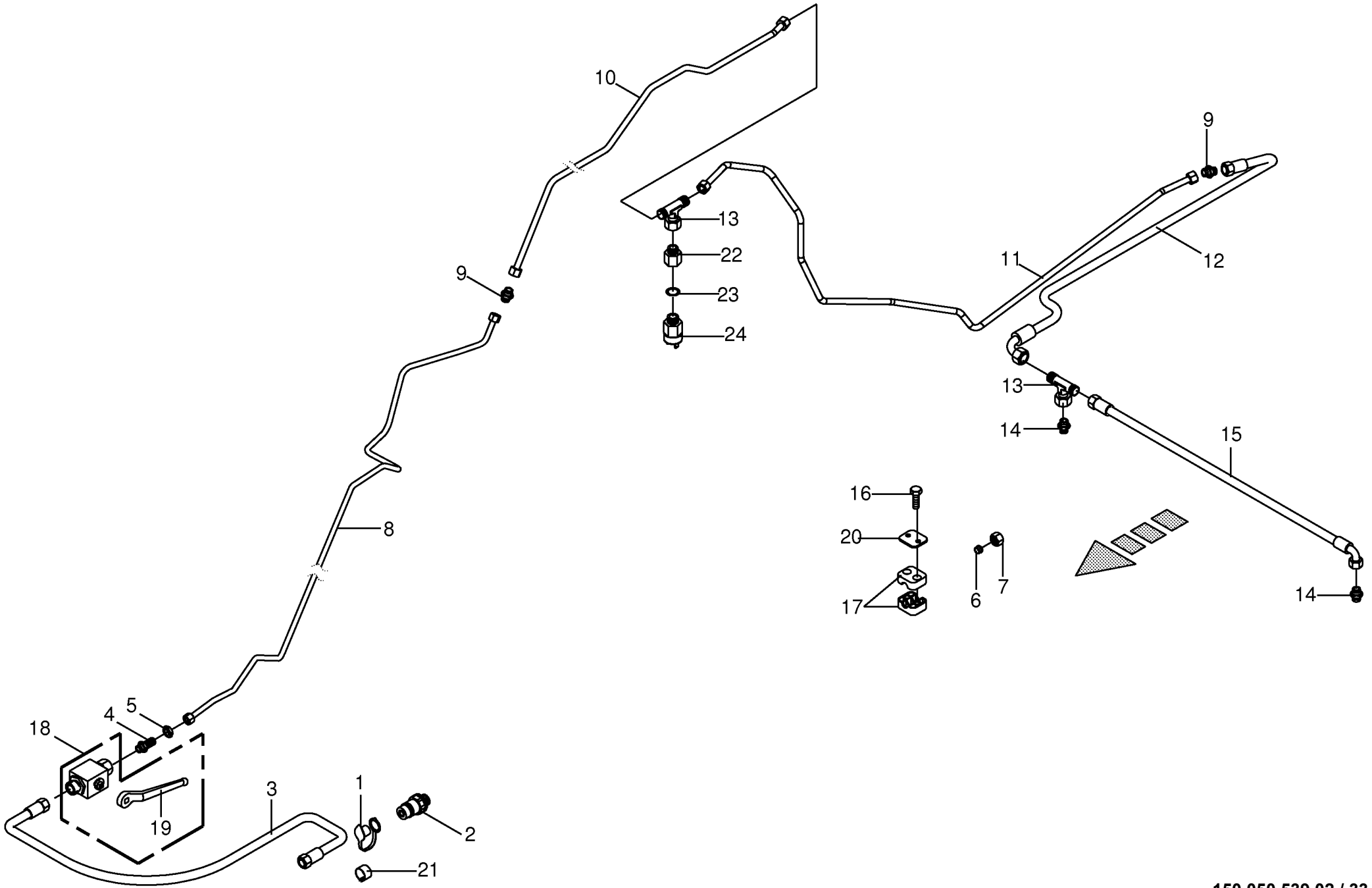

150 050 539 02 / 33.0

150 382 701 02

Hydraulische Blockierung Lenkachse **Hydraulic locking facility steering axle** **Verrouillage hydraul. essieu directeur**					858001 - 883280	890 HS	1270 HS	1290 HS	890 HS - XC	1270 HS - XC	1290 HS - XC	**150 050 539 02** 150 382 701 2 **33.0**
Pos.	ID-Nr.	Benennung	Description	Description	Masch.-Nr-							Bemerkung/Remarks/Remarque
1	00 921 171 1	Staubmuffe -rot	Dust cap -red	Manchon anti-poussiere -rouge		x	x	x	x	x	x	
2	00 921 145 0	Kupplungsstecker	Connector plug	Fiche de jonction		x	x	x	x	x	x	M 18 X 1,5
3	00 921 019 1	Hochdruckschlauchleitung	High pressure hose line	Conduite de tuyau haute pression		x	x	x	x	x	x	Lg.= 2200
4	00 921 087 1	Gerade-Schottstutzen	Straight 2-way connector	Coupleur droit deux raccords		x	x	x	x	x	x	M 18 X 1,5
5	00 908 524 2	6kt-Mutter -niedrige Form	Hex nut -low form	Écrou hex -forme basse		x	x	x	x	x	x	M 18 X 1,5
6	00 921 046 1	Schneidring	Cutting ring	Baque coupante		x	x	x	x	x	x	L 12
7	00 921 206 0	Überwurfmutter	Nozzle disc cap	Écrou de buse-pastille		x	x	x	x	x	x	AL 12
8	20 077 302 0	Hyd.-Leitung 12 x 1,5 x 2180 10 Bögen	Hydraulic Ligne12 x 1,5 x 2180 10 Bögen	Ligne de hydr.12 x 1,5 x 2180 10 Bögen		x			x			
	20 077 379 0	Hyd.-Leitung 12 x 1,5 x 2014 9 Bögen	Hydraulic Ligne 12 x 1,5 x 2014 9 Bögen	Ligne de hydr.12 x 1,5 x 2014 9 Bögen			x	x		x	x	
9	00 921 054 1	Verbindungsstutzen	Connector	Raccord		x	x	x	x	x	x	M 18 X 1,5
10	20 072 866 0	Hyd.-Leitung 12 x 1,5 x 1331 6 Bögen	hydr. line 12 x 1,5 x 1335	ligne de hydr. 12 x 1,5 x 1335		x	x	x	x	x	x	12 X 1,5
11	20 072 867 0	Hyd.-Leitung 12 x 1,5 x 1734 9 Bögen	hydr. line 12 x 1,5 x 1736	ligne de hydr. 12 x 1,5 x 1736		x	x	x	x	x	x	12 X 1,5
12	00 920 061 1	Hochdruckschlauchleitung	High pressure hose line	Conduite de tuyau haute pression		x	x	x	x	x	x	Lg.= 850
13	00 921 077 1	T-Stutzen	T connector	Raccord T réglable		x	x	x	x	x	x	M 18 X 1,5
14	00 919 918 1	Einschraubstutzen	Male connector	Raccord filet		x	x	x	x	x	x	M 18 X 1,5 / E R3/8"
15	00 921 258 1	Hochdruckschlauchleitung	High pressure hose line	Conduite de tuyau haute pression		x			x			Lg.= 670
	00 920 061 1	Hochdruckschlauchleitung	High pressure hose line	Conduite de tuyau haute pression			x	x		x	x	Lg.= 850
16	00 901 042 1	6kt-Schraube	Hex head bolt	Boulon tête hex		x	x	x	x	x	x	M 8 X 35
17	00 925 146 0	Rohrschelle -2 Hälften	Tube clamp -2 halves	Bride -2 moitiés		x	x	x	x	x	x	Bo.= 15/12
18	00 919 603 0	Kugelhahn	Ball cock	Robinet a bille		x	x	x	x	x	x	M 18 X 1,5 250 Bar
19	00 919 664 0	Handhebel -inkl. Schraube, Scheibe	Hand lever -incl. screw, washer	Levier à main -incl. boulon, rondelle		x	x	x	x	x	x	
20	00 925 134 0	Deckplatte	Cover plate	Plaque de recouvrement		x	x	x	x	x	x	
21	27 002 547 0	Schlauchmarkierung "7" - rot	Hose marking "7" - red	Inscription de tuyan "7" - rouge		x	x	x	x	x	x	17 - 24
22	00 920 919 0	Manometerverschraubung	Connector	Coude		x	x	x	x	x	x	MAVL 12 R1/4"
23	00 937 717 1	Dichtring	Gasket ring	Bague d'étanchéité		x	x	x	x	x	x	A 14 X 20 X 1,5
24	00 940 103 0	Kolbendruckschalter	Piston pressure switch	Interrupteur pression piston		x	x	x	x	x	x	G 1/4"

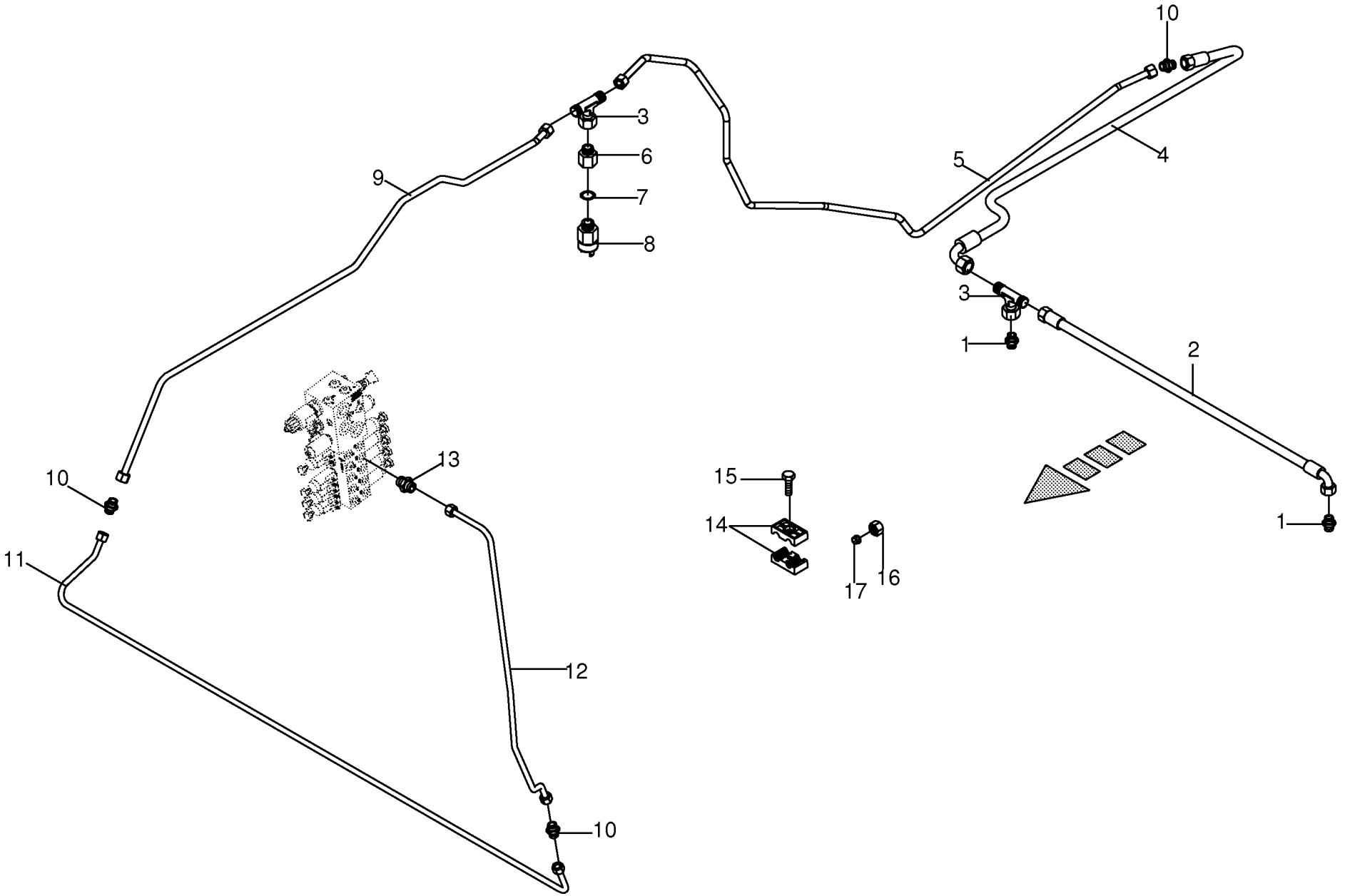

150 050 539 02 / 34.0

150 382 726 02

Hydraulische Blockierung Lenkachse -Komfort Hydraulic locking facility steering axle Verrouillage hydraul. essieu directeur					858001 - 883280	890 HS	1270 HS	1290 HS	890 HS - XC	1270 HS - XC	1290 HS - XC	150 050 539 02 150 382 726 2 **34.0**
Pos.	ID-Nr.	Benennung	Description	Description	Masch.-Nr-							Bemerkung/Remarks/Remarque
1	00 919 918 1	Einschraubstutzen	Male connector	Raccord filet		x	x	x	x	x	x	M 18 X 1,5 / E R3/8"
2	00 921 258 1	Hochdruckschlauchleitung	High pressure hose line	Conduite de tuyau haute pression		x	x	x	x	x	x	Lg.= 670
3	00 921 077 1	T-Stutzen	T connector	Raccord T réglable		x	x	x	x	x	x	M 18 X 1,5
4	00 920 061 1	Hochdruckschlauchleitung	High pressure hose line	Conduite de tuyau haute pression		x	x	x	x	x	x	Lg.= 850
5	20 072 867 0	Hyd.-Leitung 12 x 1,5 x 1734 9 Bögen	hydr. line 12 x 1,5 x 1736	ligne de hydr. 12 x 1,5 x 1736		x	x	x	x	x	x	12 X 1,5
6	00 920 919 0	Manometerverschraubung	Connector	Coude		x	x	x	x	x	x	MAVL 12 R1/4"
7	00 937 717 1	Dichtring	Gasket ring	Bague d'étanchéité		x	x	x	x	x	x	A 14 X 20 X 1,5
8	00 940 103 0	Kolbendruckschalter	Piston pressure switch	Interrupteur pression piston		x	x	x	x	x	x	G 1/4"
9	20 072 866 0	Hyd.-Leitung 12 x 1,5 x 1331 6 Bögen	hydr. line 12 x 1,5 x 1335	ligne de hydr. 12 x 1,5 x 1335		x	x	x	x	x	x	12 X 1,5
10	00 921 054 1	Verbindungsstutzen	Connector	Raccord		x	x	x	x	x	x	M 18 X 1,5
11	20 073 085 0	Hydraulikleitung -inkl. Überwurfmutter, Schneidring	Hydraulic line -incl. nozzle disc cap, cutting ring	Ligne hydraulique -incl. écrou de buse-pastille, baque coupante		x			x			12 X 1,5
	20 079 181 0	Hyd.-Leitung 12 x 1,5 x 1313 3 Bögen	Hydr. Ligne12 x 1,5 x 1347 3 Bögen	ligne de hydr. 12 x 1,5 x 1347			x	x		x	x	
12	20 079 180 0	Hyd.-Leitung 12 x 1,5 x 1612 8 Bögen	Hydr. Ligne12 x 1,5 x 1615 8 Bögen	ligne de hydr. 12 x 1,5 x 1615		x	x	x	x	x	x	
13	00 920 818 0	Einschraubstutzen	Male connector	Raccord filet		x	x	x	x	x	x	L 12 MB / M 14 X 1,5
14	00 925 105 0	Rohrschelle -2 Hälften	Tube clamp -2 halves	Bride -2 moitiés		x	x	x	x	x	x	Bo.= 12/12
15	00 901 010 0	6kt-Schraube	Hex head bolt	Boulon tête hex		x	x	x	x	x	x	M 8 X 120
16	00 921 206 0	Überwurfmutter	Nozzle disc cap	Écrou de buse-pastille		x	x	x	x	x	x	AL 12
17	00 921 046 1	Schneidring	Cutting ring	Baque coupante		x	x	x	x	x	x	L 12

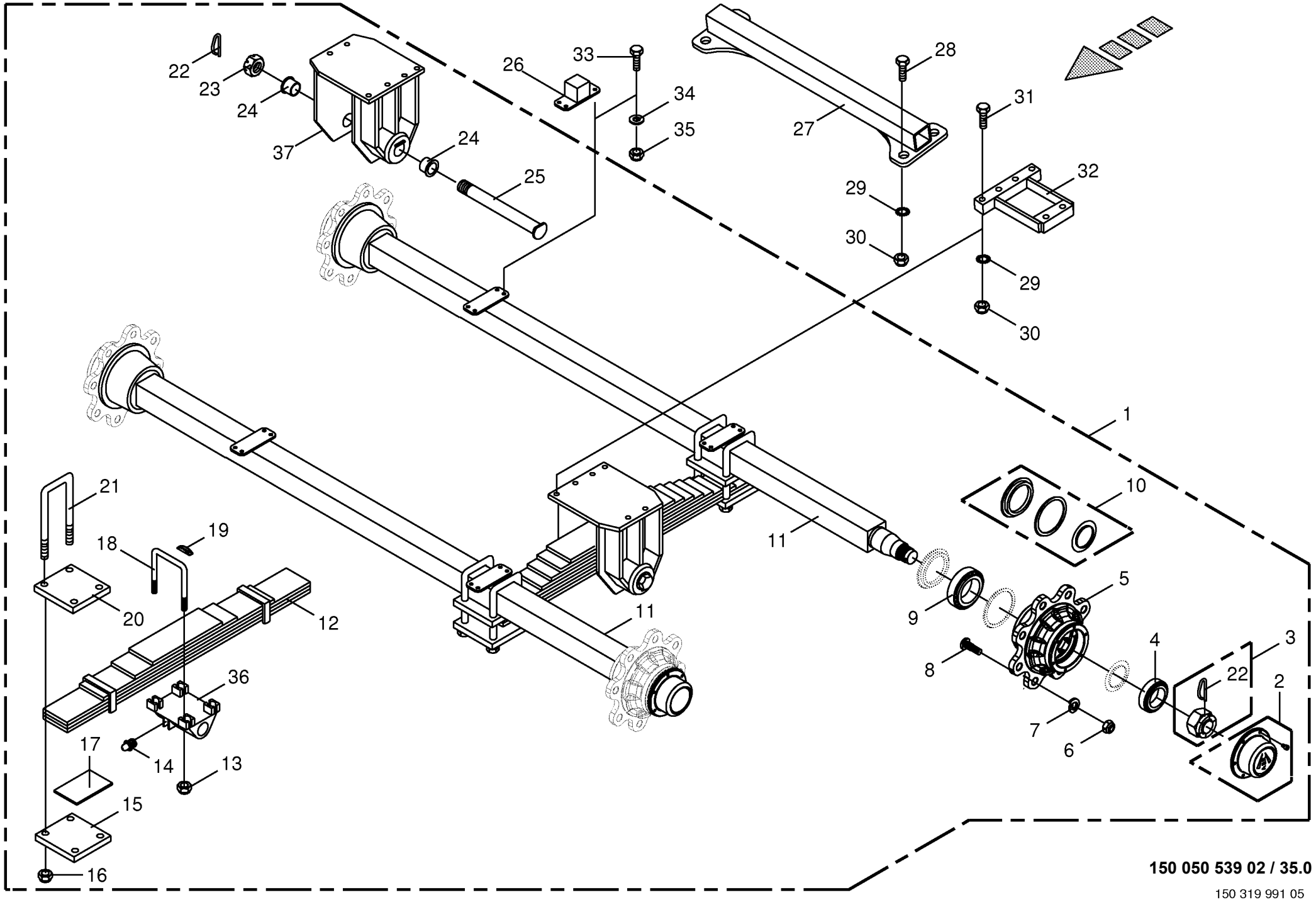

150 050 539 02 / 35.0

150 319 991 05

Tandemaggregat -ADR **Tandem axle assy** **Collection essieu tandem**					858001 - 883280	890 HS	1270 HS	1290 HS	890 HS - XC	1270 HS - XC	1290 HS - XC	**150 050 539 02** 150 319 991 5 **35.0**
Pos.	ID-Nr.	Benennung	Description	Description	Masch.-Nr-							Bemerkung/Remarks/Remarque
1	00 950 381 0	Tandemaggregat -nur auf Anfrage	Tandem axle assy -on request only	Collection essieu tandem - uniquement sur demande		x			x			
2	27 001 143 1	Radkappe -pro Tandemaggregat	Wheel cap -per tandem axle assy	Chapeau de roue -par collection essieu tandem		4			4			Rd. 124
3	00 951 397 2	Kronenmutter -pro Tandemaggregat	Castellated nut -per tandem axle assy	Ecrou crenele plat -par collection essieu tandem		4			4			M 48 X 1,5
4	00 932 141 0	Kegelrollenlager	Taper roller bearing	Roulement à rouleaux coniques		x			x			32212
5	27 001 145 0	Radnabe -pro Tandemaggregat	Hub f. axle -per tandem axle assy	Moyeu de roue -par collection essieu tandem		4			4			8/221/275
6	00 908 053 0	6kt-Mutter	Hex nut	Écrou hex		x			x			M 20 X 1,5
7	00 910 216 0	Federring	Spring washer	Rondelle elastique		x			x			C 20,5
8	27 001 147 1	Riffelbolzen -pro Tandemaggregat	Wheel pin -per tandem axle assy	Boulon de fix.de roue -par collection essieu tandem		32			32			M 20 X 1,5 X 59
9	00 932 159 0	Kegelrollenlager	Taper roller bearing	Roulement à rouleaux coniques		x			x			32 215
10	27 001 144 0	Dichtungssatz -pro Tandemaggregat	Sealing set -per tandem axle assy	Jeu de joints -par collection essieu tandem		4			4			
11	27 001 148 0	Laufachse -kpl.	Idling axle -cpl.	Essieu portant -cpl.		x			x			8/220/275 2040
12	00 951 437 0	Blattfeder -6 lagig	Plate spring -6 ply	Ressort à lames -composé de 6 couches		x			x			
13	00 908 054 0	Sicherungsmutter	Locknut	Écrou hex		x			x			M 27 X 2
14	00 919 105 0	Kegelschmiernippel	Grease niple	Graisseur à cone		x			x			AM 8 X 1
15	00 951 442 0	Zwischenlage	Interlayer	Fourrure de remplissage		x			x			
16	00 908 712 0	Sicherungsmutter	Locknut	Écrou hex		x			x			M 18 X 1,5
17	00 951 443 0	Achsplatte	Axle plate	Plaque d'axe		x			x			
18	00 951 438 0	Federbügel	Spring bow	Rondelle		x			x			M 27 X 2
19	27 001 134 0	Auflage	Plating	Tirage		x			x			
20	27 001 142 0	Zwischenlage	Interlayer	Fourrure de remplissage		x			x			
21	00 951 441 0	Federbügel	Spring bow	Rondelle		x			x			M 18 X 1,5
22	00 951 328 0	Splint	Cotter pin	Goupille fendue		x			x			5 X 90
23	00 951 436 0	Kronenmutter	Castellated nut	Ecrou crenele plat		x			x			M 45 X 2,5
24	00 951 439 0	Kragenbuchse	Collar socket	Douille à col		x			x			Rd. 70
25	00 951 440 0	Lagerbolzen	Bearing bolt	Boulon d'appui		x			x			M 45 X 2,5
26	20 071 701 0	Anschlag	Limit stop	Butée		x			x			
27	00 288 840 0	Verbindungsstrebe	Linking strut	Etai de liaison		x			x			
28	00 900 382 1	6kt-Schraube	Hex head bolt	Boulon tête hex		x			x			M 20 X 70
	00 901 127 0	6kt-Schraube	Hex head bolt	Boulon tête hex		x			x			M 20 X 130
29	00 909 913 1	Sperrkantscheibe	Detent edged washer	Disque à bord d'arrêt		x			x			SKM 20
30	00 908 721 0	Sicherungsmutter	Locknut	Écrou hex		x			x			M 20

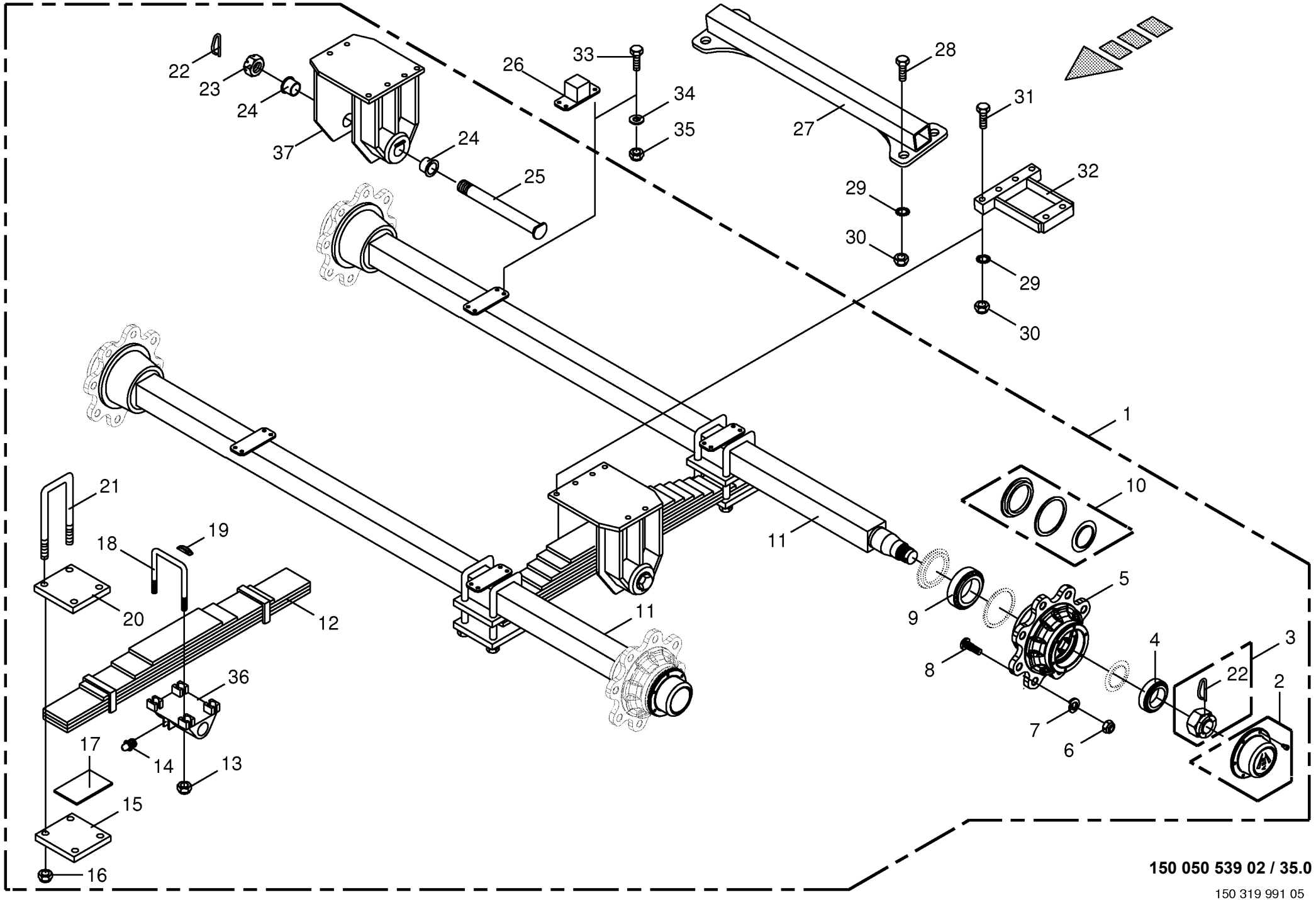

150 050 539 02 / 35.0

150 319 991 05

Tandemaggregat -ADR **Tandem axle assy** **Collection essieu tandem**					858001 - 883280	890 HS	1270 HS	1290 HS	890 HS - XC	1270 HS - XC	1290 HS - XC	**150 050 539 02** 150 319 991 5 **35.0**
Pos.	ID-Nr.	Benennung	Description	Description	Masch.-Nr-							Bemerkung/Remarks/Remarque
31	00 900 380 1	6kt-Schraube	Hex head bolt	Boulon tête hex		x			x			M 20 X 60
	00 901 127 0	6kt-Schraube	Hex head bolt	Boulon tête hex		x			x			M 20 X 130
32	00 286 151 3	Distanzstück	Spacer	Pièce d'entretoisement		x			x			17"
33	00 900 636 0	6kt-Schraube	Hex head bolt	Boulon tête hex		x			x			M 10 X 25
34	00 910 414 0	Scheibe	Washer	Rondelle		x			x			10,5 X 21 X 2
35	00 908 758 0	Sicherungsmutter	Locknut	Écrou hex		x			x			M 10
36	27 007 067 0	Achslagerbock	Axle bearing block	Chevalet support d'essieu		x			x			
37	27 008 507 0	Achslagerbock	Axle bearing block	Chevalet support d'essieu		x			x			

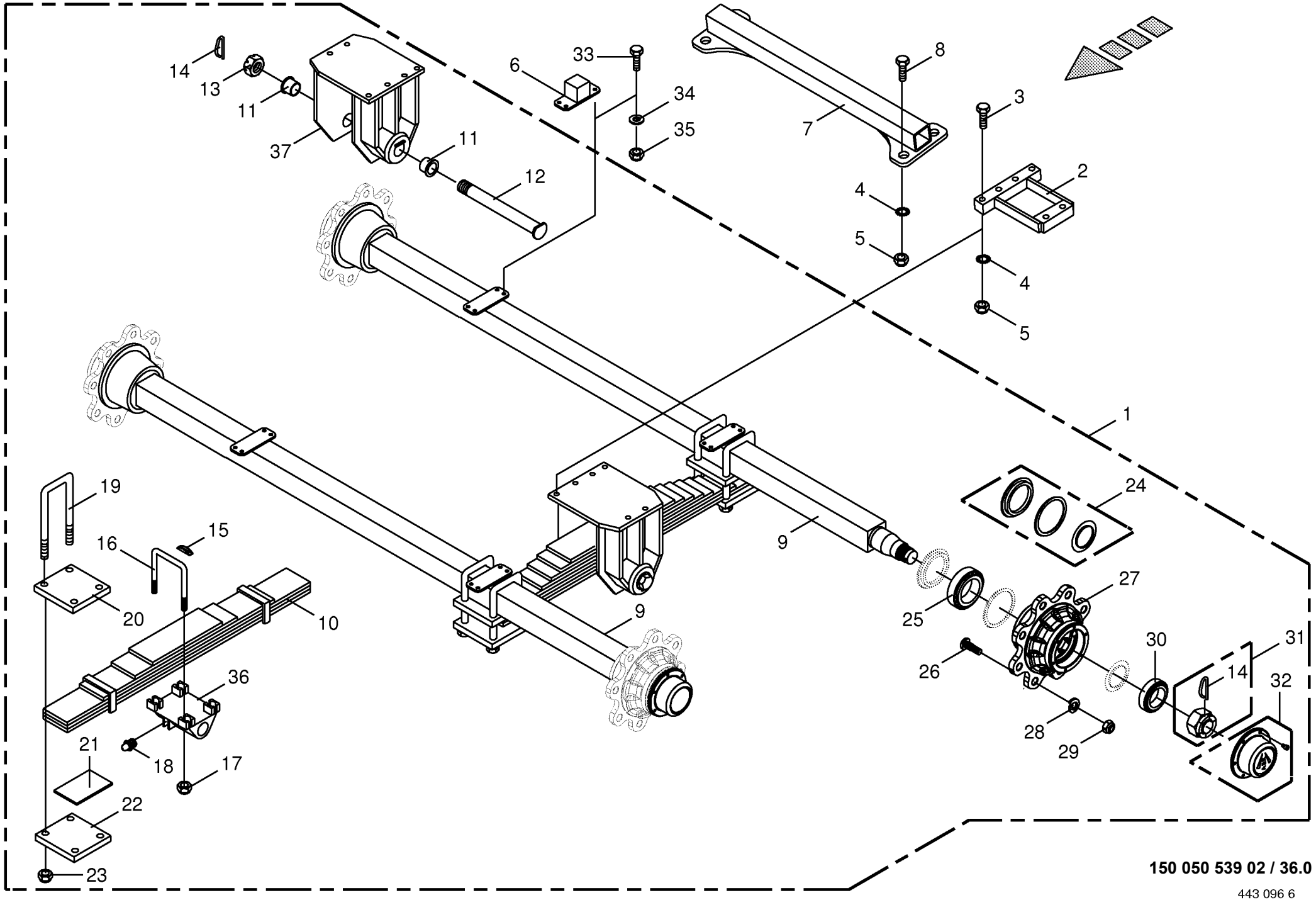

150 050 539 02 / 36.0

443 096 6

Tandemaggregat -ADR **Tandem axle assy** **Collection essieu tandem**					858001 - 883280	890 HS	1270 HS	1290 HS	890 HS - XC	1270 HS - XC	1290 HS - XC	**150 050 539 02** 443 096 6 **36.0**
Pos.	ID-Nr.	Benennung	Description	Description	Masch.-Nr-							Bemerkung/Remarks/Remarque
1	00 950 382 1	Tandemachse -kpl.	Tandem axle -cpl.	Essieu tandem -cpl.			x	x		x	x	
2	00 286 151 3	Distanzstück	Spacer	Pièce d'entretoisement			x	x		x	x	17"
3	00 900 380 1	6kt-Schraube	Hex head bolt	Boulon tête hex			x	x		x	x	M 20 X 60
	00 901 127 0	6kt-Schraube	Hex head bolt	Boulon tête hex			x	x		x	x	M 20 X 130
4	00 909 913 1	Sperrkantscheibe	Detent edged washer	Disque à bord d'arrêt			x	x		x	x	SKM 20
5	00 908 721 0	Sicherungsmutter	Locknut	Écrou hex			x	x		x	x	M 20
6	20 071 701 0	Anschlag	Limit stop	Butée			x	x		x	x	
7	00 288 850 0	Verbindungsstrebe	Linking strut	Etai de liaison			x	x		x	x	
8	00 900 382 1	6kt-Schraube	Hex head bolt	Boulon tête hex			x	x		x	x	M 20 X 70
	00 901 127 0	6kt-Schraube	Hex head bolt	Boulon tête hex			x	x		x	x	M 20 X 130
9	27 003 612 0	Laufachse -kpl.	Idling axle -cpl.	Essieu portant -cpl.			x	x		x	x	8/220/275 2250
10	00 951 437 0	Blattfeder -6 lagig	Plate spring -6 ply	Ressort à lames -composé de 6 couches			x	x		x	x	
11	00 951 439 0	Kragenbuchse	Collar socket	Douille à col			x	x		x	x	Rd. 70
12	00 951 440 0	Lagerbolzen	Bearing bolt	Boulon d'appui			x	x		x	x	M 45 X 2,5
13	00 951 436 0	Kronenmutter	Castellated nut	Ecrou crenele plat			x	x		x	x	M 45 X 2,5
14	00 951 328 0	Splint	Cotter pin	Goupille fendue			x	x		x	x	5 X 90
15	27 001 134 0	Auflage	Plating	Tirage			x	x		x	x	
16	00 951 438 0	Federbügel	Spring bow	Rondelle			x	x		x	x	M 27 X 2
17	00 908 054 0	Sicherungsmutter	Locknut	Écrou hex			x	x		x	x	M 27 X 2
18	00 919 105 0	Kegelschmiernippel	Grease niple	Graisseur à cone			x	x		x	x	AM 8 X 1
19	00 951 441 0	Federbügel	Spring bow	Rondelle			x	x		x	x	M 18 X 1,5
20	27 001 142 0	Zwischenlage	Interlayer	Fourrure de remplissage			x	x		x	x	
21	00 951 443 0	Achsplatte	Axle plate	Plaque d'axe			x	x		x	x	
22	00 951 442 0	Zwischenlage	Interlayer	Fourrure de remplissage			x	x		x	x	
23	00 908 712 0	Sicherungsmutter	Locknut	Écrou hex			x	x		x	x	M 18 X 1,5
24	27 001 144 0	Dichtungssatz -pro Tandemaggregat	Sealing set -per tandem axle assy	Jeu de joints -par collection essieu tandem			4	4		4	4	
25	00 932 159 0	Kegelrollenlager	Taper roller bearing	Roulement à rouleaux coniques			x	x		x	x	32 215
26	27 001 147 1	Riffelbolzen -pro Tandemaggregat	Wheel pin -per tandem axle assy	Boulon de fix.de roue -par collection essieu tandem			32	32		32	32	M 20 X 1,5 X 59
27	27 001 145 0	Radnabe -pro Tandemaggregat	Hub f. axle -per tandem axle assy	Moyeu de roue -par collection essieu tandem			4	4		4	4	8/221/275
28	00 910 216 0	Federring	Spring washer	Rondelle elastique			x	x		x	x	C 20,5
29	00 908 053 0	6kt-Mutter	Hex nut	Écrou hex			x	x		x	x	M 20 X 1,5
30	00 932 141 0	Kegelrollenlager	Taper roller bearing	Roulement à rouleaux coniques			x	x		x	x	32212
31	00 951 397 2	Kronenmutter -pro Tandemaggregat	Castellated nut -per tandem axle assy	Ecrou crenele plat -par collection essieu tandem			4	4		4	4	M 48 X 1,5

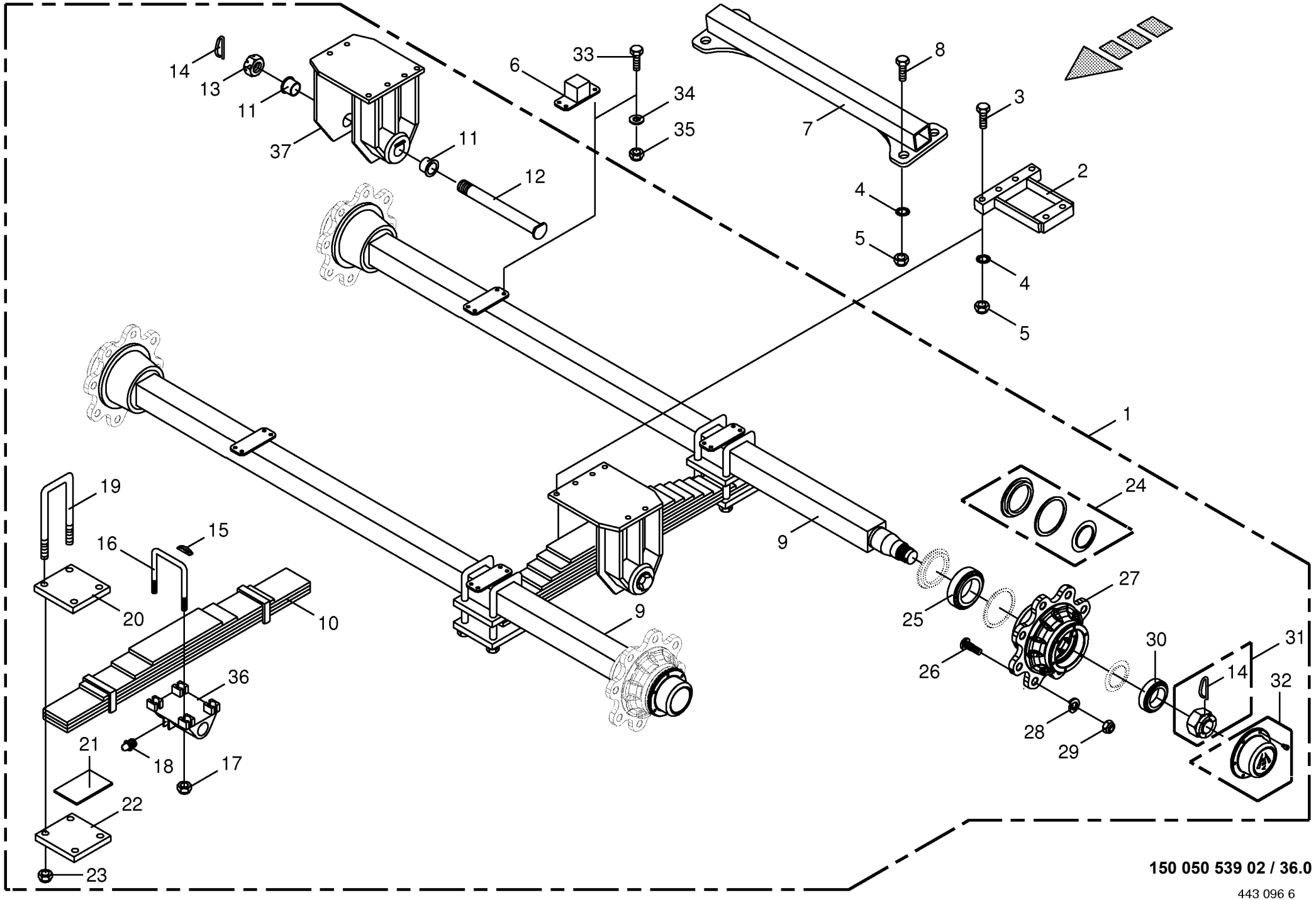

150 050 539 02 / 36.0

443 096 6

Tandemaggregat -ADR **Tandem axle assy** **Collection essieu tandem**					858001 - 883280	890 HS	1270 HS	1290 HS	890 HS - XC	1270 HS - XC	1290 HS - XC	**150 050 539 02** 443 096 6 **36.0**
Pos.	ID-Nr.	Benennung	Description	Description	Masch.-Nr-							Bemerkung/Remarks/Remarque
32	27 001 143 1	Radkappe -pro Tandemaggregat	Wheel cap -per tandem axle assy	Chapeau de roue -par collection essieu tandem			4	4		4	4	Rd. 124
33	00 900 636 0	6kt-Schraube	Hex head bolt	Boulon tête hex			x	x		x	x	M 10 X 25
34	00 910 414 0	Scheibe	Washer	Rondelle			x	x		x	x	10,5 X 21 X 2
35	00 908 758 0	Sicherungsmutter	Locknut	Écrou hex			x	x		x	x	M 10
36	27 007 067 0	Achslagerbock	Axle bearing block	Chevalet support d'essieu			2	2		2	2	
37	27 008 507 0	Achslagerbock	Axle bearing block	Chevalet support d'essieu			2	2		2	2	

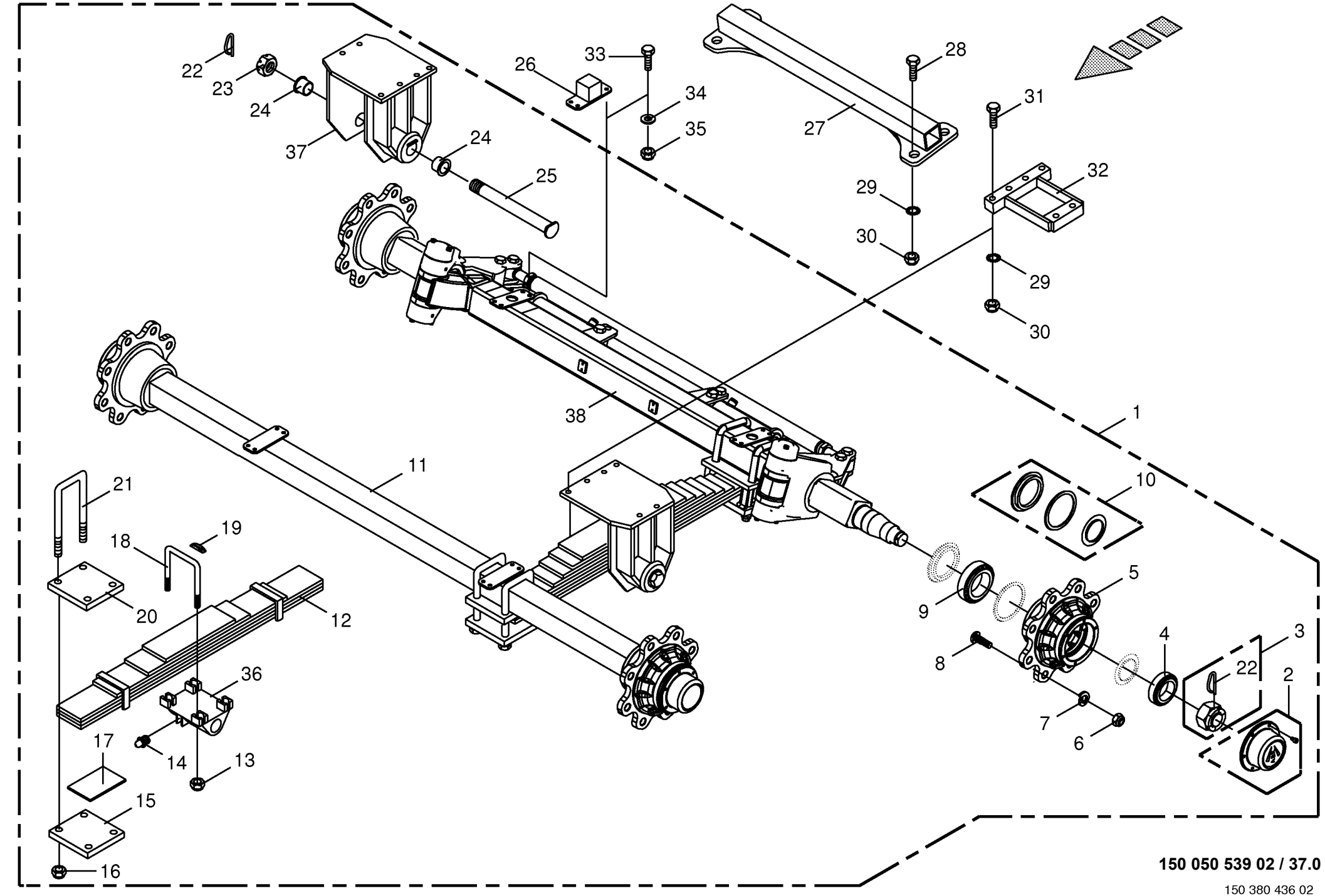

150 050 539 02 / 37.0

150 380 436 02

Tandemaggregat - Nachlaufgelenk -ungebremst -ADR **Tandem axle assy** **Collection essieu tandem**					858001 - 883280	890 HS	1270 HS	1290 HS	890 HS - XC	1270 HS - XC	1290 HS - XC	**150 050 539 02** 150 380 436 2 **37.0**
Pos.	ID-Nr.	Benennung	Description	Description	Masch.-Nr-							Bemerkung/Remarks/Remarque
1	27 005 083 0	Tandemaggregat - Nachlaufgelenk	Tandem axle assy	Collection essieu tandem		x			x			
	27 005 084 0	Tandemaggregat - Nachlaufgelenk	Tandem axle assy	Collection essieu tandem			x	x		x	x	
2	27 001 143 1	Radkappe -pro Tandemaggregat	Wheel cap -per tandem axle assy	Chapeau de roue -par collection essieu tandem		4	4	4	4	4	4	Rd. 124
3	00 951 397 2	Kronenmutter -pro Tandemaggregat	Castellated nut -per tandem axle assy	Ecrou crenele plat -par collection essieu tandem		4	4	4	4	4	4	M 48 X 1,5
4	00 932 141 0	Kegelrollenlager	Taper roller bearing	Roulement à rouleaux coniques		x	x	x	x	x	x	32212
5	27 001 145 0	Radnabe -pro Tandemaggregat	Hub f. axle -per tandem axle assy	Moyeu de roue -par collection essieu tandem		4	4	4	4	4	4	8/221/275
6	00 908 053 0	6kt-Mutter	Hex nut	Écrou hex		x	x	x	x	x	x	M 20 X 1,5
7	00 910 216 0	Federring	Spring washer	Rondelle elastique		x	x	x	x	x	x	C 20,5
8	27 001 147 1	Riffelbolzen -pro Tandemaggregat	Wheel pin -per tandem axle assy	Boulon de fix.de roue -par collection essieu tandem		32	32	32	32	32	32	M 20 X 1,5 X 59
9	00 932 159 0	Kegelrollenlager	Taper roller bearing	Roulement à rouleaux coniques		x	x	x	x	x	x	32 215
10	27 001 144 0	Dichtungssatz -pro Tandemaggregat	Sealing set -per tandem axle assy	Jeu de joints -par collection essieu tandem		4	4	4	4	4	4	
11	27 009 494 0	Laufachse -kpl.	Idling axle -cpl.	Essieu portant -cpl.		x			x			8/220/275 2040
	27 009 416 0	Laufachse -kpl.	Idling axle -cpl.	Essieu portant -cpl.			x	x		x	x	8/220/275 2350
12	00 951 437 0	Blattfeder -6 lagig	Plate spring -6 ply	Ressort à lames -composé de 6 couches		x	x	x	x	x	x	
13	00 908 054 0	Sicherungsmutter	Locknut	Écrou hex		x	x	x	x	x	x	M 27 X 2
14	00 919 105 0	Kegelschmiernippel	Grease niple	Graisseur à cone		x	x	x	x	x	x	AM 8 X 1
15	00 951 442 0	Zwischenlage	Interlayer	Fourrure de remplissage		x	x	x	x	x	x	
16	00 908 712 0	Sicherungsmutter	Locknut	Écrou hex		x	x	x	x	x	x	M 18 X 1,5
17	00 951 443 0	Achsplatte	Axle plate	Plaque d'axe		x	x	x	x	x	x	
18	00 951 438 0	Federbügel	Spring bow	Rondelle		x	x	x	x	x	x	M 27 X 2
19	27 001 134 0	Auflage	Plating	Tirage		x	x	x	x	x	x	
20	27 001 142 0	Zwischenlage	Interlayer	Fourrure de remplissage		x	x	x	x	x	x	
21	00 951 441 0	Federbügel	Spring bow	Rondelle		x	x	x	x	x	x	M 18 X 1,5
22	00 951 328 0	Splint	Cotter pin	Goupille fendue		x	x	x	x	x	x	5 X 90
23	00 951 436 0	Kronenmutter	Castellated nut	Ecrou crenele plat		x	x	x	x	x	x	M 45 X 2,5
24	00 951 439 0	Kragenbuchse	Collar socket	Douille à col		x	x	x	x	x	x	Rd. 70
25	00 951 440 0	Lagerbolzen	Bearing bolt	Boulon d'appui		x	x	x	x	x	x	M 45 X 2,5
26	20 071 701 0	Anschlag	Limit stop	Butée		x	x	x	x	x	x	
27	00 288 840 0	Verbindungsstrebe	Linking strut	Etai de liaison		x	x	x	x	x	x	
28	00 900 382 1	6kt-Schraube	Hex head bolt	Boulon tête hex		x	x	x	x	x	x	M 20 X 70
	00 901 127 0	6kt-Schraube	Hex head bolt	Boulon tête hex		x	x	x	x	x	x	M 20 X 130
29	00 909 913 1	Sperrkantscheibe	Detent edged washer	Disque à bord d'arrêt		x	x	x	x	x	x	SKM 20

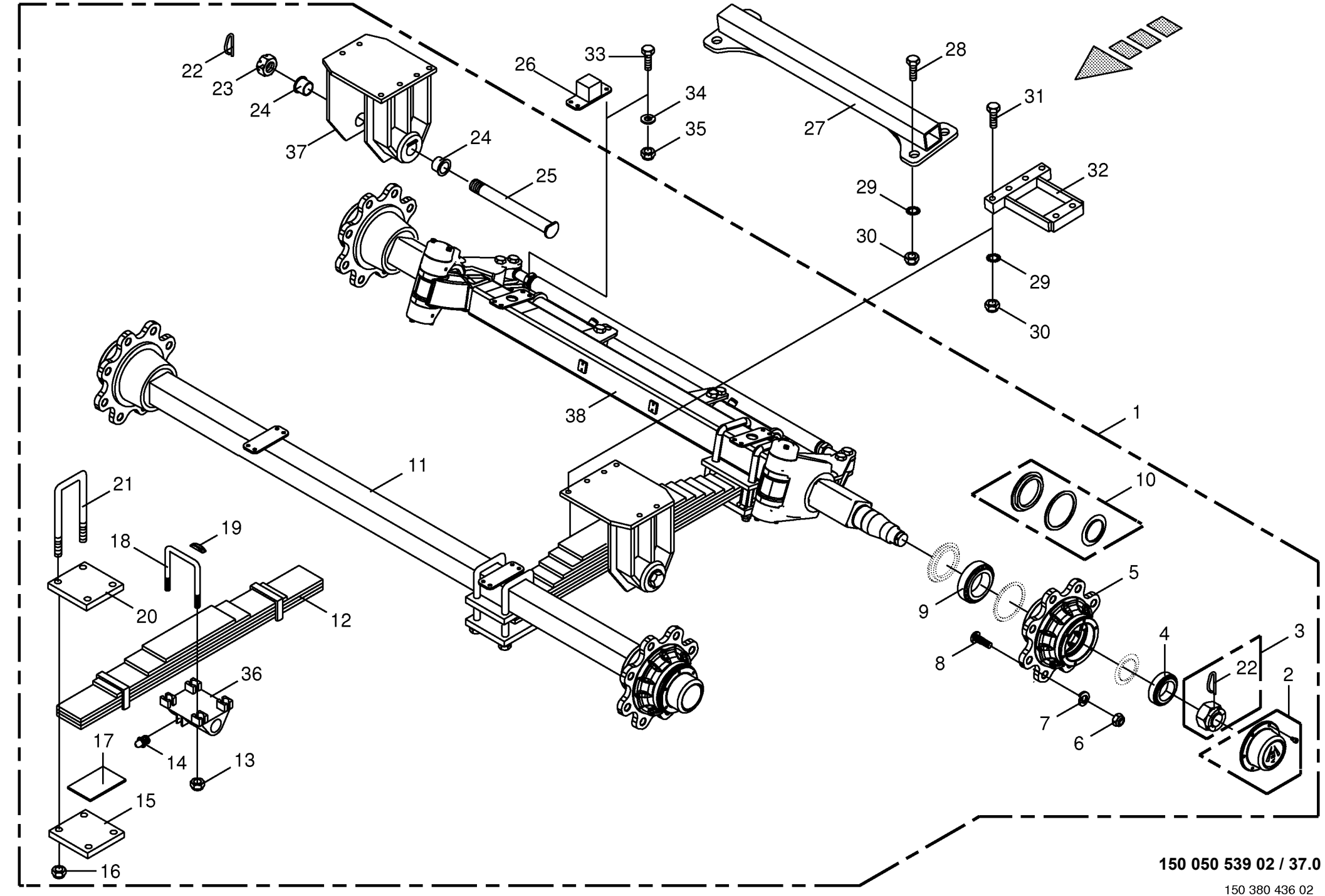

150 050 539 02 / 37.0

150 380 436 02

Tandemaggregat - Nachlaufgelenk -ungebremst -ADR Tandem axle assy Collection essieu tandem					858001 - 883280	890 HS	1270 HS	1290 HS	890 HS - XC	1270 HS - XC	1290 HS - XC	150 050 539 02 150 380 436 2 37.0
Pos.	ID-Nr.	Benennung	Description	Description	Masch.-Nr-							Bemerkung/Remarks/Remarque
30	00 908 721 0	Sicherungsmutter	Locknut	Écrou hex		x	x	x	x	x	x	M 20
31	00 900 380 1	6kt-Schraube	Hex head bolt	Boulon tête hex		x	x	x	x	x	x	M 20 X 60
	00 901 127 0	6kt-Schraube	Hex head bolt	Boulon tête hex		x	x	x	x	x	x	M 20 X 130
32	00 286 151 3	Distanzstück	Spacer	Pièce d'entretoisement		x	x	x	x	x	x	17"
33	00 900 636 0	6kt-Schraube	Hex head bolt	Boulon tête hex		x	x	x	x	x	x	M 10 X 25
34	00 910 414 0	Scheibe	Washer	Rondelle		x	x	x	x	x	x	10,5 X 21 X 2
35	00 908 758 0	Sicherungsmutter	Locknut	Écrou hex		x	x	x	x	x	x	M 10
36	27 007 067 0	Achslagerbock	Axle bearing block	Chevalet support d'essieu		x	x	x	x	x	x	
37	27 008 507 0	Achslagerbock	Axle bearing block	Chevalet support d'essieu		x	x	x	x	x	x	
38	27 009 495 0	Lenkachse -kpl.	Steering axle -cpl.	Essieu directeur -cpl.		x			x			8/220/275 2040
	27 009 418 0	Lenkachse -kpl.	Steering axle -cpl.	Essieu directeur -cpl.			x	x		x	x	8/220/275 2350

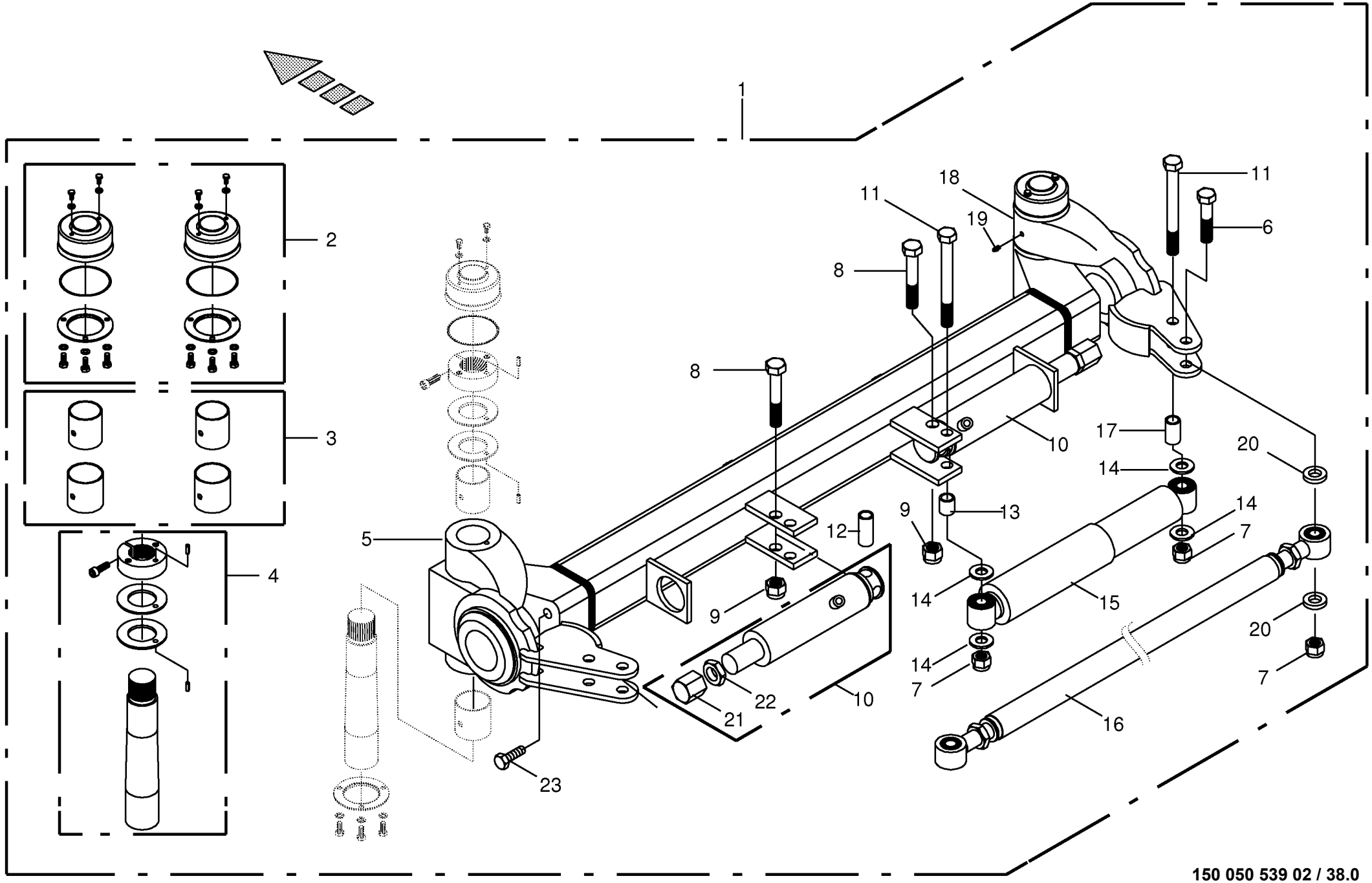

150 050 539 02 / 38.0

150 399 404 01

Lenkachse -ADR **Steering axle** **Essieu directeur**					858001 - 883280	890 HS	1270 HS	1290 HS	890 HS - XC	1270 HS - XC	1290 HS - XC	**150 050 539 02** 150 399 404 1 **38.0**
Pos.	ID-Nr.	Benennung	Description	Description	Masch.-Nr-							Bemerkung/Remarks/Remarque
1	27 009 495 0	Lenkachse -kpl.	Steering axle -cpl.	Essieu directeur -cpl.		x			x			8/220/275 2040
	27 009 418 0	Lenkachse -kpl.	Steering axle -cpl.	Essieu directeur -cpl.			x	x		x	x	8/220/275 2350
2	00 951 427 1	Deckel -pro Achse	Cover -per axle	Couvercle -par essieu		1	1	1	1	1	1	
3	27 003 584 0	Lagerbuchse -pro Achse	Bearing bush -per axle	Coussinet -par essieu		1	1	1	1	1	1	
4	00 951 426 1	Bolzen -pro Achse	Pin -per axle	Boulon -par essieu		2	2	2	2	2	2	
5	27 009 631 0	Achsschenkel -links	Journal -left	Porte-moyeu -gauche		x			x			
	27 009 570 0	Achsschenkel -links	Journal -left	Porte-moyeu -gauche			x	x		x	x	
6	00 901 211 1	6kt-Schraube	Hex head bolt	Boulon tête hex		x	x	x	x	x	x	M 20 X 120
7	00 908 721 0	Sicherungsmutter	Locknut	Écrou hex		x	x	x	x	x	x	M 20
8	90 000 487 0	6kt-Schraube	Hex head bolt	Boulon tête hex		x	x	x	x	x	x	M 22 X 120 -10.9
9	00 908 724 0	Sicherungsmutter	Locknut	Écrou hex		x	x	x	x	x	x	M 22
10	00 951 420 0	Hydraulikzylinder	Hydraulic cylinder	Vérin hydraulique		x	x	x	x	x	x	
	27 007 400 0	Dichtungssatz	Sealing set	Jeu de joints		x	x	x	x	x	x	Ez 40
11	00 900 417 0	6kt-Schraube	Hex head bolt	Boulon tête hex		x	x	x	x	x	x	M 20 X 190 -10.9
12	27 009 421 0	Distanzbuchse	Spacer bushing	Entretoise prise femelle		x	x	x	x	x	x	Lg.= 60
13	27 009 422 0	Distanzbuchse	Spacer bushing	Entretoise prise femelle		x	x	x	x	x	x	Lg.= 32
14	00 951 432 0	Lagerscheibe	Washer	Rondelle		x	x	x	x	x	x	
15	00 951 419 0	Stossdämpfer	Shock absorber	Amortisseur		x	x	x	x	x	x	
16	27 009 426 0	Spurstange -kpl.	Track rod -cpl.	Barre de direction -cpl.		x	x	x	x	x	x	
17	27 009 420 0	Distanzbuchse	Spacer bushing	Entretoise prise femelle		x	x	x	x	x	x	Lg.= 45
18	27 009 630 0	Achsschenkel -rechts	Journal -right	Porte-moyeu -droite		x			x			
	27 009 569 0	Achsschenkel -rechts	Journal -right	Porte-moyeu -droite			x	x		x	x	
19	00 919 105 0	Kegelschmiernippel	Grease niple	Graisseur à cone		x	x	x	x	x	x	AM 8 X 1
20	27 008 897 0	Distanzscheibe	Spacing washer	Rondelle entretoise		x	x	x	x	x	x	
21	27 006 900 0	Anschlag	Limit stop	Butée		x	x	x	x	x	x	M 27
22	00 908 534 1	6kt-Mutter	Hex nut	Écrou hex		x	x	x	x	x	x	M 27
23	27 008 780 0	Lenkanschlagbolzen	Steering stop pin	Limitation de direction-Boulon		x	x	x	x	x	x	

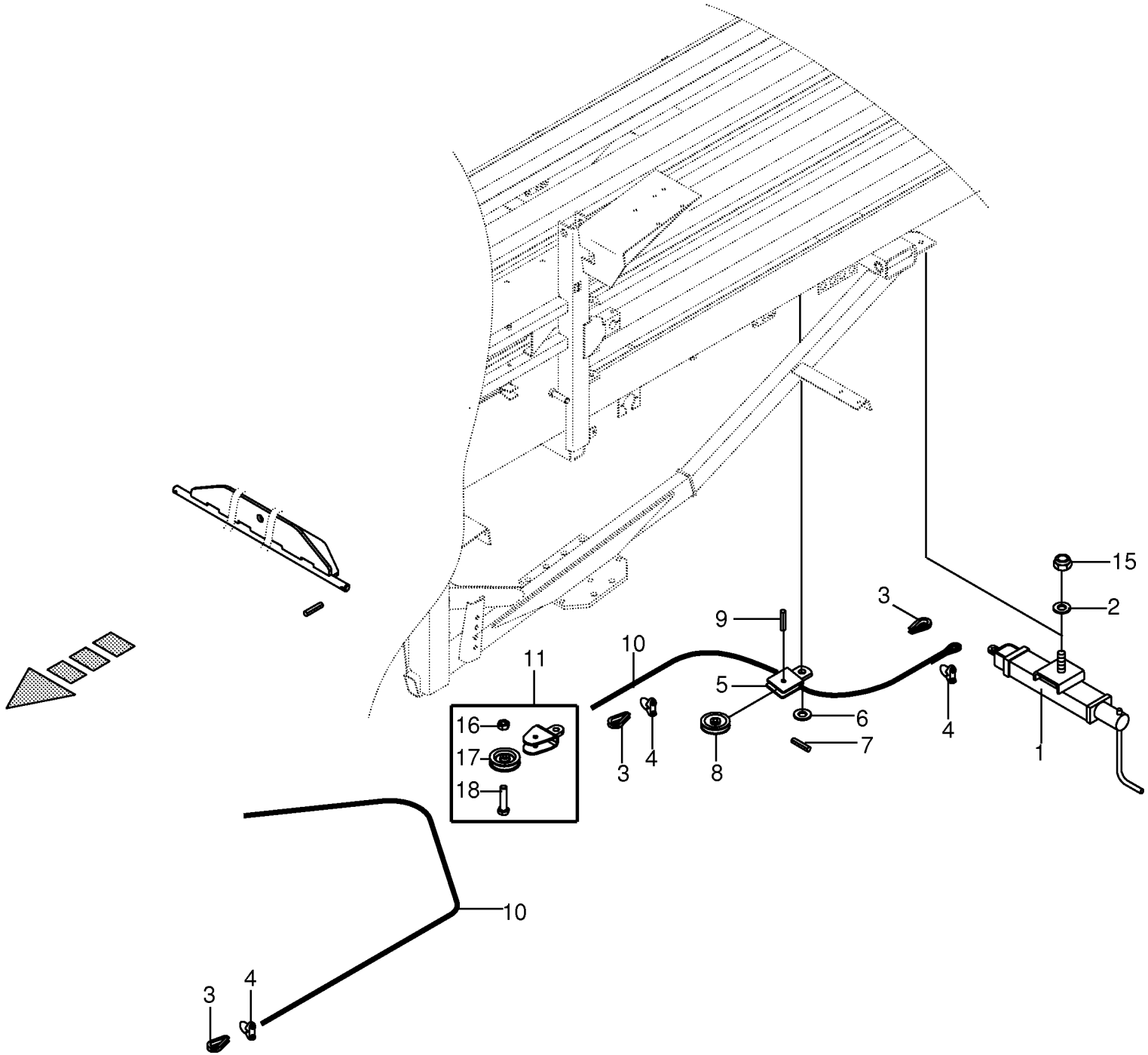

150 050 539 02 / 39.0

444 336 4

Standbremse **Parking brake** **Frein de stationnement**					858001 - 883280	890 HS	1270 HS	1290 HS	890 HS - XC	1270 HS - XC	1290 HS - XC	**150 050 539 02** 444 336 4 **39.0**
Pos.	ID-Nr.	Benennung	Description	Description	Masch.-Nr-							Bemerkung/Remarks/Remarque
1	00 336 988 0	Standbremse	Parking brake	Frein de stationnement		x	x	x	x	x	x	
2	00 910 303 1	Scheibe	Washer	Rondelle		x	x	x	x	x	x	17 X 30 X 3
3	00 917 506 0	Kausche	Grommet thimble	Cosse a corde		x	x	x	x	x	x	A 6
4	00 917 603 1	Drahtseilklemme	Wire rope clamp	Pince de cable metallique		x	x	x	x	x	x	6,5
5	00 283 649 0	U-Bügel	U-bow	U-branchon		x	x	x	x	x	x	
6	00 910 512 2	Scheibe	Washer	Rondelle		x	x	x	x	x	x	21 X 37 X 3
7	00 912 616 2	Spannstift	Roll pin	Goupille de serrage		x	x	x	x	x	x	5 X 40
8	00 003 041 4	Seilrolle	Rope pulley	Poulie à cable		x	x	x	x	x	x	Rd. 60
9	00 912 774 2	Spannstift	Roll pin	Goupille de serrage		x	x	x	x	x	x	13 X 40
10	00 922 948 0	Drahtseil -Id.-Nr.= 1m	Steel wire rope -Id.-no.= 1m	Câble d'acier -Id.-no.= 1m		x	x	x	x	x	x	Rd. 6
11	00 952 698 0	Führungsrolle -kpl.	Guide pulley -cpl.	Poulie de Guidage -cpl.		x	x	x	x	x	x	Rd. 80
15	00 908 719 0	Sicherungsmutter	Locknut	Écrou hex		x	x	x	x	x	x	M 16
16	00 908 212 0	6kt-Mutter	Hex nut	Écrou hex		x	x	x	x	x	x	M 10
17	00 900 303 0	6kt-Schraube	Hex head bolt	Boulon tête hex		x	x	x	x	x	x	M 10 X 45
18	00 952 683 0	Seilrolle	Rope pulley	Poulie à cable		x	x	x	x	x	x	Rd. 80

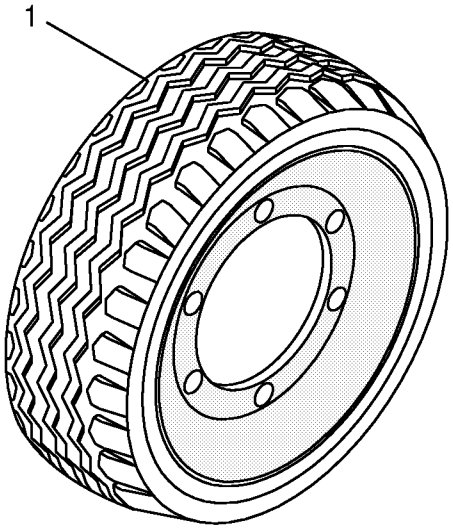
1

Bereifung **Tyres** **Pneumatiques**					858001 - 883280	890 HS	1270 HS	1290 HS	890 HS - XC	1270 HS - XC	1290 HS - XC	**150 050 539 02** 445 011 8 **40.0**
Pos.	ID-Nr.	Benennung	Description	Description	Masch.-Nr-							Bemerkung/Remarks/Remarque
1	00 947 021 0	Rad - links -8 Loch	Wheel - lh -8 hole	Roue - gauche -8 trou		x	x	x	x	x	x	500/50-17/14 PR
	00 947 003 1	Rad - rechts -8 Loch	Wheel - rh -8 hole	Roue - droite -8 trou		x	x	x	x	x	x	500/50-17/14 PR
	00 953 190 0	Felge -8 Loch	Rim -8 hole	Jante -8 trou		x	x	x	x	x	x	16.00 X 17 8/221/275/0 A2
	00 953 530 0	Reifen	Tyre	Pneu		x	x	x	x	x	x	500/50-17/14 PR
	00 953 331 0	Schlauch	Hose	Tuyau		x	x	x	x	x	x	500/50-17 TR 15
						.	.	.	.	.	.	
	00 953 455 1	Rad -links	Wheel -left	Roue -gauche		x	x	x	x	x	x	500/55-20 150A8 TL
	00 953 405 0	Rad -rechts	Wheel -right	Roue -droite		x	x	x	x	x	x	500/55-20 150A8 TL
	00 953 149 1	Felge -8 Loch	Rim -8 hole	Jante -8 trou		x	x	x	x	x	x	16.00 x 20 8/221/275/0 A3
	00 953 274 0	Reifen	Tyre	Pneu		x	x	x	x	x	x	500/55-20 150A8
	00 953 396 0	Ventil mit Ventilfuss -für schlauchlose Räder	Valve -for tubeless wheels	Soupape -pour des rovers sans chambre		x	x	x	x	x	x	Rd. 15,7 X 50 TR 618 A
						.	.	.	.	.	.	
	27 000 722 0	Rad - links -8 Loch	Wheel - lh -8 hole	Roue - gauche -8 trou		x	x	x	x	x	x	620/40R22,5 148D TL
	27 000 721 0	Rad - rechts -8 Loch	Wheel - rh -8 hole	Roue - droite -8 trou		x	x	x	x	x	x	620/40R22,5 148D TL
	27 000 723 0	Felge -8 Loch	Rim -8 hole	Jante -8 trou		x	x	x	x	x	x	20.0 X 22,5 TH2
	27 000 631 0	Reifen	Tyre	Pneu		x	x	x	x	x	x	620/40R22,5 148D 8PLY TL
	00 953 398 0	Ventil -für schlauchlose Räder	Valve -for tubeless wheels	Soupape -pour des rovers sans chambre		x	x	x	x	x	x	Rd. 15,7 X 42,5 TR 415
						.	.	.	.	.	.	
	27 001 553 1	Rad -links	Wheel -left	Roue -gauche		x	x	x	x	x	x	710/45-22,5 162A8 TL
	27 001 554 1	Rad -rechts	Wheel -right	Roue -droite		x	x	x	x	x	x	710/45-22,5 162A8 TL
	27 001 580 0	Felge -8 Loch	Rim -8 hole	Jante -8 trou		x	x	x	x	x	x	24,00 X 22,5
	00 953 283 1	Reifen	Tyre	Pneu		x	x	x	x	x	x	700/45-22,5 12PLY
	00 953 396 0	Ventil mit Ventilfuss -für schlauchlose Räder	Valve -for tubeless wheels	Soupape -pour des rovers sans chambre		x	x	x	x	x	x	Rd. 15,7 X 50 TR 618 A
						.	.	.	.	.	.	
	27 005 495 0	Rad -links, 8 Loch	Wheel -left, 8 hole	Roue -gauche, 8 trou		x	x	x	x	x	x	550/45-22,5 152B 16PLY TL
	27 005 496 0	Rad -rechts, 8 Loch	Wheel -right, 8 hole	Roue -à droite, 8 trou		x	x	x	x	x	x	550/45-22,5 152B 16PLY TL
	00 953 144 1	Felge -8 Loch	Rim -8 hole	Jante -8 trou		x	x	x	x	x	x	16.00 X 22,5 8/221/275/0 A3
	27 005 497 0	Reifen	Tyre	Pneu		x	x	x	x	x	x	550/45-22,5 152B 16PLY TL
	00 953 398 0	Ventil -für schlauchlose Räder	Valve -for tubeless wheels	Soupape -pour des rovers sans chambre		x	x	x	x	x	x	Rd. 15,7 X 42,5 TR 415
						.	.	.	.	.	.	
	27 002 904 0	Rad -links	Wheel -left	Roue -gauche						x	x	620/50R22,5 154D TL
	27 002 905 0	Rad -rechts	Wheel -right	Roue -droite						x	x	620/50R22,5 154D TL
	27 000 723 0	Felge	Rim	Jante						x	x	20.0 X 22,5 TH2
	27 002 906 0	Reifen	Tyre	Pneu						x	x	620/50R22,5 154D 8PLY TL

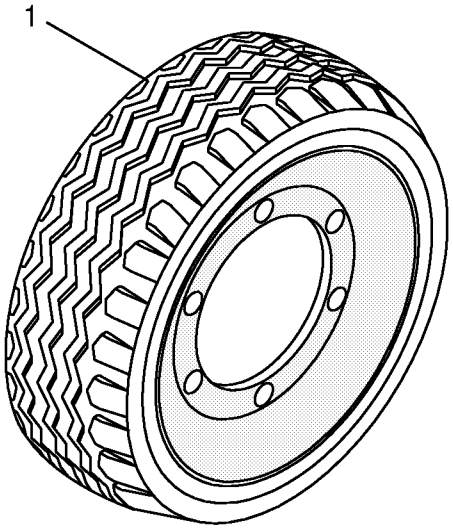
1

Bereifung **Tyres** **Pneumatiques**					858001 - 883280	890 HS	1270 HS	1290 HS	890 HS - XC	1270 HS - XC	1290 HS - XC	**150 050 539 02** 445 011 8 **40.0**
Pos.	ID-Nr.	Benennung	Description	Description	Masch.-Nr-							Bemerkung/Remarks/Remarque
	00 953 398 0	Ventil -für schlauchlose Räder	Valve -for tubeless wheels	Soupape -pour des rovers sans chambre						x	x	Rd. 15,7 X 42,5 TR 415
	27 011 386 0	Rad 500/50-17 149A8 TL Farm pro 327 -Alliance	Wheel 500/50-17 149A8 TL Farm pro 327 -Alliance	Roue 500/50-17 149A8 TL Farm pro 327 -Alliance		. x	. x	. x	. x	. x	. x	
	00 953 190 0	Felge	Rim	Jante		x	x	x	x	x	x	16.00 X 17 8/221/275/0 A2
	27 011 401 0	Reifen 500/50-17 149A8 Farm pro 327	Wheel 500/50-17 149A8 Farm pro 327	Roue 500/50-17 149A8 Farm pro 327		x	x	x	x	x	x	
	00 953 331 0	Schlauch	Hose	Tuyau		x	x	x	x	x	x	500/50-17 TR 15
	27 011 384 0	Rad 620/40R22.5 148D TL Flotation 381 -Alliance	Wheel 620/40R22.5 148D TL Flotation 381 -Alliance	Roue 620/40R22.5 148D TL Flotation 381 -Alliance		. x	. x	. x	. x	. x	. x	
	27 000 723 0	Felge	Rim	Jante		x	x	x	x	x	x	20.0 X 22,5 TH2
	27 011 406 0	Reifen 620/40R22.5 148D TL Flotation 381	Wheel 620/40R22.5 148D TL Flotation 381	Roue 620/40R22.5 148D TL Flotation 381		x	x	x	x	x	x	
	00 953 398 0	Ventil -für schlauchlose Räder	Valve -for tubeless wheels	Soupape -pour des rovers sans chambre		x	x	x	x	x	x	Rd. 15,7 X 42,5 TR 415
	27 011 385 0	Rad 620/50R22,5 154D TL Flotation 381 -Alliance	Wheel 620/50R22,5 154D TL Flotation 381 -Alliance	Roue 620/50R22,5 154D TL Flotation 381 -Alliance		. x	. x	. x	. x	. x	. x	
	27 000 723 0	Felge	Rim	Jante		x	x	x	x	x	x	20.0 X 22,5 TH2
	27 011 403 0	Reifen 620/50R22.5 161D TL Flotation 381	Wheel 620/50R22.5 161D TL Flotation 381	Roue 620/50R22.5 161D TL Flotation 381		x	x	x	x	x	x	
	00 953 398 0	Ventil -für schlauchlose Räder	Valve -for tubeless wheels	Soupape -pour des rovers sans chambre		x	x	x	x	x	x	Rd. 15,7 X 42,5 TR 415

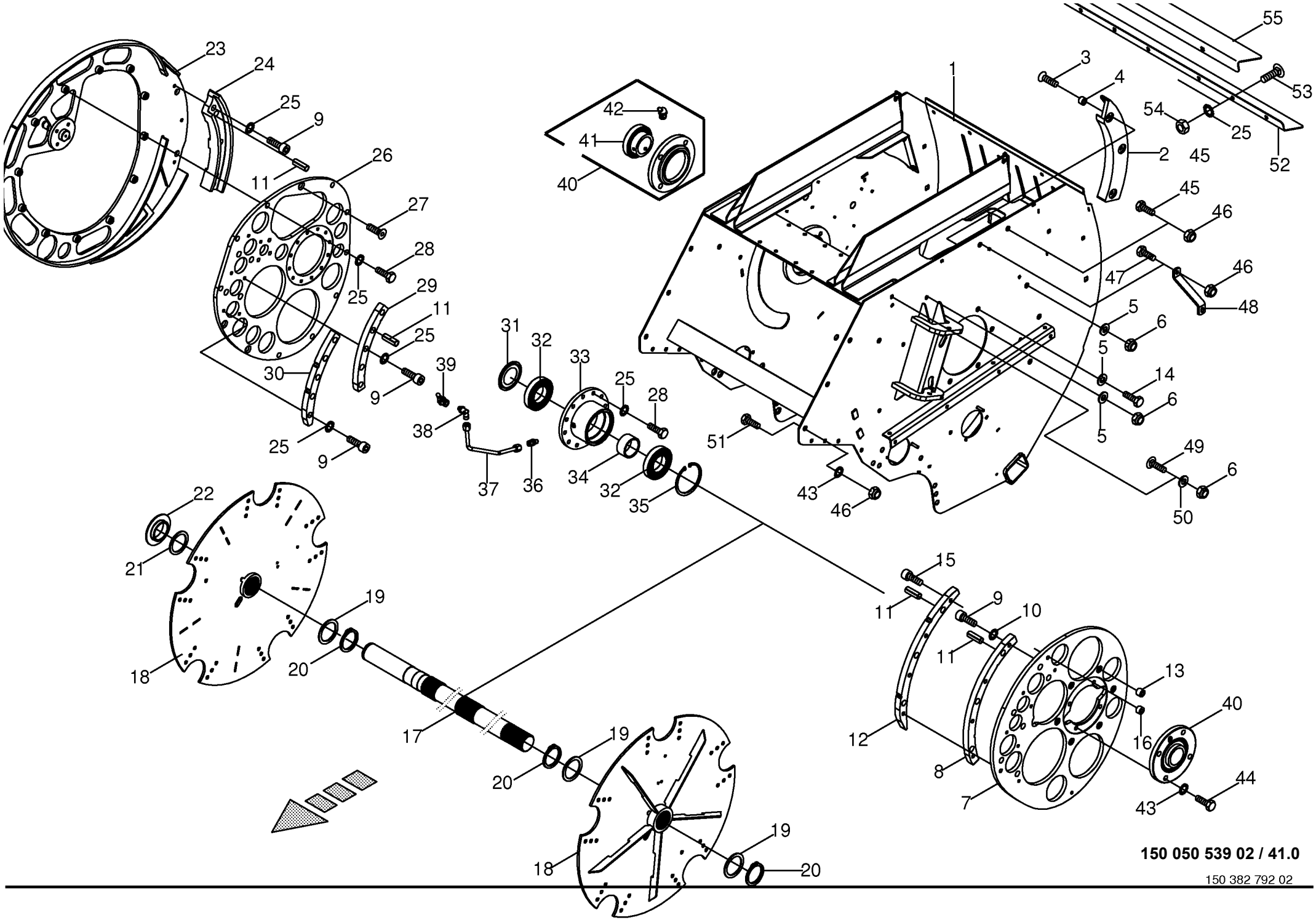

150 050 539 02 / 41.0

150 382 792 02

Zubringerwanne / Kurvenbahn kpl. **Feed packer trough / Cam track cpl.** **Auge de convoyeur / Disque à came cpl.**					858001 - 883280	890 HS	1270 HS	1290 HS	890 HS - XC	1270 HS - XC	1290 HS - XC	**150 050 539 02** 150 382 792 2 **41.0**
Pos.	ID-Nr.	Benennung	Description	Description	Masch.-Nr-							Bemerkung/Remarks/Remarque
1	20 072 580 3	Zubringerwanne HS	Feeder tray HS	Cuve de l'alimentation HS		x			x			
	20 072 581 3	Zubringerwanne HS	Feeder tray HS	Cuve de l'alimentation HS			x	x		x	x	
2	20 074 408 0	Aussenkurve -Raffer	Outer came track -Packer	Disque à came ext. -L´ameneur		x	x	x	x	x	x	
3	00 904 017 1	Senkschraube	Countersunkscrew	Vis à tête fraisée		x	x	x	x	x	x	M 12 X 60
4	00 285 962 1	Abstandshalter	Distance piece	Excarteur		x	x	x	x	x	x	Rd. 35 X 22
5	00 910 320 0	Scheibe	Washer	Rondelle		x	x	x	x	x	x	13 X 30 X 6
6	00 908 701 0	Sicherungsmutter	Locknut	Écrou hex		x	x	x	x	x	x	M 12
7	20 071 294 0	Innenkurve -links	Inner cam -left	Courbe intérieure -gauche		x			x			
	00 285 348 5	Innenkurve -links	Inner cam -left	Courbe intérieure -gauche			x	x		x	x	
8	20 074 407 0	Innenkurve -vorne	Inner cam -front	Courbe intérieure -devant		x	x	x	x	x	x	
9	00 903 137 1	Zylinderschraube	Allen screw	Vis tête cylindrique		x	x	x	x	x	x	M 12 X 25
10	00 909 911 0	Sperrkantscheibe	Detent edged washer	Disque à bord d'arrêt		x	x	x	x	x	x	SKZ 12
11	00 912 521 1	Spannstift	Roll pin	Goupille de serrage		x	x	x	x	x	x	21 X 24
12	20 074 406 0	Aussenkurve -vorne	Outer came track -front	Disque à came ext. -devant		x	x	x	x	x	x	
13	00 281 882 0	Abstandshalter	Distance piece	Excarteur		x	x	x	x	x	x	Rd. 25 X 24
14	00 901 451 0	6kt-Schraube	Hex head bolt	Boulon tête hex		x	x	x	x	x	x	M 12 X 45
15	00 903 145 2	Zylinderschraube	Allen screw	Vis tête cylindrique		x	x	x	x	x	x	M 12 X 65 -10.9
16	00 282 761 0	Distanzbuchse	Spacer bushing	Entretoise prise femelle		x	x	x	x	x	x	13 X 25 X 16
17	00 288 907 2	Rafferwelle	Packer shaft	Arbre ameneur		x			x			Rd. 70 X 1379,5
	00 288 650 2	Rafferwelle	Packer shaft	Arbre ameneur			x	x		x	x	Rd. 70 X 1779,5
18	20 072 051 2	Trommelscheibe	Drum disc	Disque du tambour		x	x	x	x	x	x	
19	00 910 744 0	Stützscheibe	Supporting disc	Rondelle diélectrique		x	x	x	x	x	x	S 70 X 90 X 3,5
20	00 911 568 0	Sicherungsring	Circlip	Circlip		x	x	x	x	x	x	A 70 X 2,5
21	00 910 968 0	Passscheibe	Shim ring	Cale		x	x	x	x	x	x	65 X 85 X 0,3
	00 910 969 0	Passscheibe	Shim ring	Cale		x	x	x	x	x	x	65 X 85 X 1,0
22	00 289 626 0	Distanzring	Spacer ring	Bague d'écartement		x	x	x	x	x	x	Rd. 120 X 23
23	20 071 300 2	Aussenkurve -rechts	Outer came track -right	Disque à came ext. -droite		x			x			
	00 285 328 5	Aussenkurve -rechts	Outer came track -right	Disque à came ext. -droite			x	x		x	x	
24	20 074 474 0	Aussenkurve	Outer came track	Disque à came ext.		x	x	x	x	x	x	
25	00 909 910 1	Sperrkantscheibe	Detent edged washer	Disque à bord d'arrêt		x	x	x	x	x	x	SKM 12
	00 909 800 1	Sperrkantscheibe	Detent edged washer	Disque à bord d'arrêt		x	x	x	x	x	x	SKB 12
26	20 071 301 1	Innenkurve	Inner cam	Courbe intérieure		x			x			
	00 285 331 6	Innenkurve	Inner cam	Courbe intérieure			x	x		x	x	
27	00 904 006 0	Senkschraube	Countersunkscrew	Vis à tête fraisée		x	x	x	x	x	x	M 12 X 30
28	00 900 657 0	6kt-Schraube	Hex head bolt	Boulon tête hex		x	x	x	x	x	x	M 12 X 35
29	20 074 472 0	Innenkurve -vorne	Inner cam -front	Courbe intérieure -devant		x	x	x	x	x	x	
30	20 074 473 0	Aussenkurve -vorne	Outer came track -front	Disque à came ext. -devant		x	x	x	x	x	x	
31	90 000 188 0	Nilos-Ring	Nilos-ring	Nilos-Rondelle d'etancheite		x	x	x	x	x	x	6213 ZAV

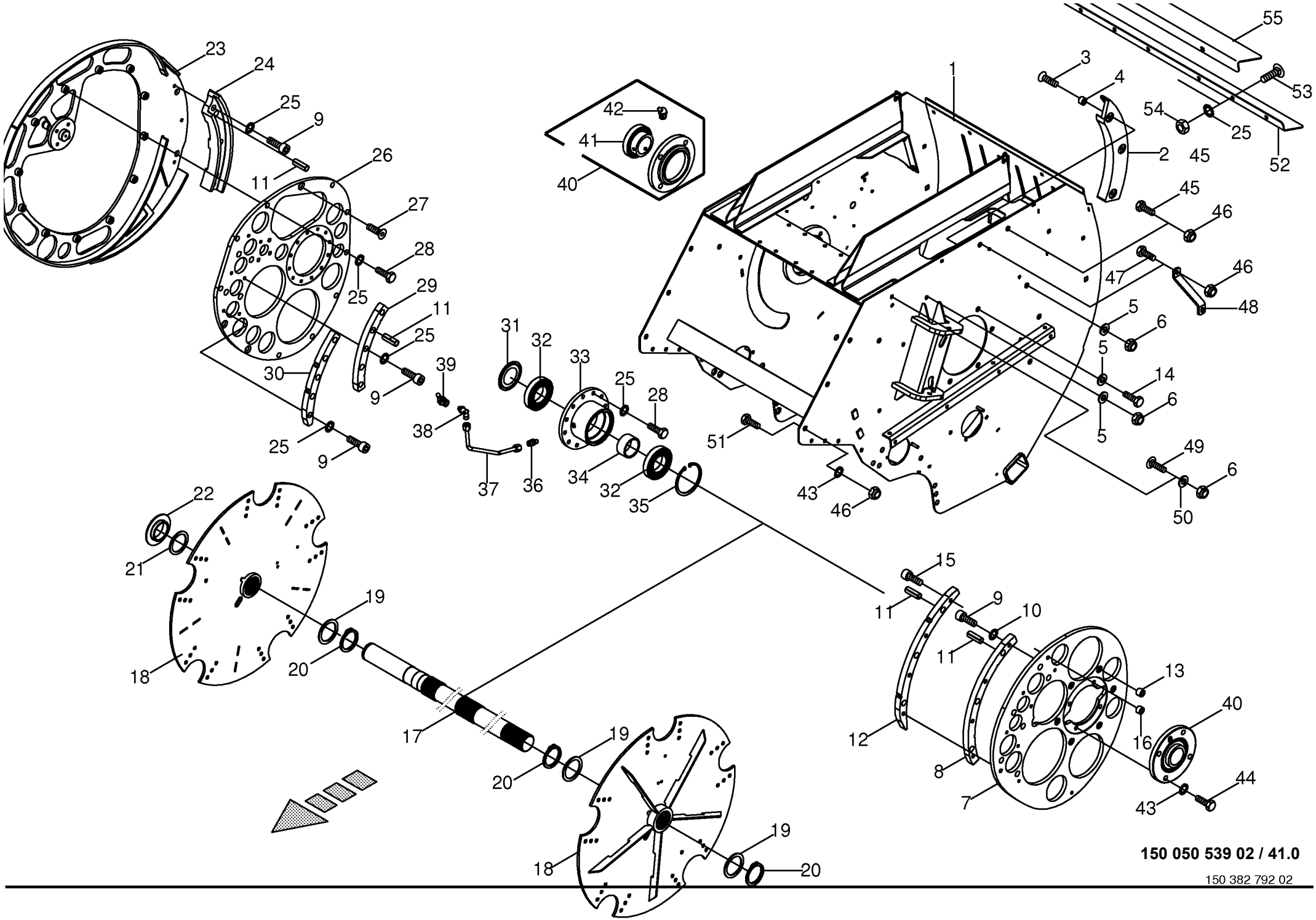

150 050 539 02 / 41.0

150 382 792 02

Zubringerwanne / Kurvenbahn kpl. **Feed packer trough / Cam track cpl.** **Auge de convoyeur / Disque à came cpl.**					858001 - 883280	890 HS	1270 HS	1290 HS	890 HS - XC	1270 HS - XC	1290 HS - XC	**150 050 539 02** 150 382 792 2 **41.0**
Pos.	ID-Nr.	Benennung	Description	Description	Masch.-Nr-							Bemerkung/Remarks/Remarque
32	90 001 233 0	Rillenkugellager	Grooved ball bearing	Roulement à gorge		x	x	x	x	x	x	6213 RS
33	00 289 622 1	Lagerflansch	Bearing flange	Bride de palier		x	x	x	x	x	x	
34	00 289 627 0	Distanzhülse	Spacer bushing	Douille entretoise		x	x	x	x	x	x	76,1 X 8,8 X 37
35	00 911 694 0	Sicherungsring	Circlip	Circlip		x	x	x	x	x	x	120 X 4
36	00 920 920 1	Einschraubstutzen	Male connector	Raccord filet		x	x	x	x	x	x	LL M 8 X 1 Keg.
37	20 072 142 0	Hydraulikleitung -inkl. Überwurfmutter, Schneidring	Hydraulic line -incl. nozzle disc cap, cutting ring	Ligne hydraulique -incl. écrou de buse-pastille, baque coupante		x	x	x	x	x	x	6 X 1
38	00 920 921 1	Winkel-Verbindungsstutzen	Elbow union	Raccord coude		x	x	x	x	x	x	LL M 8 X 1 Keg.
39	00 919 106 0	Kegelschmiernippel	Grease niple	Graisseur à cone		x	x	x	x	x	x	BM 8 X 1
40	90 001 303 0	Flanschlager	Flange bearing	Palier a bride		x	x	x	x	x	x	
41	90 001 304 0	Rillenkugellager	Grooved ball bearing	Roulement à gorge		x	x	x	x	x	x	
42	00 919 004 0	Kegelschmiernippel	Grease niple	Graisseur à cone		x	x	x	x	x	x	M 10 X 1
43	00 909 912 1	Sperrkantscheibe	Detent edged washer	Disque à bord d'arrêt		x	x	x	x	x	x	SKM 16
44	00 900 674 0	6kt-Schraube	Hex head bolt	Boulon tête hex		x	x	x	x	x	x	M 16 X 35
	00 900 675 0	6kt-Schraube	Hex head bolt	Boulon tête hex		x	x	x	x	x	x	M 16 X 40
	00 900 676 0	6kt-Schraube	Hex head bolt	Boulon tête hex		x	x	x	x	x	x	M 16 X 45
	00 900 392 0	6kt-Schraube	Hex head bolt	Boulon tête hex		x	x	x	x	x	x	M 16 X 90
45	00 901 140 2	6kt-Schraube	Hex head bolt	Boulon tête hex		x	x	x	x	x	x	M 16 X 90 -10.9
46	00 908 719 0	Sicherungsmutter	Locknut	Écrou hex		x	x	x	x	x	x	M 16
47	90 001 774 0	Hammerschraube	T-head bolt	Vis à tête du morteau		x			x			M 16 X 110
	00 901 141 1	6kt-Schraube	Hex head bolt	Boulon tête hex			x	x		x	x	M 16 X 100
48	00 286 475 0	Strebe	Strut	Contrefiche		x	x	x	x	x	x	
49	00 904 995 2	Flachrundschraube	Coach bolt	Vis a tête bombée		x	x	x	x	x	x	M 12 X 90
50	00 910 506 1	Scheibe	Washer	Rondelle		x	x	x	x	x	x	13 X 24 X 2,5
51	00 900 335 1	6kt-Schraube	Hex head bolt	Boulon tête hex		x	x	x	x	x	x	M 16 X 30
	00 904 708 0	Flachrundschraube	Coach bolt	Vis a tête bombée		x	x	x	x	x	x	M 16 X 40
52	00 288 832 1	Abdeckblech	Cover plate	Tôle de recouvrement			x	x		x	x	Lg.= 1170
53	00 904 882 3	Flachrundschraube	Coach bolt	Vis a tête bombée		x	x	x	x	x	x	M 12 X 25
54	00 908 215 0	6kt-Mutter	Hex nut	Écrou hex		x	x	x	x	x	x	M 12
55	00 288 809 0	Abdeckblech	Cover plate	Tôle de recouvrement		x			x			Lg.= 770

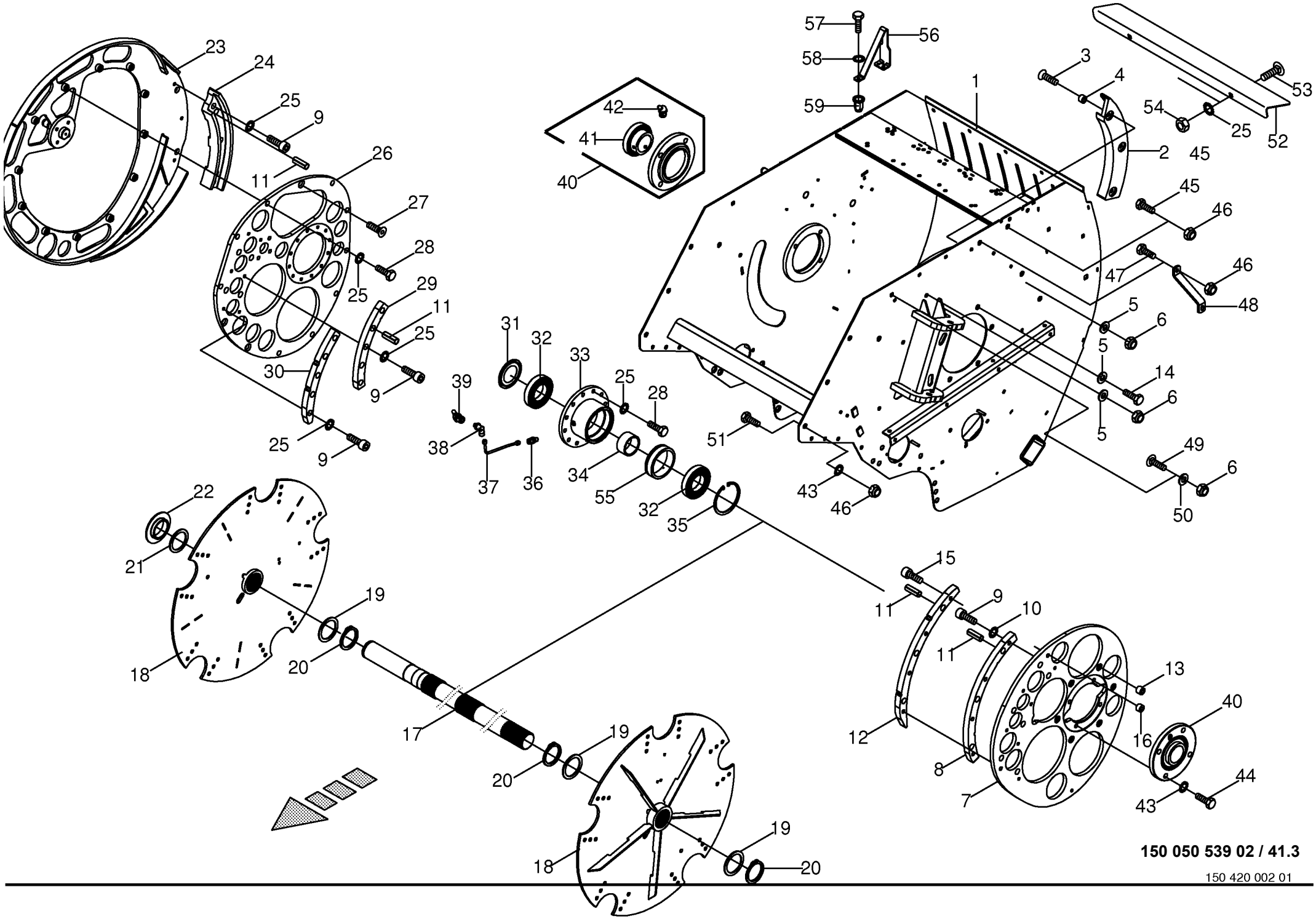

150 050 539 02 / 41.3

150 420 002 01

Zubringerwanne / Kurvenbahn kpl. -offene Raffer **Feed packer trough / Cam track cpl.** **Auge de convoyeur / Disque à came cpl.**					858001 - 883280	890 HS	1270 HS	1290 HS	890 HS - XC	1270 HS - XC	1290 HS - XC	**150 050 539 02** 150 420 002 1 **41.3**	
Pos.	ID-Nr.	Benennung	Description	Description	Masch.-Nr-								Bemerkung/Remarks/Remarque
1	20 079 511 1	Zubringerwanne HS, offen	Feeder tray HS, open	Cuve de l'alimentation HS, ouv.		x			x				
2	20 074 408 0	Aussenkurve -Raffer	Outer came track -Packer	Disque à came ext. -L´ameneur		x			x				
3	00 904 017 1	Senkschraube	Countersunkscrew	Vis à tête fraisée		x			x				M 12 X 60
4	00 285 962 1	Abstandshalter	Distance piece	Excarteur		x			x				Rd. 35 X 22
5	00 910 320 0	Scheibe	Washer	Rondelle		x			x				13 X 30 X 6
6	00 908 701 0	Sicherungsmutter	Locknut	Écrou hex		x			x				M 12
7	00 285 348 5	Innenkurve -links	Inner cam -left	Courbe intérieure -gauche		x			x				
8	20 074 407 0	Innenkurve -vorne	Inner cam -front	Courbe intérieure -devant		x			x				
9	00 903 137 1	Zylinderschraube	Allen screw	Vis tête cylindrique		x			x				M 12 X 25
10	00 909 911 0	Sperrkantscheibe	Detent edged washer	Disque à bord d'arrêt		x			x				SKZ 12
11	00 912 521 1	Spannstift	Roll pin	Goupille de serrage		x			x				21 X 24
12	20 074 406 0	Aussenkurve -vorne	Outer came track -front	Disque à came ext. -devant		x			x				
13	00 281 882 0	Abstandshalter	Distance piece	Excarteur		x			x				Rd. 25 X 24
14	00 901 451 0	6kt-Schraube	Hex head bolt	Boulon tête hex		x			x				M 12 X 45
15	00 903 145 2	Zylinderschraube	Allen screw	Vis tête cylindrique		x			x				M 12 X 65 -10.9
16	00 282 761 0	Distanzbuchse	Spacer bushing	Entretoise prise femelle		x			x				13 X 25 X 16
17	00 288 907 2	Rafferwelle	Packer shaft	Arbre ameneur		x			x				Rd. 70 X 1379,5
18	20 072 051 2	Trommelscheibe	Drum disc	Disque du tambour		x			x				
19	00 910 744 0	Stützscheibe	Supporting disc	Rondelle diélectrique		x			x				S 70 X 90 X 3,5
20	00 911 568 0	Sicherungsring	Circlip	Circlip		x			x				A 70 X 2,5
21	00 910 968 0	Passscheibe	Shim ring	Cale		x			x				65 X 85 X 0,3
	00 910 969 0	Passscheibe	Shim ring	Cale		x			x				65 X 85 X 1,0
22	20 079 523 0	Distanzring Rd 120 x23	Spacer ring Rd 120 x23	Bague entretoise Rd 120 x23		x			x				
23	00 285 328 5	Aussenkurve -rechts	Outer came track -right	Disque à came ext. -droite		x			x				
24	20 074 474 0	Aussenkurve	Outer came track	Disque à came ext.		x			x				
25	00 909 910 1	Sperrkantscheibe	Detent edged washer	Disque à bord d'arrêt		x			x				SKM 12
	00 909 800 1	Sperrkantscheibe	Detent edged washer	Disque à bord d'arrêt		x			x				SKB 12
26	00 285 331 6	Innenkurve	Inner cam	Courbe intérieure		x			x				
27	00 904 006 0	Senkschraube	Countersunkscrew	Vis à tête fraisée		x			x				M 12 X 30
28	00 900 657 0	6kt-Schraube	Hex head bolt	Boulon tête hex		x			x				M 12 X 35
29	20 074 472 0	Innenkurve -vorne	Inner cam -front	Courbe intérieure -devant		x			x				
30	20 074 473 0	Aussenkurve -vorne	Outer came track -front	Disque à came ext. -devant		x			x				
31	90 000 188 0	Nilos-Ring	Nilos-ring	Nilos-Rondelle d'etancheite		x			x				6213 ZAV
32	90 001 233 0	Rillenkugellager	Grooved ball bearing	Roulement à gorge		x			x				6213 RS
33	20 079 515 0	Lagerflansch	Bearing flange	Bride du palier		x			x				
34	00 289 627 0	Distanzhülse	Spacer bushing	Douille entretoise		x			x				76,1 X 8,8 X 37
35	00 911 694 0	Sicherungsring	Circlip	Circlip		x			x				120 X 4
36	00 920 920 1	Einschraubstutzen	Male connector	Raccord filet		x			x				LL M 8 X 1 Keg.

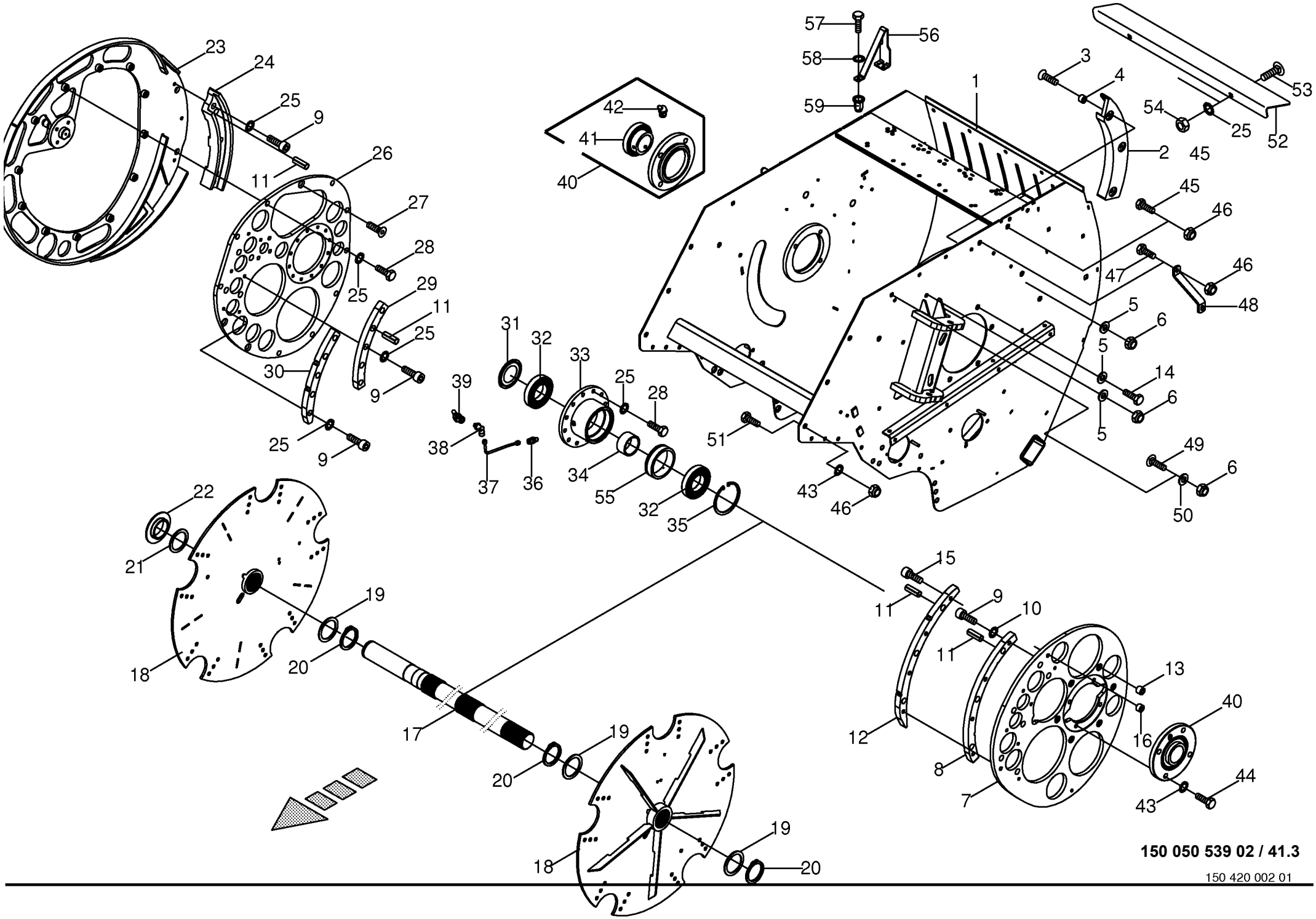

150 050 539 02 / 41.3

150 420 002 01

Zubringerwanne / Kurvenbahn kpl. -offene Raffer Feed packer trough / Cam track cpl. Auge de convoyeur / Disque à came cpl.					858001 - 883280	890 HS	1270 HS	1290 HS	890 HS - XC	1270 HS - XC	1290 HS - XC	150 050 539 02 150 420 002 1 41.3
Pos.	ID-Nr.	Benennung	Description	Description	Masch.-Nr-							Bemerkung/Remarks/Remarque
37	20 072 141 0	Hydraulikleitung -inkl. Überwurfmutter, Schneidring	Hydraulic line -incl. nozzle disc cap, cutting ring	Ligne hydraulique -incl. écrou de buse-pastille, baque coupante		x			x			6 X 1
38	00 920 921 1	Winkel-Verbindungsstutzen	Elbow union	Raccord coude		x			x			LL M 8 X 1 Keg.
39	00 919 106 0	Kegelschmiernippel	Grease niple	Graisseur à cone		x			x			BM 8 X 1
40	90 001 303 0	Flanschlager	Flange bearing	Palier a bride		x			x			
41	90 001 304 0	Rillenkugellager	Grooved ball bearing	Roulement à gorge		x			x			
42	00 919 004 0	Kegelschmiernippel	Grease niple	Graisseur à cone		x			x			M 10 X 1
43	00 909 912 1	Sperrkantscheibe	Detent edged washer	Disque à bord d'arrêt		x			x			SKM 16
44	00 900 674 0	6kt-Schraube	Hex head bolt	Boulon tête hex		x			x			M 16 X 35
	00 900 675 0	6kt-Schraube	Hex head bolt	Boulon tête hex		x			x			M 16 X 40
	00 900 676 0	6kt-Schraube	Hex head bolt	Boulon tête hex		x			x			M 16 X 45
	00 900 392 0	6kt-Schraube	Hex head bolt	Boulon tête hex		x			x			M 16 X 90
45	00 901 140 2	6kt-Schraube	Hex head bolt	Boulon tête hex		x			x			M 16 X 90 -10.9
46	00 908 719 0	Sicherungsmutter	Locknut	Écrou hex		x			x			M 16
47	90 001 774 0	Hammerschraube	T-head bolt	Vis à tête du morteau		x			x			M 16 X 110
48	00 286 475 0	Strebe	Strut	Contrefiche		x			x			
49	00 904 995 2	Flachrundschraube	Coach bolt	Vis a tête bombée		x			x			M 12 X 90
50	00 910 506 1	Scheibe	Washer	Rondelle		x			x			13 X 24 X 2,5
51	00 900 335 1	6kt-Schraube	Hex head bolt	Boulon tête hex		x			x			M 16 X 30
	00 904 708 0	Flachrundschraube	Coach bolt	Vis a tête bombée		x			x			M 16 X 40
52	00 288 809 0	Abdeckblech	Cover plate	Tôle de recouvrement		x			x			Lg.= 770
53	00 904 882 3	Flachrundschraube	Coach bolt	Vis a tête bombée		x			x			M 12 X 25
54	00 908 215 0	6kt-Mutter	Hex nut	Écrou hex		x			x			M 12
55	20 079 516 0	Hülse Kurvenbahnlagerung	Sleeve cam track bearing	Douille pal. de la piste de came		x			x			
56	20 079 566 0	Kolbenschlitzraeumer	Plunger slot scraper	Racloir fente de piston		4			4			
57	00 900 612 0	6kt-Schraube	Hex head bolt	Boulon tête hex		x			x			M 8 X 16
58	00 909 908 1	Sperrkantscheibe	Detent edged washer	Disque à bord d'arrêt		x			x			SKM 8
59	90 002 297 0	Blindnietmutter M8x22 Flachkopf	Blind rivet nut M8x22 fl. head galv.	Ecrou aveugle M8x22 tête plate		x			x			
		verz.		zing.								

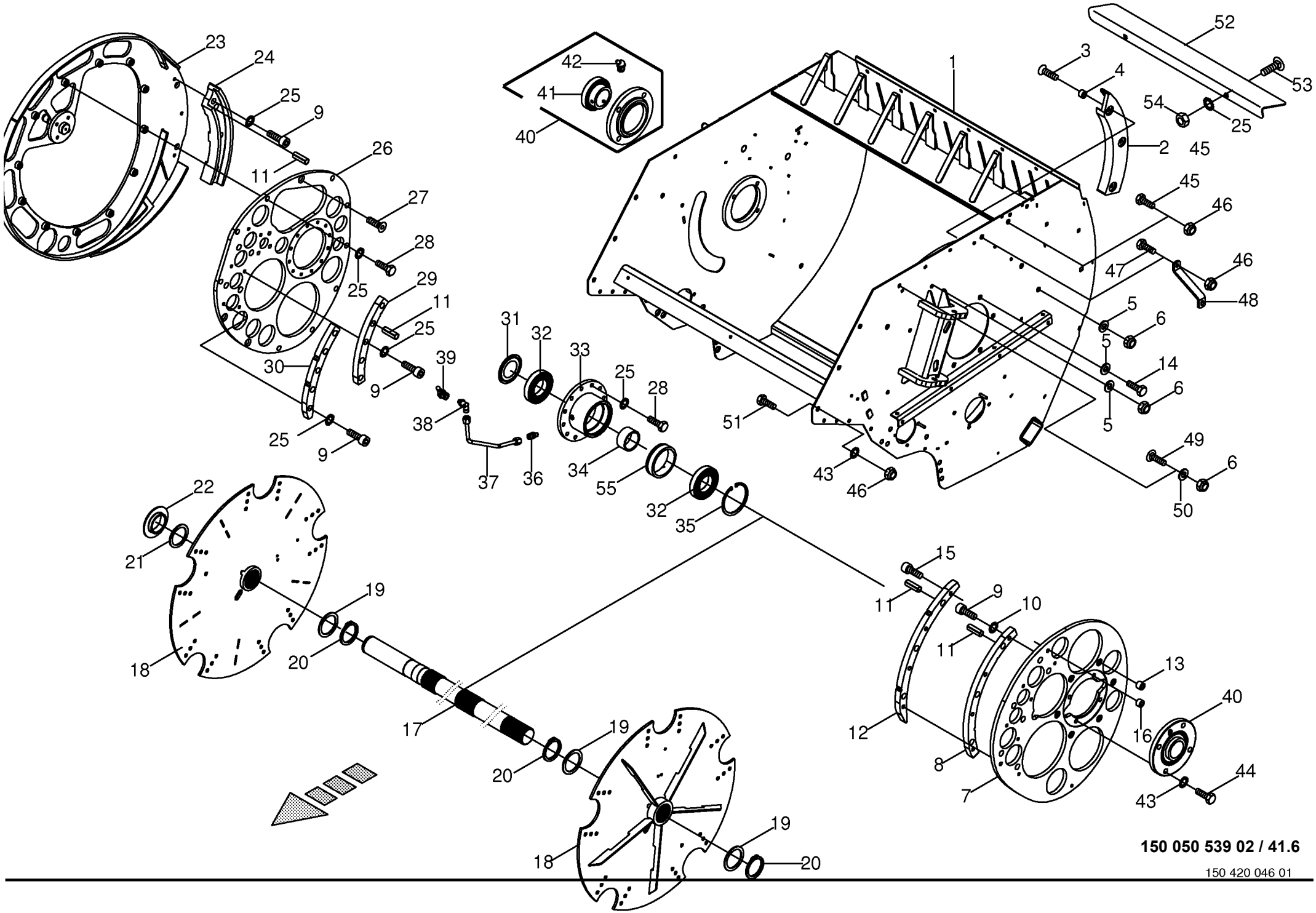

150 050 539 02 / 41.6

150 420 046 01

Zubringerwanne / Kurvenbahn kpl. -offene Raffer - Pre Chop # Feed packer trough / Cam track cpl. Auge de convoyeur / Disque à came cpl.					858001 - 883280	890 HS	1270 HS	1290 HS	890 HS - XC	1270 HS - XC	1290 HS - XC	150 050 539 02 150 420 046 1 41.6
Pos.	ID-Nr.	Benennung	Description	Description	Masch.-Nr-							Bemerkung/Remarks/Remarque
1	20 078 069 0	Zubringerwanne	Feeder tray welded High Speed	Cuve de l'alimentation soud. High Speed						x	x	
2	20 074 408 0	Aussenkurve -Raffer	Outer came track -Packer	Disque à came ext. -L´ameneur						x	x	
3	00 904 017 1	Senkschraube	Countersunkscrew	Vis à tête fraisée						x	x	M 12 X 60
4	00 285 962 1	Abstandshalter	Distance piece	Excarteur						x	x	Rd. 35 X 22
5	00 910 320 0	Scheibe	Washer	Rondelle						x	x	13 X 30 X 6
6	00 908 701 0	Sicherungsmutter	Locknut	Écrou hex						x	x	M 12
7	00 285 348 5	Innenkurve -links	Inner cam -left	Courbe intérieure -gauche						x	x	
8	20 074 407 0	Innenkurve -vorne	Inner cam -front	Courbe intérieure -devant						x	x	
9	00 903 137 1	Zylinderschraube	Allen screw	Vis tête cylindrique						x	x	M 12 X 25
10	00 909 911 0	Sperrkantscheibe	Detent edged washer	Disque à bord d'arrêt						x	x	SKZ 12
11	00 912 521 1	Spannstift	Roll pin	Goupille de serrage						x	x	21 X 24
12	20 074 406 0	Aussenkurve -vorne	Outer came track -front	Disque à came ext. -devant						x	x	
13	00 281 882 0	Abstandshalter	Distance piece	Excarteur						x	x	Rd. 25 X 24
14	00 901 451 0	6kt-Schraube	Hex head bolt	Boulon tête hex						x	x	M 12 X 45
15	00 903 145 2	Zylinderschraube	Allen screw	Vis tête cylindrique						x	x	M 12 X 65 -10.9
16	00 282 761 0	Distanzbuchse	Spacer bushing	Entretoise prise femelle						x	x	13 X 25 X 16
17	00 288 650 2	Rafferwelle	Packer shaft	Arbre ameneur						x	x	Rd. 70 X 1779,5
18	20 072 051 2	Trommelscheibe	Drum disc	Disque du tambour						x	x	
19	00 910 744 0	Stützscheibe	Supporting disc	Rondelle diélectrique						x	x	S 70 X 90 X 3,5
20	00 911 568 0	Sicherungsring	Circlip	Circlip						x	x	A 70 X 2,5
21	00 910 968 0	Passscheibe	Shim ring	Cale						x	x	65 X 85 X 0,3
	00 910 969 0	Passscheibe	Shim ring	Cale						x	x	65 X 85 X 1,0
22	20 079 523 0	Distanzring Rd 120 x23	Spacer ring Rd 120 x23	Bague entretoise Rd 120 x23						x	x	
23	00 285 328 5	Aussenkurve -rechts	Outer came track -right	Disque à came ext. -droite						x	x	
24	20 074 474 0	Aussenkurve	Outer came track	Disque à came ext.						x	x	
25	00 909 910 1	Sperrkantscheibe	Detent edged washer	Disque à bord d'arrêt						x	x	SKM 12
	00 909 800 1	Sperrkantscheibe	Detent edged washer	Disque à bord d'arrêt						x	x	SKB 12
26	00 285 331 6	Innenkurve	Inner cam	Courbe intérieure						x	x	
27	00 904 006 0	Senkschraube	Countersunkscrew	Vis à tête fraisée						x	x	M 12 X 30
28	00 900 657 0	6kt-Schraube	Hex head bolt	Boulon tête hex						x	x	M 12 X 35
29	20 074 472 0	Innenkurve -vorne	Inner cam -front	Courbe intérieure -devant						x	x	
30	20 074 473 0	Aussenkurve -vorne	Outer came track -front	Disque à came ext. -devant						x	x	
31	90 000 188 0	Nilos-Ring	Nilos-ring	Nilos-Rondelle d'etancheite						x	x	6213 ZAV
32	90 001 233 0	Rillenkugellager	Grooved ball bearing	Roulement à gorge						x	x	6213 RS
33	00 289 622 1	Lagerflansch	Bearing flange	Bride de palier						x	x	
34	00 289 627 0	Distanzhülse	Spacer bushing	Douille entretoise						x	x	76,1 X 8,8 X 37
35	00 911 694 0	Sicherungsring	Circlip	Circlip						x	x	120 X 4

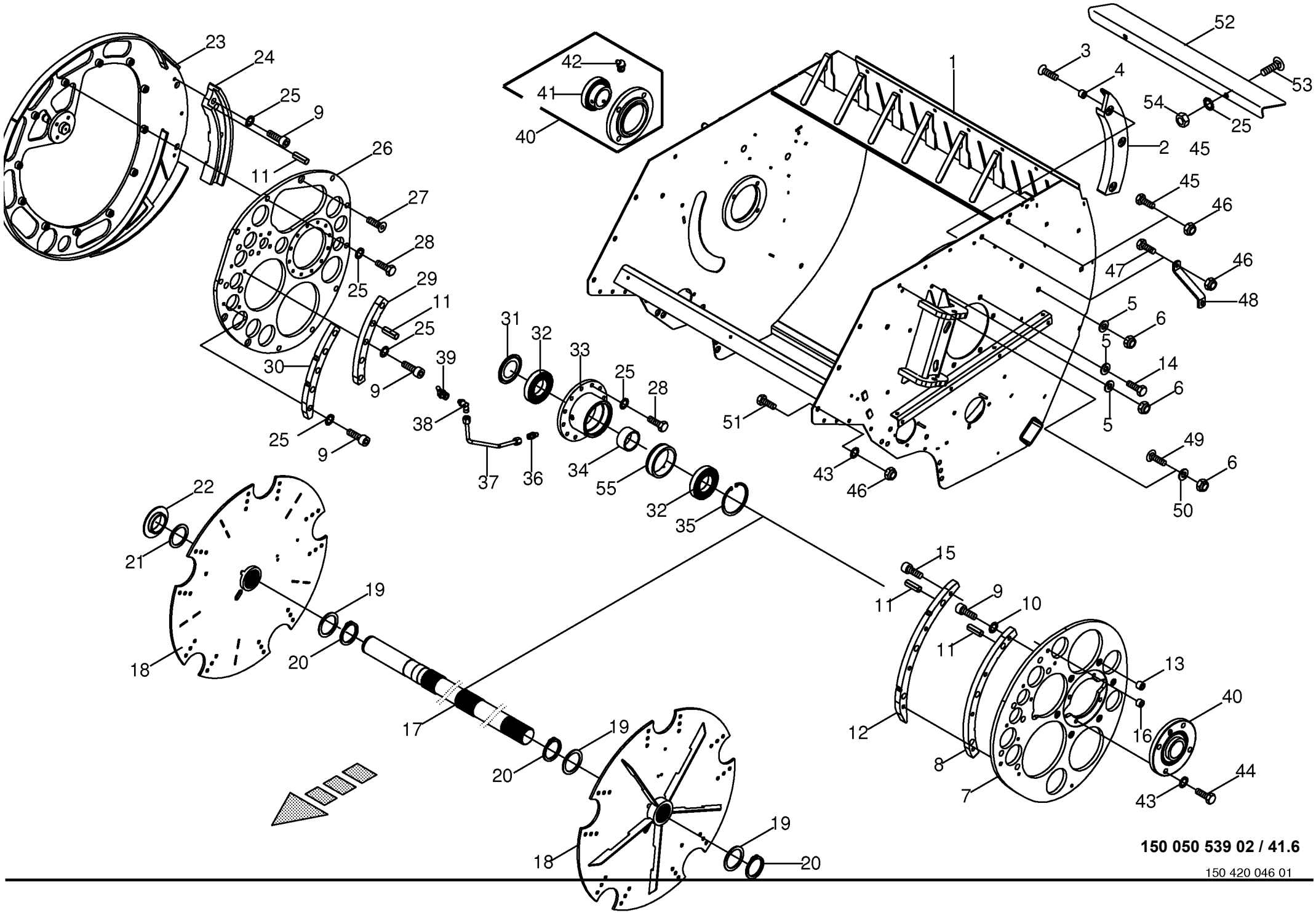

150 050 539 02 / 41.6

150 420 046 01

Zubringerwanne / Kurvenbahn kpl. -offene Raffer - Pre Chop # Feed packer trough / Cam track cpl. Auge de convoyeur / Disque à came cpl.					858001 - 883280	890 HS	1270 HS	1290 HS	890 HS - XC	1270 HS - XC	1290 HS - XC	150 050 539 02 150 420 046 1 41.6
Pos.	ID-Nr.	Benennung	Description	Description	Masch.-Nr-							Bemerkung/Remarks/Remarque
36	00 920 920 1	Einschraubstutzen	Male connector	Raccord filet						x	x	LL M 8 X 1 Keg.
37	20 072 142 0	Hydraulikleitung -inkl. Überwurfmutter, Schneidring	Hydraulic line -incl. nozzle disc cap, cutting ring	Ligne hydraulique -incl. écrou de buse-pastille, baque coupante						x	x	6 X 1
38	00 920 921 1	Winkel-Verbindungsstutzen	Elbow union	Raccord coude						x	x	LL M 8 X 1 Keg.
39	00 919 106 0	Kegelschmiernippel	Grease niple	Graisseur à cone						x	x	BM 8 X 1
40	90 001 303 0	Flanschlager	Flange bearing	Palier a bride						x	x	
41	90 001 304 0	Rillenkugellager	Grooved ball bearing	Roulement à gorge						x	x	
42	00 919 004 0	Kegelschmiernippel	Grease niple	Graisseur à cone						x	x	M 10 X 1
43	00 909 912 1	Sperrkantscheibe	Detent edged washer	Disque à bord d'arrêt						x	x	SKM 16
44	00 900 674 0	6kt-Schraube	Hex head bolt	Boulon tête hex						x	x	M 16 X 35
	00 900 675 0	6kt-Schraube	Hex head bolt	Boulon tête hex						x	x	M 16 X 40
	00 900 676 0	6kt-Schraube	Hex head bolt	Boulon tête hex						x	x	M 16 X 45
	00 900 392 0	6kt-Schraube	Hex head bolt	Boulon tête hex						x	x	M 16 X 90
45	00 901 140 2	6kt-Schraube	Hex head bolt	Boulon tête hex						x	x	M 16 X 90 -10.9
46	00 908 719 0	Sicherungsmutter	Locknut	Écrou hex						x	x	M 16
47	00 901 141 1	6kt-Schraube	Hex head bolt	Boulon tête hex						x	x	M 16 X 100
48	00 286 475 0	Strebe	Strut	Contrefiche						x	x	
49	00 904 995 2	Flachrundschraube	Coach bolt	Vis a tête bombée						x	x	M 12 X 90
50	00 910 506 1	Scheibe	Washer	Rondelle						x	x	13 X 24 X 2,5
51	00 900 335 1	6kt-Schraube	Hex head bolt	Boulon tête hex						x	x	M 16 X 30
	00 904 708 0	Flachrundschraube	Coach bolt	Vis a tête bombée						x	x	M 16 X 40
52	00 288 832 1	Abdeckblech	Cover plate	Tôle de recouvrement						x	x	Lg.= 1170
53	00 904 882 3	Flachrundschraube	Coach bolt	Vis a tête bombée						x	x	M 12 X 25
54	00 908 215 0	6kt-Mutter	Hex nut	Écrou hex						x	x	M 12
55	20 079 516 0	Hülse Kurvenbahnlagerung	Sleeve cam track bearing	Douille pal. de la piste de came						x	x	

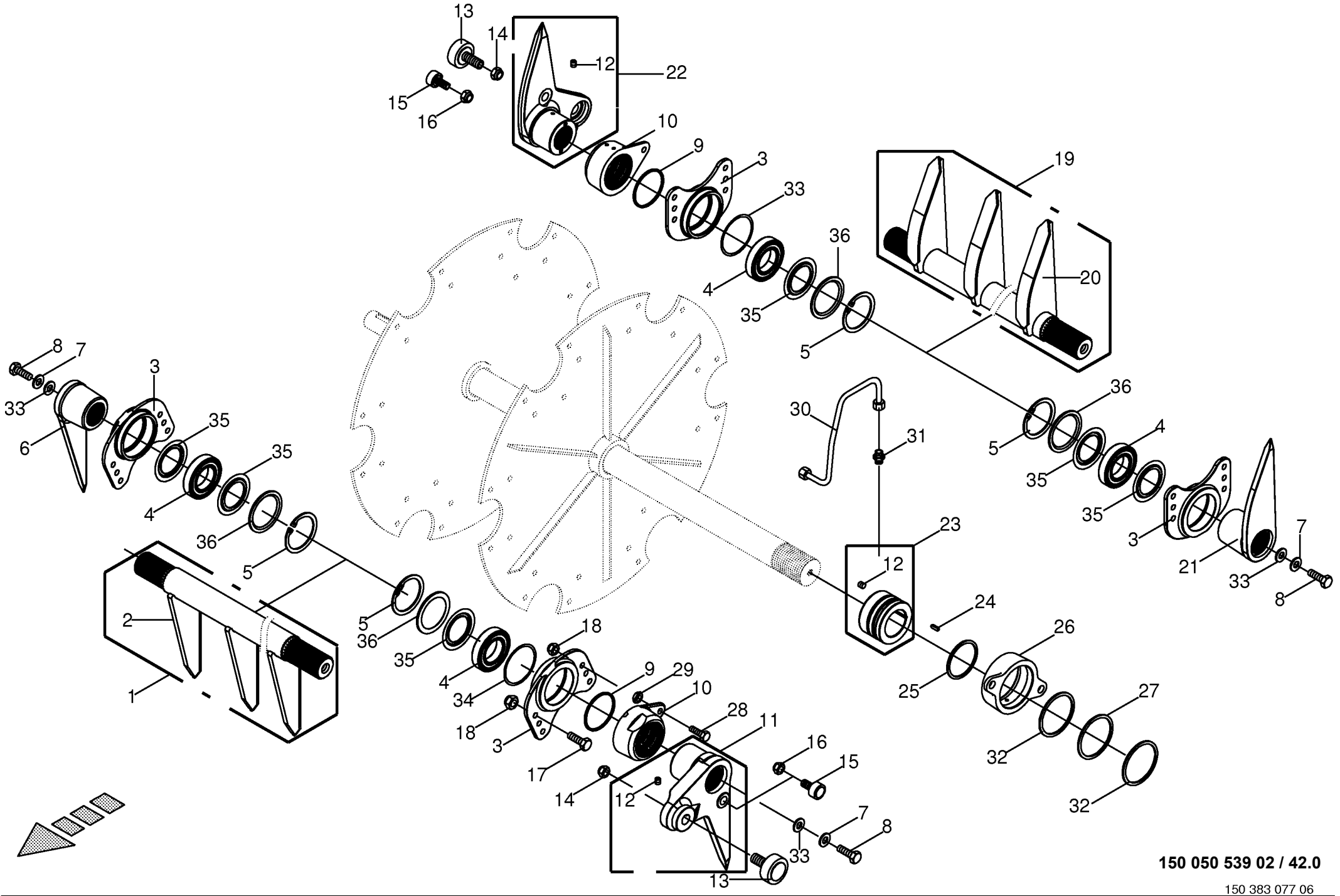

150 050 539 02 / 42.0

150 383 077 06

Rafferleiste / Zubringerleiste Packer strip / Feed packer strip Barrette ameneur / Barrette convoyeur					858001 - 883280	890 HS	1270 HS	1290 HS	890 HS - XC	1270 HS - XC	1290 HS - XC	150 050 539 02 150 383 077 6 42.0
Pos.	ID-Nr.	Benennung	Description	Description	Masch.-Nr-							Bemerkung/Remarks/Remarque
1	20 072 590 2	Rafferleiste	Packer strip	Barre d'empaqueteur		4						
	20 072 592 1	Rafferleiste	Packer strip	Barre d'empaqueteur			4	4				
	20 072 591 1	Rafferleiste	Packer strip	Barrette ameneur					4			
	20 072 593 1	Rafferleiste	Packer strip	Barrette ameneur						4	4	
2	20 076 319 1	Rafferzinken	Packer dent	Dent de l'empaq.		3	5	5				
	20 073 556 0	Rafferzinken	Packer tine	Dent ameneur					3	5	5	
3	00 281 324 4	Lagergehäuse	Bearing housing	Corps de palier		x	x	x	x	x	x	
4	00 930 541 0	Rillenkugellager	Grooved ball bearing	Roulement à gorge		x	x	x	x	x	x	6211 2RS
5	00 911 686 0	Sicherungsring	Circlip	Circlip		x	x	x	x	x	x	100 X 3,0
6	20 078 865 1	Randzinken Rafferleiste	Outer tine packer strip	Dent du bord barre de l'empaqueteur		x	x	x	x	x	x	
7	00 282 347 1	Scheibe	Washer	Rondelle		x	x	x	x	x	x	17 X 64 X 5
8	90 001 502 0	6kt-Schraube	Hex head bolt	Boulon tête hex		x	x	x	x	x	x	M 16 X 35
9	00 937 638 0	Quad-Ring	Four lobe cylinder seal	Joint a quatre lobes		x	x	x	x	x	x	85,32 X 3,53
10	00 289 107 2	Lagergehäuse	Bearing housing			x	x	x	x	x	x	
11	20 074 403 0	Rafferhebel	Packer lever	Levier ameneur		x	x	x	x	x	x	
12	00 905 921 2	Gewindestift	Threaded pin	Goujon fileté		x	x	x	x	x	x	M 8 X 8
13	00 930 368 0	Kurvenrolle	Cam roller	Galet de came		x	x	x	x	x	x	72 2RS
14	00 908 727 1	Sicherungsmutter	Locknut	Écrou hex		x	x	x	x	x	x	M 24 X 1,5
15	90 001 440 0	Kurvenrolle	Cam roller	Galet de came		x	x	x	x	x	x	47 2RS
16	00 908 722 1	Sicherungsmutter	Locknut	Écrou hex		x	x	x	x	x	x	M 20 X 1,5
17	00 900 656 0	6kt-Schraube	Hex head bolt	Boulon tête hex		x	x	x	x	x	x	M 12 X 30
18	00 908 701 0	Sicherungsmutter	Locknut	Écrou hex		x	x	x	x	x	x	M 12
19	20 072 596 3	Zubringerleiste	Feeder strip	Baguette d'arrivée		1						
	20 078 096 0	Zubringerleiste HS	Feed packer strip	Dent convoyeur			1	1				
	20 072 597 2	Zubringerleiste	Feed packer strip	Barrette convoyeur					1			
	20 072 599 1	Zubringerleiste	Feed packer strip	Barrette convoyeur						1	1	
20	20 076 321 1	Zubringerzinken	Feeder dent	Baguette d'arrivée		3	5	5				
	20 073 555 0	Zubringerzinken	Feed packer tine	Dent convoyeur					3	5	5	
21	20 078 866 1	Randzinken Zubringerleiste	Outer tine feeder strip	Dent du bord baguette d'arrivée		x	x	x	x	x	x	
22	20 074 405 2	Zubringerhebel HS mont.	Feeder lever HS assembl.	Levier convoyeur HS assembl.		x	x	x	x	x	x	
23	00 289 116 0	Drehdurchführung	Swivel joints	Joint tournant		x	x	x	x	x	x	
24	00 915 043 0	Passfeder	Fit-in key	Clavette		x	x	x	x	x	x	A 6 X 6 X 14
25	00 910 969 0	Passscheibe	Shim ring	Cale		x	x	x	x	x	x	65 X 85 X 1,0
26	00 289 104 0	Drehdurchführung	Swivel joints	Joint tournant		x	x	x	x	x	x	
27	00 937 639 0	Quad-Ring	Four lobe cylinder seal	Joint a quatre lobes		x	x	x	x	x	x	104,37 X 3,53
28	00 900 302 1	6kt-Schraube	Hex head bolt	Boulon tête hex		x	x	x	x	x	x	M 12 X 50
29	00 908 515 1	6kt-Mutter -niedrige Form	Hex nut -low form	Écrou hex -forme basse		x	x	x	x	x	x	M 12

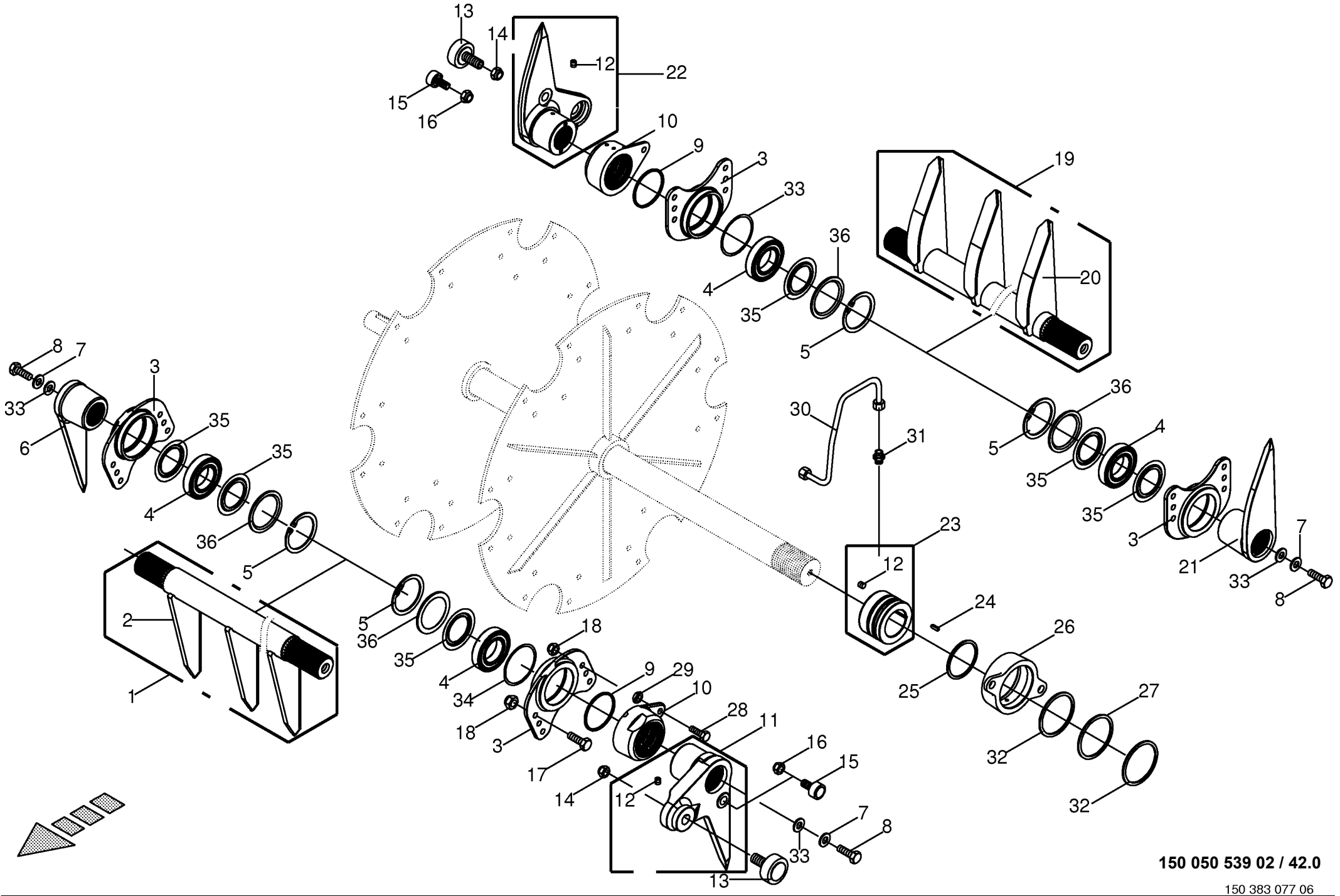

150 050 539 02 / 42.0

150 383 077 06

Rafferleiste / Zubringerleiste Packer strip / Feed packer strip Barrette ameneur / Barrette convoyeur					858001 - 883280	890 HS	1270 HS	1290 HS	890 HS - XC	1270 HS - XC	1290 HS - XC	150 050 539 02 150 383 077 6 42.0
Pos.	ID-Nr.	Benennung	Description	Description	Masch.-Nr-							Bemerkung/Remarks/Remarque
30	20 271 790 0	Hyd.-Leitung 6 x 1 x 217 2 Bögen	Hyd. line 6 x 1 x 217 2 bows	Cond. hyd. 6 x 1 x 217 2 coudes		x	x	x	x	x	x	
31	00 920 920 1	Einschraubstutzen	Male connector	Raccord filet		x	x	x	x	x	x	LL M 8 X 1 Keg.
32	27 011 829 0	Stützring ungeschlitzt 102 x 108	Thrust ring unlacerated 102 x 108	Bague d'appui sans fentes 102 x 108		x	x	x	x	x	x	
33	00 910 704 0	Scheibe	Washer	Rondelle		x	x	x	x	x	x	16 X 32 X 2
34	00 911 166 0	Passscheibe	Shim ring	Cale		x	x	x	x	x	x	90 X 100 X 0,3
35	90 002 278 0	Nilos-Ring 6211 ZJV	Nilos ring 6211 ZJV	Bague Nilos 6211 ZJV		x	x	x	x	x	x	
36	90 002 279 0	Nilos-Distanzring J 100	Nilos spacer ring J 100	Bague entretoise Nilos J 100		x	x	x	x	x	x	

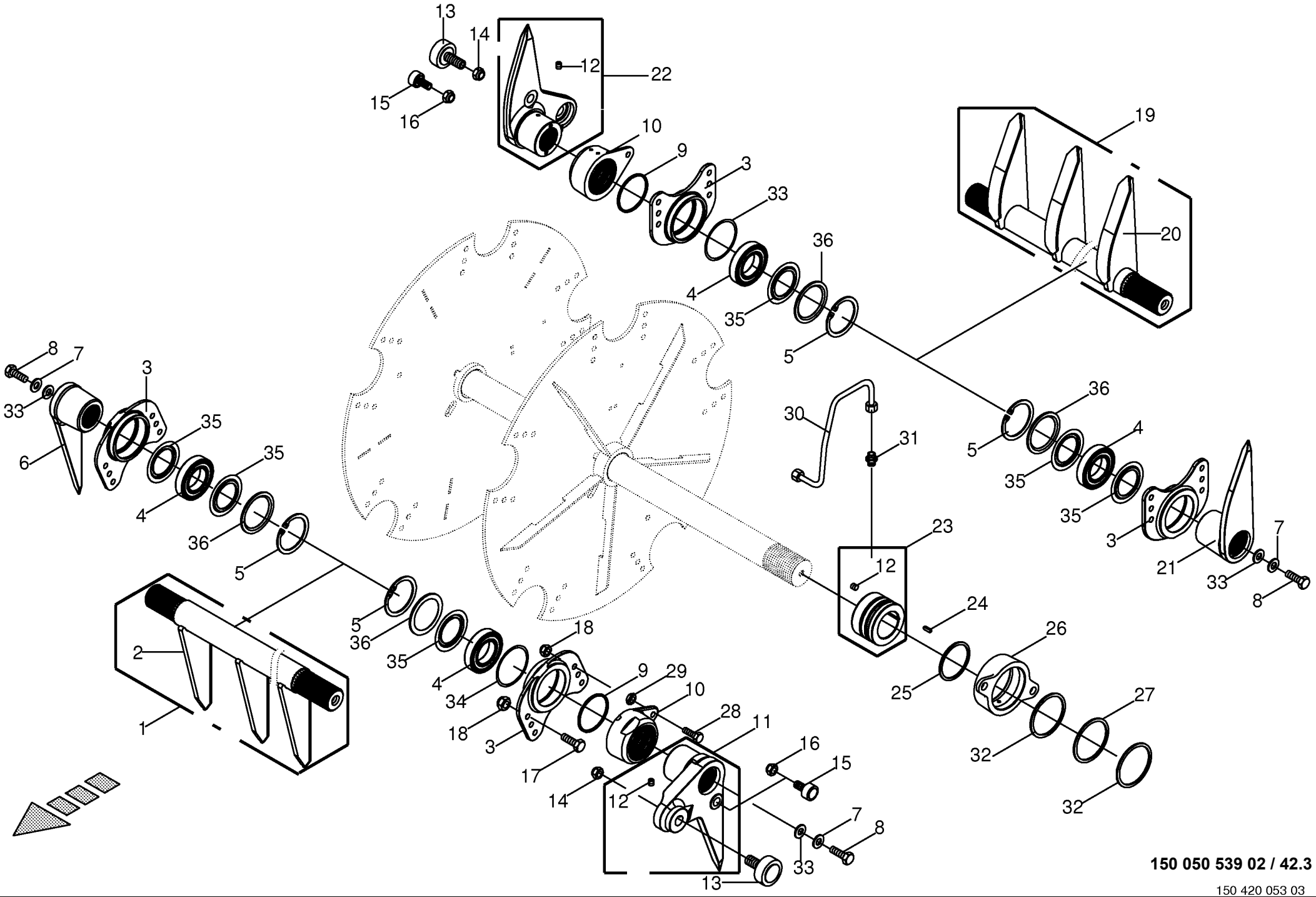

150 050 539 02 / 42.3

150 420 053 03

Rafferleiste / Zubringerleiste -offene Raffer - Pre Chop # **Packer strip / Feed packer strip** **Barrette ameneur / Barrette convoyeur**					858001 - 883280	890 HS	1270 HS	1290 HS	890 HS - XC	1270 HS - XC	1290 HS - XC	**150 050 539 02** 150 420 053 3 **42.3**
Pos.	ID-Nr.	Benennung	Description	Description	Masch.-Nr-							Bemerkung/Remarks/Remarque
1	20 072 593 1	Rafferleiste	Packer strip	Barrette ameneur						4	4	
2	20 073 556 0	Rafferzinken	Packer tine	Dent ameneur						5	5	
3	00 281 324 4	Lagergehäuse	Bearing housing	Corps de palier						x	x	
4	00 930 541 0	Rillenkugellager	Grooved ball bearing	Roulement à gorge						x	x	6211 2RS
5	00 911 686 0	Sicherungsring	Circlip	Circlip						x	x	100 X 3,0
6	20 078 865 1	Randzinken Rafferleiste	Outer tine packer strip	Dent du bord barre de l'empaqueteur						x	x	
7	00 282 347 1	Scheibe	Washer	Rondelle						x	x	17 X 64 X 5
8	90 001 502 0	6kt-Schraube	Hex head bolt	Boulon tête hex						x	x	M 16 X 35
9	00 937 638 0	Quad-Ring	Four lobe cylinder seal	Joint a quatre lobes						x	x	85,32 X 3,53
10	00 289 107 2	Lagergehäuse	Bearing housing							x	x	
11	20 074 403 0	Rafferhebel	Packer lever	Levier ameneur						x	x	
12	00 905 921 2	Gewindestift	Threaded pin	Goujon fileté						x	x	M 8 X 8
13	00 930 368 0	Kurvenrolle	Cam roller	Galet de came						x	x	72 2RS
14	00 908 727 1	Sicherungsmutter	Locknut	Écrou hex						x	x	M 24 X 1,5
15	90 001 440 0	Kurvenrolle	Cam roller	Galet de came						x	x	47 2RS
16	00 908 722 1	Sicherungsmutter	Locknut	Écrou hex						x	x	M 20 X 1,5
17	00 900 656 0	6kt-Schraube	Hex head bolt	Boulon tête hex						x	x	M 12 X 30
18	00 908 701 0	Sicherungsmutter	Locknut	Écrou hex						x	x	M 12
19	20 079 609 0	Zubringerleiste HS	Feeder strip HS	Baguette d'arrivée HS						1	1	
20	20 073 555 0	Zubringerzinken	Feed packer tine	Dent convoyeur						5	5	
21	20 078 866 1	Randzinken Zubringerleiste	Outer tine feeder strip	Dent du bord baguette d'arrivée						x	x	
22	20 074 405 2	Zubringerhebel HS mont.	Feeder lever HS assembl.	Levier convoyeur HS assembl.						x	x	
23	00 289 116 0	Drehdurchführung	Swivel joints	Joint tournant						x	x	
24	00 915 043 0	Passfeder	Fit-in key	Clavette						x	x	A 6 X 6 X 14
25	00 910 969 0	Passscheibe	Shim ring	Cale						x	x	65 X 85 X 1,0
26	00 289 104 0	Drehdurchführung	Swivel joints	Joint tournant						x	x	
27	00 937 639 0	Quad-Ring	Four lobe cylinder seal	Joint a quatre lobes						x	x	104,37 X 3,53
28	00 900 302 1	6kt-Schraube	Hex head bolt	Boulon tête hex						x	x	M 12 X 50
29	00 908 515 1	6kt-Mutter -niedrige Form	Hex nut -low form	Écrou hex -forme basse						x	x	M 12
30	20 070 185 0	Hydraulikleitung -inkl. Überwurfmutter, Schneidring	Hydraulic line -incl. nozzle disc cap, cutting ring	Ligne hydraulique -incl. écrou de buse-pastille, baque coupante						x	x	6 X 1
31	00 920 920 1	Einschraubstutzen	Male connector	Raccord filet						x	x	LL M 8 X 1 Keg.
32	27 011 829 0	Stützring ungeschlitzt 102 x 108	Thrust ring unlacerated 102 x 108	Bague d'appui sans fentes 102 x 108						x	x	
33	00 910 704 0	Scheibe	Washer	Rondelle						x	x	16 X 32 X 2
34	00 911 166 0	Passscheibe	Shim ring	Cale						x	x	90 X 100 X 0,3
35	90 002 278 0	Nilos-Ring 6211 ZJV	Nilos ring 6211 ZJV	Bague Nilos 6211 ZJV						x	x	

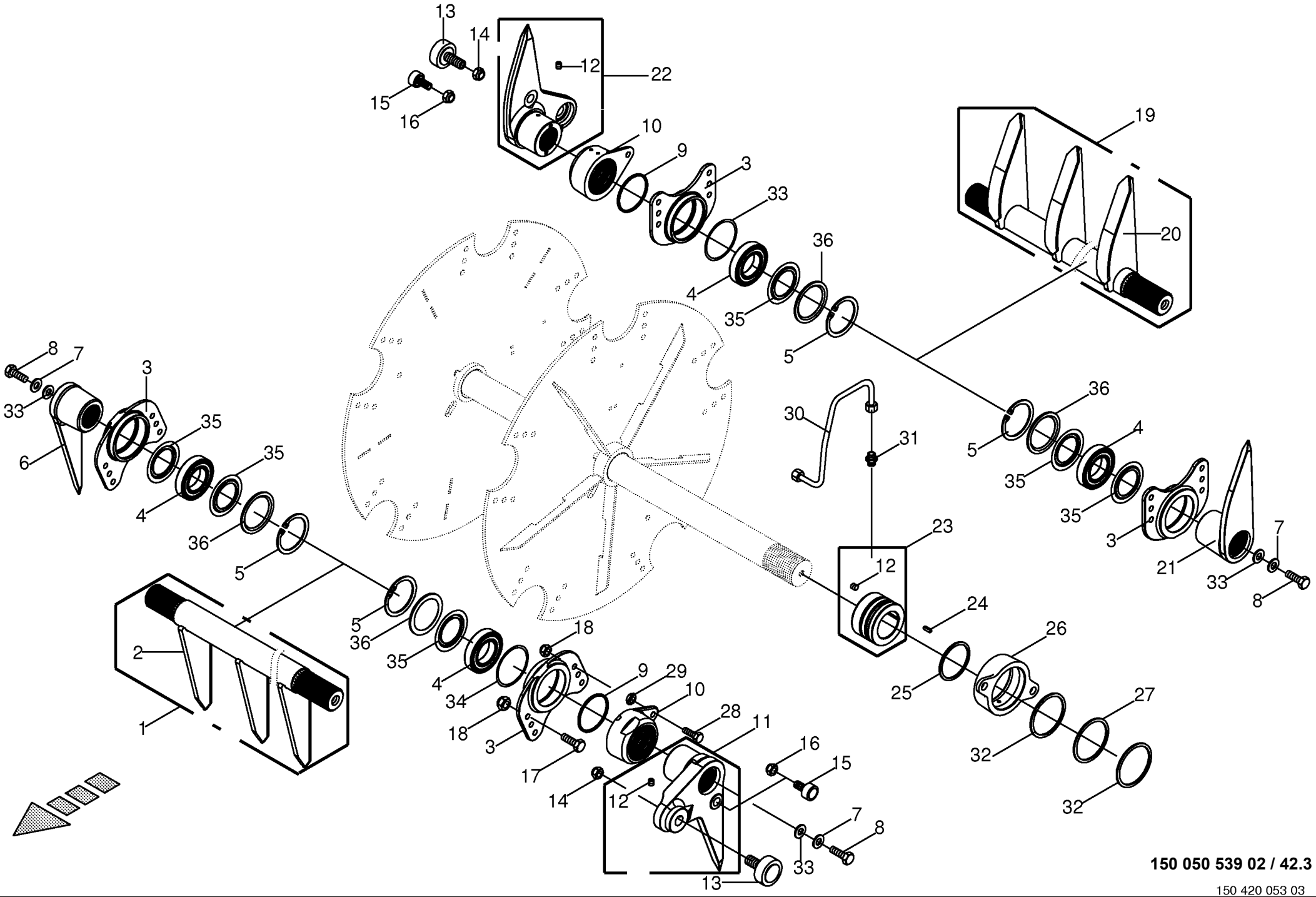

150 050 539 02 / 42.3

150 420 053 03

Rafferleiste / Zubringerleiste -offene Raffer - Pre Chop # Packer strip / Feed packer strip Barrette ameneur / Barrette convoyeur					858001 - 883280	890 HS	1270 HS	1290 HS	890 HS - XC	1270 HS - XC	1290 HS - XC	150 050 539 02 150 420 053 3 42.3
Pos.	ID-Nr.	Benennung	Description	Description	Masch.-Nr-							Bemerkung/Remarks/Remarque
36	90 002 279 0	Nilos-Distanzring J 100	Nilos spacer ring J 100	Bague entretoise Nilos J 100						x	x	

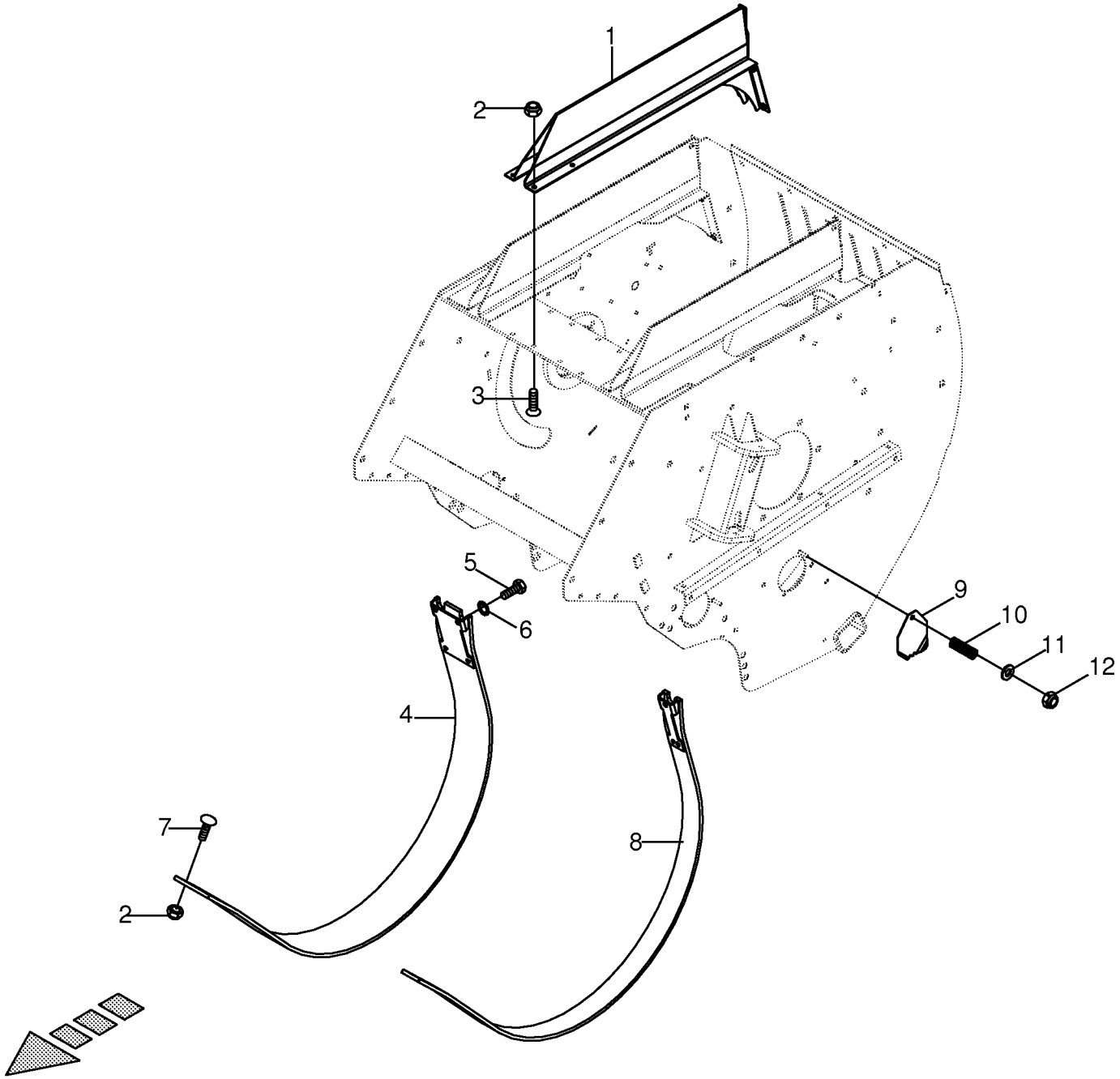

150 050 539 02 / 43.0

150 383 204 01

Abstreifer **Scraper** **Racleur**					858001 - 883280	890 HS	1270 HS	1290 HS	890 HS - XC	1270 HS - XC	1290 HS - XC	**150 050 539 02** 150 383 204 1 **43.0**
Pos.	ID-Nr.	Benennung	Description	Description	Masch.-Nr-							Bemerkung/Remarks/Remarque
1	20 072 459 0	Abdeckblech -mitte	Cover plate -middle	Tôle de recouvrement -centre		2	4	4	2	4	4	
2	00 908 758 0	Sicherungsmutter	Locknut	Écrou hex		x	x	x	x	x	x	M 10
3	00 905 252 1	Flachrundschraube	Coach bolt	Vis a tête bombée		x	x	x	x	x	x	M 10 X 25
4	20 072 424 0	Abstreifer -mitte	Scraper -middle	Racleur -centre		2	4	4				
	20 072 454 0	Abstreifer -mitte	Stripper -middle	Racleur -centre					2	4	4	
5	00 900 636 0	6kt-Schraube	Hex head bolt	Boulon tête hex		x	x	x	x	x	x	M 10 X 25
6	00 909 909 1	Sperrkantscheibe	Detent edged washer	Disque à bord d'arrêt		x	x	x	x	x	x	SKM 10
7	00 904 850 1	Flachrundschraube	Coach bolt	Vis a tête bombée		x	x	x	x	x	x	M 10 X 25
8	20 072 704 0	Abstreifer -aussen	Scraper -outside	Racleur -extérieur		2						
	20 072 419 0	Abstreifer -aussen	Scraper -outside	Racleur -extérieur			2	2				
	20 072 707 0	Abstreifer -aussen	Scraper -outside	Racleur -extérieur					2			
	20 072 456 0	Abstreifer -aussen	Scraper -outside	Racleur -extérieur						2	2	
9	00 281 399 2	Verschlussdeckel	Sealing cap	Couvercle de fermeture		x	x	x	x	x	x	
10	00 274 949 0	Druckfeder	Pressure spring	Ressort de pression		x	x	x	x	x	x	1,6 X 13,4 X 40
11	00 910 413 0	Scheibe	Washer	Rondelle		x	x	x	x	x	x	8,4 X 17 X 1,6
12	00 908 706 0	Sicherungsmutter	Locknut	Écrou hex		x	x	x	x	x	x	M 8

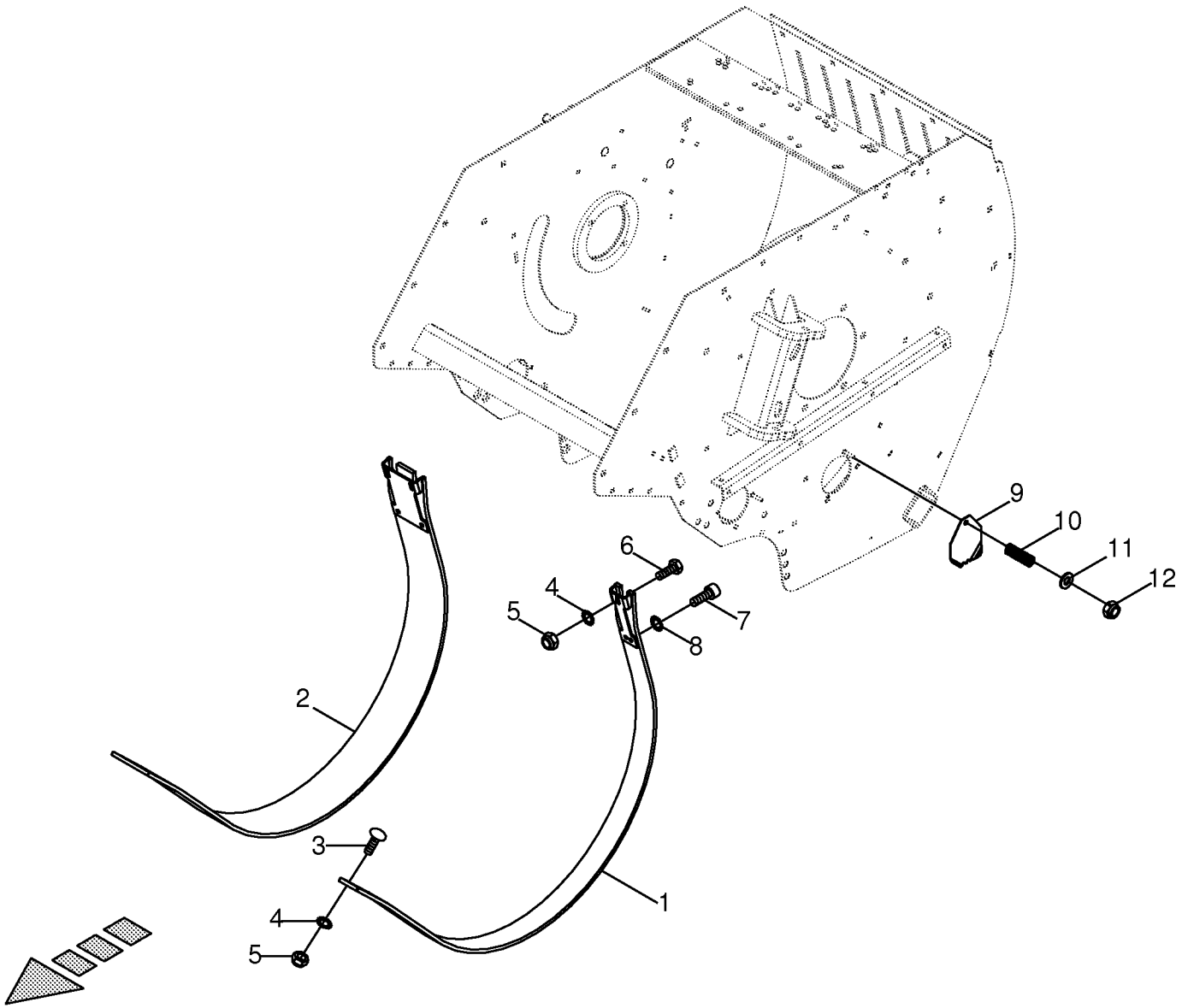

150 050 539 02 / 43.3

150 420 035 01

Abstreifer -offene Raffer **Stripper** **Racleur**					858001 - 883280	890 HS	1270 HS	1290 HS	890 HS - XC	1270 HS - XC	1290 HS - XC	**150 050 539 02** 150 420 035 1 **43.3**
Pos.	ID-Nr.	Benennung	Description	Description	Masch.-Nr-							Bemerkung/Remarks/Remarque
1	20 079 543 0	Abstreifer außen	Scraper outside	Racloir ext.		2						
	20 079 549 0	Abstreifer außen	Scraper outside	Racloir ext.					2			
2	20 078 104 0	Abstreifer HS mitte, offen	scrapper HS center	Racleur		2						
	20 079 551 0	Abstreifer HS, mitte	Scraper HS, centre	Racloir HS, centre					2			
3	00 904 754 2	Flachrundschraube	Coach bolt	Vis a tête bombée		x			x			M 10 X 35
4	00 909 909 1	Sperrkantscheibe	Detent edged washer	Disque à bord d'arrêt		x			x			SKM 10
5	00 908 758 0	Sicherungsmutter	Locknut	Écrou hex		x			x			M 10
6	00 900 634 0	6kt-Schraube	Hex head bolt	Boulon tête hex		x			x			M 10 X 20
7	00 903 100 3	Zylinderschraube	Allen screw	Vis tête cylindrique		x			x			M 10 X 20
8	00 909 907 0	Sperrkantscheibe	Detent edged washer	Disque à bord d'arrêt		x			x			SKZ 10
9	00 281 399 2	Verschlussdeckel	Sealing cap	Couvercle de fermeture		x			x			
10	00 274 949 0	Druckfeder	Pressure spring	Ressort de pression		x			x			1,6 X 13,4 X 40
11	00 910 413 0	Scheibe	Washer	Rondelle		x			x			8,4 X 17 X 1,6
12	00 908 706 0	Sicherungsmutter	Locknut	Écrou hex		x			x			M 8

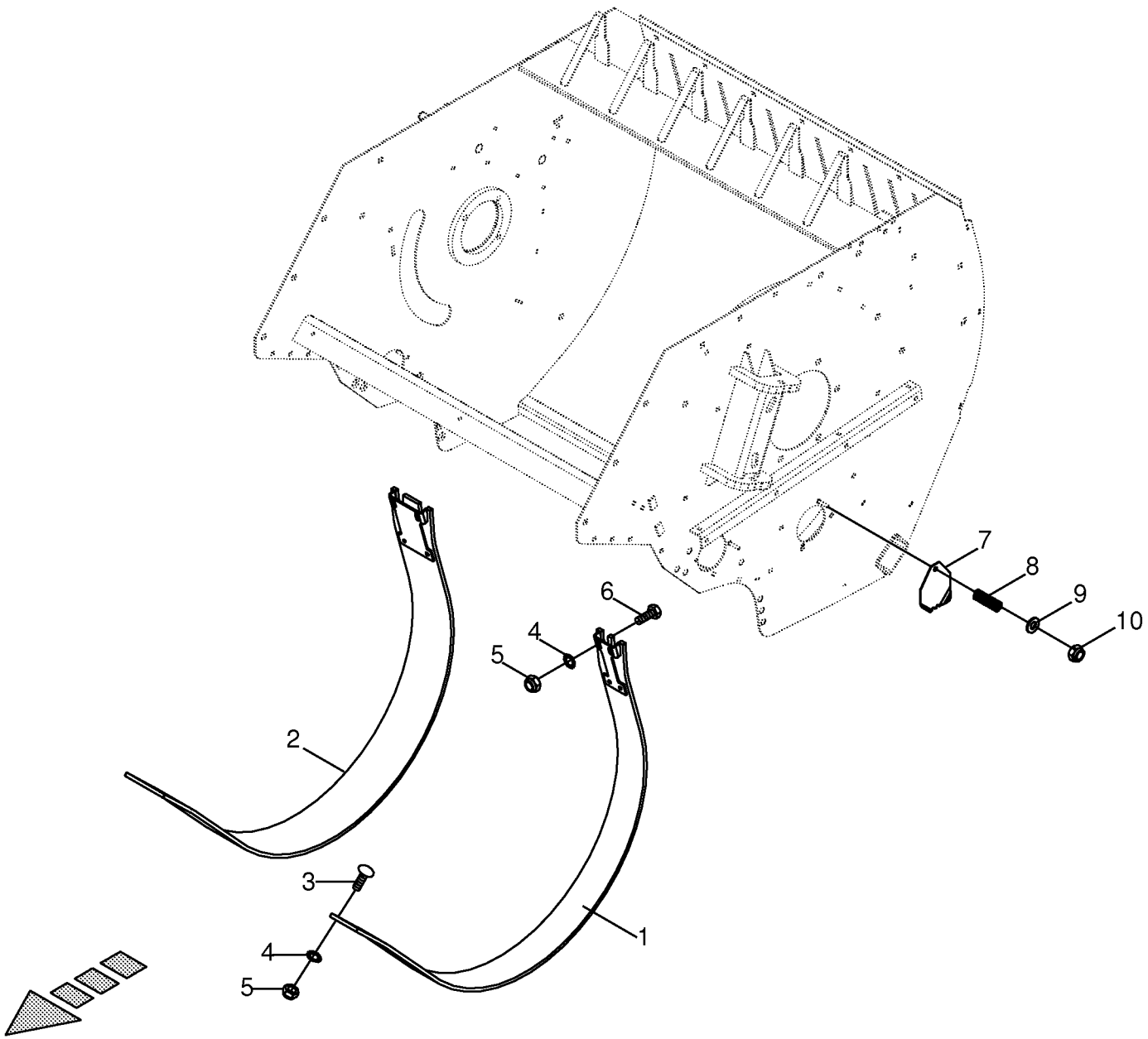

150 050 539 02 / 43.6

150 420 056 01

Abstreifer -offene Raffer - Pre Chop # **Stripper** **Racleur**					858001 - 883280	890 HS	1270 HS	1290 HS	890 HS - XC	1270 HS - XC	1290 HS - XC	**150 050 539 02** 150 420 056 1 **43.6**
Pos.	ID-Nr.	Benennung	Description	Description	Masch.-Nr-							Bemerkung/Remarks/Remarque
1	20 079 619 0	Abstreifer HS außen	Scraper HS outside	Racloir HS ext.						2	2	
2	20 079 551 0	Abstreifer HS, mitte	Scraper HS, centre	Racloir HS, centre						4	4	
3	00 904 754 2	Flachrundschraube	Coach bolt	Vis a tête bombée						x	x	M 10 X 35
4	00 909 909 1	Sperrkantscheibe	Detent edged washer	Disque à bord d'arrêt						x	x	SKM 10
5	00 908 758 0	Sicherungsmutter	Locknut	Écrou hex						x	x	M 10
6	00 900 634 0	6kt-Schraube	Hex head bolt	Boulon tête hex						x	x	M 10 X 20
7	00 281 399 2	Verschlussdeckel	Sealing cap	Couvercle de fermeture						x	x	
8	00 274 949 0	Druckfeder	Pressure spring	Ressort de pression						x	x	1,6 X 13,4 X 40
9	00 910 413 0	Scheibe	Washer	Rondelle						x	x	8,4 X 17 X 1,6
10	00 908 706 0	Sicherungsmutter	Locknut	Écrou hex						x	x	M 8

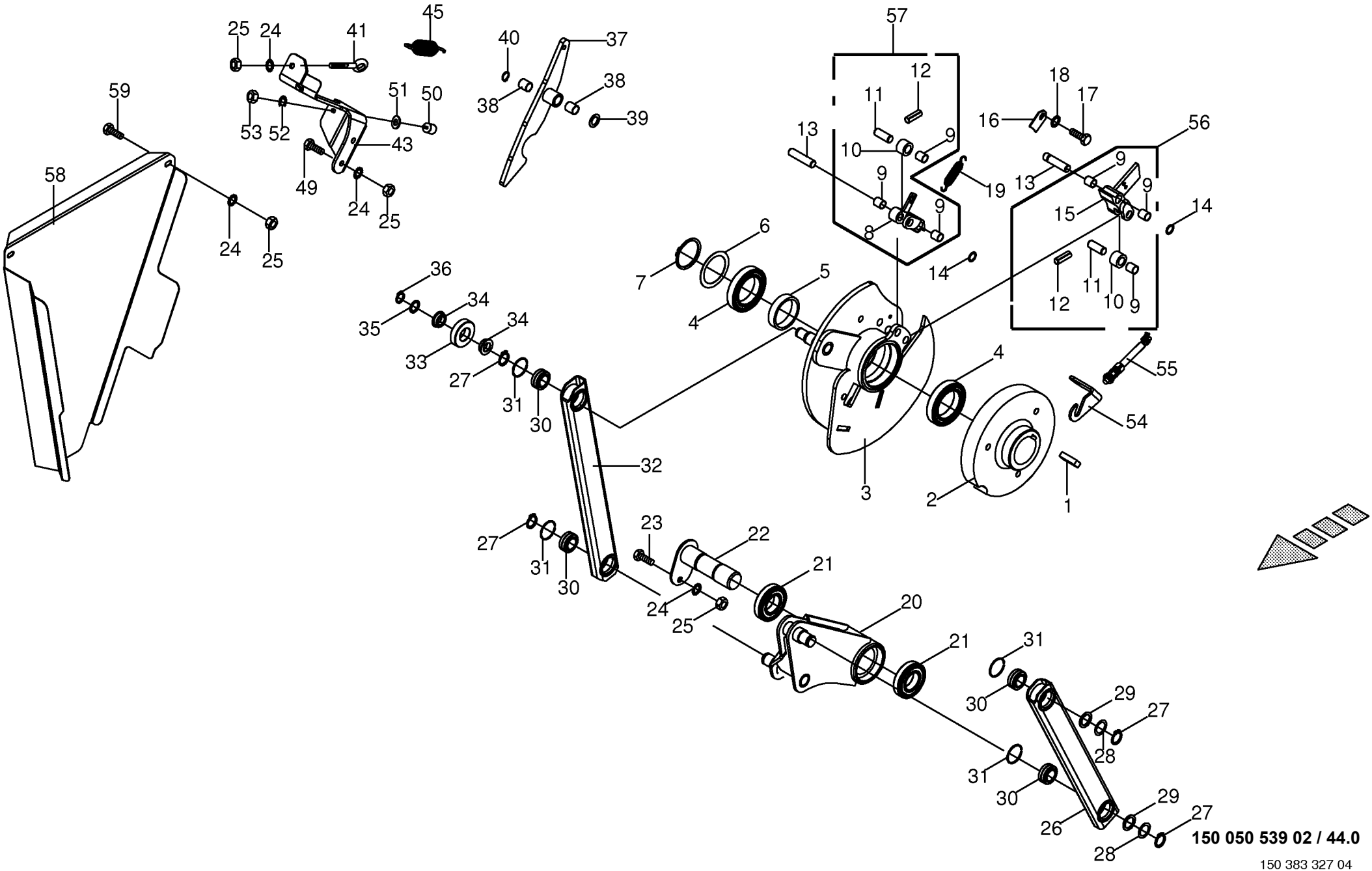

150 050 539 02 / 44.0

150 383 327 04

Zubringersteuerung **Feeder control** **Commande de l'alimentation**					858001 - 883280	890 HS	1270 HS	1290 HS	890 HS - XC	1270 HS - XC	1290 HS - XC	**150 050 539 02** 150 383 327 4 **44.0**
Pos.	ID-Nr.	Benennung	Description	Description	Masch.-Nr-							Bemerkung/Remarks/Remarque
1	00 915 008 0	Passfeder	Fit-in key	Clavette		x	x	x	x	x	x	B 18 X 11 X 45
2	00 288 649 1	Kupplungsglocke	Clutch housing installed	Carter d'embrayage monté		x	x	x	x	x	x	Rd. 245 X 71
3	20 270 491 0	Kurbel gesteuert	Crank controlled	Manivelle commandée		x	x	x	x	x	x	
4	00 930 500 0	Rillenkugellager	Grooved ball bearing	Roulement à gorge		x	x	x	x	x	x	6013 2RS
5	00 283 842 0	Distanzhülse	Spacer bushing	Douille entretoise		x	x	x	x	x	x	76,1 X 8,8 X 17
6	00 910 968 0	Passscheibe	Shim ring	Cale		x	x	x	x	x	x	65 X 85 X 0,3
	00 910 969 0	Passscheibe	Shim ring	Cale		x	x	x	x	x	x	65 X 85 X 1,0
	00 910 966 0	Passscheibe	Shim ring	Cale		x	x	x	x	x	x	65 X 85 X 0,1
7	00 911 593 0	Sicherungsring	Circlip	Circlip		x	x	x	x	x	x	A 65 X 2,5
8	00 285 445 2	Klinke -rechts , inkl. Buchse	Ratchet -right, incl. bushing	Béquille -droite, incl. douille		x	x	x	x	x	x	
9	00 934 958 0	Lagerbuchse	Bearing bush	Coussinet		x	x	x	x	x	x	16 X 18 X 20
10	00 285 447 1	Mitnehmerrolle -inkl. Buchse	Feed roller -incl. bushing	Rouleau d'entraînement -incl. douille		x	x	x	x	x	x	
11	00 283 847 0	Mitnehmerbolzen	Drive pin	Broche d'entraînement		x	x	x	x	x	x	Rd. 16 X 42
12	00 912 582 2	Spannstift	Roll pin	Goupille de serrage		x	x	x	x	x	x	4 X 26
13	00 283 853 3	Bolzen	Pin	Boulon		x	x	x	x	x	x	Rd. 16 X 68
14	90 000 022 0	Passscheibe	Shim ring	Cale		x	x	x	x	x	x	16 X 22 X 0,5
15	00 285 442 2	Klinke -links , inkl. Buchse	Ratchet -left, incl. bushing	Béquille -gauche, incl. douille		x	x	x	x	x	x	
16	00 283 869 4	Sicherungsblech	Tab washer	Plaque d'arrêt		x	x	x	x	x	x	
17	00 900 612 0	6kt-Schraube	Hex head bolt	Boulon tête hex		x	x	x	x	x	x	M 8 X 16
18	00 909 908 1	Sperrkantscheibe	Detent edged washer	Disque à bord d'arrêt		x	x	x	x	x	x	SKM 8
19	20 079 189 0	Zugfeder 84 lg.	Tension spring 84 lg.	Ressort de traction 84 lg.		x	x	x	x	x	x	
20	20 076 726 0	Schwinge	Oscillating lever	Balancier		x			x			
	20 070 722 1	Schwinge	Oscillating lever	Balancier			x	x		x	x	
21	00 930 326 0	Rillenkugellager	Grooved ball bearing	Roulement à gorge		x	x	x	x	x	x	6208 N 2RS
22	00 284 882 3	Bolzen 40 X 145	Bolt 40 X 145	Boulon 40 X 145		x	x	x	x	x	x	
23	00 900 637 0	6kt-Schraube	Hex head bolt	Boulon tête hex		x	x	x	x	x	x	M 10 X 30
24	00 909 909 1	Sperrkantscheibe	Detent edged washer	Disque à bord d'arrêt		x	x	x	x	x	x	SKM 10
25	00 908 212 0	6kt-Mutter	Hex nut	Écrou hex		x	x	x	x	x	x	M 10
26	20 076 740 0	Koppelstange	Connecting bar	Barre d'accouplement		x			x			Lg.= 505
	00 283 895 2	Koppel	Coupler	Pâture			x	x		x	x	Lg.= 408
27	00 911 503 0	Sicherungsring	Circlip	Circlip		x	x	x	x	x	x	A 25 X 2,0
28	00 910 842 0	Passscheibe	Shim ring	Cale		x	x	x	x	x	x	25 X 35 X 0,3
	00 910 843 1	Passscheibe	Shim ring	Cale		x	x	x	x	x	x	25 X 35 X 0,5
	00 910 844 1	Passscheibe	Shim ring	Cale		x	x	x	x	x	x	25 X 35 X 1,0
	00 910 845 1	Passscheibe	Shim ring	Cale		x	x	x	x	x	x	25 X 35 X 2,0
29	00 910 710 0	Stützscheibe	Supporting disc	Rondelle diélectrique		x	x	x	x	x	x	S 25 X 35 X 2,0
30	00 934 776 0	Radial-Gelenklager	Radial bearing	Palier radial		x	x	x	x	x	x	GE 25 UK-2RS

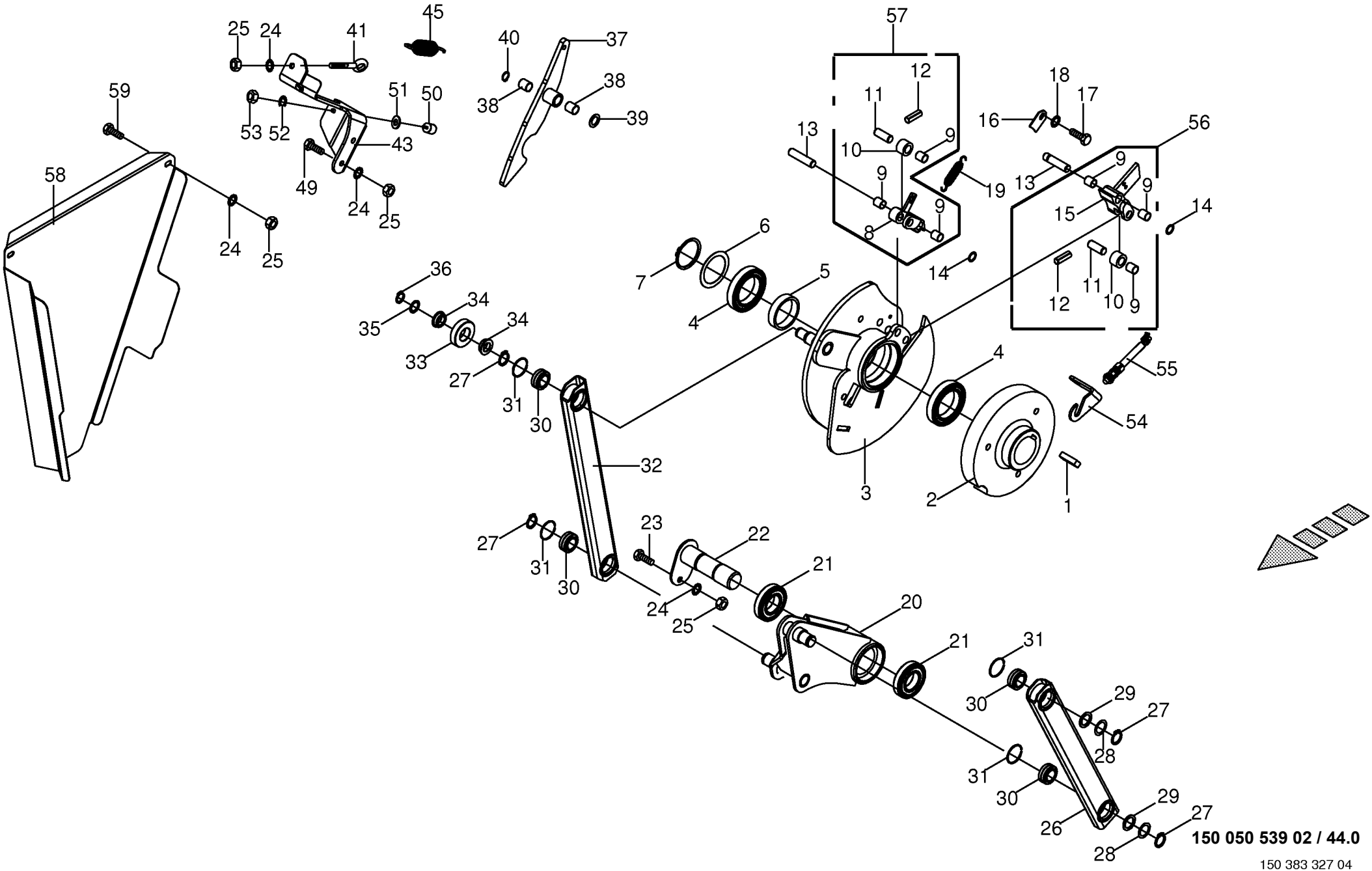

150 050 539 02 / 44.0

150 383 327 04

Zubringersteuerung **Feeder control** **Commande de l'alimentation**					858001 - 883280	890 HS	1270 HS	1290 HS	890 HS - XC	1270 HS - XC	1290 HS - XC	**150 050 539 02** 150 383 327 4 **44.0**
Pos.	ID-Nr.	Benennung	Description	Description	Masch.-Nr-							Bemerkung/Remarks/Remarque
31	00 911 902 0	Sprengring	Snap ring	Circlips		x	x	x	x	x	x	Sb 42
32	20 076 733 0	Koppelstange	Connecting bar	Barre d'accouplement		x			x			Lg.= 588
	00 283 894 3	Koppel	Coupler	Pâture			x	x		x	x	Lg.= 472
33	20 071 194 0	Rolle	Roller	Galet		x	x	x	x	x	x	Rd. 60 X 15
34	20 071 195 0	Buchse	Bushing	Douille		x	x	x	x	x	x	Rd. 35 X 10
35	00 910 718 1	Stützscheibe	Supporting disc	Rondelle diélectrique		x	x	x	x	x	x	S 20 X 28 X 2,0
	00 910 826 1	Passscheibe	Shim ring	Cale		x	x	x	x	x	x	20 X 28 X 1,0
36	00 911 521 0	Sicherungsring	Circlip	Circlip		x	x	x	x	x	x	A 20 X 1,75
37	20 071 059 1	Nullsteller -inkl. Buchse	Zero setting element -incl. bushing	Elément de remise à zéro - incl. douille		x	x	x	x	x	x	
38	00 934 921 0	Lagerbuchse	Bearing bush	Coussinet		x	x	x	x	x	x	20 X 28 X 25
39	00 910 512 2	Scheibe	Washer	Rondelle		x	x	x	x	x	x	21 X 37 X 3
40	00 911 522 1	Sicherungsring	Circlip	Circlip		x	x	x	x	x	x	20 X 1,2
41	00 905 338 0	Ösenschraube	Eye screw	Vis à oeillet		x	x	x	x	x	x	M 10 X 110
43	20 076 306 0	Anschlag	Limit stop	Butée		x	x	x	x	x	x	
45	00 003 135 5	Zugfeder	Tension spring	Ressort de traction		x	x	x	x	x	x	4 X 32 X 147
49	00 900 637 0	6kt-Schraube	Hex head bolt	Boulon tête hex		x	x	x	x	x	x	M 10 X 30
50	00 924 220 0	Gummipuffer	Rubber pad	Tampon en caoutchouc		x	x	x	x	x	x	Rd. 25 X 28 / M 6
51	00 910 351 1	Scheibe	Washer	Rondelle		x	x	x	x	x	x	6,4 X 18 X 1,6
52	00 909 906 1	Sperrkantscheibe	Detent edged washer	Disque à bord d'arrêt		x	x	x	x	x	x	SKM 6
53	00 908 208 0	6kt-Mutter	Hex nut	Écrou hex		x	x	x	x	x	x	M 6
54	20 070 044 0	Sensorhalter	Sensor support	Support de capteur		x	x	x	x	x	x	
55	00 302 164 4	Ind. Näherungsschalter Namur M12	Namur sensor Namur M12			x	x	x	x	x	x	
56	00 285 570 1	Klinke -links	Ratchet -left	Béquille -gauche		x	x	x	x	x	x	
57	00 285 571 1	Klinke -rechts	Ratchet -right	Béquille -droite		x	x	x	x	x	x	
58	20 076 772 1	Schutzblech	Guard plate	Tôle de protection		x			x			
	00 287 864 1	Schutz	Guard	Protection			x	x		x	x	
	20 078 493 0	Schutzblech -Active Pu	Guard plate -Active Pu	Tôle de protection -Ram. actif			x	x				
59	00 900 636 0	6kt-Schraube	Hex head bolt	Boulon tête hex		x	x	x	x	x	x	M 10 X 25

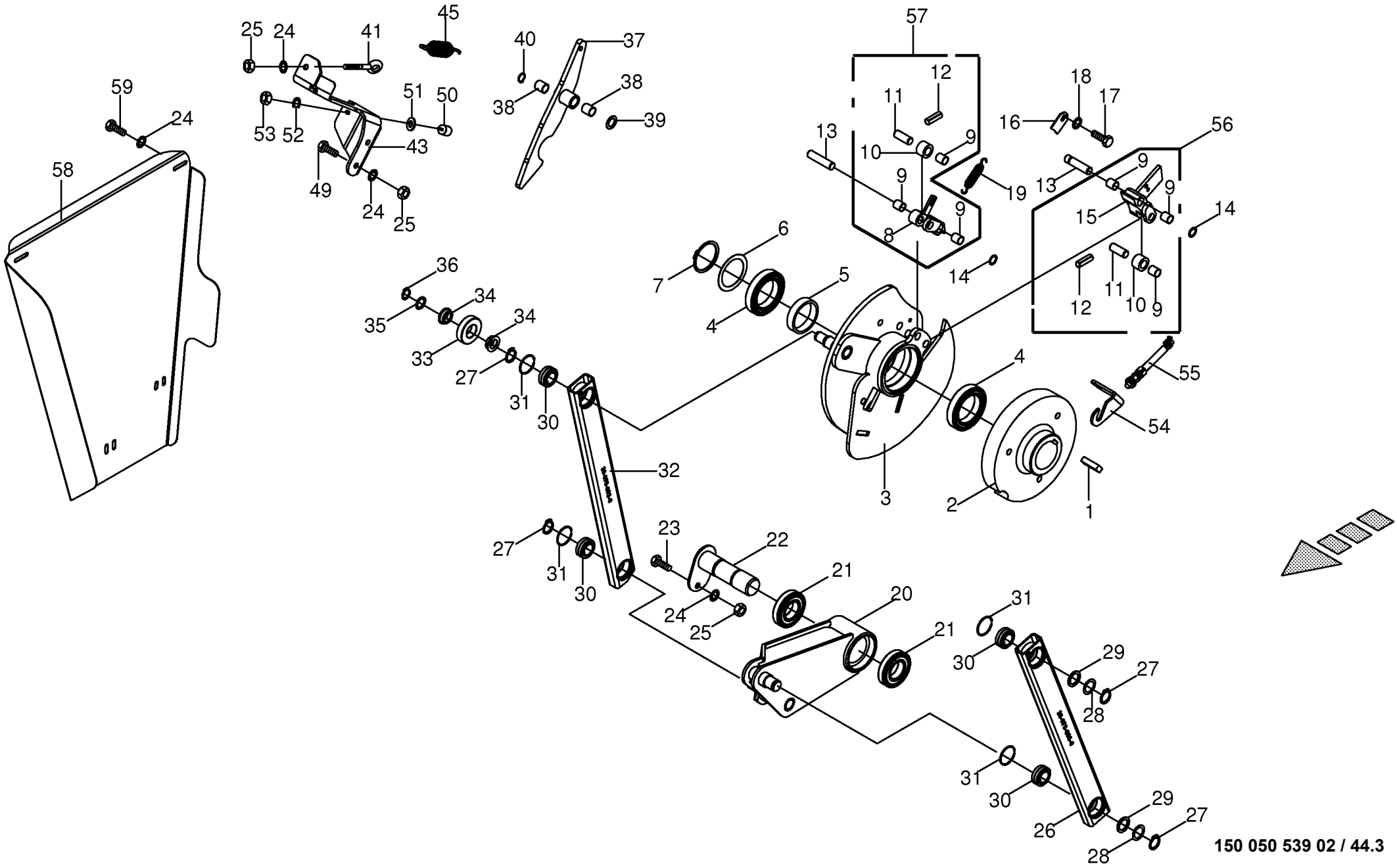

150 050 539 02 / 44.3

150 420 036 02

Zubringersteuerung -offene Raffer / Pre Chop **Feeder control** **Commande de l'alimentation**					858001 - 883280	890 HS	1270 HS	1290 HS	890 HS - XC	1270 HS - XC	1290 HS - XC	**150 050 539 02** 150 420 036 2 **44.3**
Pos.	ID-Nr.	Benennung	Description	Description	Masch.-Nr-							Bemerkung/Remarks/Remarque
1	00 915 008 0	Passfeder	Fit-in key	Clavette					x	x	x	B 18 X 11 X 45
2	00 288 649 1	Kupplungsglocke	Clutch housing installed	Carter d'embrayage monté					x	x	x	Rd. 245 X 71
3	20 270 491 0	Kurbel gesteuert	Crank controlled	Manivelle commandée					x	x	x	
4	00 930 500 0	Rillenkugellager	Grooved ball bearing	Roulement à gorge					x	x	x	6013 2RS
5	00 283 842 0	Distanzhülse	Spacer bushing	Douille entretoise					x	x	x	76,1 X 8,8 X 17
6	00 910 968 0	Passscheibe	Shim ring	Cale					x	x	x	65 X 85 X 0,3
	00 910 969 0	Passscheibe	Shim ring	Cale					x	x	x	65 X 85 X 1,0
	00 910 966 0	Passscheibe	Shim ring	Cale					x	x	x	65 X 85 X 0,1
7	00 911 593 0	Sicherungsring	Circlip	Circlip					x	x	x	A 65 X 2,5
8	00 285 445 2	Klinke -rechts , inkl. Buchse	Ratchet -right, incl. bushing	Béquille -droite, incl. douille					x	x	x	
9	00 934 958 0	Lagerbuchse	Bearing bush	Coussinet					x	x	x	16 X 18 X 20
10	00 285 447 1	Mitnehmerrolle -inkl. Buchse	Feed roller -incl. bushing	Rouleau d'entraînement -incl. douille					x	x	x	
11	00 283 847 0	Mitnehmerbolzen	Drive pin	Broche d'entraînement					x	x	x	Rd. 16 X 42
12	00 912 582 2	Spannstift	Roll pin	Goupille de serrage					x	x	x	4 X 26
13	00 283 853 3	Bolzen	Pin	Boulon					x	x	x	Rd. 16 X 68
14	90 000 022 0	Passscheibe	Shim ring	Cale					x	x	x	16 X 22 X 0,5
15	00 285 442 2	Klinke -links , inkl. Buchse	Ratchet -left, incl. bushing	Béquille -gauche, incl. douille					x	x	x	
16	00 283 869 4	Sicherungsblech	Tab washer	Plaque d'arrêt					x	x	x	
17	00 900 612 0	6kt-Schraube	Hex head bolt	Boulon tête hex					x	x	x	M 8 X 16
18	00 909 908 1	Sperrkantscheibe	Detent edged washer	Disque à bord d'arrêt					x	x	x	SKM 8
19	20 079 189 0	Zugfeder 84 lg.	Tension spring 84 lg.	Ressort de traction 84 lg.					x	x	x	
20	20 078 084 0	Schwinge	SHACKLE	BLANCIER					x	x	x	
21	00 930 326 0	Rillenkugellager	Grooved ball bearing	Roulement à gorge					x	x	x	6208 N 2RS
22	00 284 882 3	Bolzen 40 X 145	Bolt 40 X 145	Boulon 40 X 145					x	x	x	
23	00 900 637 0	6kt-Schraube	Hex head bolt	Boulon tête hex					x	x	x	M 10 X 30
24	00 909 909 1	Sperrkantscheibe	Detent edged washer	Disque à bord d'arrêt					x	x	x	SKM 10
25	00 908 212 0	6kt-Mutter	Hex nut	Écrou hex					x	x	x	M 10
26	20 078 095 0	Koppel 478	CONNECTING ROD LONG	BIELLE LONG					x	x	x	
27	00 911 503 0	Sicherungsring	Circlip	Circlip					x	x	x	A 25 X 2,0
28	00 910 842 0	Passscheibe	Shim ring	Cale					x	x	x	25 X 35 X 0,3
	00 910 843 1	Passscheibe	Shim ring	Cale					x	x	x	25 X 35 X 0,5
	00 910 844 1	Passscheibe	Shim ring	Cale					x	x	x	25 X 35 X 1,0
	00 910 845 1	Passscheibe	Shim ring	Cale					x	x	x	25 X 35 X 2,0
29	00 910 710 0	Stützscheibe	Supporting disc	Rondelle diélectrique					x	x	x	S 25 X 35 X 2,0
30	00 934 776 0	Radial-Gelenklager	Radial bearing	Palier radial					x	x	x	GE 25 UK-2RS
31	00 911 902 0	Sprengring	Snap ring	Circlips					x	x	x	Sb 42
32	20 078 092 0	Koppel 528	CONNECTING ROD LONG	BIELLE LONG					x	x	x	

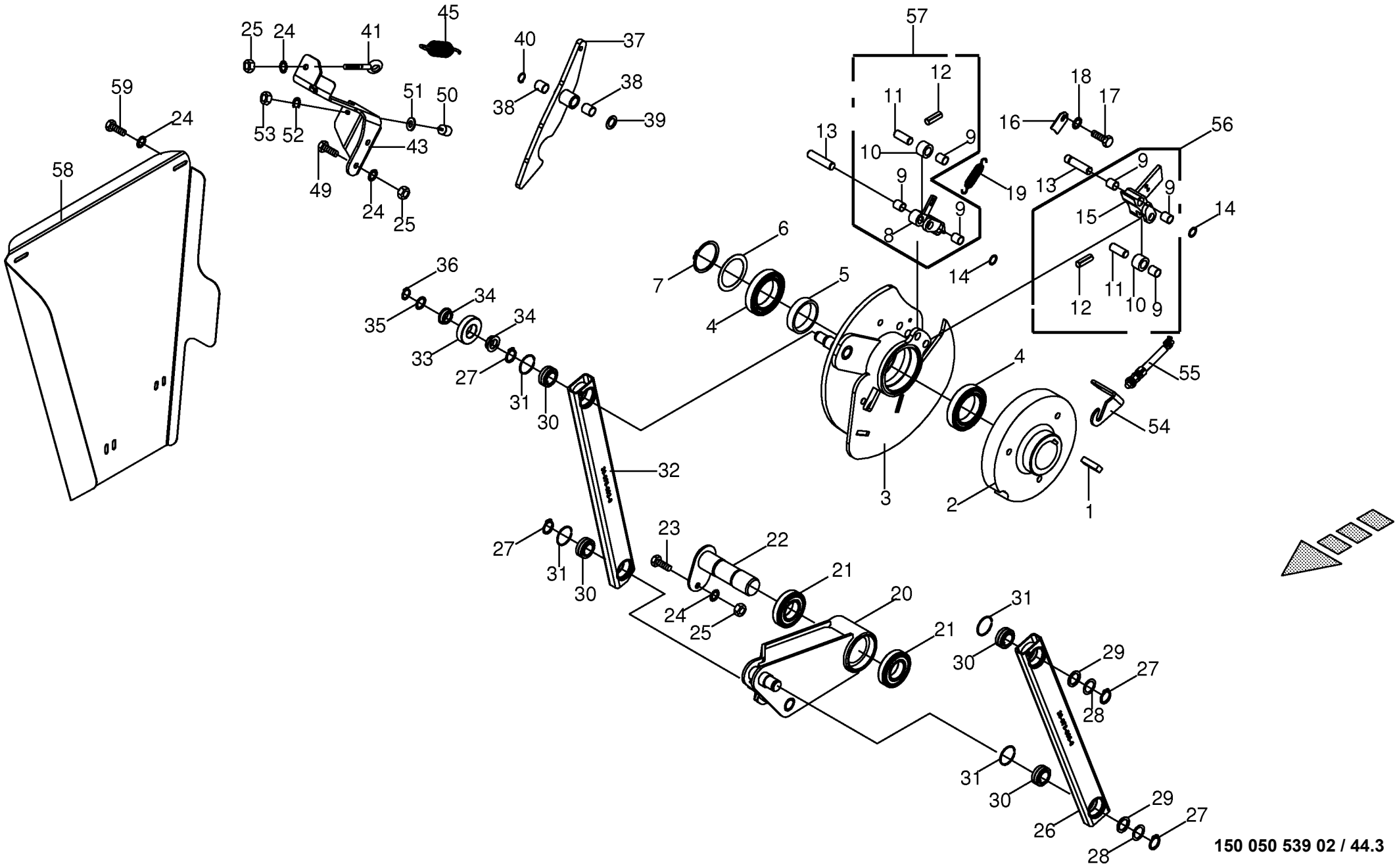

150 050 539 02 / 44.3

150 420 036 02

Zubringersteuerung -offene Raffer / Pre Chop **Feeder control** **Commande de l'alimentation**					858001 - 883280	890 HS	1270 HS	1290 HS	890 HS - XC	1270 HS - XC	1290 HS - XC	**150 050 539 02** 150 420 036 2 **44.3**
Pos.	ID-Nr.	Benennung	Description	Description	Masch.-Nr-							Bemerkung/Remarks/Remarque
33	20 071 194 0	Rolle	Roller	Galet					x	x	x	Rd. 60 X 15
34	20 071 195 0	Buchse	Bushing	Douille					x	x	x	Rd. 35 X 10
35	00 910 718 1	Stützscheibe	Supporting disc	Rondelle diélectrique					x	x	x	S 20 X 28 X 2,0
	00 910 826 1	Passscheibe	Shim ring	Cale					x	x	x	20 X 28 X 1,0
36	00 911 521 0	Sicherungsring	Circlip	Circlip					x	x	x	A 20 X 1,75
37	20 071 059 1	Nullsteller -inkl. Buchse	Zero setting element -incl. bushing	Elément de remise à zéro - incl. douille					x	x	x	
38	00 934 921 0	Lagerbuchse	Bearing bush	Coussinet					x	x	x	20 X 28 X 25
39	00 910 512 2	Scheibe	Washer	Rondelle					x	x	x	21 X 37 X 3
40	00 911 522 1	Sicherungsring	Circlip	Circlip					x	x	x	20 X 1,2
41	00 905 338 0	Ösenschraube	Eye screw	Vis à oeillet					x	x	x	M 10 X 110
43	20 076 306 0	Anschlag	Limit stop	Butée					x	x	x	
45	00 003 135 5	Zugfeder	Tension spring	Ressort de traction					x	x	x	4 X 32 X 147
49	00 900 637 0	6kt-Schraube	Hex head bolt	Boulon tête hex					x	x	x	M 10 X 30
50	00 924 220 0	Gummipuffer	Rubber pad	Tampon en caoutchouc					x	x	x	Rd. 25 X 28 / M 6
51	00 910 351 1	Scheibe	Washer	Rondelle					x	x	x	6,4 X 18 X 1,6
52	00 909 906 1	Sperrkantscheibe	Detent edged washer	Disque à bord d'arrêt					x	x	x	SKM 6
53	00 908 208 0	6kt-Mutter	Hex nut	Écrou hex					x	x	x	M 6
54	20 070 044 0	Sensorhalter	Sensor support	Support de capteur					x	x	x	
55	00 302 164 4	Ind. Näherungsschalter Namur M12	Namur sensor Namur M12						x	x	x	
56	00 285 570 1	Klinke -links	Ratchet -left	Béquille -gauche					x	x	x	
57	00 285 571 1	Klinke -rechts	Ratchet -right	Béquille -droite					x	x	x	
58	20 078 134 1	Schutzblech	Guard plate	Tôle de protection					x			
	20 079 635 0	Schutzblech	Guard plate	Tôle de protection						x	x	
59	00 900 636 0	6kt-Schraube	Hex head bolt	Boulon tête hex					x	x	x	M 10 X 25

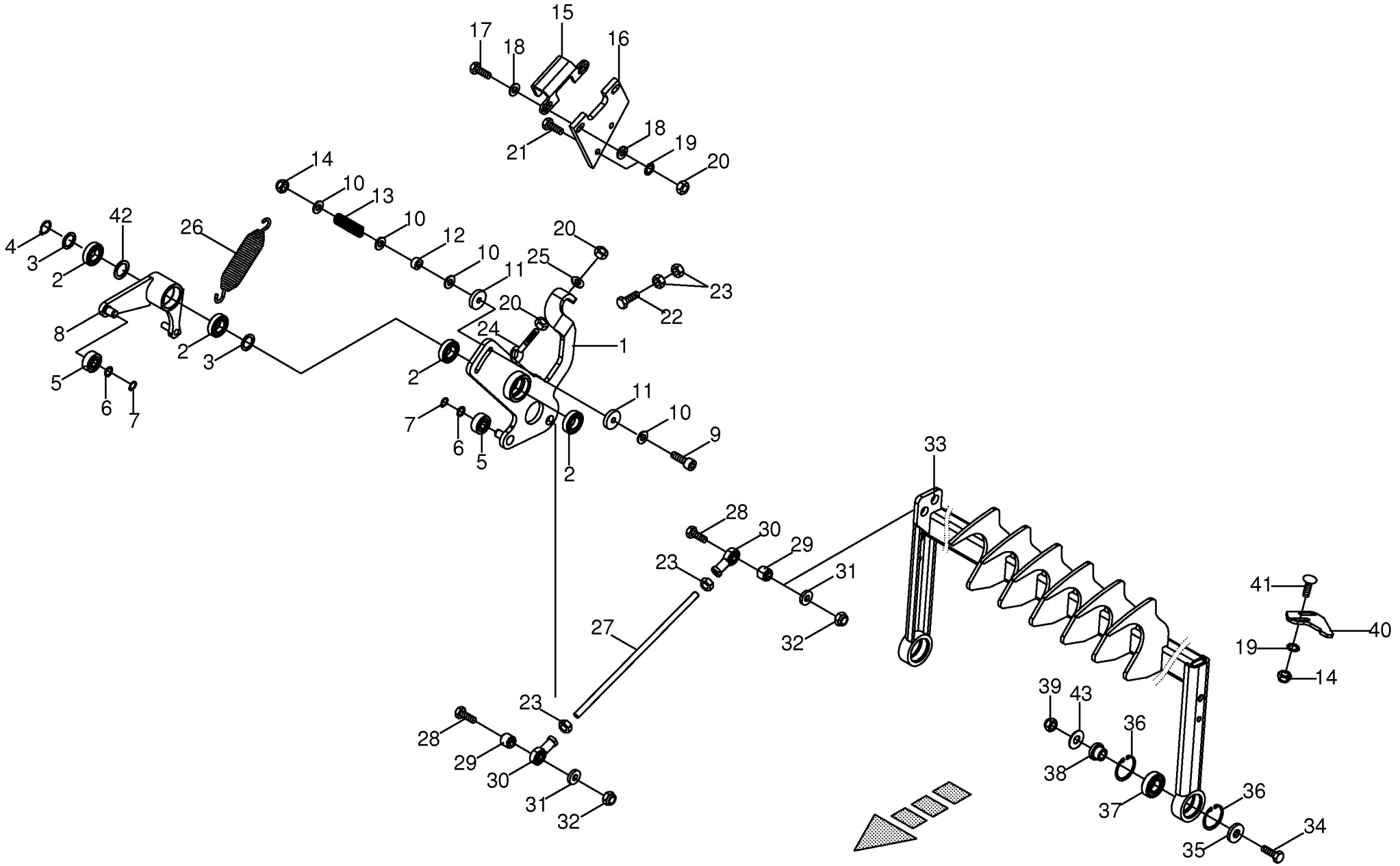

150 050 539 02 / 45.0

150 383 492 04

Tastschwinge **Oscillating feeler** **Palpeur oscillant**					858001 - 883280	890 HS	1270 HS	1290 HS	890 HS - XC	1270 HS - XC	1290 HS - XC	**150 050 539 02** 150 383 492 4 **45.0**
Pos.	ID-Nr.	Benennung	Description	Description	Masch.-Nr-							Bemerkung/Remarks/Remarque
1	20 073 131 1	Amboss	Anvil	Enclume		x	x	x	x	x	x	
2	00 930 505 0	Rillenkugellager	Grooved ball bearing	Roulement à gorge		x	x	x	x	x	x	6005 2RS
3	00 910 845 1	Passscheibe	Shim ring	Cale		x	x	x	x	x	x	25 X 35 X 2,0
4	00 911 529 0	Sicherungsring	Circlip	Circlip		x	x	x	x	x	x	A 25 X 1,2
5	90 000 027 0	Rillenkugellager	Grooved ball bearing	Roulement à gorge		x	x	x	x	x	x	15 X 40 X 15,9
6	00 910 806 1	Passscheibe	Shim ring	Cale		x	x	x	x	x	x	15 X 21 X 1
7	00 911 513 0	Sicherungsring	Circlip	Circlip		x	x	x	x	x	x	A 15 X 1
8	20 073 128 0	Rollenhalter	Roller support	Support de rouleau		x	x	x	x	x	x	
9	00 903 003 1	Zylinderschraube	Allen screw	Vis tête cylindrique		x	x	x	x	x	x	M 10 X 120
10	00 910 353 0	Scheibe	Washer	Rondelle		x	x	x	x	x	x	11 X 34 X 3
11	00 285 307 0	Bremsplatte	Braking plate	Plaque freinage		x	x	x	x	x	x	Rd. 40 X 8
12	00 285 308 0	Hülse	Bushing	Douille		x	x	x	x	x	x	10,2 X 16 X 12
13	00 450 143 0	Druckfeder	Pressure spring	Ressort de pression		x	x	x	x	x	x	3 X 19 X 70
14	00 908 758 0	Sicherungsmutter	Locknut	Écrou hex		x	x	x	x	x	x	M 10
15	00 285 306 2	Bremsgabel	Brake yoke	Machoire de frain		x	x	x	x	x	x	
16	00 285 305 2	Grundplatte	Base plate	Plaquette de levier		x	x	x	x	x	x	
17	00 900 639 0	6kt-Schraube	Hex head bolt	Boulon tête hex		x	x	x	x	x	x	M 10 X 40
18	00 910 361 1	Scheibe	Washer	Rondelle		x	x	x	x	x	x	10,5 X 25 X 4
19	00 909 909 1	Sperrkantscheibe	Detent edged washer	Disque à bord d'arrêt		x	x	x	x	x	x	SKM 10
20	00 908 212 0	6kt-Mutter	Hex nut	Écrou hex		x	x	x	x	x	x	M 10
21	00 900 637 0	6kt-Schraube	Hex head bolt	Boulon tête hex		x	x	x	x	x	x	M 10 X 30
22	00 900 306 1	6kt-Schraube	Hex head bolt	Boulon tête hex		x	x	x	x	x	x	M 12 X 70
23	00 908 215 0	6kt-Mutter	Hex nut	Écrou hex		x	x	x	x	x	x	M 12
24	00 905 337 0	Ösenschraube	Eye screw	Vis à oeillet		x	x	x	x	x	x	M 10 X 85
25	00 910 414 0	Scheibe	Washer	Rondelle		x	x	x	x	x	x	10,5 X 21 X 2
26	27 000 523 1	Zugfeder	Tension spring	Ressort de traction		x	x	x	x	x	x	4,75 X 33,8 X 192
27	20 074 534 0	Gewindebolzen	Threaded bolt	Boulon fileté		x	x	x	x	x	x	Rd. 16 X 370
28	00 901 122 0	6kt-Schraube	Hex head bolt	Boulon tête hex		x	x	x	x	x	x	M 12 X 70
29	20 071 109 0	Distanzbuchse	Spacer bushing	Entretoise prise femelle		x	x	x	x	x	x	Rd. 25 X 24
30	90 000 142 0	Gelenkkopf	Joint head	Tête d´articulation		x	x	x	x	x	x	M 12
31	00 910 320 0	Scheibe	Washer	Rondelle		x	x	x	x	x	x	13 X 30 X 6
32	00 908 701 0	Sicherungsmutter	Locknut	Écrou hex		x	x	x	x	x	x	M 12
33	20 071 101 1	Tastschwinge	Oscillating feeler	Palpeur oscillant		x			x			
	20 070 632 0	Tastschwinge	Oscillating feeler	Palpeur oscillant			x	x		x	x	
34	00 901 483 0	6kt-Schraube	Hex head bolt	Boulon tête hex		x	x	x	x	x	x	M 16 X 65
35	00 910 362 0	Scheibe	Washer	Rondelle		x	x	x	x	x	x	17 X 40 X 6
36	00 911 651 0	Sicherungsring	Circlip	Circlip		x	x	x	x	x	x	I 52 X 2,0
37	00 930 535 0	Rillenkugellager	Grooved ball bearing	Roulement à gorge		x	x	x	x	x	x	6205 2RS

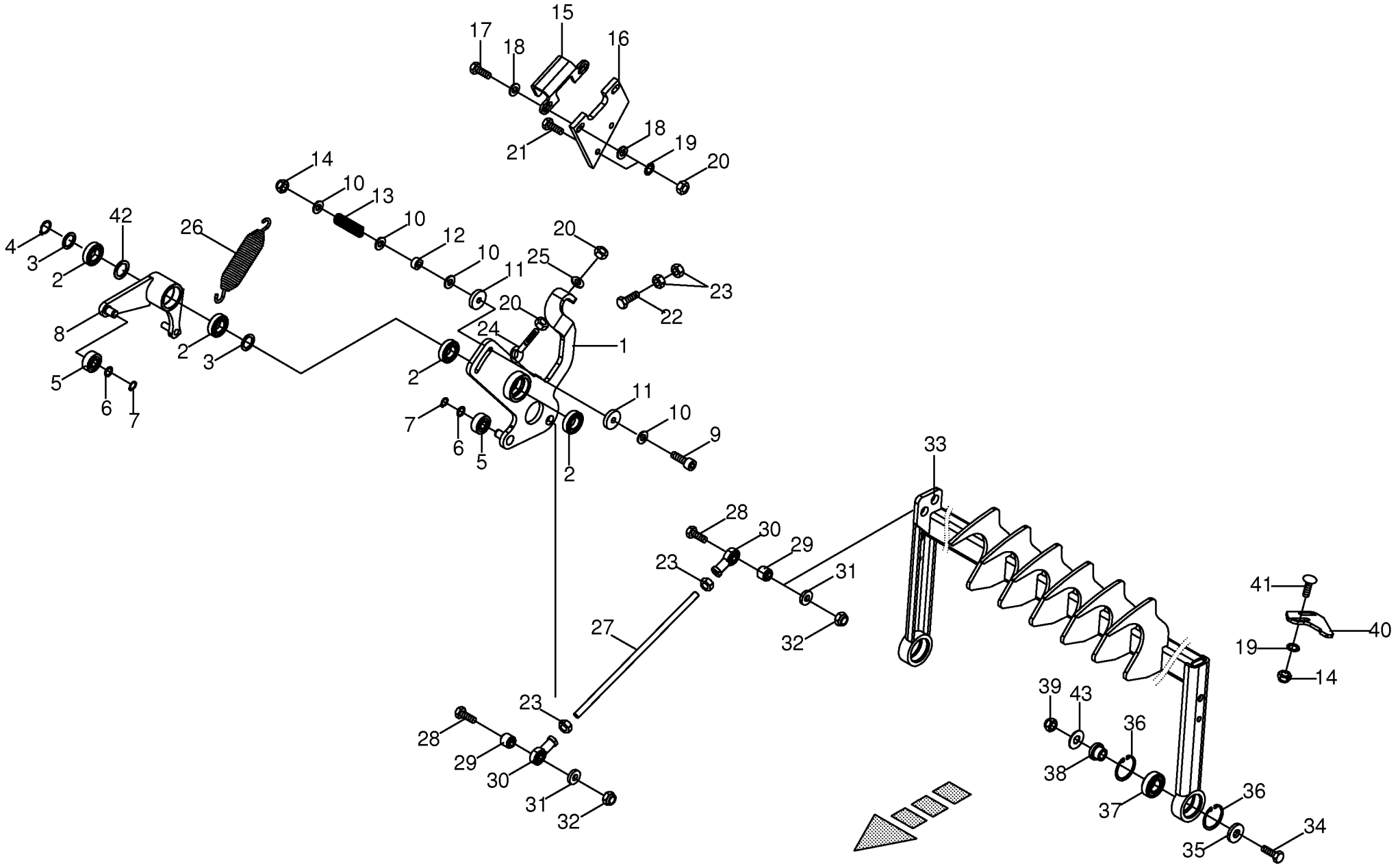

150 050 539 02 / 45.0

150 383 492 04

Tastschwinge **Oscillating feeler** **Palpeur oscillant**					858001 - 883280	890 HS	1270 HS	1290 HS	890 HS - XC	1270 HS - XC	1290 HS - XC	**150 050 539 02** 150 383 492 4 **45.0**
Pos.	ID-Nr.	Benennung	Description	Description	Masch.-Nr-							Bemerkung/Remarks/Remarque
38	00 285 304 0	Achse	Axle	Essieu		x	x	x	x	x	x	Rd. 35 X 23
39	00 908 719 0	Sicherungsmutter	Locknut	Écrou hex		x	x	x	x	x	x	M 16
40	00 288 948 1	Anschlag	Limit stop	Butée		x	x	x	x	x	x	
41	00 904 745 1	Flachrundschraube	Coach bolt	Vis a tête bombée		x	x	x	x	x	x	M 10 X 30
42	00 910 729 1	Stützscheibe	Supporting disc	Rondelle diélectrique		x	x	x	x	x	x	S 37 X 47 X 2,5
43	00 910 327 0	Scheibe	Washer	Rondelle		x	x	x	x	x	x	17 X 50 X 3

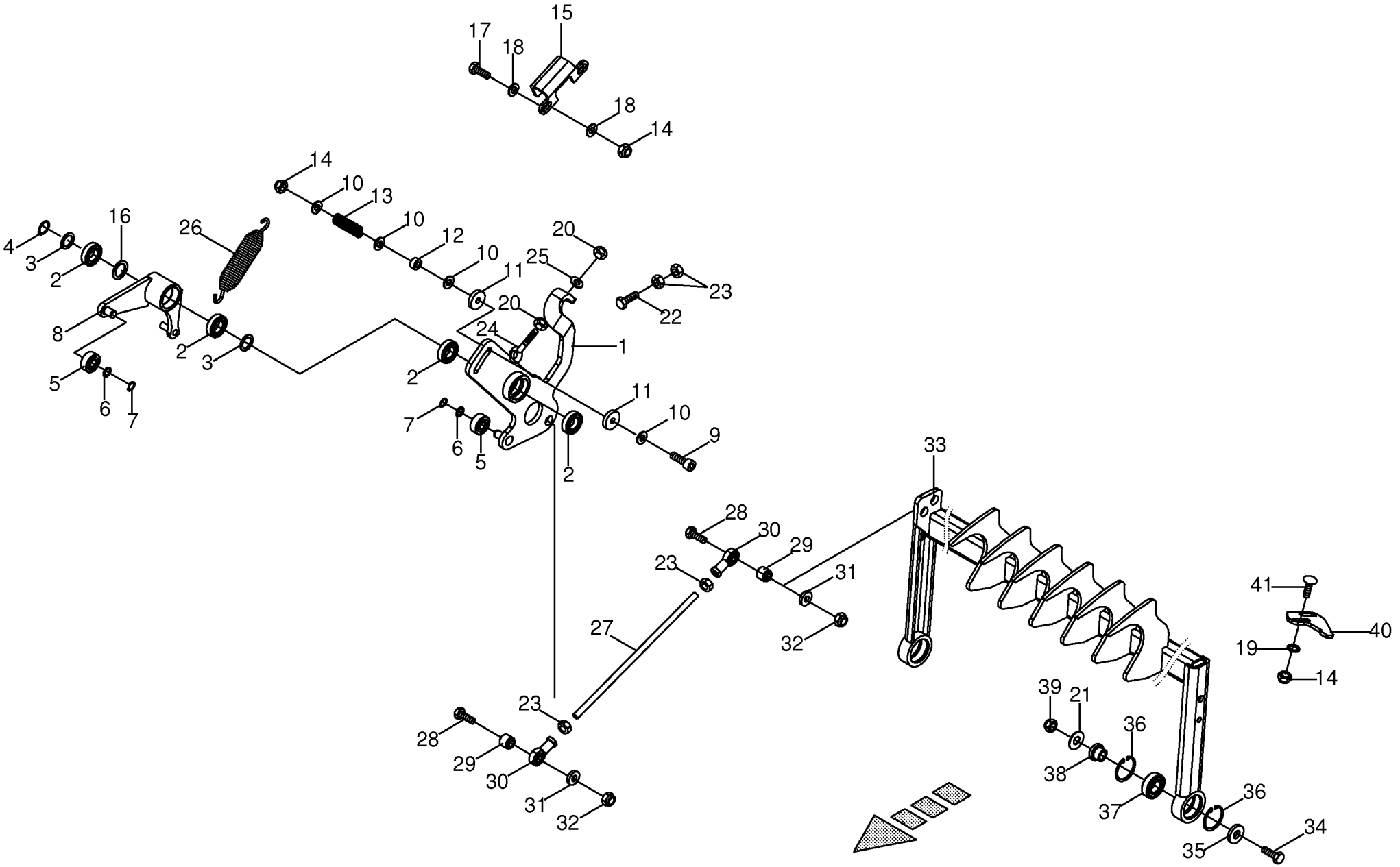

150 050 539 02 / 45.3

150 420 038 01

Tastschwinge -offene Raffer / Pre Chop **Oscillating feeler** **Palpeur oscillant**					858001 - 883280	890 HS	1270 HS	1290 HS	890 HS - XC	1270 HS - XC	1290 HS - XC	**150 050 539 02** 150 420 038 1 **45.3**
Pos.	ID-Nr.	Benennung	Description	Description	Masch.-Nr-							Bemerkung/Remarks/Remarque
1	20 073 131 1	Amboss	Anvil	Enclume		x			x	x	x	
2	00 930 505 0	Rillenkugellager	Grooved ball bearing	Roulement à gorge		x			x	x	x	6005 2RS
3	00 910 845 1	Passscheibe	Shim ring	Cale		x			x	x	x	25 X 35 X 2,0
4	00 911 529 0	Sicherungsring	Circlip	Circlip		x			x	x	x	A 25 X 1,2
5	90 000 027 0	Rillenkugellager	Grooved ball bearing	Roulement à gorge		x			x	x	x	15 X 40 X 15,9
6	00 910 806 1	Passscheibe	Shim ring	Cale		x			x	x	x	15 X 21 X 1
7	00 911 513 0	Sicherungsring	Circlip	Circlip		x			x	x	x	A 15 X 1
8	20 073 128 0	Rollenhalter	Roller support	Support de rouleau		x			x	x	x	
9	00 903 003 1	Zylinderschraube	Allen screw	Vis tête cylindrique		x			x	x	x	M 10 X 120
10	00 910 353 0	Scheibe	Washer	Rondelle		x			x	x	x	11 X 34 X 3
11	00 285 307 0	Bremsplatte	Braking plate	Plaque freinage		x			x	x	x	Rd. 40 X 8
12	00 285 308 0	Hülse	Bushing	Douille		x			x	x	x	10,2 X 16 X 12
13	00 450 143 0	Druckfeder	Pressure spring	Ressort de pression		x			x	x	x	3 X 19 X 70
14	00 908 758 0	Sicherungsmutter	Locknut	Écrou hex		x			x	x	x	M 10
15	00 285 306 2	Bremsgabel	Brake yoke	Machoire de frain		x			x	x	x	
16	00 910 729 1	Stützscheibe	Supporting disc	Rondelle diélectrique		x			x	x	x	S 37 X 47 X 2,5
17	00 900 638 0	6kt-Schraube	Hex head bolt	Boulon tête hex		x			x	x	x	M 10 X 35
18	00 910 361 1	Scheibe	Washer	Rondelle		x			x	x	x	10,5 X 25 X 4
19	00 909 909 1	Sperrkantscheibe	Detent edged washer	Disque à bord d'arrêt		x			x	x	x	SKM 10
20	00 908 212 0	6kt-Mutter	Hex nut	Écrou hex		x			x	x	x	M 10
21	00 910 327 0	Scheibe	Washer	Rondelle		x			x	x	x	17 X 50 X 3
22	00 900 306 1	6kt-Schraube	Hex head bolt	Boulon tête hex		x			x	x	x	M 12 X 70
23	00 908 215 0	6kt-Mutter	Hex nut	Écrou hex		x			x	x	x	M 12
24	00 905 337 0	Ösenschraube	Eye screw	Vis à oeillet		x			x	x	x	M 10 X 85
25	00 910 414 0	Scheibe	Washer	Rondelle		x			x	x	x	10,5 X 21 X 2
26	27 000 523 1	Zugfeder	Tension spring	Ressort de traction		x			x	x	x	4,75 X 33,8 X 192
27	20 074 534 0	Gewindebolzen	Threaded bolt	Boulon fileté		x			x	x	x	Rd. 16 X 370
28	00 901 122 0	6kt-Schraube	Hex head bolt	Boulon tête hex		x			x	x	x	M 12 X 70
29	20 071 109 0	Distanzbuchse	Spacer bushing	Entretoise prise femelle		x			x	x	x	Rd. 25 X 24
30	90 000 142 0	Gelenkkopf	Joint head	Tête d´articulation		x			x	x	x	M 12
31	00 910 320 0	Scheibe	Washer	Rondelle		x			x	x	x	13 X 30 X 6
32	00 908 701 0	Sicherungsmutter	Locknut	Écrou hex		x			x	x	x	M 12
33	20 071 101 1	Tastschwinge	Oscillating feeler	Palpeur oscillant		x			x			
	20 070 632 0	Tastschwinge	Oscillating feeler	Palpeur oscillant						x	x	
34	00 901 483 0	6kt-Schraube	Hex head bolt	Boulon tête hex		x			x	x	x	M 16 X 65
35	00 910 362 0	Scheibe	Washer	Rondelle		x			x	x	x	17 X 40 X 6
36	00 911 651 0	Sicherungsring	Circlip	Circlip		x			x	x	x	I 52 X 2,0
37	00 930 535 0	Rillenkugellager	Grooved ball bearing	Roulement à gorge		x			x	x	x	6205 2RS

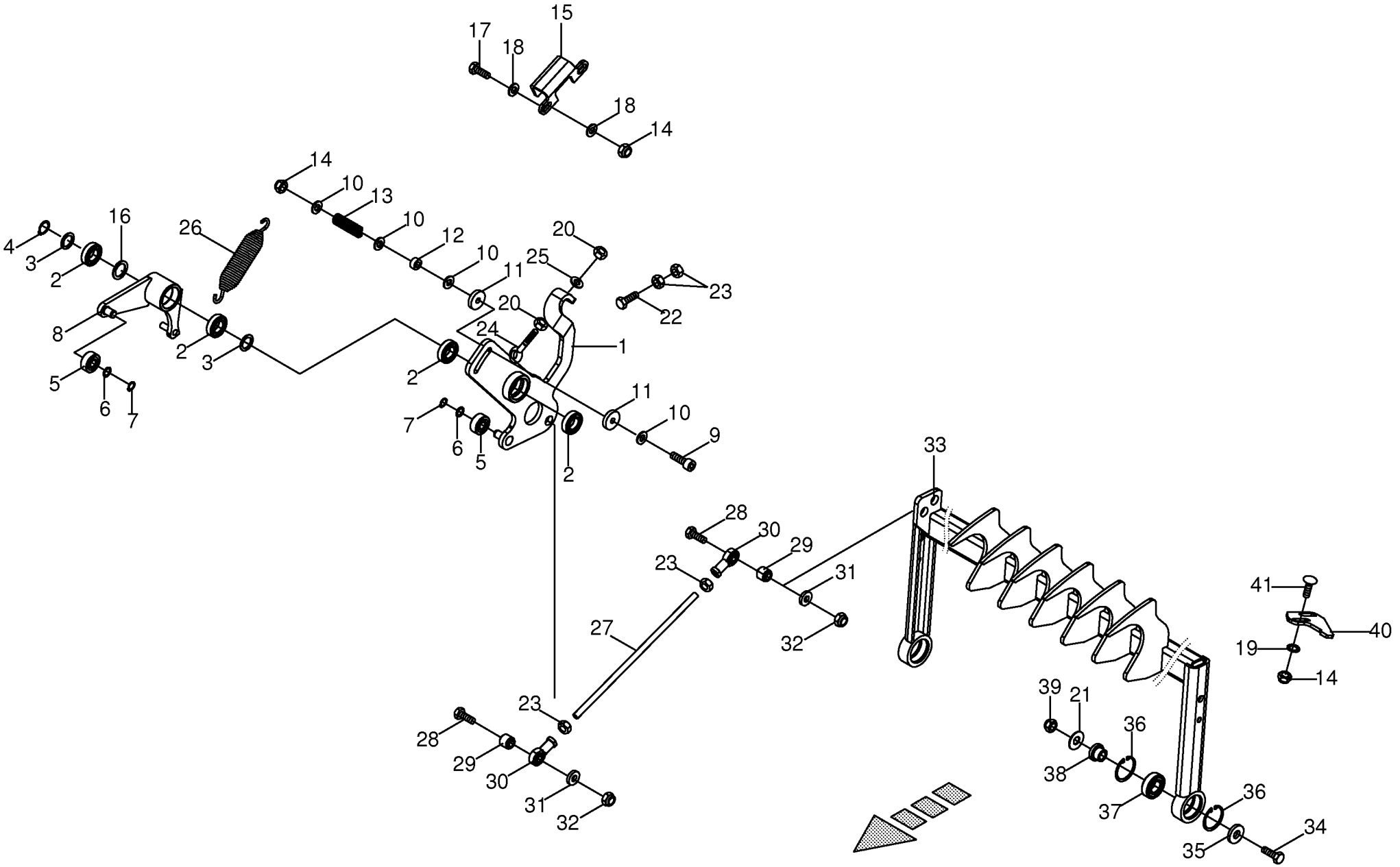

150 050 539 02 / 45.3

150 420 038 01

Tastschwinge -offene Raffer / Pre Chop **Oscillating feeler** **Palpeur oscillant**					858001 - 883280	890 HS	1270 HS	1290 HS	890 HS - XC	1270 HS - XC	1290 HS - XC	**150 050 539 02** 150 420 038 1 **45.3**
Pos.	ID-Nr.	Benennung	Description	Description	Masch.-Nr-							Bemerkung/Remarks/Remarque
38	00 285 304 0	Achse	Axle	Essieu		x			x	x	x	Rd. 35 X 23
39	00 908 719 0	Sicherungsmutter	Locknut	Écrou hex		x			x	x	x	M 16
40	00 288 948 1	Anschlag	Limit stop	Butée		x			x	x	x	
41	00 904 745 1	Flachrundschraube	Coach bolt	Vis a tête bombée		x			x	x	x	M 10 X 30

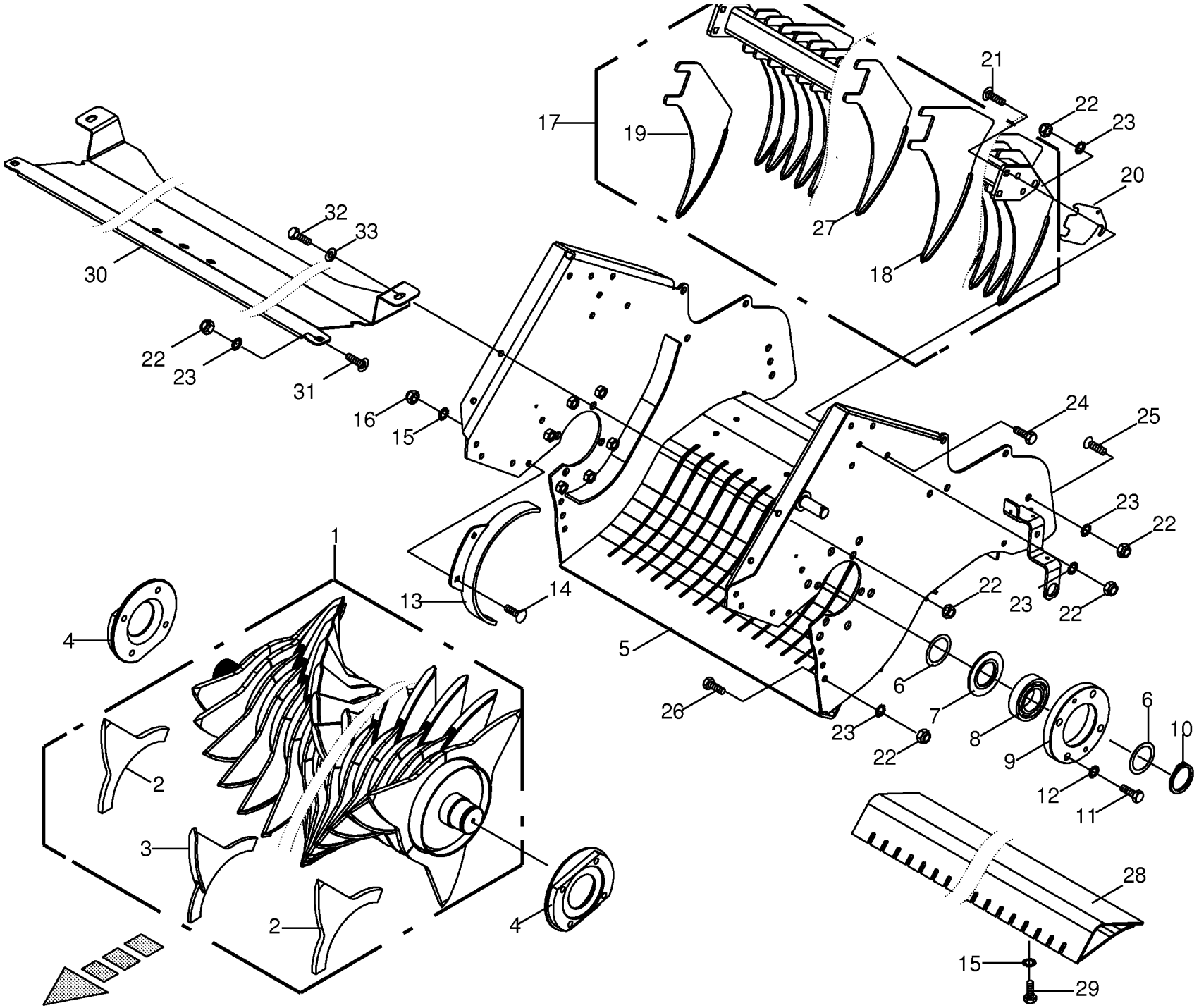

150 050 539 02 / 46.0

150 384 987 05

Rahmen und Schneidwalze **Frame with cutting roller** **Cadre avec rotor de coupe**					858001 - 883280	890 HS	1270 HS	1290 HS	890 HS - XC	1270 HS - XC	1290 HS - XC	**150 050 539 02** 150 384 987 5 **46.0**
Pos.	ID-Nr.	Benennung	Description	Description	Masch.-Nr-							Bemerkung/Remarks/Remarque
1	20 078 724 0	Schneidwalze	Cutting roller	Cylindre de coupe					x			
	20 078 261 0	Schneidrotor	Cutting rotor	Rotor de coupe						x	x	
2	20 271 517 0	Sternsegment aussen	Star segment outside	Segment en étoile ext.					9	9	9	
3	20 271 516 0	Förderzinken	Feeding tine	Dent du convoyeur					42	72	72	
4	00 285 650 0	Flansch	Flange	Bride					x	x	x	Rd. 209
5	20 072 398 1	Schneidrahmen	Cutting frame	Bati de coupage					x			
	20 076 263 0	Schlitzblech 800 HS	plate	plateau					x			
	20 072 382 1	Schneidrahmen	Cutting frame	Bati de coupage						x	x	
	20 076 260 0	Schlitzblech 1200 HS	plate	plateau						x	x	
6	00 910 968 0	Passscheibe	Shim ring	Cale					x	x	x	65 X 85 X 0,3
	00 910 969 0	Passscheibe	Shim ring	Cale					x	x	x	65 X 85 X 1,0
7	00 285 652 1	Scheibe	Washer	Rondelle					x	x	x	Rd. 118
8	00 930 247 1	Rillenkugellager	Grooved ball bearing	Roulement à gorge					x	x	x	6213 2RS C3
9	00 285 651 2	Flanschlagergehäuse 6-Loch	Flange bearing housing 6 holes	Carter du palier à bride 6 trous					x	x	x	
10	00 911 593 0	Sicherungsring	Circlip	Circlip					x	x	x	A 65 X 2,5
11	00 901 132 1	6kt-Schraube	Hex head bolt	Boulon tête hex					x	x	x	M 16 X 55
12	00 909 912 1	Sperrkantscheibe	Detent edged washer	Disque à bord d'arrêt					x	x	x	SKM 16
13	00 285 646 0	Abstreifer	Stripper	Racleur					x			
	00 285 648 0	Abstreifer	Stripper	Racleur						x	x	
14	00 904 850 1	Flachrundschraube	Coach bolt	Vis a tête bombée					x	x	x	M 10 X 25
15	00 909 909 1	Sperrkantscheibe	Detent edged washer	Disque à bord d'arrêt					x	x	x	SKM 10
16	00 908 758 0	Sicherungsmutter	Locknut	Écrou hex					x	x	x	M 10
17	20 078 734 0	Abstreiferbalken	Scraper bar	Barre porte-racloirs					x			
	20 078 237 0	Abstreiferbalken	Scraper bar	Barre porte-racloirs	858001 - 974189					x	x	
	20 079 935 0	Abstreiferbalken	Scraper bar	Barre porte-racloirs	974190 -					x	x	
18	20 071 998 0	Abstreifer -aussen	Scraper -outside	Racleur -extérieur	858001 - 974189				6	12	12	
	20 071 998 0	Abstreifer -aussen	Scraper -outside	Racleur -extérieur	974190 -				6			
	20 079 937 0	Abstreifer aussen lang	Scraper outside long	Racloir ext. long	974190 -					12	12	
19	20 078 730 0	Abstreifer aussen	Scraper outside	Racloir ext.	858001 - 974189				1	1	1	
	20 078 730 0	Abstreifer aussen	Scraper outside	Racloir ext.	974190 -				1			
	20 079 940 0	Abstreifer aussen schmal	Scraper outside small	Racloir ext.	974190 -					1	1	
20	00 285 816 2	Distanzblech	Spacer plate	Tôle de distance					x	x	x	
21	00 904 884 2	Flachrundschraube	Coach bolt	Vis a tête bombée					x	x	x	M 12 X 35
22	00 908 701 0	Sicherungsmutter	Locknut	Écrou hex					x	x	x	M 12
23	00 909 910 1	Sperrkantscheibe	Detent edged washer	Disque à bord d'arrêt					x	x	x	SKM 12
24	00 900 657 0	6kt-Schraube	Hex head bolt	Boulon tête hex					x	x	x	M 12 X 35
25	00 904 006 0	Senkschraube	Countersunkscrew	Vis à tête fraisée					x	x	x	M 12 X 30
26	00 900 656 0	6kt-Schraube	Hex head bolt	Boulon tête hex					x	x	x	M 12 X 30

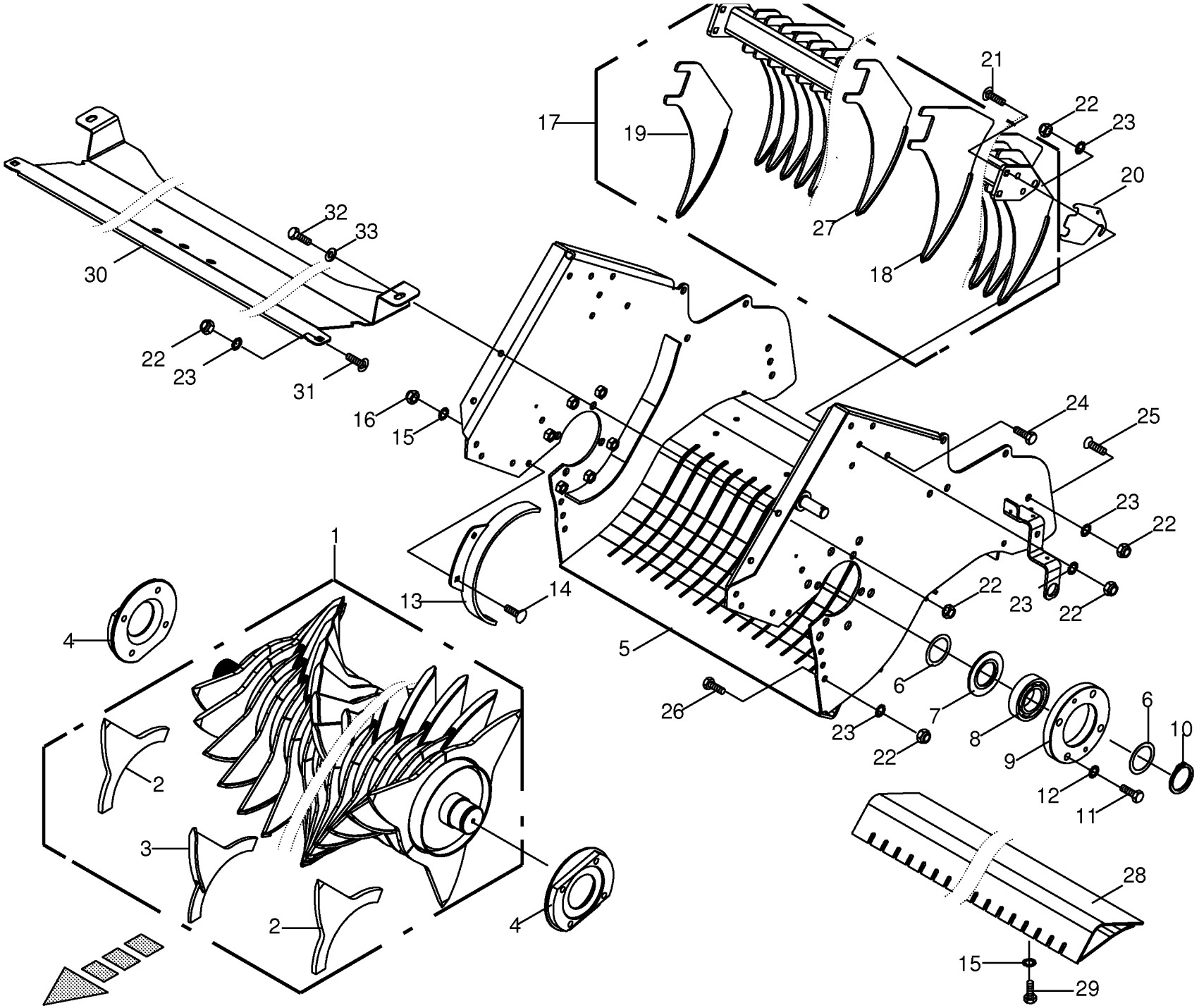

150 050 539 02 / 46.0

150 384 987 05

Rahmen und Schneidwalze **Frame with cutting roller** **Cadre avec rotor de coupe**					858001 - 883280	890 HS	1270 HS	1290 HS	890 HS - XC	1270 HS - XC	1290 HS - XC	**150 050 539 02** 150 384 987 5 **46.0**
Pos.	ID-Nr.	Benennung	Description	Description	Masch.-Nr-							Bemerkung/Remarks/Remarque
27	20 071 996 0	Abstreifer -aussen	Scraper -outside	Racleur -extérieur	858001 - 974189				9	13	13	
	20 071 996 0	Abstreifer -aussen	Scraper -outside	Racleur -extérieur	974190 -				9			
	20 079 938 0	Abstreifer aussen kurz	Scraper outside short	Racloir ext. court	974190 -					13	13	
28	20 078 546 0	Adapterblech	Adapter plate	Tôle d´adaptation					x			
	20 078 088 0	Adapterblech	Adapter plate	Tôle d´adaptation						x	x	
29	00 900 636 0	6kt-Schraube	Hex head bolt	Boulon tête hex					x	x	x	M 10 X 25
30	20 077 334 1	Abdeckblech 800	Cover plate 800	Tôle de capotage 800					x			
	20 077 330 1	Abdeckblech 1200	Cover plate 1200	Tôle de capotage 1200						x	x	
31	00 904 882 3	Flachrundschraube	Coach bolt	Vis a tête bombée					x	x	x	M 12 X 25
32	00 900 655 0	6kt-Schraube	Hex head bolt	Boulon tête hex					x	x	x	M 12 X 25
33	00 910 609 0	Scheibe	Washer	Rondelle					x	x	x	13 X 37 X 3

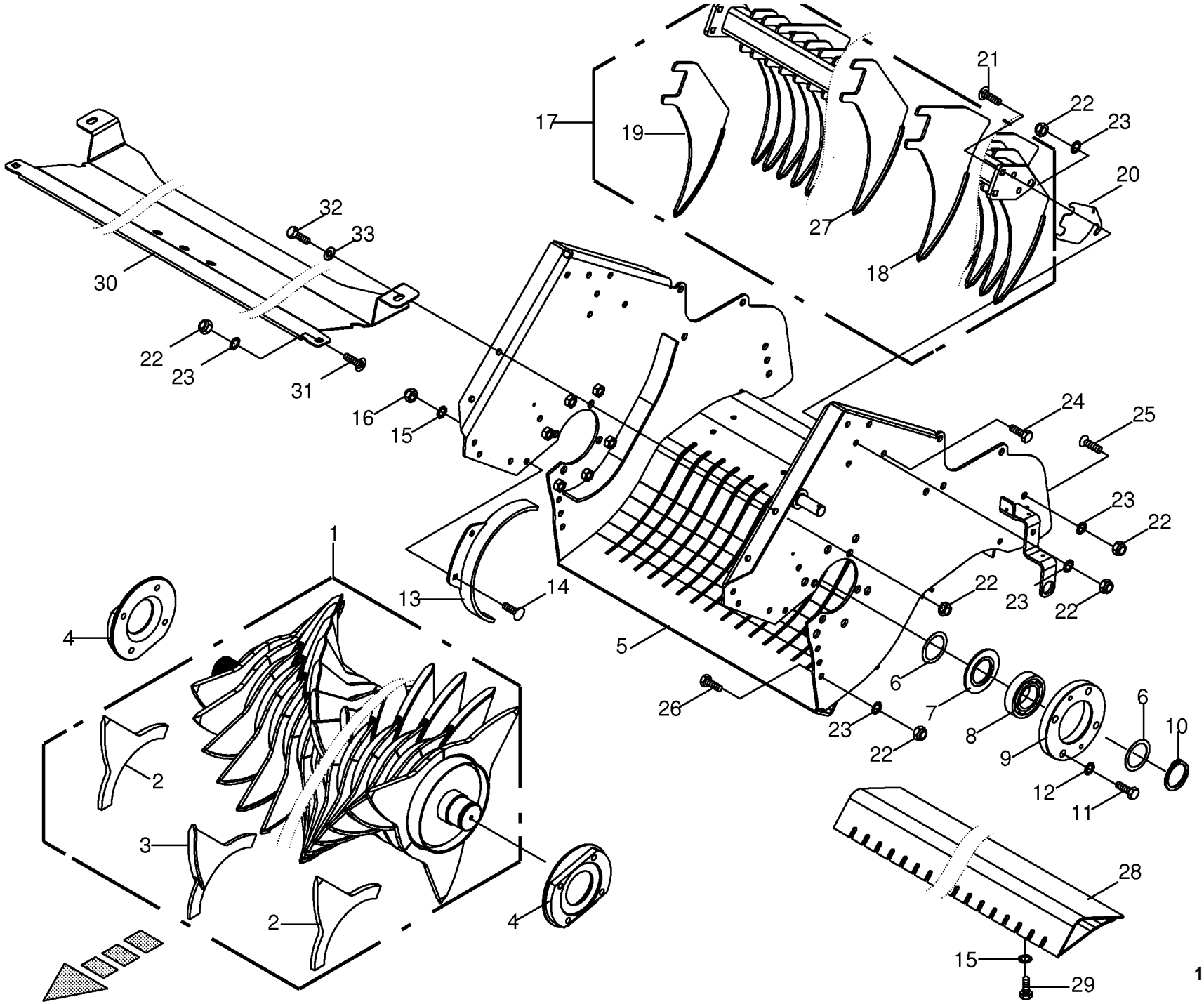

150 050 539 02 / 47.0

150 413 334 03

Rahmen und Schneidwalze -Active Pu **Frame with cutting roller** **Cadre avec rotor de coupe**					858001 - 883280	890 HS	1270 HS	1290 HS	890 HS - XC	1270 HS - XC	1290 HS - XC	**150 050 539 02** 150 413 334 3 **47.0**
Pos.	ID-Nr.	Benennung	Description	Description	Masch.-Nr-							Bemerkung/Remarks/Remarque
1	20 271 510 0	Schneidwalze	Cutting roller	Cylindre de coupe					x			
	20 271 511 0	Schneidwalze	Cutting roller	Cylindre de coupe						x	x	
2	20 271 517 0	Sternsegment aussen	Star segment outside	Segment en étoile ext.					9	9	9	
3	20 271 516 0	Förderzinken	Feeding tine	Dent du convoyeur					42	72	72	
4	00 285 650 0	Flansch	Flange	Bride					x	x	x	Rd. 209
5	20 072 398 1	Schneidrahmen	Cutting frame	Bati de coupage					x			
	20 076 263 0	Schlitzblech 800 HS	plate	plateau					x			
	20 072 382 1	Schneidrahmen	Cutting frame	Bati de coupage						x	x	
	20 076 260 0	Schlitzblech 1200 HS	plate	plateau						x	x	
6	00 910 968 0	Passscheibe	Shim ring	Cale					x	x	x	65 X 85 X 0,3
	00 910 969 0	Passscheibe	Shim ring	Cale					x	x	x	65 X 85 X 1,0
7	00 285 652 1	Scheibe	Washer	Rondelle					x	x	x	Rd. 118
8	00 930 247 1	Rillenkugellager	Grooved ball bearing	Roulement à gorge					x	x	x	6213 2RS C3
9	00 285 651 2	Flanschlagergehäuse 6-Loch	Flange bearing housing 6 holes	Carter du palier à bride 6 trous					x	x	x	
10	00 911 593 0	Sicherungsring	Circlip	Circlip					x	x	x	A 65 X 2,5
11	00 901 132 1	6kt-Schraube	Hex head bolt	Boulon tête hex					x	x	x	M 16 X 55
12	00 909 912 1	Sperrkantscheibe	Detent edged washer	Disque à bord d'arrêt					x	x	x	SKM 16
13	00 285 646 0	Abstreifer	Stripper	Racleur					x			
	00 285 648 0	Abstreifer	Stripper	Racleur						x	x	
14	00 904 850 1	Flachrundschraube	Coach bolt	Vis a tête bombée					x	x	x	M 10 X 25
	00 904 754 2	Flachrundschraube	Coach bolt	Vis a tête bombée					x	x	x	M 10 X 35
15	00 909 909 1	Sperrkantscheibe	Detent edged washer	Disque à bord d'arrêt					x	x	x	SKM 10
16	00 908 758 0	Sicherungsmutter	Locknut	Écrou hex					x	x	x	M 10
17	20 078 734 0	Abstreiferbalken	Scraper bar	Barre porte-racloirs					x			
	20 078 237 0	Abstreiferbalken	Scraper bar	Barre porte-racloirs	858001 - 874189					x	x	
	20 079 935 0	Abstreiferbalken	Scraper bar	Barre porte-racloirs	874190 -					x	x	
18	20 071 998 0	Abstreifer -aussen	Scraper -outside	Racleur -extérieur	858001 - 874189				6	12	12	
	20 071 998 0	Abstreifer -aussen	Scraper -outside	Racleur -extérieur	874190 -				6			
	20 079 937 0	Abstreifer aussen lang	Scraper outside long	Racloir ext. long	874190 -					12	12	
19	20 078 730 0	Abstreifer aussen	Scraper outside	Racloir ext.	858001 - 874189				1	1	1	
	20 078 730 0	Abstreifer aussen	Scraper outside	Racloir ext.	874190 -				1			
	20 079 940 0	Abstreifer aussen schmal	Scraper outside small	Racloir ext.	874190 -					1	1	
20	00 285 816 2	Distanzblech	Spacer plate	Tôle de distance					x	x	x	
21	00 904 884 2	Flachrundschraube	Coach bolt	Vis a tête bombée					x	x	x	M 12 X 35
22	00 908 701 0	Sicherungsmutter	Locknut	Écrou hex					x	x	x	M 12
23	00 909 910 1	Sperrkantscheibe	Detent edged washer	Disque à bord d'arrêt					x	x	x	SKM 12
24	00 900 657 0	6kt-Schraube	Hex head bolt	Boulon tête hex					x	x	x	M 12 X 35
25	00 904 006 0	Senkschraube	Countersunkscrew	Vis à tête fraisée					x	x	x	M 12 X 30

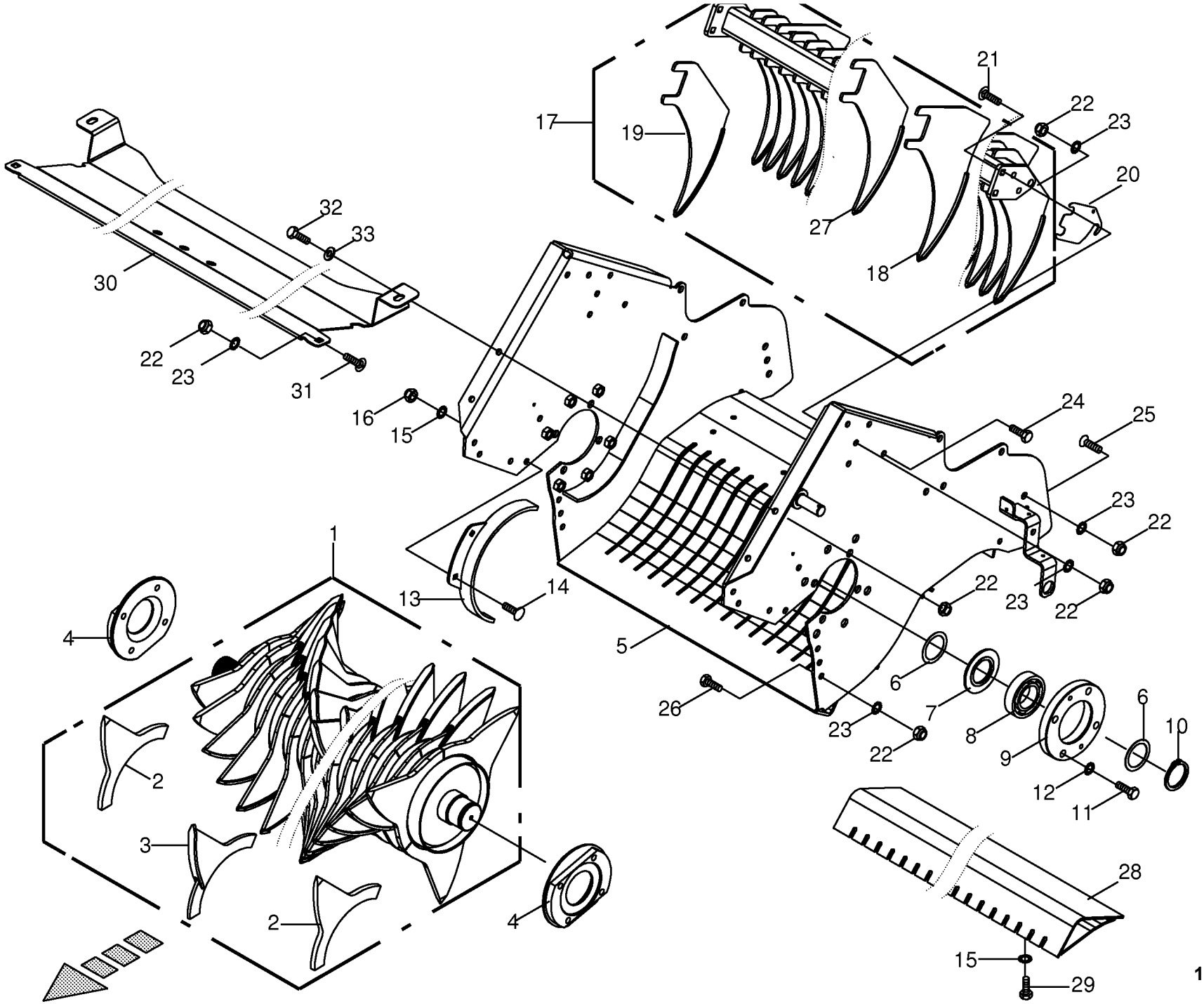

150 050 539 02 / 47.0

150 413 334 03

Rahmen und Schneidwalze -Active Pu **Frame with cutting roller** **Cadre avec rotor de coupe**					858001 - 883280	890 HS	1270 HS	1290 HS	890 HS - XC	1270 HS - XC	1290 HS - XC	**150 050 539 02** 150 413 334 3 **47.0**
Pos.	ID-Nr.	Benennung	Description	Description	Masch.-Nr-							Bemerkung/Remarks/Remarque
26	00 900 656 0	6kt-Schraube	Hex head bolt	Boulon tête hex					x	x	x	M 12 X 30
27	20 071 996 0	Abstreifer -aussen	Scraper -outside	Racleur -extérieur	858001 - 874189				9	13	13	
	20 071 996 0	Abstreifer -aussen	Scraper -outside	Racleur -extérieur	874190 -				9			
	20 079 938 0	Abstreifer aussen kurz	Scraper outside short	Racloir ext. court	874190 -					13	13	
28	20 078 546 0	Adapterblech	Adapter plate	Tôle d´adaptation					x			
	20 078 088 0	Adapterblech	Adapter plate	Tôle d´adaptation						x	x	
29	00 900 636 0	6kt-Schraube	Hex head bolt	Boulon tête hex					x	x	x	M 10 X 25
30	20 077 334 1	Abdeckblech 800	Cover plate 800	Tôle de capotage 800					x			
	20 077 330 1	Abdeckblech 1200	Cover plate 1200	Tôle de capotage 1200						x	x	
31	00 904 882 3	Flachrundschraube	Coach bolt	Vis a tête bombée					x	x	x	M 12 X 25
32	00 900 655 0	6kt-Schraube	Hex head bolt	Boulon tête hex					x	x	x	M 12 X 25
33	00 910 609 0	Scheibe	Washer	Rondelle					x	x	x	13 X 37 X 3

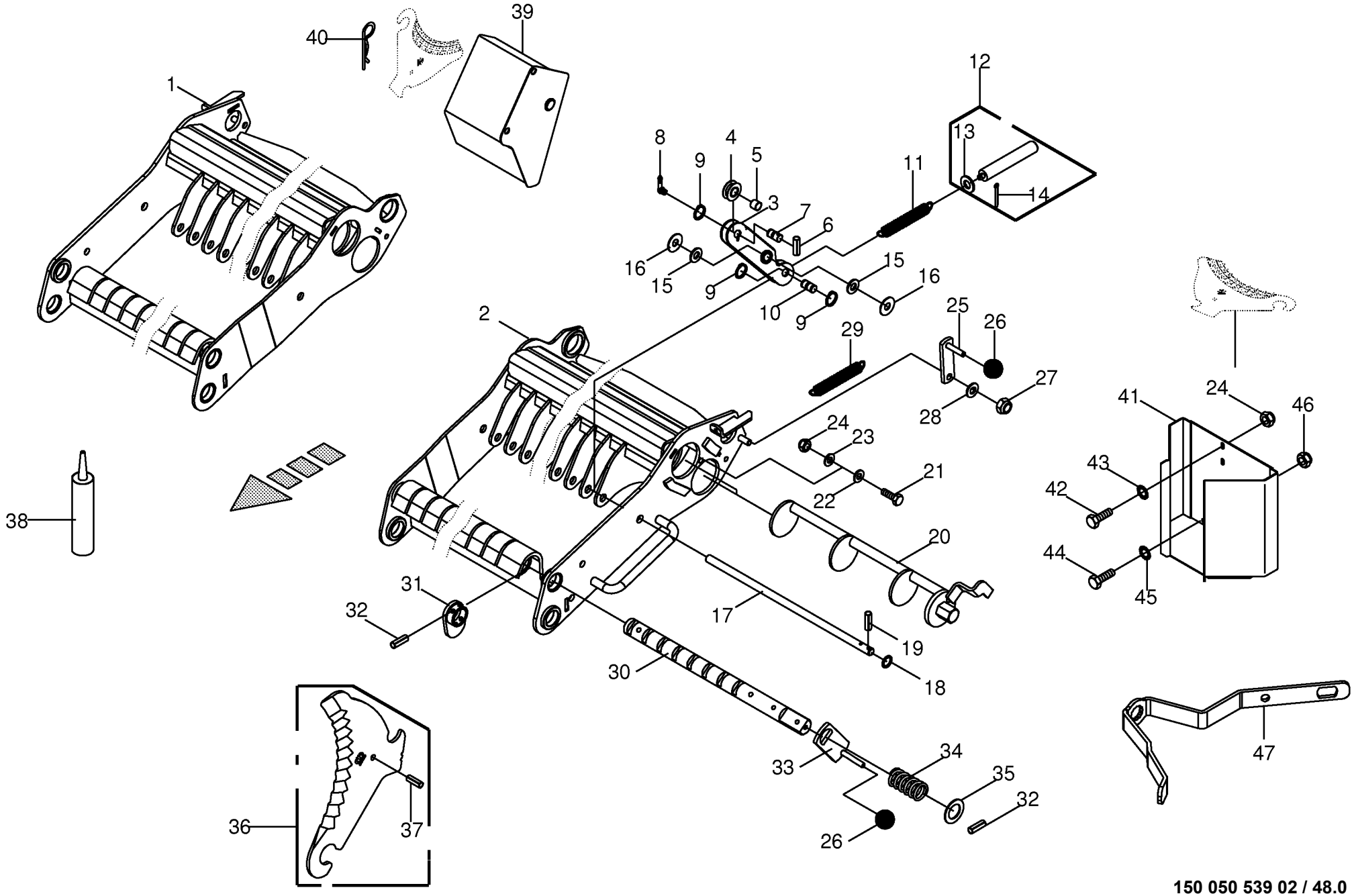

150 050 539 02 / 48.0

Schneidwerk **Cutting mechanism** **Dispositif de coupe**					858001 - 883280	890 HS	1270 HS	1290 HS	890 HS - XC	1270 HS - XC	1290 HS - XC	**150 050 539 02** 150 385 165 4 **48.0**
Pos.	ID-Nr.	Benennung	Description	Description	Masch.-Nr-							Bemerkung/Remarks/Remarque
1	20 271 725 0	Messerrahmen HD 800 rechts	Knife frame HD 800 right	Cadre des couteaux HD 800 dr.					x			
	20 271 629 0	Messerrahmen HD 1200 rechts	Knife frame HD 1200 right	Cadre des couteaux HD 1200 dr.						x	x	
2	20 271 724 0	Messerrahmen HD 800 links	Knife frame HD 800 left	Cadre des couteaux HD 800 ga.					x			
	20 271 627 0	Messerrahmen HD 1200 links	Knife frame HD 1200 left	Cadre des couteaux HD 1200 ga.						x	x	
3	00 338 016 3	Hebel -gesamte Maschine	Lever -total machine	Levier -machine totale					16	26	26	
4	00 338 671 0	Rolle -inkl. Buchse	Roller -incl. bushing	Galet -incl. douille					16	26	26	Rd. 40 X 15,2
5	00 935 335 0	Lagerbuchse mit Schmiertaschen	Bearing bush	Coussinet					x	x	x	16 X 18 X 15
6	00 912 579 2	Spannstift	Roll pin	Goupille de serrage					x	x	x	4 X 20
7	20 071 882 1	Bolzen -inkl. Spannstift	Pin -incl. roll pin	Boulon -incl. goupille de serrage					16	26	26	16 X 30
8	90 000 503 0	Kegelschmiernippel	Grease niple	Graisseur à cone					x	x	x	CM 6 X 1
9	00 911 520 0	Sicherungsring	Circlip	Circlip					x	x	x	A 16 X 1,5
10	00 334 913 1	Bolzen	Pin	Boulon					16	26	26	Rd. 16 X 30,2
11	00 334 830 3	Zugfeder	Tension spring	Ressort de traction					16	26	26	5 X 31 X 164
12	00 333 692 1	Druckstößel	Plunger	Poussoir					16	26	26	
13	00 910 361 1	Scheibe	Washer	Rondelle					x	x	x	10,5 X 25 X 4
14	00 912 028 1	Splint	Cotter pin	Goupille fendue					x	x	x	2 X 16
15	00 910 715 0	Stützscheibe	Supporting disc	Rondelle diélectrique					x	x	x	S 18 X 25 X 1,5
16	00 910 621 0	Scheibe	Washer	Rondelle					x	x	x	17,5 X 35 X 2
17	00 285 616 1	Stange Messerhebel RD 16H9X478 -links/rechts	Rod blade lever RD 16H9X478 - left/right	Barre levier du couteau RD 16H9X478 -gauche/droite					x			
	00 285 617 1	Stange Messerhebel RD 16H9X678 -links/rechts	Rod blade lever RD 16H9X678 - left/right	Barre levier du couteau RD 16H9X678 -gauche/droite						x	x	
18	00 910 303 1	Scheibe	Washer	Rondelle					x	x	x	17 X 30 X 3
19	00 912 613 2	Spannstift	Roll pin	Goupille de serrage					x	x	x	5 X 30
20	20 072 722 0	Schaltwelle -unten	Feed shaft -below	Arbre de commande -en bas					x			
	20 072 709 0	Schaltwelle -unten	Feed shaft -below	Arbre de commande -en bas						x	x	
	20 072 725 0	Schaltwelle -oben	Feed shaft -top	Arbre de commande -en haut					x			
	20 072 714 0	Schaltwelle -oben	Feed shaft -top	Arbre de commande -en haut						x	x	
21	00 900 638 0	6kt-Schraube	Hex head bolt	Boulon tête hex					x	x	x	M 10 X 35
22	00 910 353 0	Scheibe	Washer	Rondelle					x	x	x	11 X 34 X 3
23	00 910 414 0	Scheibe	Washer	Rondelle					x	x	x	10,5 X 21 X 2
24	00 908 758 0	Sicherungsmutter	Locknut	Écrou hex					x	x	x	M 10
25	00 285 620 0	Hebel	Lever	Levier					x	x	x	
26	00 919 509 0	Kugelknopf	Ball knob	Bouton sphérique					x	x	x	C 40 M10
27	00 908 701 0	Sicherungsmutter	Locknut	Écrou hex					x	x	x	M 12
28	00 910 506 1	Scheibe	Washer	Rondelle					x	x	x	13 X 24 X 2,5
29	00 254 396 0	Zugfeder	Tension spring	Ressort de traction					x	x	x	2 X 14 X 84
30	20 071 829 0	Messerstange	Knifetube	Barre de verouillage					x			Rd. 35 X 517

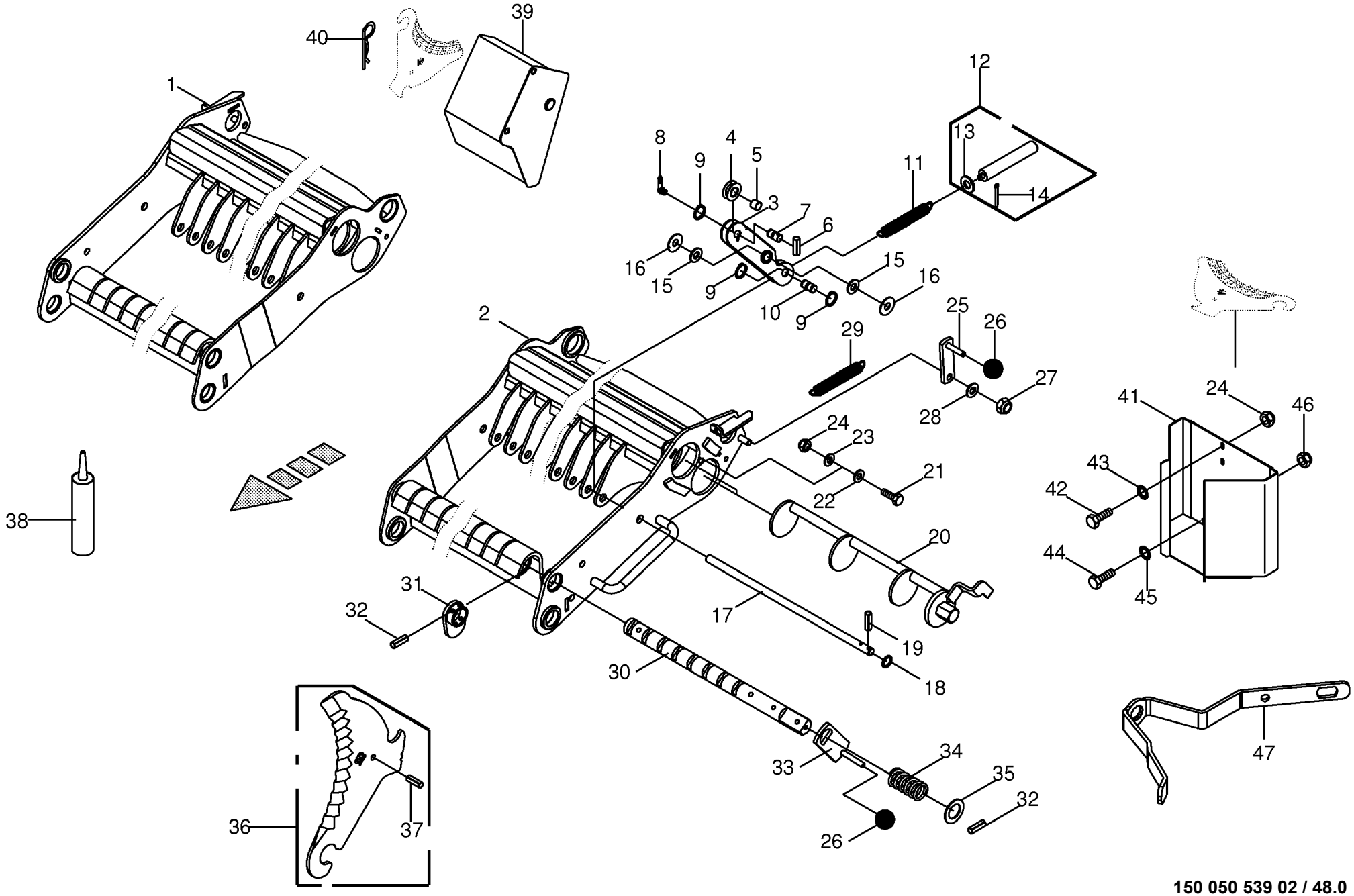

150 050 539 02 / 48.0

Schneidwerk **Cutting mechanism** **Dispositif de coupe**					858001 - 883280	890 HS	1270 HS	1290 HS	890 HS - XC	1270 HS - XC	1290 HS - XC	**150 050 539 02** 150 385 165 4 **48.0**
Pos.	ID-Nr.	Benennung	Description	Description	Masch.-Nr-							Bemerkung/Remarks/Remarque
	20 071 828 0	Messerstange	Knifetube	Barre de verouillage						x	x	Rd. 35 X 717
31	20 071 898 1	Anschlag	Limit stop	Butée					x	x	x	
32	00 912 678 2	Spannstift	Roll pin	Goupille de serrage					x	x	x	8 X 60
33	20 071 895 0	Messersicherungshebel	Knife securing lever	Levier de commande					x	x	x	
34	00 270 040 2	Druckfeder	Pressure spring	Ressort de pression					x	x	x	3 X 40 X 58
35	00 910 334 0	Scheibe	Washer	Rondelle					x	x	x	36 X 60 X 5
36	20 071 572 0	Schneidmesser -gesamte Maschine	Knife -total machine	Couteau -machine totale					16	26	26	
	20 073 077 0	Schneidmesser - Wolframcarbid -optional	Knife - wolfram carbide - optional	Couteau - wolfram carbure - optionnel					x	x	x	
37	00 912 548 0	Spannstift	Roll pin	Goupille de serrage					x	x	x	10 X 20
38	00 926 045 0	Langzeitfett	Long-life grease	Graisse à long terme					x	x	x	400 Gr.
39	20 075 419 0	Messerhalter -rechts	Knife support -right	Support de couteau -droite					x	x	x	
40	00 917 107 0	Federstecker	Spring clip	Goupille elastique					x	x	x	7
41	20 075 412 0	Messerhalter -links	Knife support -left	Support de couteau -gauche					x	x	x	
42	00 900 634 0	6kt-Schraube	Hex head bolt	Boulon tête hex					x	x	x	M 10 X 20
43	00 909 909 1	Sperrkantscheibe	Detent edged washer	Disque à bord d'arrêt					x	x	x	SKM 10
44	00 900 614 0	6kt-Schraube	Hex head bolt	Boulon tête hex					x	x	x	M 8 X 20
45	00 909 908 1	Sperrkantscheibe	Detent edged washer	Disque à bord d'arrêt					x	x	x	SKM 8
46	00 908 706 0	Sicherungsmutter	Locknut	Écrou hex					x	x	x	M 8
47	00 288 683 4	Messerschalthebel	Lever	Fourchette d`embrayage					x	x	x	

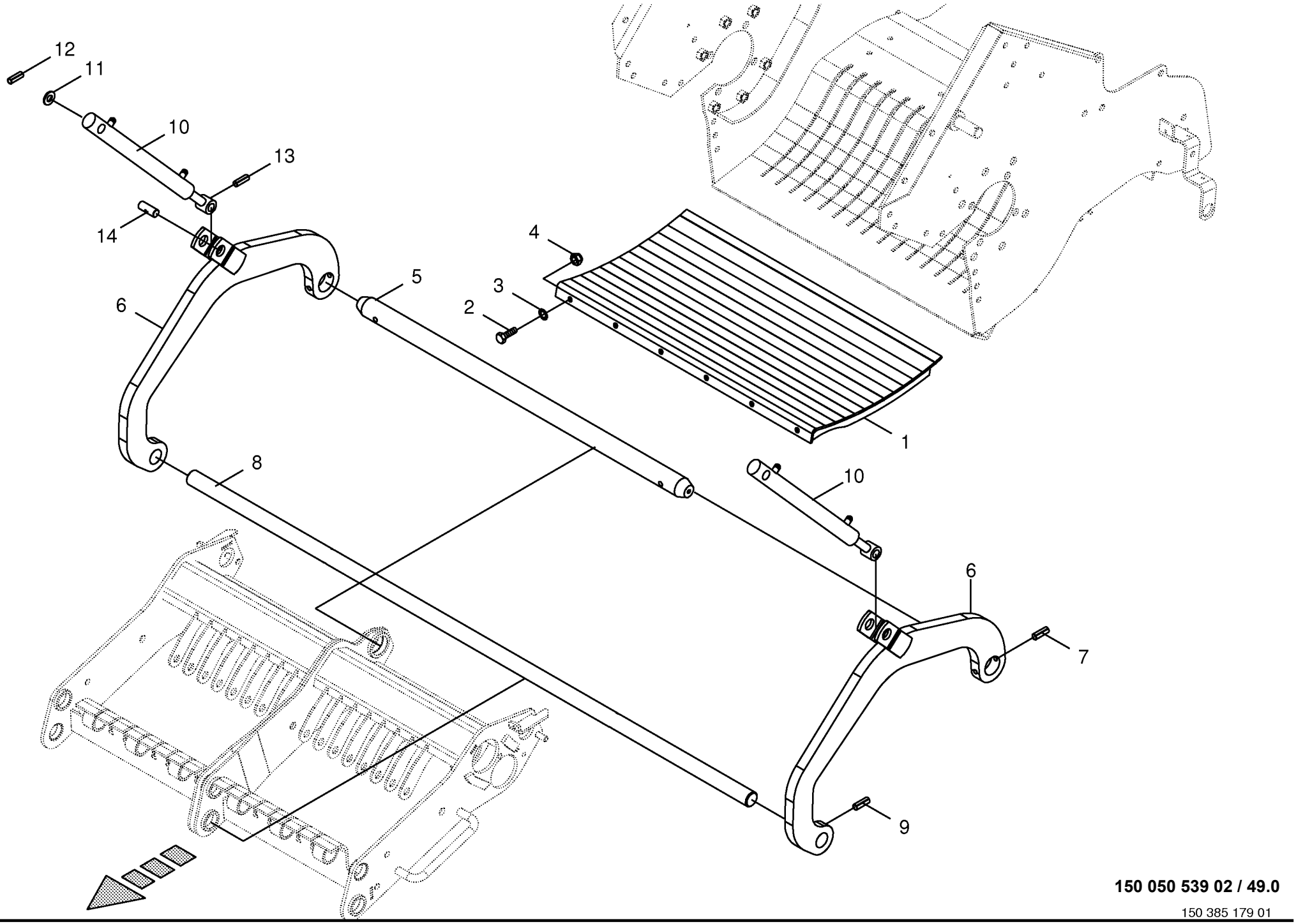

150 050 539 02 / 49.0

150 385 179 01

Schneidwerk - Aushebung **Cutting mechanism - lift** **Dispositif de coupe - relevage**					858001 - 883280	890 HS	1270 HS	1290 HS	890 HS - XC	1270 HS - XC	1290 HS - XC	**150 050 539 02** 150 385 179 1 **49.0**
Pos.	ID-Nr.	Benennung	Description	Description	Masch.-Nr-							Bemerkung/Remarks/Remarque
1	20 072 399 0	Boden	Floor	Fond					x			
	20 072 385 0	Boden	Floor	Fond						x	x	
2	00 900 636 0	6kt-Schraube	Hex head bolt	Boulon tête hex					x	x	x	M 10 X 25
3	00 909 909 1	Sperrkantscheibe	Detent edged washer	Disque à bord d'arrêt					x	x	x	SKM 10
4	00 908 758 0	Sicherungsmutter	Locknut	Écrou hex					x	x	x	M 10
5	20 071 991 0	Welle	Shaft	Arbre					x			Rd. 45 X 1009
	20 071 872 0	Welle	Shaft	Arbre						x	x	Rd. 45 X 1409
6	20 071 847 0	Hebel	Lever	Levier					x	x	x	
7	00 912 722 1	Spannstift	Roll pin	Goupille de serrage					x	x	x	10 X 80
8	00 285 658 0	Welle	Shaft	Arbre					x			Rd. 35 X 1726
	00 285 657 0	Welle	Shaft	Arbre						x	x	Rd. 35 X 2526
9	00 912 680 2	Spannstift	Roll pin	Goupille de serrage					x	x	x	8 X 70
10	27 006 983 1	Hyd-Zylinder DZ 25/40x232/420	hydraulic cylinder DZ 25/ 40x232/420	cylindre de hydraulique	858001 - 883250				x	x	x	
	27 009 779 0	Dichtungssatz (270069831) DZ25/40	Seal kit (270069831) DZ25/40	Jeu de joints	858001 - 883250				x	x	x	
	20 072 771 0	Hyd-Zylinder DZ 25/40x232/420	Hyd. cylinder DZ 25/40x232/420	Vérin hyd. DZ 25/40x232/420	883251 -				x	x	x	
	00 918 765 1	Dichtungssatz	Sealing set	Jeu de joints	883251 -				x	x	x	Ez 25/40
11	00 910 653 1	Scheibe	Washer	Rondelle					x	x	x	26 X 44 X 2
12	00 912 616 2	Spannstift	Roll pin	Goupille de serrage					x	x	x	5 X 40
13	00 912 645 2	Spannstift	Roll pin	Goupille de serrage					x	x	x	6 X 45
14	00 286 487 2	Bolzen	Pin	Boulon					x	x	x	Rd. 25 X 63

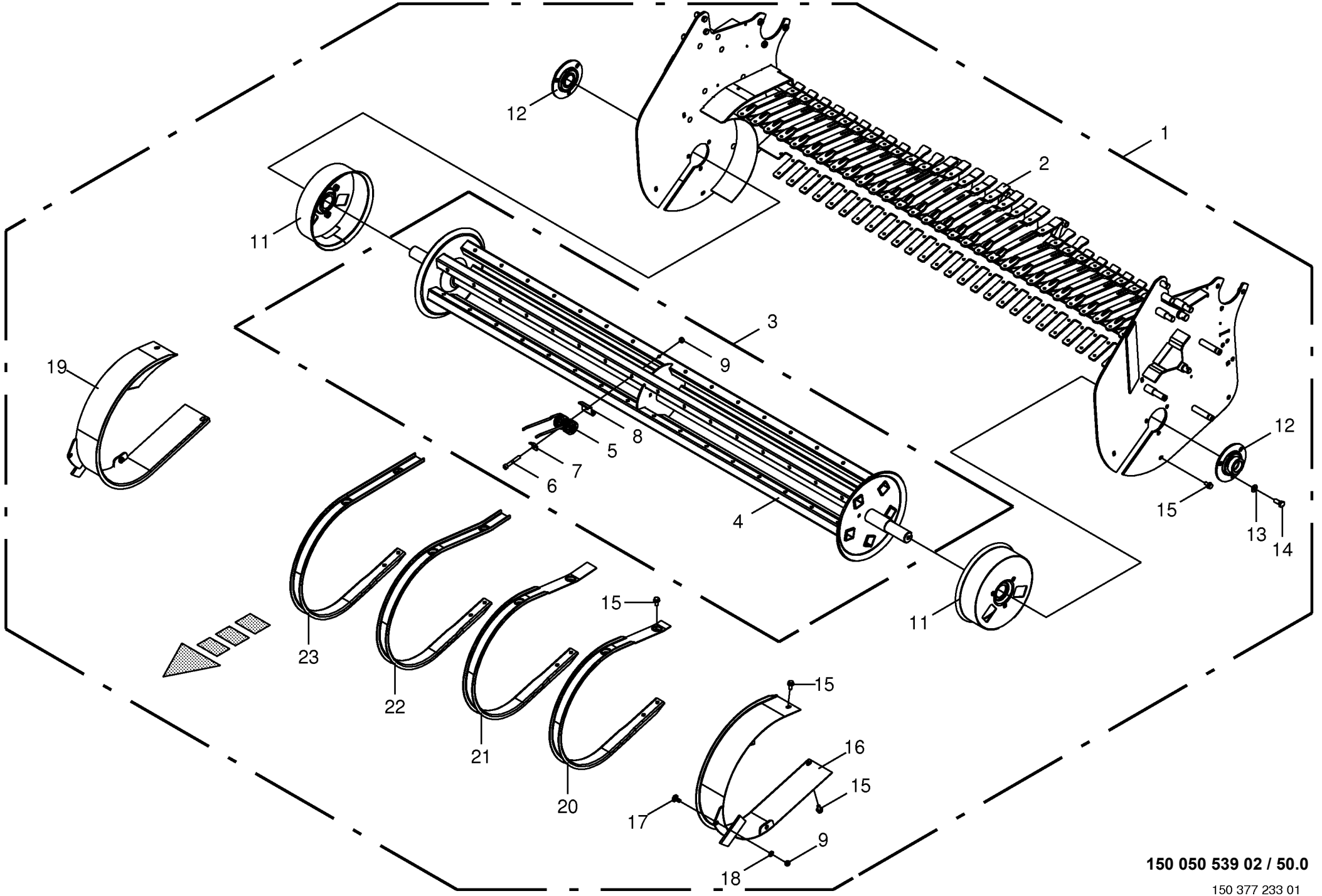

150 050 539 02 / 50.0

150 377 233 01

Pick-up kpl. - Ungesteuert **Pick-up cpl. - Uncontrolled** **Pick-up cpl. - Non conduire**					858001 - 883280	890 HS	1270 HS	1290 HS	890 HS - XC	1270 HS - XC	1290 HS - XC	**150 050 539 02** 150 377 233 1 **50.0**
Pos.	ID-Nr.	Benennung	Description	Description	Masch.-Nr-							Bemerkung/Remarks/Remarque
1	20 074 168 0	Pick-up -kpl.	Pick-up -cpl.	Pick-up -cpl.		x			x			
	20 074 167 0	Pick-up -kpl.	Pick-up -cpl.	Pick-up -cpl.			x	x		x	x	
2	27 007 424 0	Rahmen	Frame	Cadre		x			x			
	27 007 428 0	Rahmen	Frame	Cadre			x	x		x	x	
3	27 005 646 0	Rotor -kpl.	Rotor -cpl.	Rotor -cpl.		x			x			
	27 005 652 0	Rotor -kpl.	Rotor -cpl.	Rotor -cpl.			x	x		x	x	
4	27 000 161 0	Rotor	Rotor	Rotor		x			x			
	90 000 010 0	Rotor	Rotor	Rotor			x	x		x	x	
5	27 005 012 0	Federzinken	Spring tine	Dent flexible		80	100	100	80	100	100	Rd. 5,5
6	00 901 670 0	Zylinderschraube	Allen screw	Vis tête cylindrique		x	x	x	x	x	x	M 8 X 60 -12.9
7	00 938 054 1	Druckplatte	Pressure plate	Estampe		80	100	100	80	100	100	
8	00 938 154 1	Federschuh	Spring saddle	Patin de ressort		80	100	100	80	100	100	
9	00 908 706 0	Sicherungsmutter	Locknut	Écrou hex		x	x	x	x	x	x	M 8
11	27 001 577 0	Wickelschutz	Wrapping guard	Protecteur du système de liage		x	x	x	x	x	x	
12	00 934 017 2	Flanschlager	Flange bearing	Palier a bride		x	x	x	x	x	x	
13	00 909 909 1	Sperrkantscheibe	Detent edged washer	Disque à bord d'arrêt		x	x	x	x	x	x	SKM 10
14	00 900 636 0	6kt-Schraube	Hex head bolt	Boulon tête hex		x	x	x	x	x	x	M 10 X 25
15	00 900 255 1	6kt-Schraube	Hex head bolt	Boulon tête hex		x	x	x	x	x	x	M 8 X 16
16	27 007 426 0	Aussenschutz -links	Outside protection -left	À l'exté. de la protec. - gauche		x	x	x	x	x	x	
17	00 904 731 2	Flachrundschraube	Coach bolt	Vis a tête bombée		x	x	x	x	x	x	M 8 X 20
18	00 910 413 0	Scheibe	Washer	Rondelle		x	x	x	x	x	x	8,4 X 17 X 1,6
19	27 007 425 0	Aussenschutz -rechts	Outside protection -right	À l'exté. de la protec. - droite		x	x	x	x	x	x	
20	27 005 650 0	U-Abstreifer -kurz	U-Stripper -short	U-Racleur -court		18	18	18	18	18	18	
21	27 005 649 0	U-Abstreifer -lang	U-Stripper -long	U-Racleur -longue		2	2	2	2	2	2	
22	27 005 648 0	U-Abstreifer	U-Stripper	U-Racleur		2	2	2	2	2	2	
23	27 005 647 0	U-Abstreifer -mitte	U-Stripper -middle	U-Racleur -centre		9	17	17	9	17	17	

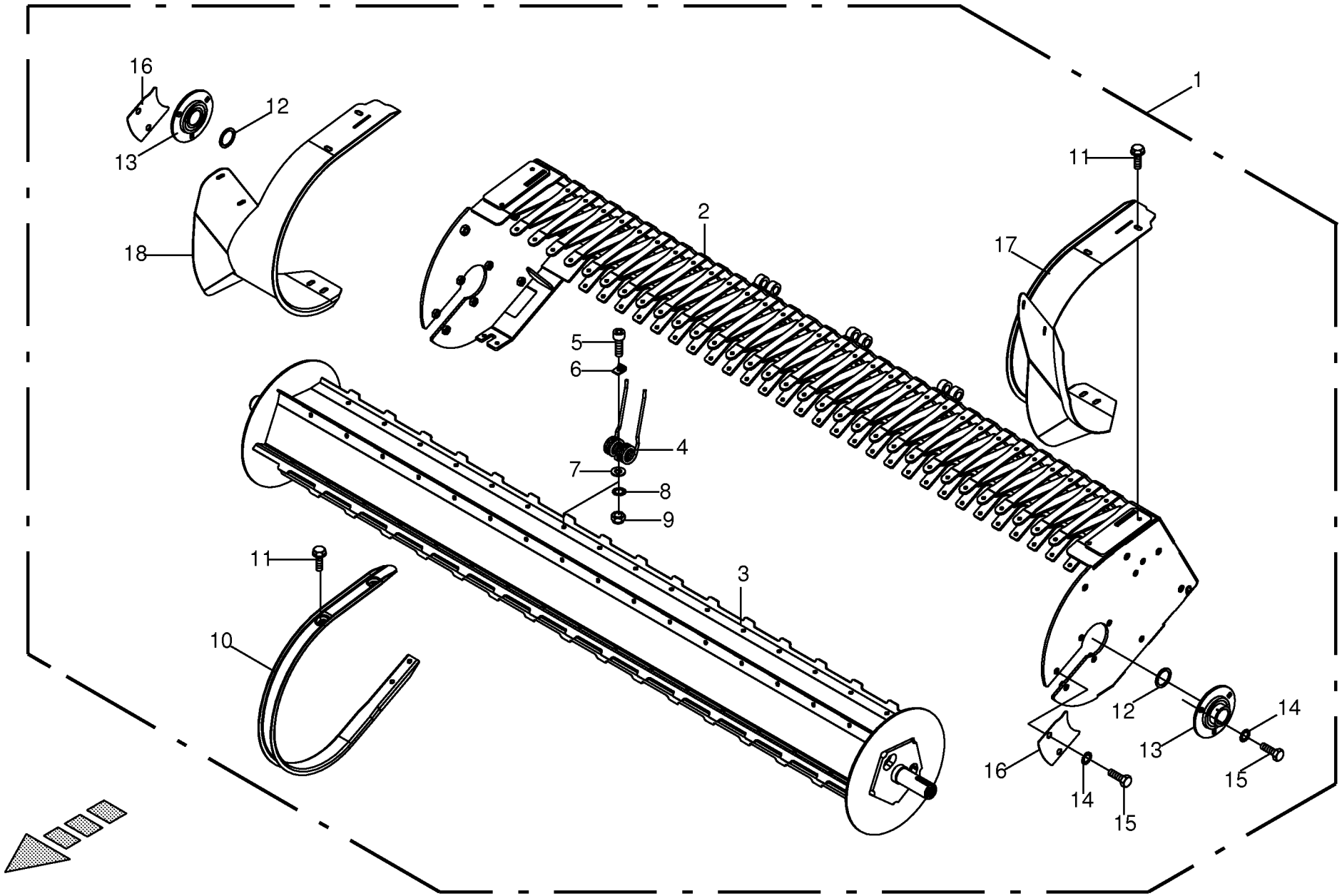

150 050 539 02 / 51.0

150 405 134 01

Pick-up -Active Pu -1910 **Pick-up** **Pick-up**					858001 - 883280	890 HS	1270 HS	1290 HS	890 HS - XC	1270 HS - XC	1290 HS - XC	**150 050 539 02** 150 405 134 1 **51.0**
Pos.	ID-Nr.	Benennung	Description	Description	Masch.-Nr-							Bemerkung/Remarks/Remarque
1	20 075 889 0	Pick-Up kpl. 1910/55 /5reihig	Pick-up cpl. 1910/55 /5 rows	Ramasseur cpl. 1910/55 / 5 rang.		x			x			
2	20 075 891 0	Pick-Up Rahmen	Pick-up frame	Cadre du ramasseur		x			x			
3	20 075 896 0	Rotor Pick-Up	Rotor pick-up	Rotor ramasseur		x			x			
4	27 005 012 0	Federzinken	Spring tine	Dent flexible		80			80			Rd. 5,5
5	00 903 078 1	Zylinderschraube	Allen screw	Vis tête cylindrique		x			x			M 8 X 30
6	27 000 505 0	Druckplatte	Pressure plate	Estampe		x			x			
7	00 910 603 0	Scheibe	Washer	Rondelle		x			x			8,4 X 24 X 2
8	00 909 908 1	Sperrkantscheibe	Detent edged washer	Disque à bord d'arrêt		x			x			SKM 8
9	00 908 706 0	Sicherungsmutter	Locknut	Écrou hex		x			x			M 8
10	27 002 456 0	Abstreifer	Stripper	Racleur		31			31			
11	90 000 358 0	6kt-Schraube	Hex head bolt	Boulon tête hex		x			x			M 8 X 20
12	00 911 136 1	Passscheibe	Shim ring	Cale		x			x			35 X 45 X 2,0
13	00 934 017 2	Flanschlager	Flange bearing	Palier a bride		x			x			
14	00 909 909 1	Sperrkantscheibe	Detent edged washer	Disque à bord d'arrêt		x			x			SKM 10
15	00 900 634 0	6kt-Schraube	Hex head bolt	Boulon tête hex		x			x			M 10 X 20
16	20 053 289 0	Abdeckblech	Cover plate	Tôle de recouvrement		x			x			
17	20 076 036 0	Abstreiferblech aussen, links	Scraper plate outside lh.	Tôle de racloir ext. ga.		x			x			
18	20 076 035 0	Abstreiferblech aussen, rechts	Scraper plate outside rh.	Tôle de racloir ext. dr.		x			x			

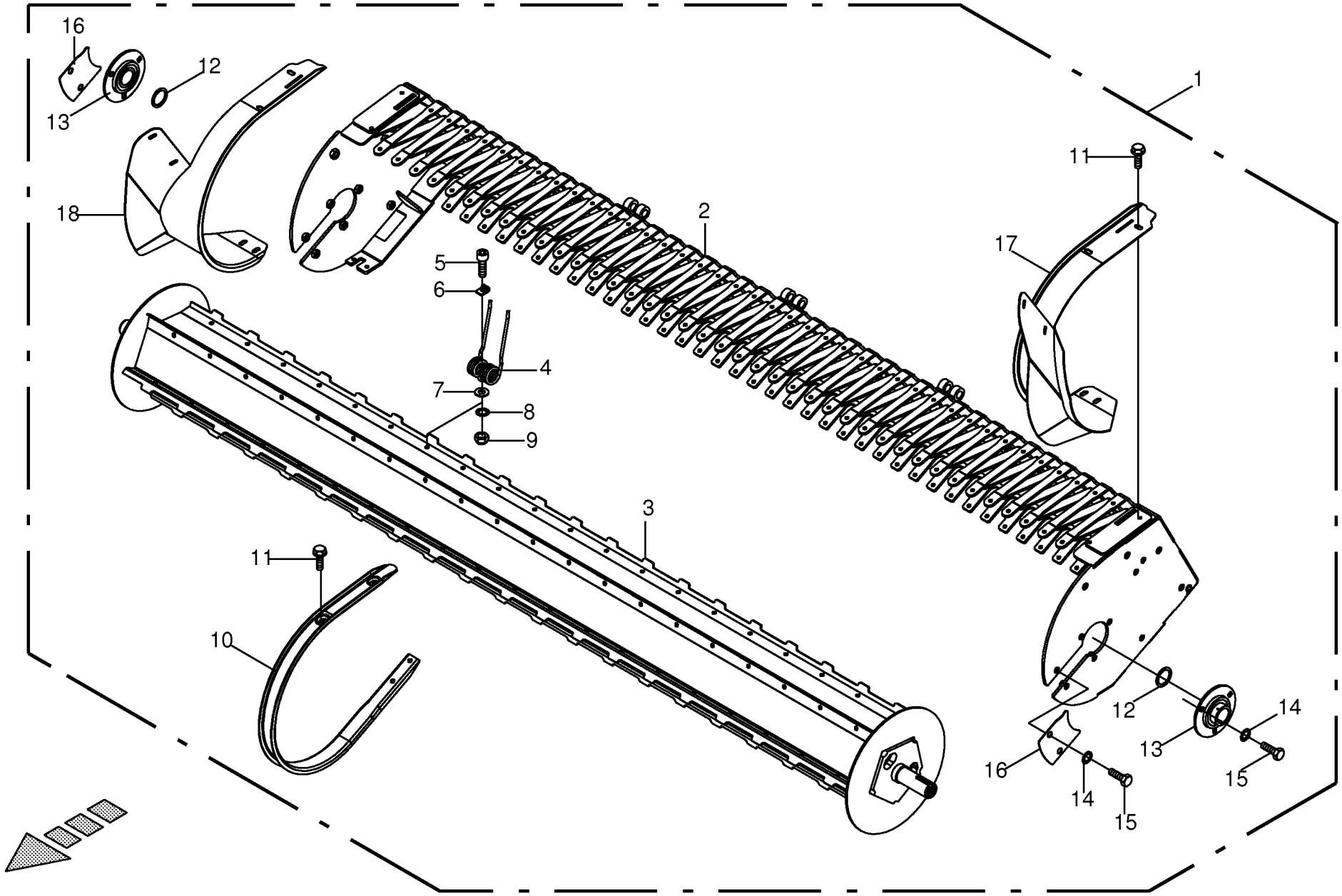

150 050 539 02 / 52.0

Pick-up -Active Pu -2310 **Pick-up** **Pick-up**					858001 - 883280	890 HS	1270 HS	1290 HS	890 HS - XC	1270 HS - XC	1290 HS - XC	**150 050 539 02** 150 392 297 1 **52.0**
Pos.	ID-Nr.	Benennung	Description	Description	Masch.-Nr-							Bemerkung/Remarks/Remarque
1	20 073 818 1	Pick-up	Pick-up	Pick-up		x	x	x	x	x	x	
2	20 073 841 0	Rahmen	Frame	Cadre		x	x	x	x	x	x	
3	20 073 101 0	Rotor	Rotor	Rotor		x	x	x	x	x	x	
4	27 005 012 0	Federzinken	Spring tine	Dent flexible		100	100	100	100	100	100	Rd. 5,5
5	00 903 078 1	Zylinderschraube	Allen screw	Vis tête cylindrique		x	x	x	x	x	x	M 8 X 30
6	27 000 505 0	Druckplatte	Pressure plate	Estampe		x	x	x	x	x	x	
7	00 910 603 0	Scheibe	Washer	Rondelle		x	x	x	x	x	x	8,4 X 24 X 2
8	00 909 908 1	Sperrkantscheibe	Detent edged washer	Disque à bord d'arrêt		x	x	x	x	x	x	SKM 8
9	00 908 706 0	Sicherungsmutter	Locknut	Écrou hex		x	x	x	x	x	x	M 8
10	27 002 456 0	Abstreifer	Stripper	Racleur		39	39	39	39	39	39	
11	90 000 358 0	6kt-Schraube	Hex head bolt	Boulon tête hex		x	x	x	x	x	x	M 8 X 20
12	00 911 136 1	Passscheibe	Shim ring	Cale		x	x	x	x	x	x	35 X 45 X 2,0
13	00 934 017 2	Flanschlager	Flange bearing	Palier a bride		x	x	x	x	x	x	
14	00 909 909 1	Sperrkantscheibe	Detent edged washer	Disque à bord d'arrêt		x	x	x	x	x	x	SKM 10
15	00 900 634 0	6kt-Schraube	Hex head bolt	Boulon tête hex		x	x	x	x	x	x	M 10 X 20
16	20 053 289 0	Abdeckblech	Cover plate	Tôle de recouvrement		x	x	x	x	x	x	
17	20 073 930 0	Abstreiferblech -links	Scraper plate -left	Tôle de racleur -gauche		x	x	x	x	x	x	
18	20 073 929 0	Abstreiferblech -rechts	Scraper plate -right	Tôle de racleur -droite		x	x	x	x	x	x	

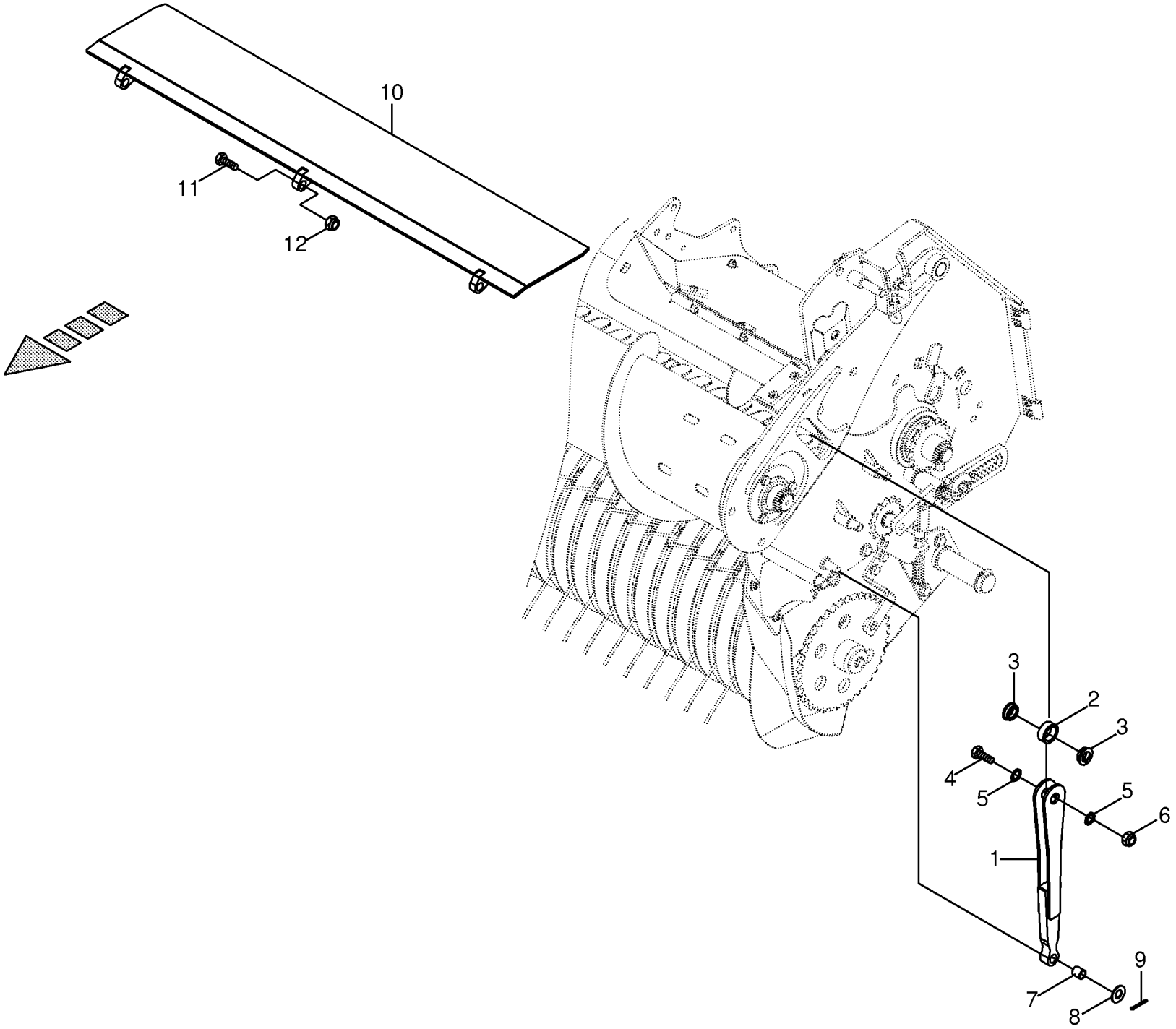

150 050 539 02 / 53.0

150 392 445 03

Stütze / Übergabeboden -Active Pu Support / Transfer base Support / Sol de transfert					858001 - 883280	890 HS	1270 HS	1290 HS	890 HS - XC	1270 HS - XC	1290 HS - XC	150 050 539 02 150 392 445 3 53.0
Pos.	ID-Nr.	Benennung	Description	Description	Masch.-Nr-							Bemerkung/Remarks/Remarque
1	20 075 554 0	Stütze	Support	Support		x	x	x	x	x	x	
2	20 075 562 0	Rolle	Roller	Galet		x	x	x	x	x	x	Rd. 40 X 15
3	20 071 195 0	Buchse	Bushing	Douille		x	x	x	x	x	x	Rd. 35 X 10
4	00 900 380 1	6kt-Schraube	Hex head bolt	Boulon tête hex		x	x	x	x	x	x	M 20 X 60
5	00 909 913 1	Sperrkantscheibe	Detent edged washer	Disque à bord d'arrêt		x	x	x	x	x	x	SKM 20
6	00 908 721 0	Sicherungsmutter	Locknut	Écrou hex		x	x	x	x	x	x	M 20
7	00 934 958 0	Lagerbuchse	Bearing bush	Coussinet		x	x	x	x	x	x	16 X 18 X 20
8	00 910 621 0	Scheibe	Washer	Rondelle		x	x	x	x	x	x	17,5 X 35 X 2
9	00 912 287 1	Splint	Cotter pin	Goupille fendue		x	x	x	x	x	x	5 X 32
10	20 076 157 0	Leitblech	Baffle	Déflecteur		x			x			
	20 075 938 0	Übergabeboden	Transfer base	Sol de transfert			x	x		x	x	
11	00 901 484 0	6kt-Schraube	Hex head bolt	Boulon tête hex		x	x	x	x	x	x	M 16 X 70
12	00 908 719 0	Sicherungsmutter	Locknut	Écrou hex		x	x	x	x	x	x	M 16

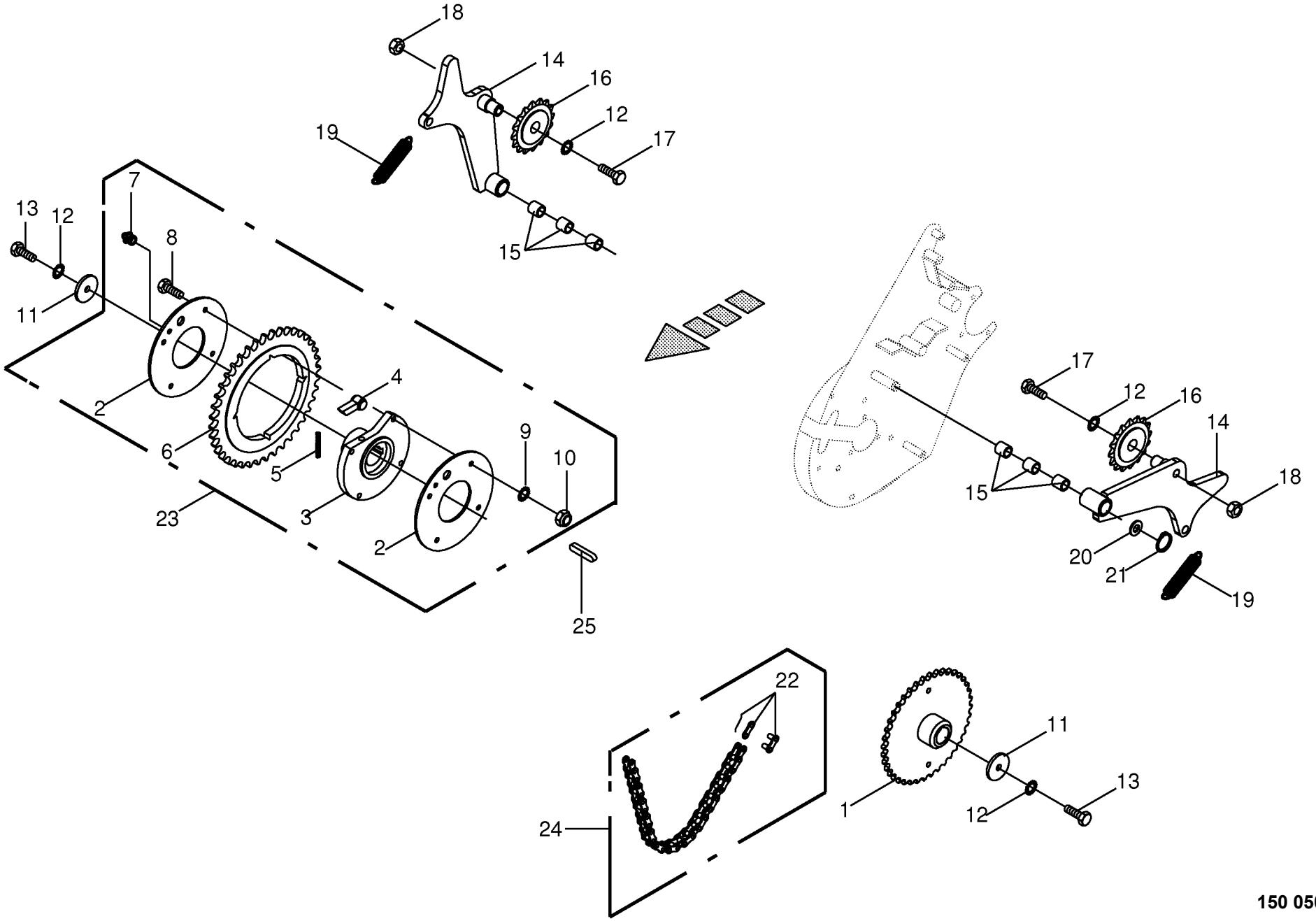

150 050 539 02 / 54.0

444 531 5

Pick-up Antrieb **Pick-up drive** **Entraînement du pick-up**					858001 - 883280	890 HS	1270 HS	1290 HS	890 HS - XC	1270 HS - XC	1290 HS - XC	**150 050 539 02** 444 531 5 **54.0**
Pos.	ID-Nr.	Benennung	Description	Description	Masch.-Nr-							Bemerkung/Remarks/Remarque
1	00 285 849 0	Kettenrad	Chain sprocket	Roue à chaînes		x	x	x	x	x	x	3/4" Z= 40
2	00 286 989 1	Ronde	Circular blank	Ronde		x	x	x	x	x	x	
3	00 286 985 3	Nabe	Hub	Moyeu		x	x	x	x	x	x	
4	00 286 990 1	Klinke	Ratchet	Béquille		x	x	x	x	x	x	
5	00 286 982 0	Druckfeder	Pressure spring	Ressort de pression		x	x	x	x	x	x	1 X 8 X 40,5
6	00 286 984 2	Kettenrad	Chain sprocket	Roue à chaînes		x	x	x	x	x	x	3/4" Z= 40
7	00 919 105 0	Kegelschmiernippel	Grease niple	Graisseur à cone		x	x	x	x	x	x	AM 8 X 1
8	00 900 201 0	6kt-Schraube	Hex head bolt	Boulon tête hex		x	x	x	x	x	x	M 8 X 35
9	00 909 908 1	Sperrkantscheibe	Detent edged washer	Disque à bord d'arrêt		x	x	x	x	x	x	SKM 8
10	00 908 706 0	Sicherungsmutter	Locknut	Écrou hex		x	x	x	x	x	x	M 8
11	00 910 639 1	Scheibe	Washer	Rondelle		x	x	x	x	x	x	11 X 48 X 5
12	00 909 909 1	Sperrkantscheibe	Detent edged washer	Disque à bord d'arrêt		x	x	x	x	x	x	SKM 10
13	00 900 634 0	6kt-Schraube	Hex head bolt	Boulon tête hex		x	x	x	x	x	x	M 10 X 20
14	00 284 174 1	Kettenspanner -inkl. Buchse	Chain tensioner -incl. bushing	Tenseur de chaîne -incl. douille		x	x	x	x	x	x	
15	00 934 900 0	Lagerbuchse	Bearing bush	Coussinet		x	x	x	x	x	x	16 X 18 X 12
16	00 922 313 1	Kettenrad	Chain sprocket	Roue à chaînes		x	x	x	x	x	x	3/4" Z= 13
17	00 901 433 0	6kt-Schraube	Hex head bolt	Boulon tête hex		x	x	x	x	x	x	M 10 X 50
18	00 908 212 0	6kt-Mutter	Hex nut	Écrou hex		x	x	x	x	x	x	M 10
19	00 282 361 1	Zugfeder	Tension spring	Ressort de traction		x	x	x	x	x	x	2,8 X 17,2 X 91
20	00 910 714 0	Stützscheibe	Supporting disc	Rondelle diélectrique		x	x	x	x	x	x	16 X 22 X 1,5
21	00 911 514 1	Sicherungsring	Circlip	Circlip		x	x	x	x	x	x	A 16 X 1,0
22	27 002 275 0	Steckglied	Split link	Maille brisée		x	x	x	x	x	x	3/4"
	27 002 276 0	Gekröpftes Glied	Cranked chain link	Maillon coudé		x	x	x	x	x	x	3/4"
23	00 286 973 1	Freilaufkettenrad	Free-wheel chain wheel	Roue libre pour roue a chaine		x	x	x	x	x	x	Z= 40
24	27 002 274 0	Rollenkette	Roller chain	Chain à rouleaux		2	2	2	2	2	2	3/4" X 77 Ro.
25	00 915 122 0	Passfeder	Fit-in key	Clavette		x	x	x	x	x	x	A 10 X 8 X 40

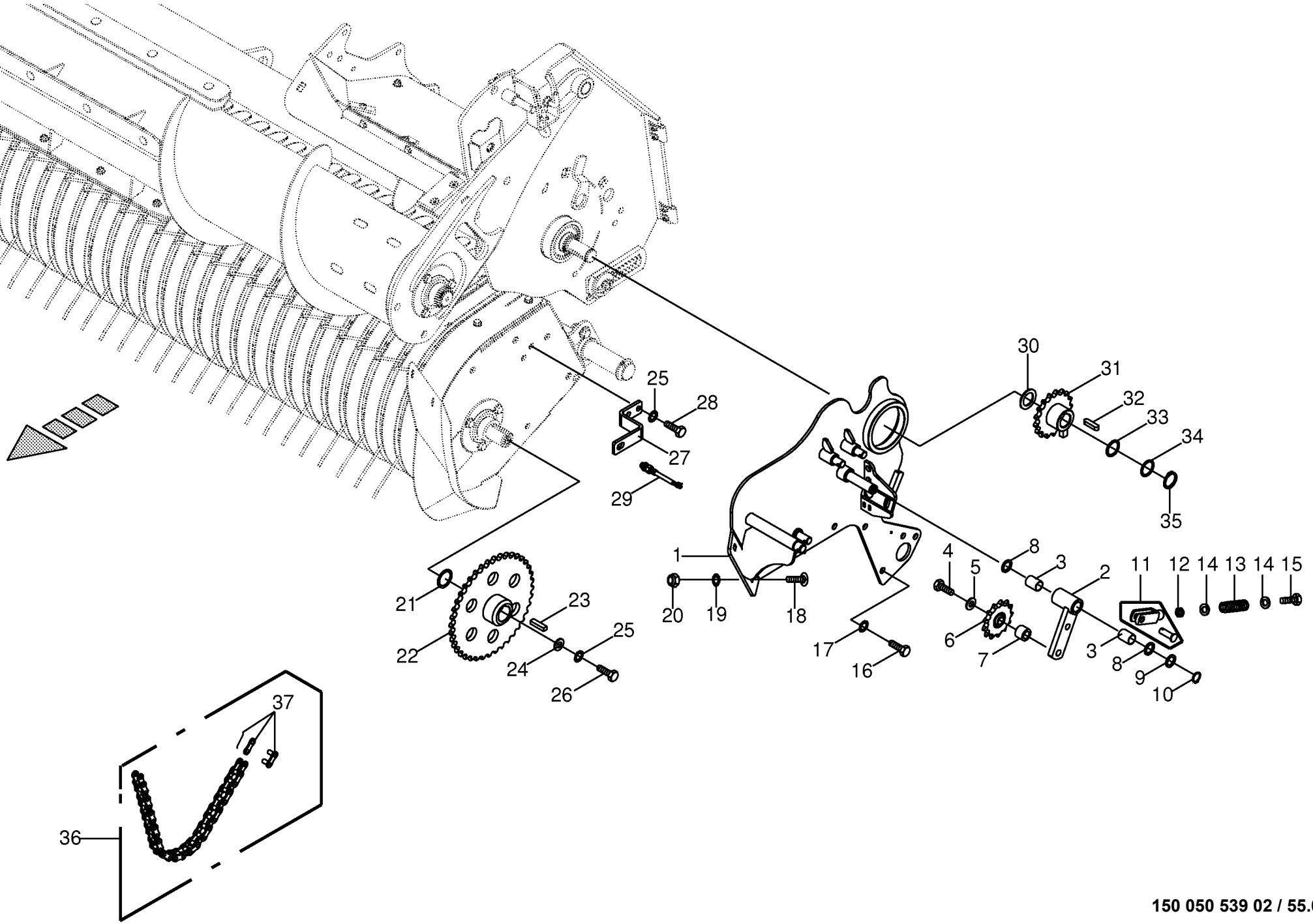

150 050 539 02 / 55.0

150 392 322 03

Kettenantrieb links -Active Pu -kpl. **Chain drive lh side** **Entraînement par chaîne côte gauche**					858001 - 883280	890 HS	1270 HS	1290 HS	890 HS - XC	1270 HS - XC	1290 HS - XC	**150 050 539 02** 150 392 322 3 **55.0**
Pos.	ID-Nr.	Benennung	Description	Description	Masch.-Nr-							Bemerkung/Remarks/Remarque
1	20 075 967 1	Antriebskonsole links	Drive console lh.	Console d'entraînement ga.		x	x	x	x	x	x	
2	00 273 856 0	Spannarm -inkl. Buchse	Tension arm -incl. bushing	Levier tendeur -incl. douille		x	x	x	x	x	x	
3	00 934 910 0	Lagerbuchse	Bearing bush	Coussinet		x	x	x	x	x	x	20 X 23 X 30
4	00 901 132 1	6kt-Schraube	Hex head bolt	Boulon tête hex		x	x	x	x	x	x	M 16 X 55
5	00 910 303 1	Scheibe	Washer	Rondelle		x	x	x	x	x	x	17 X 30 X 3
6	00 922 313 1	Kettenrad	Chain sprocket	Roue à chaînes		x	x	x	x	x	x	3/4" Z= 13
7	20 052 212 0	Hülse	Bushing	Douille		x	x	x	x	x	x	16,9 X 26,9 X 20,5
8	00 910 718 1	Stützscheibe	Supporting disc	Rondelle diélectrique		x	x	x	x	x	x	S 20 X 28 X 2,0
9	00 910 808 1	Passscheibe	Shim ring	Cale		x	x	x	x	x	x	20 X 28 X 0,3
10	00 911 522 1	Sicherungsring	Circlip	Circlip		x	x	x	x	x	x	20 X 1,2
11	90 002 066 0	Gabelkopf	Clevis	Tête de fourche		x	x	x	x	x	x	G 12 X 48
12	00 908 515 1	6kt-Mutter -niedrige Form	Hex nut -low form	Écrou hex -forme basse		x	x	x	x	x	x	M 12
13	00 240 614 2	Druckfeder	Pressure spring	Ressort de pression		x	x	x	x	x	x	4 X 18 X 70
14	00 910 506 1	Scheibe	Washer	Rondelle		x	x	x	x	x	x	13 X 24 X 2,5
15	00 900 310 1	6kt-Schraube	Hex head bolt	Boulon tête hex		x	x	x	x	x	x	M 12 X 110
16	00 900 655 0	6kt-Schraube	Hex head bolt	Boulon tête hex		x	x	x	x	x	x	M 12 X 25
17	00 909 910 1	Sperrkantscheibe	Detent edged washer	Disque à bord d'arrêt		x	x	x	x	x	x	SKM 12
18	00 904 731 2	Flachrundschraube	Coach bolt	Vis a tête bombée		x	x	x	x	x	x	M 8 X 20
19	00 909 908 1	Sperrkantscheibe	Detent edged washer	Disque à bord d'arrêt		x	x	x	x	x	x	SKM 8
20	00 908 706 0	Sicherungsmutter	Locknut	Écrou hex		x	x	x	x	x	x	M 8
21	00 911 136 1	Passscheibe	Shim ring	Cale		x	x	x	x	x	x	35 X 45 X 2,0
	00 910 727 1	Stützscheibe	Supporting disc	Rondelle diélectrique		x	x	x	x	x	x	S 35 X 45 X 2,5
22	20 074 202 0	Kettenrad	Chain sprocket	Roue à chaînes		x	x	x	x	x	x	3/4" Z= 40
23	00 915 123 0	Passfeder	Fit-in key	Clavette		x	x	x	x	x	x	B 10 X 8 X 40
24	00 910 639 1	Scheibe	Washer	Rondelle		x	x	x	x	x	x	11 X 48 X 5
25	00 909 909 1	Sperrkantscheibe	Detent edged washer	Disque à bord d'arrêt		x	x	x	x	x	x	SKM 10
26	00 900 636 0	6kt-Schraube	Hex head bolt	Boulon tête hex		x	x	x	x	x	x	M 10 X 25
27	20 074 253 0	Sensorhalter	Sensor support	Support de capteur		x	x	x	x	x	x	
28	00 900 634 0	6kt-Schraube	Hex head bolt	Boulon tête hex		x	x	x	x	x	x	M 10 X 20
29	00 302 409 2	Ind. Näherungsschalter Namur M12	Namur sensor Namur M12	Capt. Namur		x	x	x	x	x	x	
30	00 910 515 2	Scheibe	Washer	Rondelle		x	x	x	x	x	x	31 X 56 X 4
31	00 288 786 2	Kettenrad	Chain sprocket	Roue à chaînes		x	x	x	x	x	x	3/4" Z= 17
32	00 915 122 0	Passfeder	Fit-in key	Clavette		x	x	x	x	x	x	A 10 X 8 X 40
33	00 910 702 1	Stützscheibe	Supporting disc	Rondelle diélectrique		x	x	x	x	x	x	S 30 X 42 X 2,5
34	00 910 864 1	Passscheibe	Shim ring	Cale		x	x	x	x	x	x	30 X 42 X 1,0
	00 910 865 1	Passscheibe	Shim ring	Cale		x	x	x	x	x	x	30 X 42 X 2,0
35	00 911 504 0	Sicherungsring	Circlip	Circlip		x	x	x	x	x	x	A 30 X 2,0

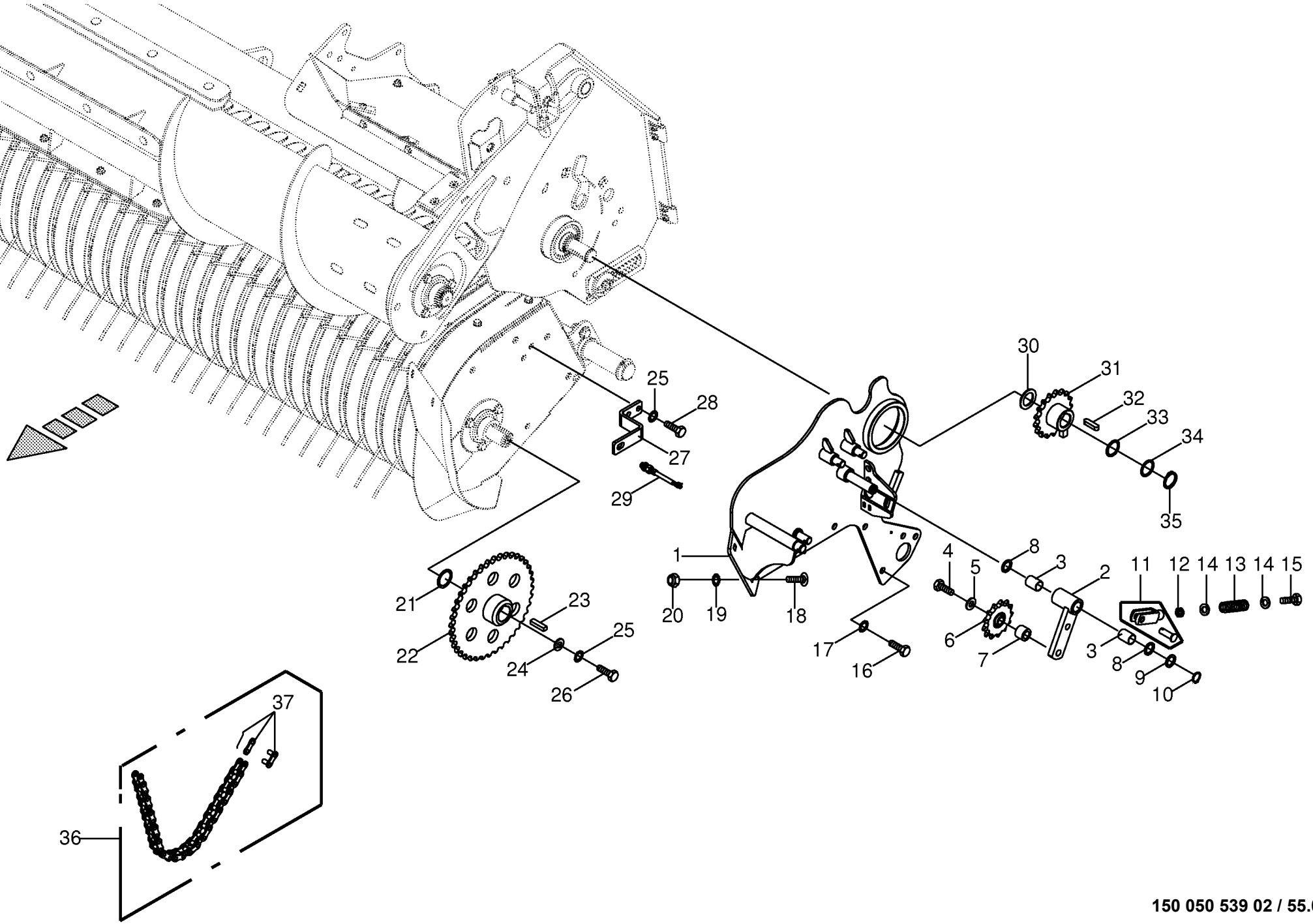

150 050 539 02 / 55.0

150 392 322 03

Kettenantrieb links -Active Pu -kpl. **Chain drive lh side** **Entraînement par chaîne côte gauche**					858001 - 883280	890 HS	1270 HS	1290 HS	890 HS - XC	1270 HS - XC	1290 HS - XC	**150 050 539 02** 150 392 322 3 **55.0**
Pos.	ID-Nr.	Benennung	Description	Description	Masch.-Nr-							Bemerkung/Remarks/Remarque
36	27 002 274 0	Rollenkette	Roller chain	Chain à rouleaux		x	x	x	x	x	x	3/4" X 77 Ro.
37	27 002 275 0	Steckglied	Split link	Maille brisée		x	x	x	x	x	x	3/4"
	27 002 276 0	Gekröpftes Glied	Cranked chain link	Maillon coudé		x	x	x	x	x	x	3/4"

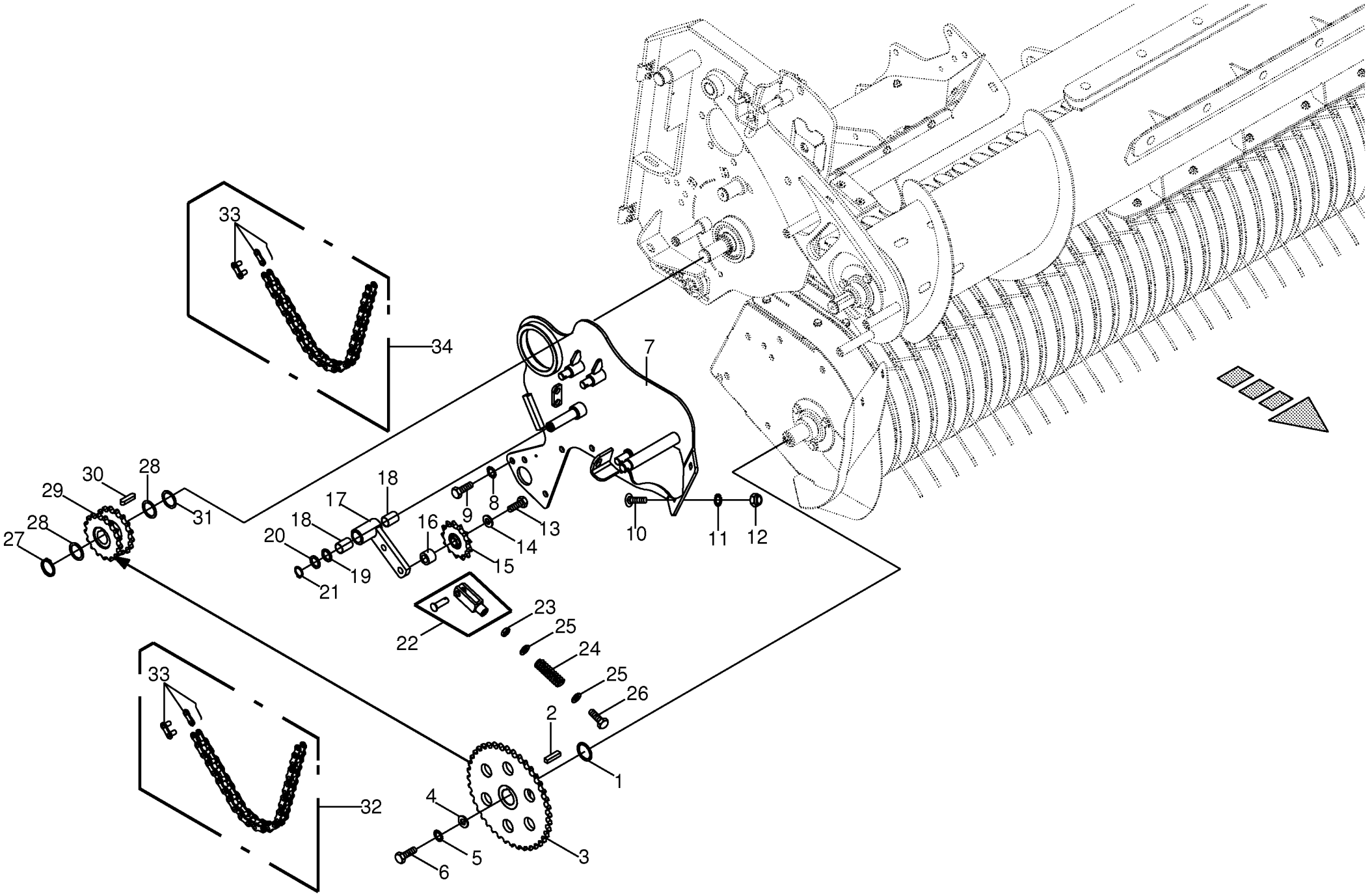

150 050 539 02 / 56.0

150 392 395 03

Pick-up Antrieb rechts -Active Pu **Pick-up drive R.H.** **Entraînement du pick-up droite**					858001 - 883280	890 HS	1270 HS	1290 HS	890 HS - XC	1270 HS - XC	1290 HS - XC	**150 050 539 02** 150 392 395 3 **56.0**
Pos.	ID-Nr.	Benennung	Description	Description	Masch.-Nr-							Bemerkung/Remarks/Remarque
1	00 911 136 1	Passscheibe	Shim ring	Cale		x	x	x	x	x	x	35 X 45 X 2,0
	00 910 727 1	Stützscheibe	Supporting disc	Rondelle diélectrique		x	x	x	x	x	x	S 35 X 45 X 2,5
2	00 915 123 0	Passfeder	Fit-in key	Clavette		x	x	x	x	x	x	B 10 X 8 X 40
3	20 074 202 0	Kettenrad	Chain sprocket	Roue à chaînes		x	x	x	x	x	x	3/4" Z= 40
4	00 910 639 1	Scheibe	Washer	Rondelle		x	x	x	x	x	x	11 X 48 X 5
5	00 909 909 1	Sperrkantscheibe	Detent edged washer	Disque à bord d'arrêt		x	x	x	x	x	x	SKM 10
6	00 900 636 0	6kt-Schraube	Hex head bolt	Boulon tête hex		x	x	x	x	x	x	M 10 X 25
7	20 075 919 1	Antriebskonsole rechts	Drive console rh.	Console d'entraînement dr.		x	x	x	x	x	x	
8	00 909 910 1	Sperrkantscheibe	Detent edged washer	Disque à bord d'arrêt		x	x	x	x	x	x	SKM 12
9	00 900 655 0	6kt-Schraube	Hex head bolt	Boulon tête hex		x	x	x	x	x	x	M 12 X 25
10	00 904 731 2	Flachrundschraube	Coach bolt	Vis a tête bombée		x	x	x	x	x	x	M 8 X 20
11	00 909 908 1	Sperrkantscheibe	Detent edged washer	Disque à bord d'arrêt		x	x	x	x	x	x	SKM 8
12	00 908 706 0	Sicherungsmutter	Locknut	Écrou hex		x	x	x	x	x	x	M 8
13	00 901 132 1	6kt-Schraube	Hex head bolt	Boulon tête hex		x	x	x	x	x	x	M 16 X 55
14	00 910 303 1	Scheibe	Washer	Rondelle		x	x	x	x	x	x	17 X 30 X 3
15	00 922 313 1	Kettenrad	Chain sprocket	Roue à chaînes		x	x	x	x	x	x	3/4" Z= 13
16	20 052 212 0	Hülse	Bushing	Douille		x	x	x	x	x	x	16,9 X 26,9 X 20,5
17	00 273 856 0	Spannarm -inkl. Buchse	Tension arm -incl. bushing	Levier tendeur -incl. douille		x	x	x	x	x	x	
18	00 934 910 0	Lagerbuchse	Bearing bush	Coussinet		x	x	x	x	x	x	20 X 23 X 30
19	00 910 718 1	Stützscheibe	Supporting disc	Rondelle diélectrique		x	x	x	x	x	x	S 20 X 28 X 2,0
20	00 910 808 1	Passscheibe	Shim ring	Cale		x	x	x	x	x	x	20 X 28 X 0,3
21	00 911 522 1	Sicherungsring	Circlip	Circlip		x	x	x	x	x	x	20 X 1,2
22	90 002 066 0	Gabelkopf	Clevis	Tête de fourche		x	x	x	x	x	x	G 12 X 48
23	00 908 515 1	6kt-Mutter -niedrige Form	Hex nut -low form	Écrou hex -forme basse		x	x	x	x	x	x	M 12
24	00 240 614 2	Druckfeder	Pressure spring	Ressort de pression		x	x	x	x	x	x	4 X 18 X 70
25	00 910 506 1	Scheibe	Washer	Rondelle		x	x	x	x	x	x	13 X 24 X 2,5
26	00 900 310 1	6kt-Schraube	Hex head bolt	Boulon tête hex		x	x	x	x	x	x	M 12 X 110
27	00 911 535 1	Sicherungsring	Circlip	Circlip		x	x	x	x	x	x	A 30 X 1,5
28	00 910 863 0	Passscheibe	Shim ring	Cale		x	x	x	x	x	x	30 X 42 X 0,5
	00 910 864 1	Passscheibe	Shim ring	Cale		x	x	x	x	x	x	30 X 42 X 1,0
29	00 285 790 2	Doppelkettenrad	Double chain wheel	Roue à chaîne double		x	x	x	x	x	x	3/4" Z= 17
30	00 915 122 0	Passfeder	Fit-in key	Clavette		x	x	x	x	x	x	A 10 X 8 X 40
31	00 910 702 1	Stützscheibe	Supporting disc	Rondelle diélectrique		x	x	x	x	x	x	S 30 X 42 X 2,5
32	27 002 274 0	Rollenkette	Roller chain	Chain à rouleaux		x	x	x	x	x	x	3/4" X 77 Ro.
33	27 002 275 0	Steckglied	Split link	Maille brisée		x	x	x	x	x	x	3/4"
	27 002 276 0	Gekröpftes Glied	Cranked chain link	Maillon coudé		x	x	x	x	x	x	3/4"
34	27 002 530 0	Rollenkette	Roller chain	Chain à rouleaux		x	x	x	x	x	x	3/4" X 49 Ro.

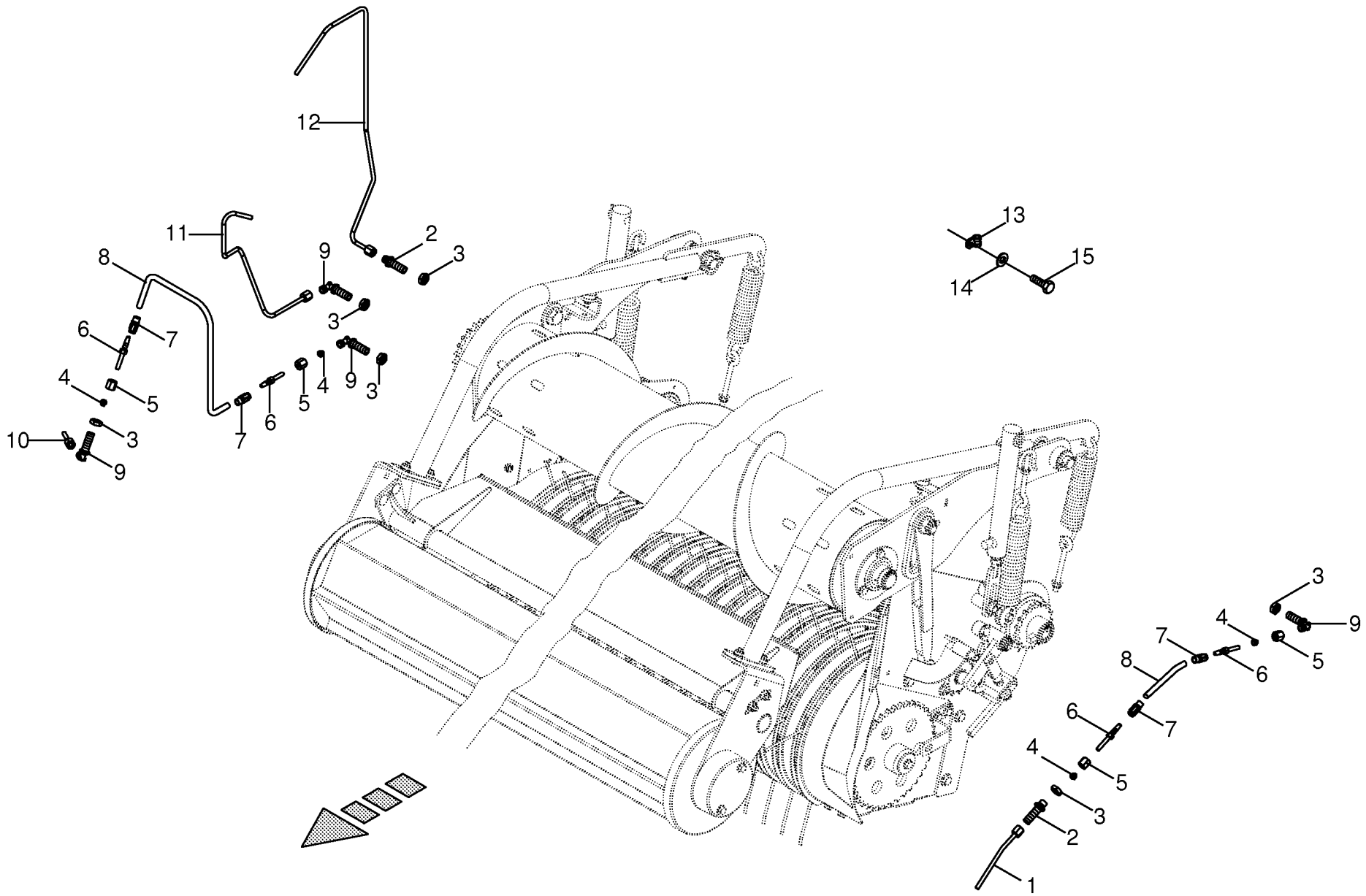

150 050 539 02 / 57.0

150 392 661 01

Schmierleitung -Active Pu **Lubrication line** **Tuyau de lubrification**					858001 - 883280	890 HS	1270 HS	1290 HS	890 HS - XC	1270 HS - XC	1290 HS - XC	**150 050 539 02** 150 392 661 1 **57.0**
Pos.	ID-Nr.	Benennung	Description	Description	Masch.-Nr-							Bemerkung/Remarks/Remarque
1	20 075 931 1	Hyd.-Leitung 6 x 1 x 209 1 Bogen	Hydraulic Ligne 6 x 1 x 209 1 Bogen	Ligne de hydr.6 x 1 x 209 1 Bogen		x	x	x	x	x	x	
2	90 000 075 0	Gerade-Schottstutzen	Straight 2-way connector	Coupleur droit deux raccords		x	x	x	x	x	x	L 6
3	00 908 515 1	6kt-Mutter -niedrige Form	Hex nut -low form	Écrou hex -forme basse		x	x	x	x	x	x	M 12
4	00 921 045 1	Schneidring	Cutting ring	Baque coupante		x	x	x	x	x	x	L 6
5	00 921 039 1	Überwurfmutter	Nozzle disc cap	Écrou de buse-pastille		x	x	x	x	x	x	L 6
6	00 940 328 0	Rohrstutzen	Pipe socket	Embout de tube		x	x	x	x	x	x	M 7 X 0,75 / 30 mm
7	00 940 327 0	Schraubhülse	Screwcore	Mandrin de bouchon		x	x	x	x	x	x	M 7 X 0,75
8	00 940 329 0	Hochdruckschlauch mit Fett gefüllt -Id.-Nr.= 1m	High pressure hose filled with grease -Id.-no.= 1m	Flexible farci avec graisse - Id.-no.= 1m		x	x	x	x	x	x	8,3 X 2,1
9	00 921 096 1	Winkel-Schottstutzen -inkl. Gegenmutter	Angle bulkhead union -inkl. Gegenmutter	Raccord de cloison angulaire - incl. contre-ecrou		x	x	x	x	x	x	L 6
10	20 075 290 0	Hydraulikleitung -inkl. Überwurfmutter, Schneidring	Hydraulic line -incl. nozzle disc cap, cutting ring	Ligne hydraulique -incl. écrou de buse-pastille, baque coupante		x	x	x	x	x	x	6 X 1
11	20 075 928 1	Hyd.-Leitung 6 x 1 x 440 4 Bögen	Hydraulic Ligne 6 x 1 x 440 4 Bögen	Ligne de hydr.6 x 1 x 440 4 Bögen		x	x	x	x	x	x	
12	20 075 929 1	Hyd.-Leitung 6 x 1 x 444 4 Bögen	Hydraulic Ligne6 x 1 x 594 5 Bögen	Ligne de hydr.6 x 1 x 594 5 Bögen		x	x	x	x	x	x	
13	00 924 017 0	Rohrschelle mit Gummiprofil	Tube clip w. rubber	Bride		x	x	x	x	x	x	Rd. 6
14	00 910 500 1	Scheibe	Washer	Rondelle		x	x	x	x	x	x	5,3 X 10 X 1
15	00 900 211 0	6kt-Schraube	Hex head bolt	Boulon tête hex		x	x	x	x	x	x	M 5 X 10

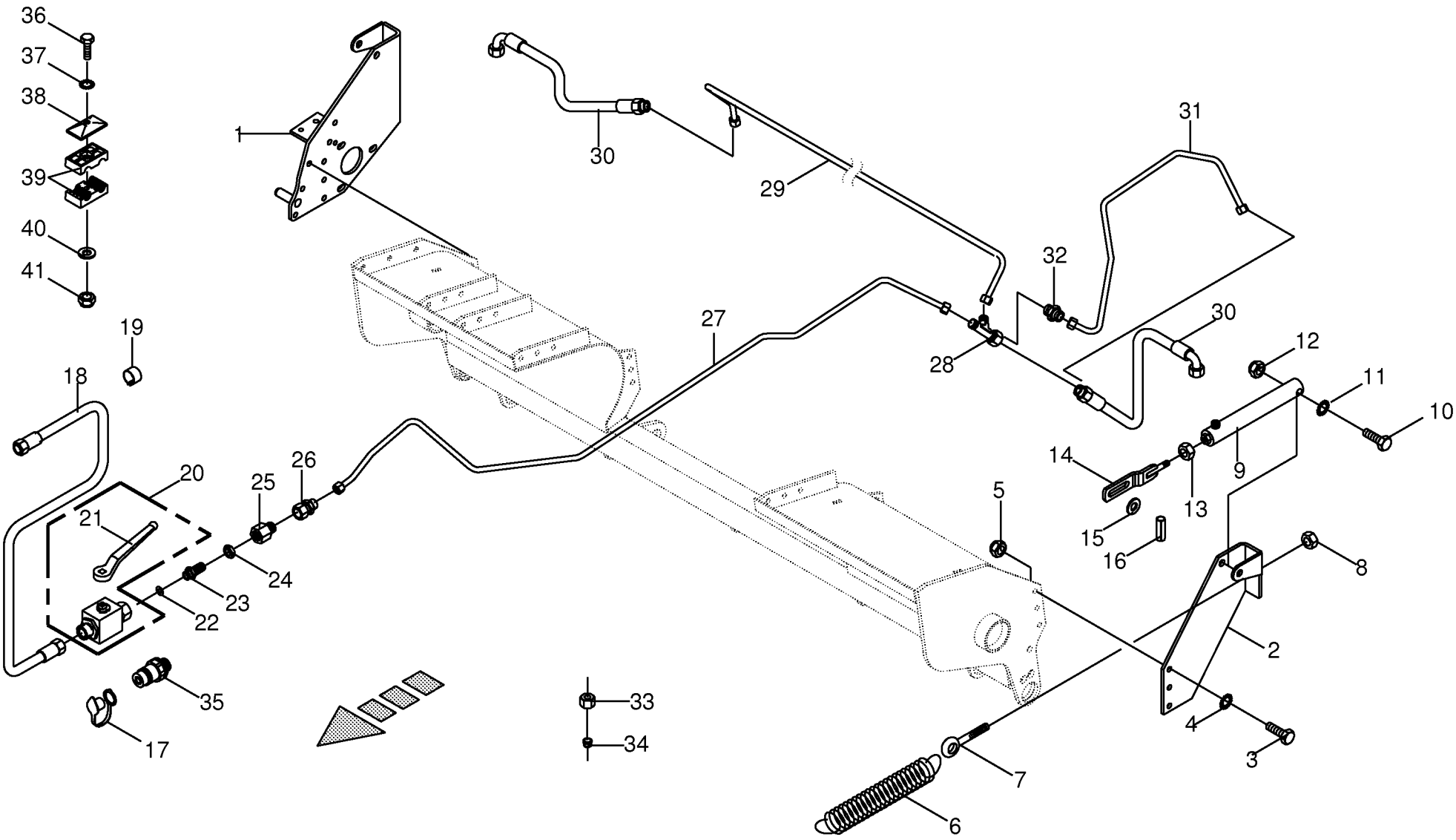

150 050 539 02 / 58.0

150 385 117 02

Pick-up Aushebung **Pick-up lift** **Relevage de pick-up**					858001 - 883280	890 HS	1270 HS	1290 HS	890 HS - XC	1270 HS - XC	1290 HS - XC	**150 050 539 02** 150 385 117 2 **58.0**
Pos.	ID-Nr.	Benennung	Description	Description	Masch.-Nr-							Bemerkung/Remarks/Remarque
1	00 286 524 0	Halter -rechts	Support -right	Cadre support -droite		x	x	x	x	x	x	
2	00 286 525 0	Halter -links	Support -left	Cadre support -gauche		x	x	x	x	x	x	
3	00 900 657 0	6kt-Schraube	Hex head bolt	Boulon tête hex		x	x	x	x	x	x	M 12 X 35
4	00 909 910 1	Sperrkantscheibe	Detent edged washer	Disque à bord d'arrêt		x	x	x	x	x	x	SKM 12
5	00 908 701 0	Sicherungsmutter	Locknut	Écrou hex		x	x	x	x	x	x	M 12
6	00 341 068 4	Zugfeder	Tension spring	Ressort de traction		x	x	x	x	x	x	7 X 43 X 450
7	00 905 338 0	Ösenschraube	Eye screw	Vis à oeillet		x	x	x	x	x	x	M 10 X 110
8	00 908 212 0	6kt-Mutter	Hex nut	Écrou hex		x	x	x	x	x	x	M 10
9	27 005 958 0	Hydraulikzylinder	Hydraulic cylinder	Vérin hydraulique		x	x	x	x	x	x	Zz 20/32 X 185/298
	27 005 959 0	Dichtungssatz	Sealing set	Jeu de joints		x	x	x	x	x	x	Zz 20/32
	27 005 958 1	Hyd-Zylinder ZZ 20/32x185/298	Hydraulic cylinder ZZ 20/ 32x185/298	Vérin hydraulique ZZ 20/ 32x185/298		x	x	x	x	x	x	
	00 921 423 1	Dichtungssatz	Sealing set	Jeu de joints		x	x	x	x	x	x	Zz 20/32
10	00 901 486 1	6kt-Schraube	Hex head bolt	Boulon tête hex		x	x	x	x	x	x	M 16 X 85
11	00 909 912 1	Sperrkantscheibe	Detent edged washer	Disque à bord d'arrêt		x	x	x	x	x	x	SKM 16
12	00 908 719 0	Sicherungsmutter	Locknut	Écrou hex		x	x	x	x	x	x	M 16
13	00 908 215 0	6kt-Mutter	Hex nut	Écrou hex		x	x	x	x	x	x	M 12
14	00 286 523 1	Zuglasche	Tension plate	Support de bride		x	x	x	x	x	x	
15	00 910 303 1	Scheibe	Washer	Rondelle		x	x	x	x	x	x	17 X 30 X 3
16	00 912 584 2	Spannstift	Roll pin	Goupille de serrage		x	x	x	x	x	x	4 X 30
17	00 921 171 1	Staubmuffe -rot	Dust cap -red	Manchon anti-poussiere -rouge		x	x	x	x	x	x	
18	00 921 019 1	Hochdruckschlauchleitung	High pressure hose line	Conduite de tuyau haute pression		x	x	x	x	x	x	Lg.= 2200
19	27 002 542 0	Schlauchmarkierung "2" - rot	Hose marking "2" - red	Inscription de tuyan "2" - rouge		x	x	x	x	x	x	17 - 24
20	00 919 603 0	Kugelhahn	Ball cock	Robinet a bille		x	x	x	x	x	x	M 18 X 1,5 250 Bar
21	00 919 664 0	Handhebel -inkl. Schraube, Scheibe	Hand lever -incl. screw, washer	Levier à main -incl. boulon, rondelle		x	x	x	x	x	x	
22	00 331 742 0	Drosselscheibe	Throttling disc	Disque d'etranglement		x	x	x	x	x	x	2,5 X 12 X 1
23	00 921 087 1	Gerade-Schottstutzen	Straight 2-way connector	Coupleur droit deux raccords		x	x	x	x	x	x	M 18 X 1,5
24	00 908 524 2	6kt-Mutter -niedrige Form	Hex nut -low form	Écrou hex -forme basse		x	x	x	x	x	x	M 18 X 1,5
25	00 276 337 1	Drosselgehäuse	Ahrottle housing	Boîtier d' étranglement		x	x	x	x	x	x	M 18 X 1,5 / M 18 X 1,5
26	00 921 093 1	Einschraubstutzen	Male connector	Raccord filet		x	x	x	x	x	x	M 18 X 1,5
27	20 077 256 0	Hyd.-Leitung 12 x 1,5 x 1563 9	Hydraulic Ligne12 x 1,5 x 1563 9	Ligne de hydr. 12 x 1,5 x 1563 9		x			x			
		Bögen	Bögen	Bögen								
	20 077 352 0	Hyd.-Leitung 12 x 1,5 x 1611 10	Hydraulic Ligne12 x 1,5 x 1611 10	Ligne de hydr.12 x 1,5 x 1611 10			x	x		x	x	
		Bögen	Bögen	Bögen								
28	00 921 079 1	L-Stutzen	Adjustable L connection	Raccord L réglable		x	x	x	x	x	x	L 12
29	20 073 084 0	Hydraulikleitung -inkl. Überwurfmutter, Schneidring	Hydraulic line -incl. nozzle disc cap, cutting ring	Ligne hydraulique -incl. écrou de buse-pastille, baque coupante		x						12 X 1,5

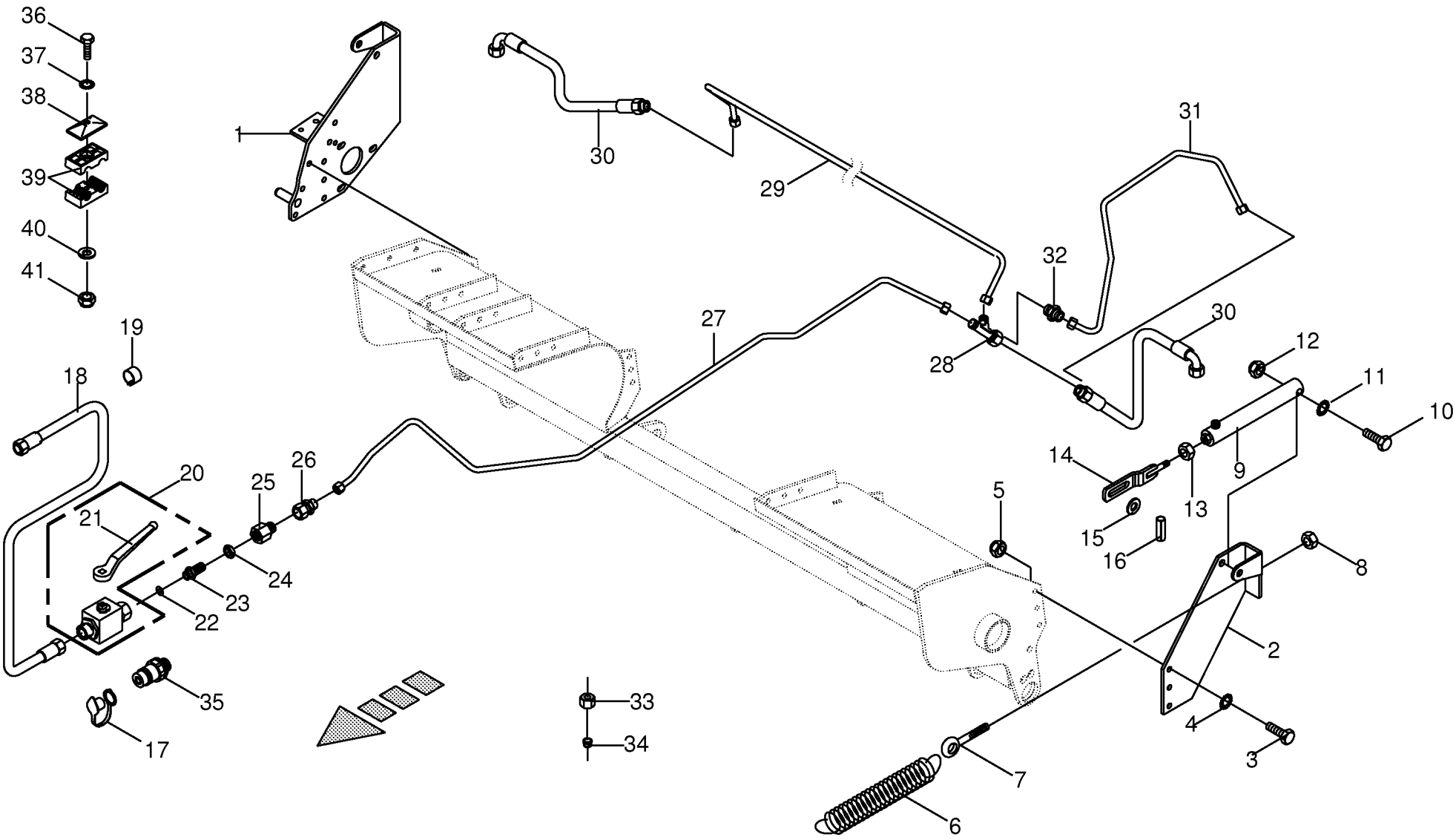

150 050 539 02 / 58.0

150 385 117 02

Pick-up Aushebung **Pick-up lift** **Relevage de pick-up**					858001 - 883280	890 HS	1270 HS	1290 HS	890 HS - XC	1270 HS - XC	1290 HS - XC	**150 050 539 02** 150 385 117 2 **58.0**
Pos.	ID-Nr.	Benennung	Description	Description	Masch.-Nr-							Bemerkung/Remarks/Remarque
	20 073 083 0	Hydraulikleitung -inkl. Überwurfmutter, Schneidring	Hydraulic line -incl. nozzle disc cap, cutting ring	Ligne hydraulique -incl. écrou de buse-pastille, baque coupante					x			12 X 1,5
	20 079 174 0	Hyd.-Leitung 12 x 1,5 x 2382 8 Bögen	Hydr. Ligne12 x 1,5 x 2309 8 Bögen	ligne de hydr. 12 x 1,5 x 2309			x	x				
	20 079 173 0	Hyd.-Leitung 12 x 1,5 x 1458 2 Bögen	Hydr. Ligne 12 x 1,5 x 1540 3 Bögen	ligne de hydr. 12 x 1,5 x 1540						x	x	
30	00 921 003 1	Hochdruckschlauchleitung	High pressure hose line	Conduite de tuyau haute pression		x	x	x	x	x	x	Lg.= 620
31	00 286 883 1	Hydraulikleitung -inkl. Überwurfmutter, Schneidring	Hydraulic line -incl. nozzle disc cap, cutting ring	Ligne hydraulique -incl. écrou de buse-pastille, baque coupante					x	x	x	12 X 1,5
32	00 920 901 1	Einschraubstutzen	Male connector	Raccord filet		x			x	x	x	M 18 X 1,5
33	00 921 206 0	Überwurfmutter	Nozzle disc cap	Écrou de buse-pastille		x	x	x	x	x	x	AL 12
34	00 921 046 1	Schneidring	Cutting ring	Baque coupante		x	x	x	x	x	x	L 12
35	00 921 145 0	Kupplungsstecker	Connector plug	Fiche de jonction		x	x	x	x	x	x	M 18 X 1,5
36	00 901 423 0	6kt-Schraube	Hex head bolt	Boulon tête hex		x	x	x	x	x	x	M 8 X 50
	00 901 048 1	6kt-Schraube	Hex head bolt	Boulon tête hex		x	x	x	x	x	x	M 8 X 65
37	00 909 908 1	Sperrkantscheibe	Detent edged washer	Disque à bord d'arrêt		x	x	x	x	x	x	SKM 8
38	00 925 134 0	Deckplatte	Cover plate	Plaque de recouvrement		x	x	x	x	x	x	
39	00 925 105 0	Rohrschelle -2 Hälften	Tube clamp -2 halves	Bride -2 moitiés		x	x	x	x	x	x	Bo.= 12/12
40	00 910 603 0	Scheibe	Washer	Rondelle		x	x	x	x	x	x	8,4 X 24 X 2
41	00 908 706 0	Sicherungsmutter	Locknut	Écrou hex		x	x	x	x	x	x	M 8

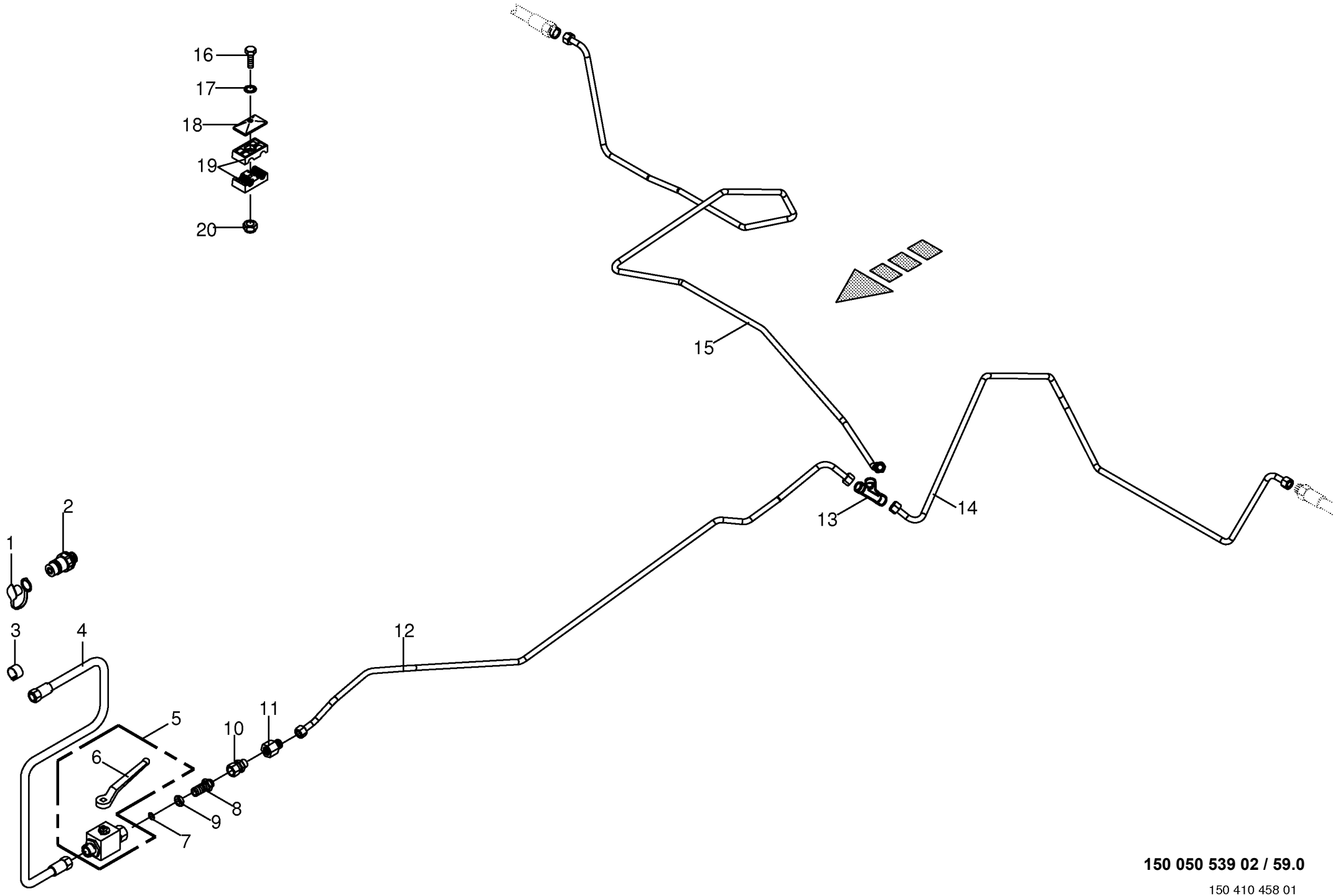

150 050 539 02 / 59.0

150 410 458 01

Pick-up Aushebung -Active Pu -1910 **Pick-up lift** **Relevage de pick-up**					858001 - 883280	890 HS	1270 HS	1290 HS	890 HS - XC	1270 HS - XC	1290 HS - XC	**150 050 539 02** 150 410 458 1 **59.0**
Pos.	ID-Nr.	Benennung	Description	Description	Masch.-Nr-							Bemerkung/Remarks/Remarque
1	00 921 171 1	Staubmuffe -rot	Dust cap -red	Manchon anti-poussiere -rouge		x			x			
2	00 921 145 0	Kupplungsstecker	Connector plug	Fiche de jonction		x			x			M 18 X 1,5
3	27 002 542 0	Schlauchmarkierung "2" - rot	Hose marking "2" - red	Inscription de tuyan "2" - rouge		x			x			17 - 24
4	00 921 019 1	Hochdruckschlauchleitung	High pressure hose line	Conduite de tuyau haute pression		x			x			Lg.= 2200
5	00 919 603 0	Kugelhahn	Ball cock	Robinet a bille		x			x			M 18 X 1,5 250 Bar
6	00 919 664 0	Handhebel -inkl. Schraube, Scheibe	Hand lever -incl. screw, washer	Levier à main -incl. boulon, rondelle		x			x			
7	00 266 667 0	Drosselscheibe	Throttling disc	Disque d'etranglement		x			x			1,8 X 12 X 1
8	00 921 087 1	Gerade-Schottstutzen	Straight 2-way connector	Coupleur droit deux raccords		x			x			M 18 X 1,5
9	00 908 524 2	6kt-Mutter -niedrige Form	Hex nut -low form	Écrou hex -forme basse		x			x			M 18 X 1,5
10	00 921 093 1	Einschraubstutzen	Male connector	Raccord filet		x			x			M 18 X 1,5
11	00 276 337 1	Drosselgehäuse	Ahrottle housing	Boîtier d' étranglement		x			x			M 18 X 1,5 / M 18 X 1,5
12	20 077 256 0	Hyd.-Leitung 12 x 1,5 x 1563 9 Bögen	Hydraulic Ligne12 x 1,5 x 1563 9 Bögen	Ligne de hydr. 12 x 1,5 x 1563 9 Bögen		x			x			
13	00 921 071 1	T-Stutzen	T connector	Raccord T réglable		x			x			L 12
14	20 077 268 0	Hyd.-Leitung 12 x 1,5 x 1572 7 Bögen	Hydr. Ligne 12 x 1,5 x 1572 7 arc	Hyd.-Leitung 12 x 1,5 x 1572 7 arch		x						
	20 077 271 0	Hyd.-Leitung 12 x 1,5 x 953 5 Bögen	Hydr. Ligne 12 x 1,5 x 953 5 arc	Hyd.-Leitung 12 x 1,5 x 953 5 arch					x			
15	20 077 257 0	Hyd.-Leitung 12 x 1,5 x 2392 11 Bögen	Hydraulic Ligne12 x 1,5 x 2392 11 Bögen	Ligne de hydr.12 x 1,5 x 2392 11 Bögen		x						
	20 077 272 1	Hyd.-Leitung 12 x 1,5 x 1823 8 Bögen	Hydr. Ligne mount. 12 x 1,5 x 1850 8 Bow	Ligne de hyd mont12 x 1,5 x 1850 8 Arch					x			
16	00 901 042 1	6kt-Schraube	Hex head bolt	Boulon tête hex		x			x			M 8 X 35
	00 901 423 0	6kt-Schraube	Hex head bolt	Boulon tête hex		x			x			M 8 X 50
	00 901 048 1	6kt-Schraube	Hex head bolt	Boulon tête hex		x			x			M 8 X 65
17	00 909 908 1	Sperrkantscheibe	Detent edged washer	Disque à bord d'arrêt		x			x			SKM 8
18	00 925 134 0	Deckplatte	Cover plate	Plaque de recouvrement		x			x			
19	00 925 105 0	Rohrschelle -2 Hälften	Tube clamp -2 halves	Bride -2 moitiés		x			x			Bo.= 12/12
20	00 908 706 0	Sicherungsmutter	Locknut	Écrou hex		x			x			M 8

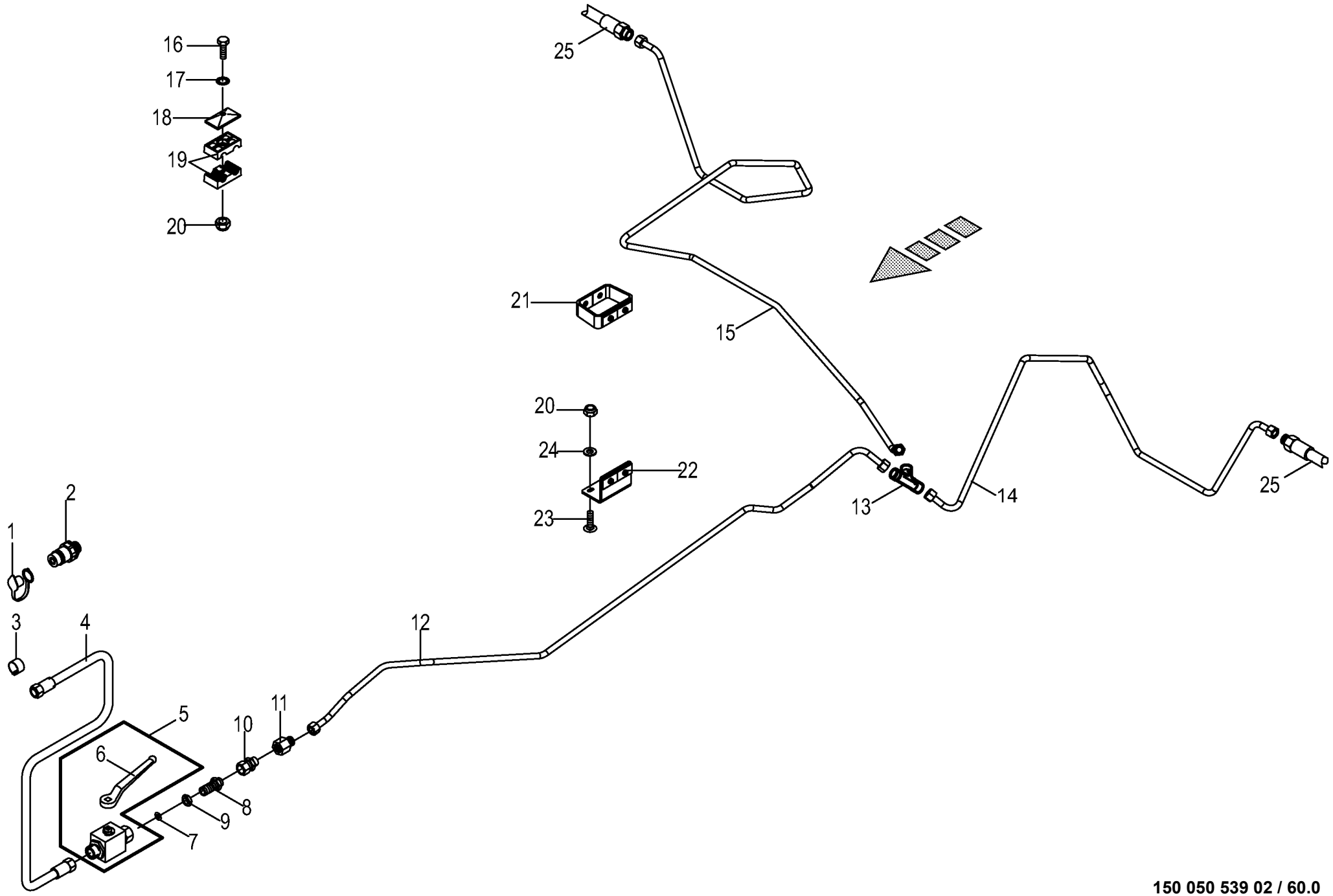

150 050 539 02 / 60.0

150 410 410 03

Pick-up Aushebung -Active Pu -2310 **Pick-up lift** **Relevage de pick-up**					858001 - 883280	890 HS	1270 HS	1290 HS	890 HS - XC	1270 HS - XC	1290 HS - XC	**150 050 539 02** 150 410 410 3 **60.0**
Pos.	ID-Nr.	Benennung	Description	Description	Masch.-Nr-							Bemerkung/Remarks/Remarque
1	00 921 171 1	Staubmuffe -rot	Dust cap -red	Manchon anti-poussiere -rouge		x	x	x	x	x	x	
2	00 921 145 0	Kupplungsstecker	Connector plug	Fiche de jonction		x	x	x	x	x	x	M 18 X 1,5
3	27 002 542 0	Schlauchmarkierung "2" - rot	Hose marking "2" - red	Inscription de tuyan "2" - rouge		x	x	x	x	x	x	17 - 24
4	00 921 019 1	Hochdruckschlauchleitung	High pressure hose line	Conduite de tuyau haute pression		x	x	x	x	x	x	Lg.= 2200
5	00 919 603 0	Kugelhahn	Ball cock	Robinet a bille		x	x	x	x	x	x	M 18 X 1,5 250 Bar
6	00 919 664 0	Handhebel -inkl. Schraube, Scheibe	Hand lever -incl. screw, washer	Levier à main -incl. boulon, rondelle		x	x	x	x	x	x	
7	00 266 667 0	Drosselscheibe	Throttling disc	Disque d'etranglement		x	x	x	x	x	x	1,8 X 12 X 1
8	00 921 087 1	Gerade-Schottstutzen	Straight 2-way connector	Coupleur droit deux raccords		x	x	x	x	x	x	M 18 X 1,5
9	00 908 524 2	6kt-Mutter -niedrige Form	Hex nut -low form	Écrou hex -forme basse		x	x	x	x	x	x	M 18 X 1,5
10	00 921 093 1	Einschraubstutzen	Male connector	Raccord filet		x	x	x	x	x	x	M 18 X 1,5
11	00 276 337 1	Drosselgehäuse	Ahrottle housing	Boîtier d' étranglement		x	x	x	x	x	x	M 18 X 1,5 / M 18 X 1,5
12	20 077 256 0	Hyd.-Leitung 12 x 1,5 x 1563 9 Bögen	Hydraulic Ligne12 x 1,5 x 1563 9 Bögen	Ligne de hydr. 12 x 1,5 x 1563 9 Bögen		x			x			
	20 077 352 0	Hyd.-Leitung 12 x 1,5 x 1611 10 Bögen	Hydraulic Ligne12 x 1,5 x 1611 10 Bögen	Ligne de hydr.12 x 1,5 x 1611 10 Bögen			x	x		x	x	
13	00 921 071 1	T-Stutzen	T connector	Raccord T réglable		x	x		x	x	x	L 12
14	20 077 260 0	Hyd.-Leitung 12 x 1,5 x 1772 7 Bögen	Hydr. Ligne 12 x 1,5 x 1772 7 arc	Hyd.-Leitung 12 x 1,5 x 1772 7 arch		x						
	20 077 268 0	Hyd.-Leitung 12 x 1,5 x 1572 7 Bögen	Hydr. Ligne 12 x 1,5 x 1572 7 arc	Hyd.-Leitung 12 x 1,5 x 1572 7 arch			x	x				
	20 077 277 0	Hyd.-Leitung 12 x 1,5 x 1159 5 Bögen	Hydr. Ligne 12 x 1,5 x 1159 5 arc	Hyd.-Leitung 12 x 1,5 x 1159 5 arch					x			
	20 077 271 0	Hyd.-Leitung 12 x 1,5 x 953 5 Bögen	Hydr. Ligne 12 x 1,5 x 953 5 arc	Hyd.-Leitung 12 x 1,5 x 953 5 arch						x	x	
15	20 077 261 0	Hyd.-Leitung 12 x 1,5 x 2621 12 Bögen	Hydr. Ligne 12 x 1,5 x 2621 12 arc	Hyd.-Leitung 12 x 1,5 x 2621 12 arch		x						
	20 079 172 0	Hyd.-Leitung 12 x 1,5 x 2592 10 Bögen	Hydr. Ligne 12 x 1,5 x 2615 10 Bögen	ligne de hydr. 12 x 1,5 x 2615			x	x				
	20 077 278 1	Hyd.-Leitung 12 x 1,5 x 2047 10 Bögen	Hydr. Ligne mount 12 x 1,5 x 2047 10 Bow	Ligne de hyd mont12 x 1,5 x 2047 10 Arch					x			
	20 079 171 0	Hyd.-Leitung 12 x 1,5 x 2231 6 Bögen	Hydr. Ligne 12 x 1,5 x 2232 6 Bögen	ligne de hydr. 12 x 1,5 x 2232						x	x	
16	00 901 042 1	6kt-Schraube	Hex head bolt	Boulon tête hex		x	x	x	x	x	x	M 8 X 35
	00 901 423 0	6kt-Schraube	Hex head bolt	Boulon tête hex		x	x	x	x	x	x	M 8 X 50
	00 901 048 1	6kt-Schraube	Hex head bolt	Boulon tête hex		x	x	x	x	x	x	M 8 X 65
17	00 909 908 1	Sperrkantscheibe	Detent edged washer	Disque à bord d'arrêt		x	x	x	x	x	x	SKM 8
18	00 925 134 0	Deckplatte	Cover plate	Plaque de recouvrement		x	x	x	x	x	x	

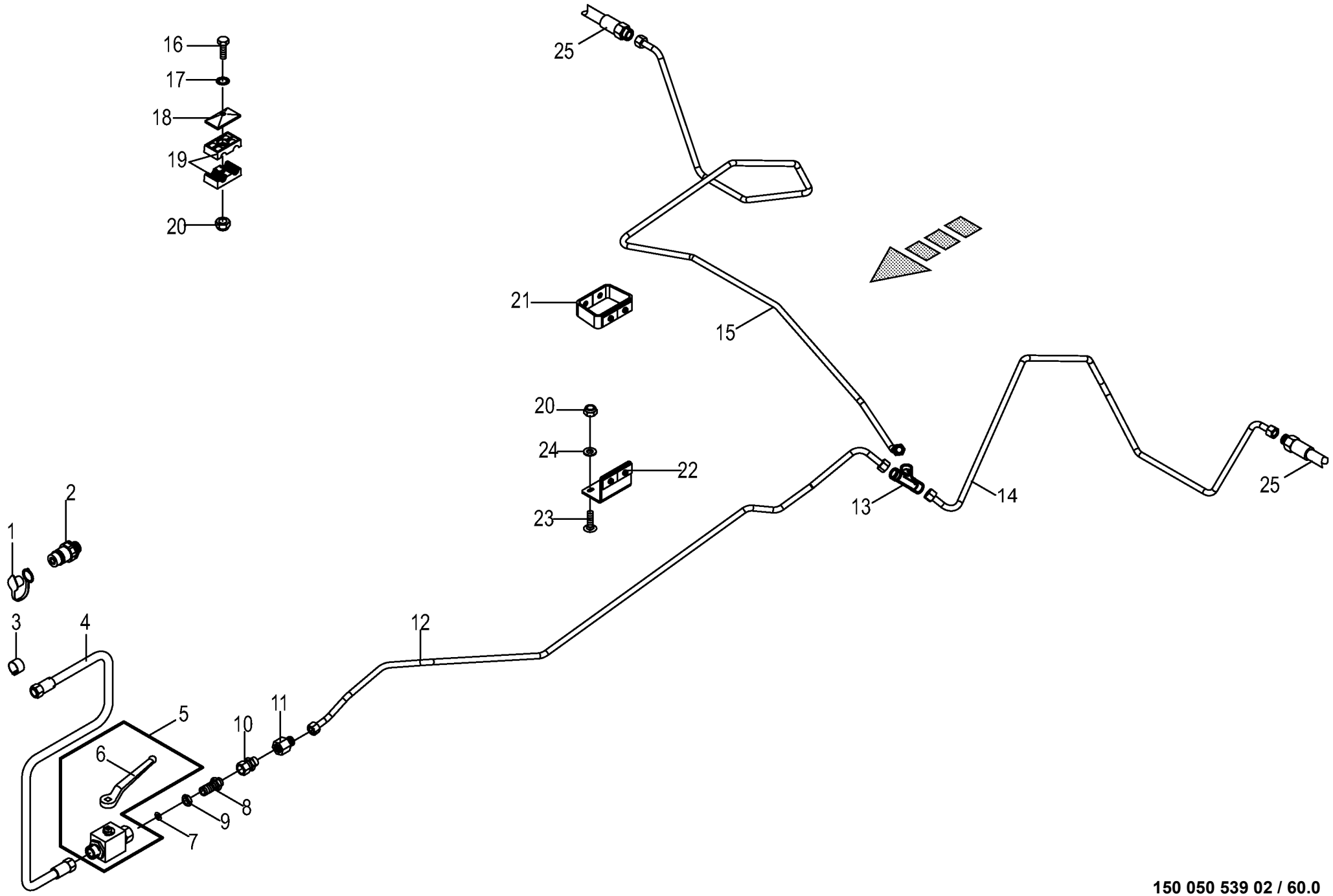

150 050 539 02 / 60.0

150 410 410 03

Pick-up Aushebung -Active Pu -2310 **Pick-up lift** **Relevage de pick-up**					858001 - 883280	890 HS	1270 HS	1290 HS	890 HS - XC	1270 HS - XC	1290 HS - XC	**150 050 539 02** 150 410 410 3 **60.0**
Pos.	ID-Nr.	Benennung	Description	Description	Masch.-Nr-							Bemerkung/Remarks/Remarque
19	00 925 105 0	Rohrschelle -2 Hälften	Tube clamp -2 halves	Bride -2 moitiés		x	x	x	x	x	x	Bo.= 12/12
20	00 908 706 0	Sicherungsmutter	Locknut	Écrou hex		x	x	x	x	x	x	M 8
21	20 072 850 0	Halter	bracket	support				x			x	
22	20 270 414 0	Halter f Leitungsstrang	Support for line strand	Support pour gaine de cond.				x			x	
23	00 904 731 2	Flachrundschraube	Coach bolt	Vis a tête bombée				x			x	M 8 X 20
24	00 910 603 0	Scheibe	Washer	Rondelle				x			x	8,4 X 24 X 2
25	27 008 524 1	Hyd-Schlauch 1SN-K 8x270 DKOL DKOL90°	Hyd. hose 1SN-K 8x270 DKOL DKOL90°	Flex. hyd. 1SN-K 8x270 DKOL DKOL90°		x	x	x	x	x	x	

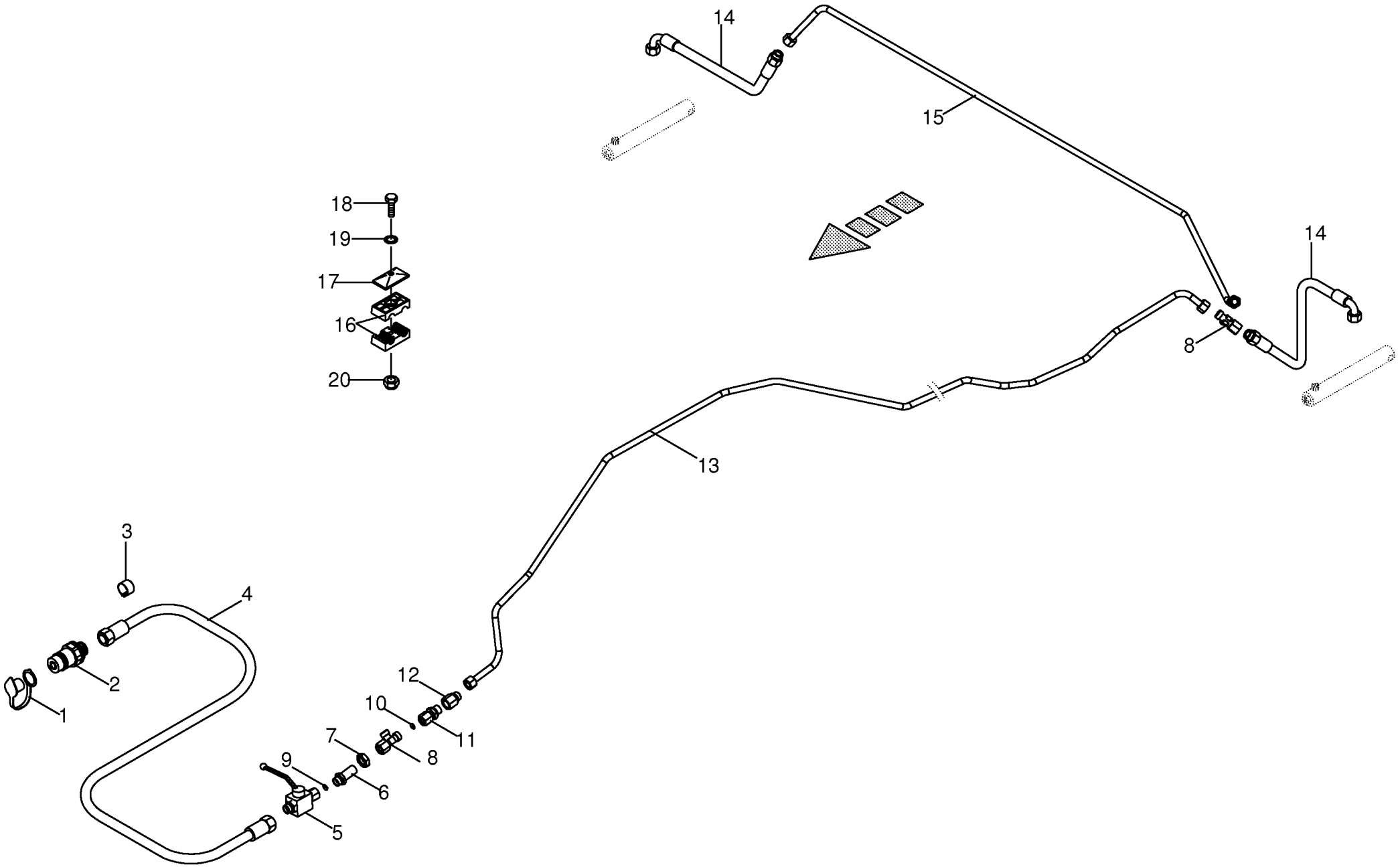

150 050 539 02 / 61.0

150 410 748 01

Pick-up Aushebung -inkl. Pre Chop # **Pick-up lift** **Relevage de pick-up**					858001 - 883280	890 HS	1270 HS	1290 HS	890 HS - XC	1270 HS - XC	1290 HS - XC	**150 050 539 02** 150 410 748 1 **61.0**
Pos.	ID-Nr.	Benennung	Description	Description	Masch.-Nr-							Bemerkung/Remarks/Remarque
1	00 921 171 1	Staubmuffe -rot	Dust cap -red	Manchon anti-poussiere -rouge						x	x	
2	00 921 145 0	Kupplungsstecker	Connector plug	Fiche de jonction						x	x	M 18 X 1,5
3	27 002 542 0	Schlauchmarkierung "2" - rot	Hose marking "2" - red	Inscription de tuyan "2" - rouge						x	x	17 - 24
4	00 921 019 1	Hochdruckschlauchleitung	High pressure hose line	Conduite de tuyau haute pression						x	x	Lg.= 2200
5	00 919 603 0	Kugelhahn	Ball cock	Robinet a bille						x	x	M 18 X 1,5 250 Bar
	00 919 664 0	Handhebel -inkl. Schraube, Scheibe	Hand lever -incl. screw, washer	Levier à main -incl. boulon, rondelle						x	x	
6	00 921 087 1	Gerade-Schottstutzen	Straight 2-way connector	Coupleur droit deux raccords						x	x	M 18 X 1,5
7	00 908 524 2	6kt-Mutter -niedrige Form	Hex nut -low form	Écrou hex -forme basse						x	x	M 18 X 1,5
8	00 921 079 1	L-Stutzen	Adjustable L connection	Raccord L réglable						x	x	L 12
9	00 266 667 0	Drosselscheibe	Throttling disc	Disque d'etranglement						x	x	1,8 X 12 X 1
10	00 921 153 0	Drosselscheibe	Throttling disc	Disque d'etranglement						x	x	Rd. 1/14,2
11	00 276 337 1	Drosselgehäuse	Ahrottle housing	Boîtier d' étranglement						x	x	M 18 X 1,5 / M 18 X 1,5
12	00 921 093 1	Einschraubstutzen	Male connector	Raccord filet						x	x	M 18 X 1,5
13	20 077 476 0	Hyd.-Leitung 12 x 1,5 x 2543 13 Bögen	Hydraulic line 12 x 1,5 x 2543 13 bow	Ligne hydraulique 12 x 1,5 x 2543 13 arc						x	x	
14	00 921 003 1	Hochdruckschlauchleitung	High pressure hose line	Conduite de tuyau haute pression						x	x	Lg.= 620
15	20 079 173 0	Hyd.-Leitung 12 x 1,5 x 1458 2 Bögen	Hydr. Ligne 12 x 1,5 x 1540 3 Bögen	ligne de hydr. 12 x 1,5 x 1540						x	x	
16	00 925 105 0	Rohrschelle -2 Hälften	Tube clamp -2 halves	Bride -2 moitiés						x	x	Bo.= 12/12
17	00 925 134 0	Deckplatte	Cover plate	Plaque de recouvrement						x	x	
18	00 901 042 1	6kt-Schraube	Hex head bolt	Boulon tête hex						x	x	M 8 X 35
	00 901 423 0	6kt-Schraube	Hex head bolt	Boulon tête hex						x	x	M 8 X 50
	00 901 048 1	6kt-Schraube	Hex head bolt	Boulon tête hex						x	x	M 8 X 65
19	00 909 908 1	Sperrkantscheibe	Detent edged washer	Disque à bord d'arrêt						x	x	SKM 8
20	00 908 706 0	Sicherungsmutter	Locknut	Écrou hex						x	x	M 8

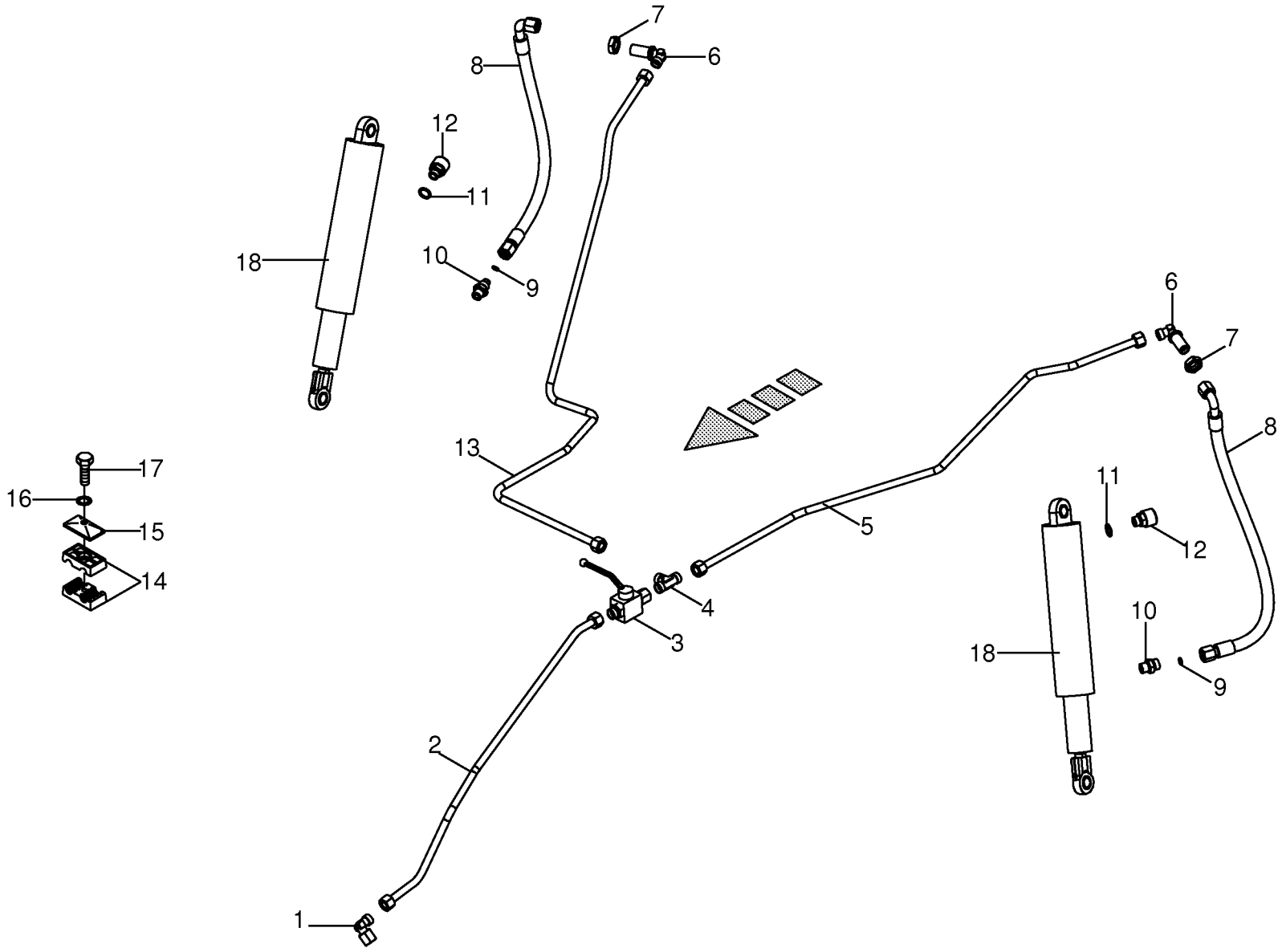

150 050 539 02 / 62.0

150 410 736 01

Hydraulik - Aufhängung -inkl. Pre Chop # Hydraulics - hanging Système hydraulique - suspension					858001 - 883280	890 HS	1270 HS	1290 HS	890 HS - XC	1270 HS - XC	1290 HS - XC	150 050 539 02 150 410 736 1 62.0
Pos.	ID-Nr.	Benennung	Description	Description	Masch.-Nr-							Bemerkung/Remarks/Remarque
1	00 921 067 1	Winkelstutzen	Angle lug	Jarret tubulure						x	x	M 18 X 1,5
2	20 075 820 0	Hyd.-Leitung 12 x 1,5 x 662 4 Bögen	Hydraulic line 12 x 1,5 x 663	Ligne hydraulique 12 x 1,5 x 663						x	x	12 X 1,5
3	00 919 603 0	Kugelhahn	Ball cock	Robinet a bille						x	x	M 18 X 1,5 250 Bar
	00 919 664 0	Handhebel -inkl. Schraube, Scheibe	Hand lever -incl. screw, washer	Levier à main -incl. boulon, rondelle						x	x	
4	00 921 071 1	T-Stutzen	T connector	Raccord T réglable						x	x	L 12
5	20 077 470 0	Hyd.-Leitung 12 x 1,5 x 962 4 Bögen	Hydraulic line 12 x 1,5 x 962 4 bow	Ligne hydraulique 12 x 1,5 x 962 4 arc						x	x	
6	00 921 089 1	Winkel-Schottstutzen	Angle bulkhead union	Raccord de cloison angulaire						x	x	L 12
7	00 908 524 2	6kt-Mutter -niedrige Form	Hex nut -low form	Écrou hex -forme basse						x	x	M 18 X 1,5
8	27 000 332 0	Hochdruckschlauchleitung	High pressure hose line	Conduite de tuyau haute pression						x	x	Lg.= 620
9	00 332 014 3	Drosselscheibe	Throttling disc	Disque d'etranglement						x	x	1,5 X 12 X 1
10	00 921 060 2	Einschraubstutzen	Male connector	Raccord filet						x	x	L 12 MB
11	00 937 721 0	Dichtring	Gasket ring	Bague d'étanchéité						x	x	A 16 X 22
12	27 001 547 0	Be- und Entlüftungsfilter	Breather	Reniflard						x	x	M 16 X 1,5
13	20 077 473 0	Hyd.-Leitung 12 x 1,5 x 1333 6 Bögen	Hydraulic line 12 x 1,5 x 1333 6 bow	Ligne hydraulique 12 x 1,5 x 1333 6 arc						x	x	
14	00 925 146 0	Rohrschelle -2 Hälften	Tube clamp -2 halves	Bride -2 moitiés						x	x	Bo.= 15/12
15	00 925 134 0	Deckplatte	Cover plate	Plaque de recouvrement						x	x	
16	00 909 908 1	Sperrkantscheibe	Detent edged washer	Disque à bord d'arrêt						x	x	SKM 8
17	00 900 201 0	6kt-Schraube	Hex head bolt	Boulon tête hex						x	x	M 8 X 35
18	27 007 608 0	Hydraulikzylinder	Hydraulic cylinder	Vérin hydraulique	858001 - 883250					x	x	Dz 30/50 X 300/504
	27 008 289 0	Dichtungssatz	Sealing set	Jeu de joints	858001 - 883250					x	x	Dz 30/50
	27 013 083 0	Hyd-Zylinder DZ 30/50x300/504	Hyd. cylinder DZ 30/50x300/504	Vérin hyd. DZ 30/50x300/504	883251 -					x	x	
	00 918 789 0	Dichtungssatz	Sealing set	Jeu de joints	883251 -					x	x	Dz 30/50

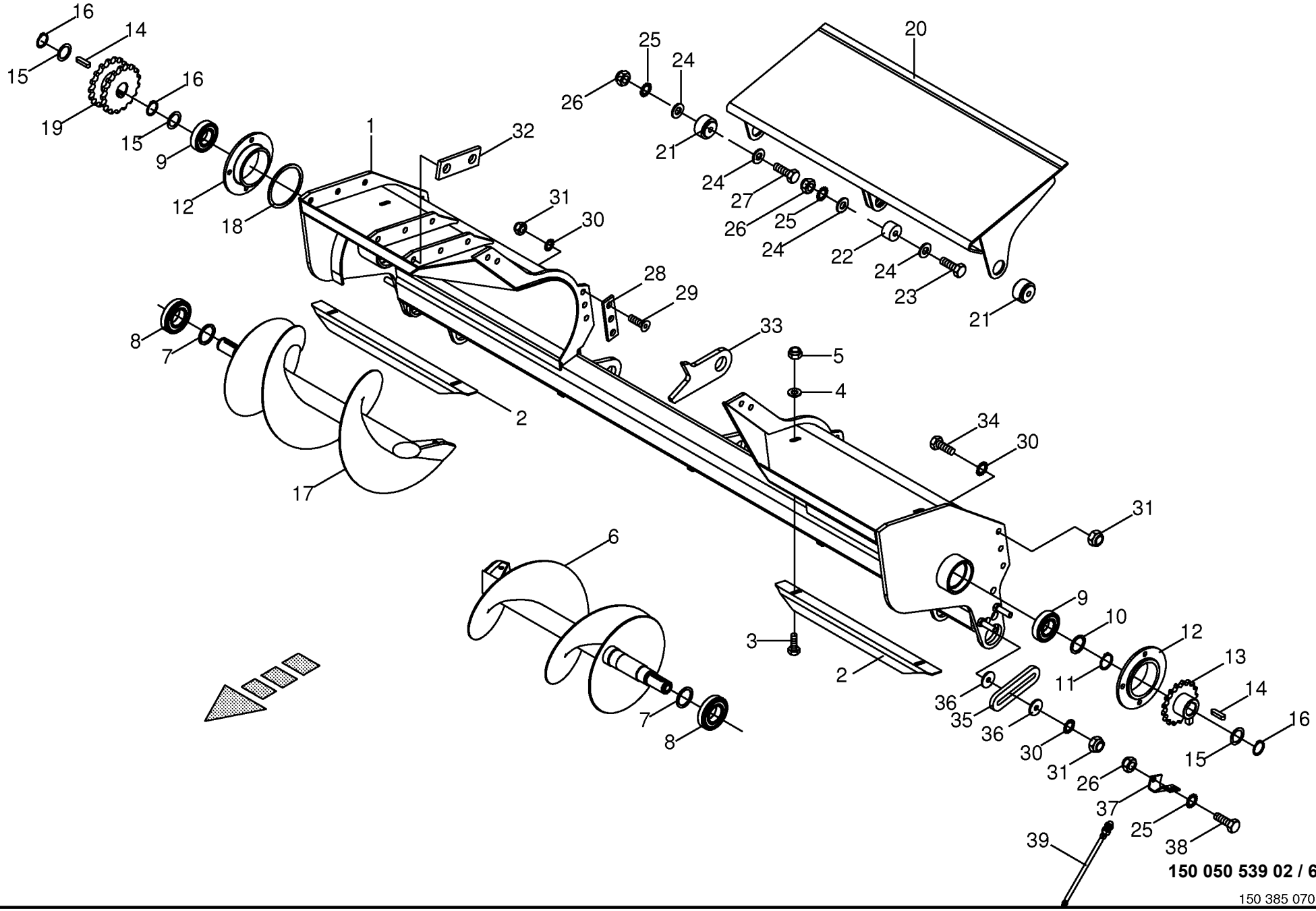

150 050 539 02 / 63.0

150 385 070 01

Förderschnecke mont. **Feed auger installed** **Vis d'amenee de convoyage montee**					858001 - 883280	890 HS	1270 HS	1290 HS	890 HS - XC	1270 HS - XC	1290 HS - XC	**150 050 539 02** 150 385 070 1 **63.0**
Pos.	ID-Nr.	Benennung	Description	Description	Masch.-Nr-							Bemerkung/Remarks/Remarque
1	20 072 495 2	Gehäuse	Housing	Carter		x						
	20 072 428 2	Gehäuse	Housing	Carter			x	x				
2	00 285 500 0	Einführwinkel	Guide angle	Angle de guidage		x	x	x				Lg.= 508
3	00 900 614 0	6kt-Schraube	Hex head bolt	Boulon tête hex		x	x	x				M 8 X 20
4	00 910 413 0	Scheibe	Washer	Rondelle		x	x	x				8,4 X 17 X 1,6
5	00 908 706 0	Sicherungsmutter	Locknut	Écrou hex		x	x	x				M 8
6	00 285 783 3	Schnecke links	Auger left	Vis sans fin ga.		x	x	x				
7	00 910 730 0	Stützscheibe	Supporting disc	Rondelle diélectrique		x	x	x				S 40 X 50 X 2,5
8	00 930 326 0	Rillenkugellager	Grooved ball bearing	Roulement à gorge		x	x	x				6208 N 2RS
9	00 930 537 0	Rillenkugellager	Grooved ball bearing	Roulement à gorge		x	x	x				6207 2RS
10	00 911 136 1	Passscheibe	Shim ring	Cale		x	x	x				35 X 45 X 2,0
11	00 911 541 0	Sicherungsring	Circlip	Circlip		x	x	x				A 35 X 1,5
12	00 285 883 0	Flansch	Flange	Bride		x	x	x				
13	00 285 791 3	Kettenrad	Chain sprocket	Roue à chaînes		x	x	x				3/4" Z= 17
14	00 915 122 0	Passfeder	Fit-in key	Clavette		x	x	x				A 10 X 8 X 40
15	00 910 864 1	Passscheibe	Shim ring	Cale		x	x	x				30 X 42 X 1,0
16	00 911 535 1	Sicherungsring	Circlip	Circlip		x	x	x				A 30 X 1,5
17	00 285 784 3	Schnecke rechts	Auger right	Vis sans fin dr.		x	x	x				
18	00 911 011 0	Passscheibe	Shim ring	Cale		x	x	x				85 X 105 X 2,0
19	00 289 418 1	Doppelkettenrad	Double chain wheel	Roue à chaîne double		x	x	x				Z= 15/17 T= 3/4"
20	20 072 607 0	Boden	Floor	Fond		x						
	20 072 609 0	Boden	Floor	Fond			x	x				
21	00 286 445 0	Bolzen	Pin	Boulon		x	x	x				Rd. 45 X 29
22	00 286 446 0	Bolzen	Pin	Boulon		x	x	x				Rd. 35 X 22
23	00 901 433 0	6kt-Schraube	Hex head bolt	Boulon tête hex		x	x	x				M 10 X 50
24	00 910 639 1	Scheibe	Washer	Rondelle		x	x	x				11 X 48 X 5
25	00 909 909 1	Sperrkantscheibe	Detent edged washer	Disque à bord d'arrêt		x	x	x				SKM 10
26	00 908 758 0	Sicherungsmutter	Locknut	Écrou hex		x	x	x				M 10
27	00 901 435 0	6kt-Schraube	Hex head bolt	Boulon tête hex		x	x	x				M 10 X 60
28	00 286 317 0	Distanzplatte	Spacer plate	Plaque d'ecartement		x	x	x				30 X 6 X 110
29	00 904 064 0	Senkschraube	Countersunkscrew	Vis à tête fraisée		x	x	x				M 12 X 35
30	00 909 910 1	Sperrkantscheibe	Detent edged washer	Disque à bord d'arrêt		x	x	x				SKM 12
31	00 908 701 0	Sicherungsmutter	Locknut	Écrou hex		x	x	x				M 12
32	20 076 347 0	Distanzplatte	Spacer plate	Plaque d'ecartement		x	x	x				30X 6 X 70
33	00 285 668 0	Halteauge	Securing eye	Oeillet de maintien		x	x	x				
34	00 900 656 0	6kt-Schraube	Hex head bolt	Boulon tête hex		x	x	x				M 12 X 30
35	00 287 893 1	Anschlag	Limit stop	Butée		x	x	x				
36	00 910 643 1	Scheibe	Washer	Rondelle		x	x	x				13,5 X 44 X 4

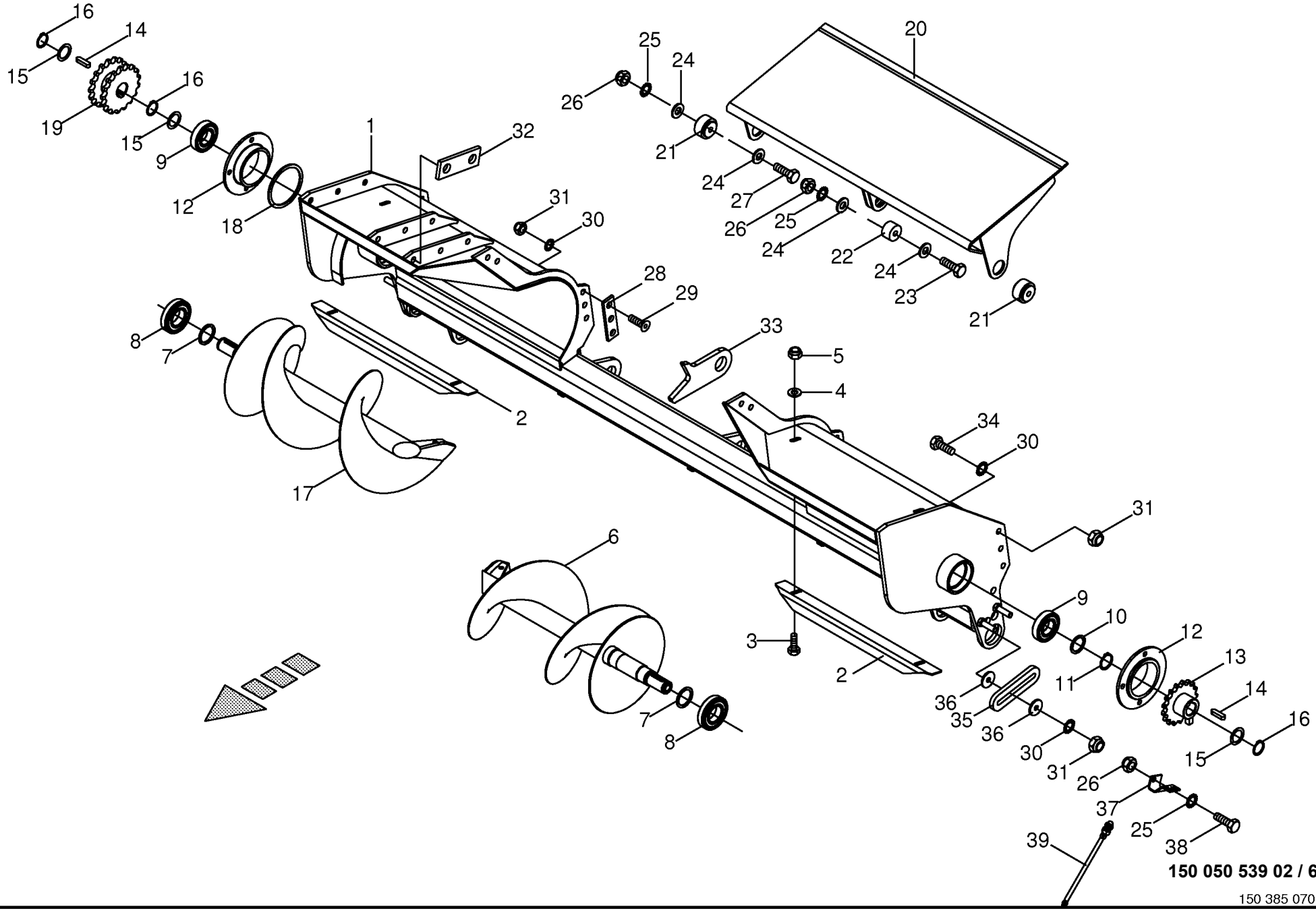

150 050 539 02 / 63.0

150 385 070 01

Förderschnecke mont. **Feed auger installed** **Vis d'amenee de convoyage montee**					858001 - 883280	890 HS	1270 HS	1290 HS	890 HS - XC	1270 HS - XC	1290 HS - XC	**150 050 539 02** 150 385 070 1 **63.0**
Pos.	ID-Nr.	Benennung	Description	Description	Masch.-Nr-							Bemerkung/Remarks/Remarque
37	00 288 785 0	Sensorhalter	Sensor support	Support de capteur		x	x	x				
38	00 900 637 0	6kt-Schraube	Hex head bolt	Boulon tête hex		x	x	x				M 10 X 30
39	00 302 409 2	Ind. Näherungsschalter Namur M12	Namur sensor Namur M12	Capt. Namur		x	x	x				

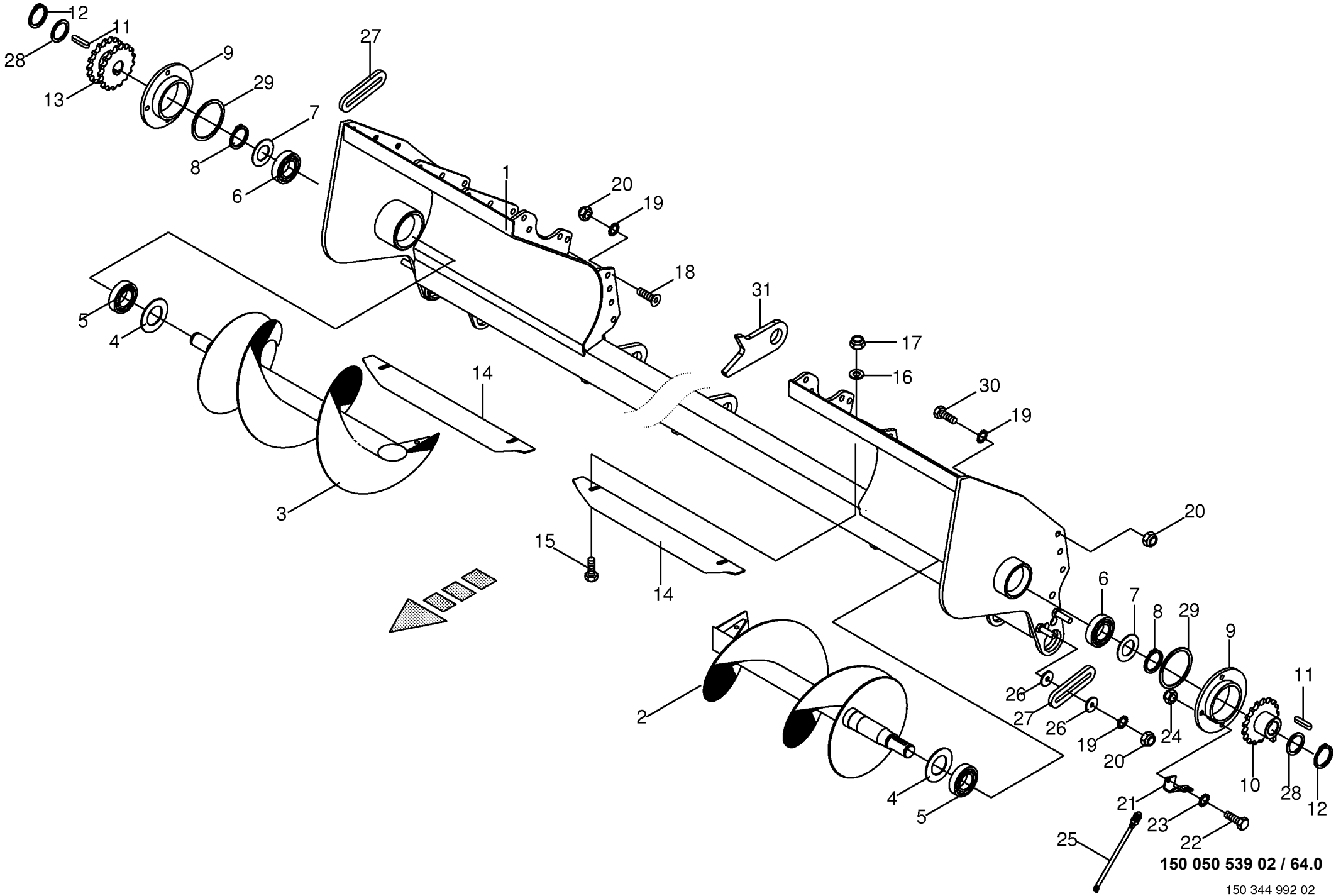

150 050 539 02 / 64.0

150 344 992 02

Förderschnecke mont. -XC **Feed auger installed** **Vis d'amenee de convoyage montee**					858001 - 883280	890 HS	1270 HS	1290 HS	890 HS - XC	1270 HS - XC	1290 HS - XC	**150 050 539 02** 150 344 992 2 **64.0**
Pos.	ID-Nr.	Benennung	Description	Description	Masch.-Nr-							Bemerkung/Remarks/Remarque
1	20 071 855 2	Gehäuse	Housing	Carter					x			
	20 071 854 3	Gehäuse	Housing	Carter						x	x	
2	00 285 783 3	Schnecke links	Auger left	Vis sans fin ga.					x	x	x	
3	00 285 784 3	Schnecke rechts	Auger right	Vis sans fin dr.					x	x	x	
4	00 910 730 0	Stützscheibe	Supporting disc	Rondelle diélectrique					x	x	x	S 40 X 50 X 2,5
5	00 930 326 0	Rillenkugellager	Grooved ball bearing	Roulement à gorge					x	x	x	6208 N 2RS
6	00 930 537 0	Rillenkugellager	Grooved ball bearing	Roulement à gorge					x	x	x	6207 2RS
7	00 911 136 1	Passscheibe	Shim ring	Cale					x	x	x	35 X 45 X 2,0
8	00 911 541 0	Sicherungsring	Circlip	Circlip					x	x	x	A 35 X 1,5
9	00 285 883 0	Flansch	Flange	Bride					x	x	x	
10	00 285 791 3	Kettenrad	Chain sprocket	Roue à chaînes					x	x	x	3/4" Z= 17
11	00 915 122 0	Passfeder	Fit-in key	Clavette					x	x	x	A 10 X 8 X 40
12	00 911 535 1	Sicherungsring	Circlip	Circlip					x	x	x	A 30 X 1,5
13	00 289 418 1	Doppelkettenrad	Double chain wheel	Roue à chaîne double					x	x	x	Z= 15/17 T= 3/4"
14	00 285 500 0	Einführwinkel	Guide angle	Angle de guidage					x	x	x	Lg.= 508
15	00 900 614 0	6kt-Schraube	Hex head bolt	Boulon tête hex					x	x	x	M 8 X 20
16	00 910 413 0	Scheibe	Washer	Rondelle					x	x	x	8,4 X 17 X 1,6
17	00 908 706 0	Sicherungsmutter	Locknut	Écrou hex					x	x	x	M 8
18	00 904 064 0	Senkschraube	Countersunkscrew	Vis à tête fraisée					x	x	x	M 12 X 35
19	00 909 910 1	Sperrkantscheibe	Detent edged washer	Disque à bord d'arrêt					x	x	x	SKM 12
20	00 908 701 0	Sicherungsmutter	Locknut	Écrou hex					x	x	x	M 12
21	00 288 785 0	Sensorhalter	Sensor support	Support de capteur					x	x	x	
22	00 900 637 0	6kt-Schraube	Hex head bolt	Boulon tête hex					x	x	x	M 10 X 30
23	00 909 909 1	Sperrkantscheibe	Detent edged washer	Disque à bord d'arrêt					x	x	x	SKM 10
24	00 908 758 0	Sicherungsmutter	Locknut	Écrou hex					x	x	x	M 10
25	00 302 409 2	Ind. Näherungsschalter Namur M12	Namur sensor Namur M12	Capt. Namur					x	x	x	
26	00 910 643 1	Scheibe	Washer	Rondelle					x	x	x	13,5 X 44 X 4
27	00 287 893 1	Anschlag	Limit stop	Butée					x	x	x	
28	00 910 864 1	Passscheibe	Shim ring	Cale					x	x	x	30 X 42 X 1,0
29	00 911 011 0	Passscheibe	Shim ring	Cale					x	x	x	85 X 105 X 2,0
30	00 900 656 0	6kt-Schraube	Hex head bolt	Boulon tête hex					x	x	x	M 12 X 30
31	00 285 668 0	Halteauge	Securing eye	Oeillet de maintien					x	x	x	

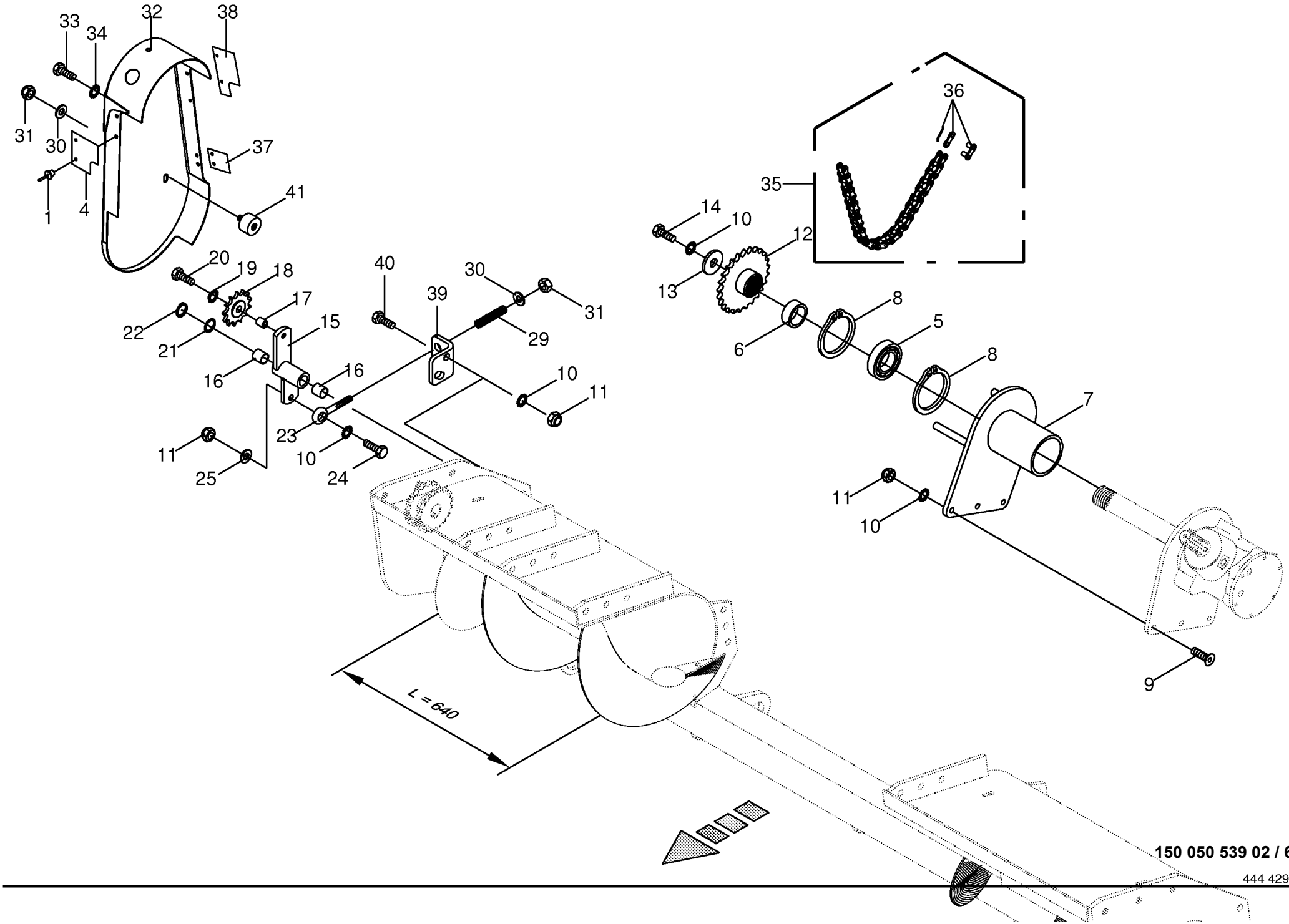

150 050 539 02 / 65.0

444 429 8

Förderschnecke - Getriebenantr. **Feed auger** **Vis d'amenee**					858001 - 883280	890 HS	1270 HS	1290 HS	890 HS - XC	1270 HS - XC	1290 HS - XC	**150 050 539 02** 444 429 8 **65.0**
Pos.	ID-Nr.	Benennung	Description	Description	Masch.-Nr-							Bemerkung/Remarks/Remarque
1	00 914 702 0	Blindniet	Blind rivet	Rivet aveugle		x	x	x				6 X 12
4	00 289 428 0	Gummilappen	Rubber cloth	Chiffon en caoutchouc		x	x	x				95 X 86 X 3
5	00 930 540 0	Rillenkugellager	Grooved ball bearing	Roulement à gorge		x	x	x				6210 2RS
6	00 286 951 0	Distanzhülse	Spacer bushing	Douille entretoise		x	x	x				57 X 2,9 X 21
7	00 286 947 2	Lagerbock	Bearing block	Support de palier		x	x	x				
8	00 911 680 0	Sicherungsring	Circlip	Circlip		x	x	x				90 X 3
9	00 904 065 3	Senkschraube	Countersunkscrew	Vis à tête fraisée		x	x	x				M 12 X 40 -10.9
10	00 909 910 1	Sperrkantscheibe	Detent edged washer	Disque à bord d'arrêt		x	x	x				SKM 12
11	00 908 701 0	Sicherungsmutter	Locknut	Écrou hex		x	x	x				M 12
12	00 285 817 2	Kettenrad	Chain sprocket	Roue à chaînes		x						3/4" Z= 18
	00 285 882 2	Kettenrad	Chain sprocket	Roue à chaînes		x	x	x				3/4" Z= 23
13	00 910 642 0	Scheibe	Washer	Rondelle		x	x	x				13 X 70 X 6
14	00 900 657 0	6kt-Schraube	Hex head bolt	Boulon tête hex		x	x	x				M 12 X 35
15	00 285 753 0	Spannarm -inkl. Buchse	Tension arm -incl. bushing	Levier tendeur -incl. douille		x	x	x				
16	00 934 910 0	Lagerbuchse	Bearing bush	Coussinet		x	x	x				20 X 23 X 30
17	00 285 758 0	Lagerbuchse	Bearing bush	Coussinet		x	x	x				Rd. 20 X 18
18	00 922 313 1	Kettenrad	Chain sprocket	Roue à chaînes		x	x	x				3/4" Z= 13
19	00 909 909 1	Sperrkantscheibe	Detent edged washer	Disque à bord d'arrêt		x	x	x				SKM 10
20	00 900 637 0	6kt-Schraube	Hex head bolt	Boulon tête hex		x	x	x				M 10 X 30
21	00 910 826 1	Passscheibe	Shim ring	Cale		x	x	x				20 X 28 X 1,0
22	00 911 521 0	Sicherungsring	Circlip	Circlip		x	x	x				A 20 X 1,75
23	00 905 341 0	Ösenschraube	Eye screw	Vis à oeillet		x	x	x				M 10 X 195
24	00 900 658 0	6kt-Schraube	Hex head bolt	Boulon tête hex		x	x	x				M 12 X 40
25	00 910 506 1	Scheibe	Washer	Rondelle		x	x	x				13 X 24 X 2,5
29	00 083 024 1	Druckfeder	Pressure spring	Ressort de pression		x	x	x				3 X 19 X 90
30	00 910 361 1	Scheibe	Washer	Rondelle		x	x	x				10,5 X 25 X 4
31	00 908 758 0	Sicherungsmutter	Locknut	Écrou hex		x	x	x				M 10
32	00 286 456 4	Schutz	Guard	Protecteur		x	x	x				
33	00 900 612 0	6kt-Schraube	Hex head bolt	Boulon tête hex		x	x	x				M 8 X 16
34	00 909 908 1	Sperrkantscheibe	Detent edged washer	Disque à bord d'arrêt		x	x	x				SKM 8
35	27 002 529 0	Rollenkette	Roller chain	Chain à rouleaux		x	x	x				3/4" X 59 Ro.
36	27 002 275 0	Steckglied	Split link	Maille brisée		x	x	x				3/4"
	27 002 276 0	Gekröpftes Glied	Cranked chain link	Maillon coudé		x	x	x				3/4"
37	00 289 429 0	Gummilappen	Rubber cloth	Chiffon en caoutchouc		x	x	x				50 X 66 X 3
38	00 289 427 0	Gummilappen	Rubber cloth	Chiffon en caoutchouc		x	x	x				145 X 86 X 3
39	20 070 473 0	Winkel	Angle	Angle		x	x	x				
40	00 901 451 0	6kt-Schraube	Hex head bolt	Boulon tête hex		x	x	x				M 12 X 45
41	27 001 210 0	Gummipuffer	Rubber pad	Tampon en caoutchouc		x	x	x				Rd. 30 X 25 M 10

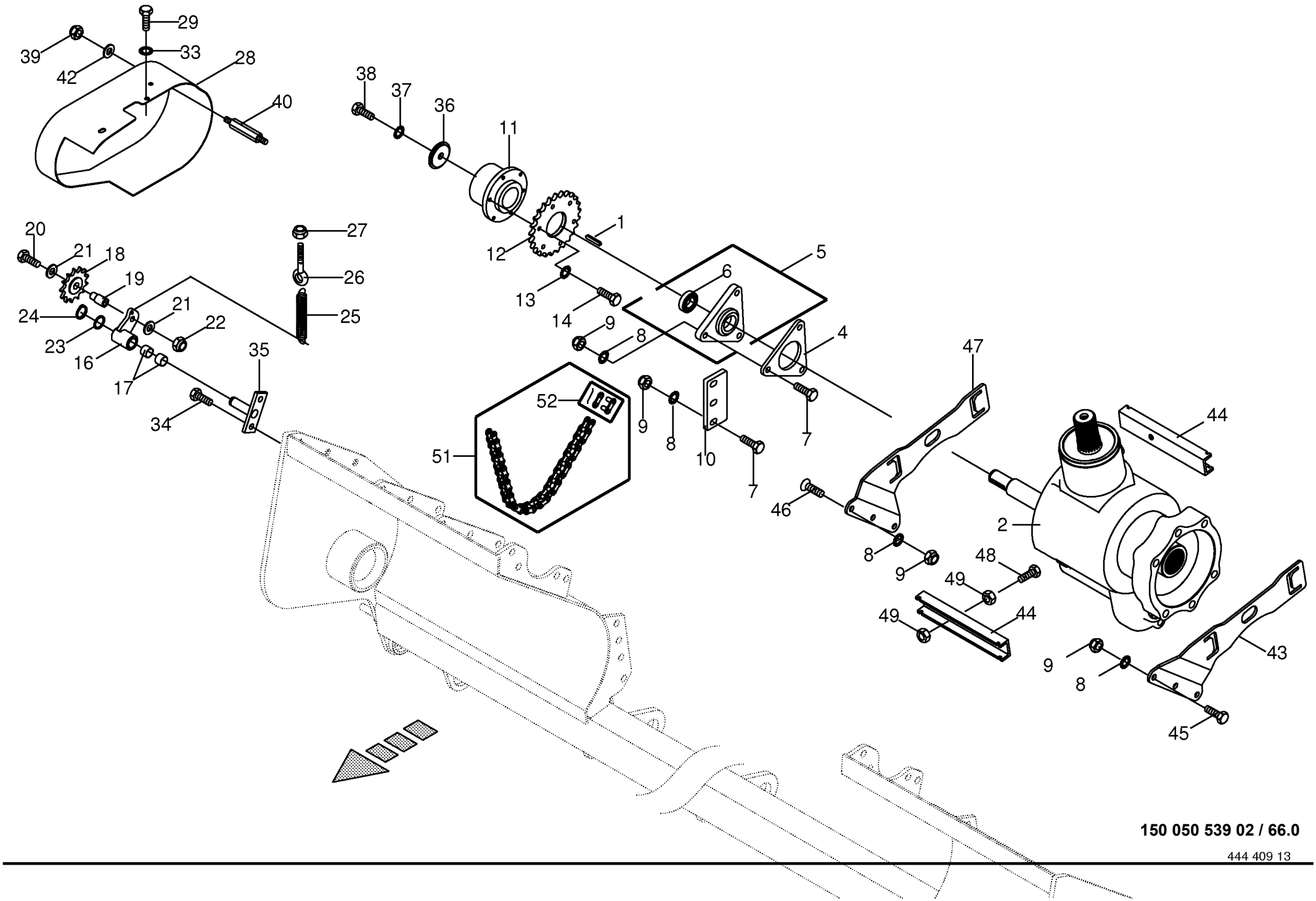

150 050 539 02 / 66.0

444 409 13

Förderschnecke - Antrieb Schneidwerk **Feed auger** **Vis d'amenee**					858001 - 883280	890 HS	1270 HS	1290 HS	890 HS - XC	1270 HS - XC	1290 HS - XC	**150 050 539 02** 444 409 13 **66.0**
Pos.	ID-Nr.	Benennung	Description	Description	Masch.-Nr-							Bemerkung/Remarks/Remarque
1	00 915 080 1	Passfeder	Fit-in key	Clavette					x	x	x	A 8 X 7 X 45
2	00 289 565 1	Schneidwerksgetriebe unten	Cutting system gearbox bottom	Engrenage de mécanisme de coup					x	x	x	
4	00 285 888 0	Distanzplatte	Spacer plate	Plaque d'ecartement					x	x	x	
5	00 934 052 0	Flanschlager -inkl. Kugellager	Flange bearing -incl. bearing	Palier a bride -incl. roulement à billes					x	x	x	
6	00 934 618 0	Rillenkugellager	Grooved ball bearing	Roulement à gorge					x	x	x	AEL 208
7	00 901 452 0	6kt-Schraube	Hex head bolt	Boulon tête hex					x	x	x	M 12 X 50
8	00 909 910 1	Sperrkantscheibe	Detent edged washer	Disque à bord d'arrêt					x	x	x	SKM 12
9	00 908 701 0	Sicherungsmutter	Locknut	Écrou hex					x	x	x	M 12
10	00 285 886 0	Anschlag	Limit stop	Butée					x	x	x	
11	27 005 188 0	Sperrkörperkupplung	Ratchet clutch	Accouplem. a cliquet					x	x	x	1200 Nm
12	00 286 322 1	Kettenrad	Chain sprocket	Roue à chaînes					x	x	x	Z= 25 T= 3/4"
13	00 909 908 1	Sperrkantscheibe	Detent edged washer	Disque à bord d'arrêt					x	x	x	SKM 8
14	00 900 616 0	6kt-Schraube	Hex head bolt	Boulon tête hex					x	x	x	M 8 X 25
16	00 286 540 1	Spannarm -inkl. Buchse	Tension arm -incl. bushing	Levier tendeur -incl. douille					x	x	x	
17	00 934 921 0	Lagerbuchse	Bearing bush	Coussinet					x	x	x	20 X 28 X 25
18	00 922 313 1	Kettenrad	Chain sprocket	Roue à chaînes					x	x	x	3/4" Z= 13
19	00 285 745 0	Lagerzapfen	Bearing bolt	Tourillon					x	x	x	Rd. 20 X 41,5
20	00 901 455 0	6kt-Schraube	Hex head bolt	Boulon tête hex					x	x	x	M 12 X 75
21	00 910 506 1	Scheibe	Washer	Rondelle					x	x	x	13 X 24 X 2,5
22	00 908 701 0	Sicherungsmutter	Locknut	Écrou hex					x	x	x	M 12
23	00 910 826 1	Passscheibe	Shim ring	Cale					x	x	x	20 X 28 X 1,0
24	00 911 521 0	Sicherungsring	Circlip	Circlip					x	x	x	A 20 X 1,75
25	00 281 753 3	Zugfeder	Tension spring	Ressort de traction					x	x	x	2,8 X 17,2 X 71,3
26	00 918 315 0	Ösenschraube	Eye screw	Vis à oeillet					x	x	x	M 10 X 50
27	00 908 758 0	Sicherungsmutter	Locknut	Écrou hex					x	x	x	M 10
28	00 286 459 2	Schutz	Guard	Protecteur					x	x	x	
29	00 900 616 0	6kt-Schraube	Hex head bolt	Boulon tête hex					x	x	x	M 8 X 25
33	00 909 908 1	Sperrkantscheibe	Detent edged washer	Disque à bord d'arrêt					x	x	x	SKM 8
34	00 000 001 0	-nicht für diese Maschine	-not for this machine	-non prevu pour cette machine					x	x	x	
35	00 000 001 0	-nicht für diese Maschine	-not for this machine	-non prevu pour cette machine					x	x	x	
36	00 289 491 0	Scheibe	Washer	Rondelle					x	x	x	Rd. 36
37	00 909 909 1	Sperrkantscheibe	Detent edged washer	Disque à bord d'arrêt					x	x	x	SKM 10
38	00 900 637 0	6kt-Schraube	Hex head bolt	Boulon tête hex					x	x	x	M 10 X 30
39	00 908 758 0	Sicherungsmutter	Locknut	Écrou hex					x	x	x	M 10
40	20 070 419 1	Distanzwelle	Distance shaft	Arbre d'écartement					x	x	x	Rd. 20 X 140
42	00 910 414 0	Scheibe	Washer	Rondelle					x	x	x	10,5 X 21 X 2
43	20 073 064 0	Halter -links	Support -left	Cadre support -gauche					x	x	x	

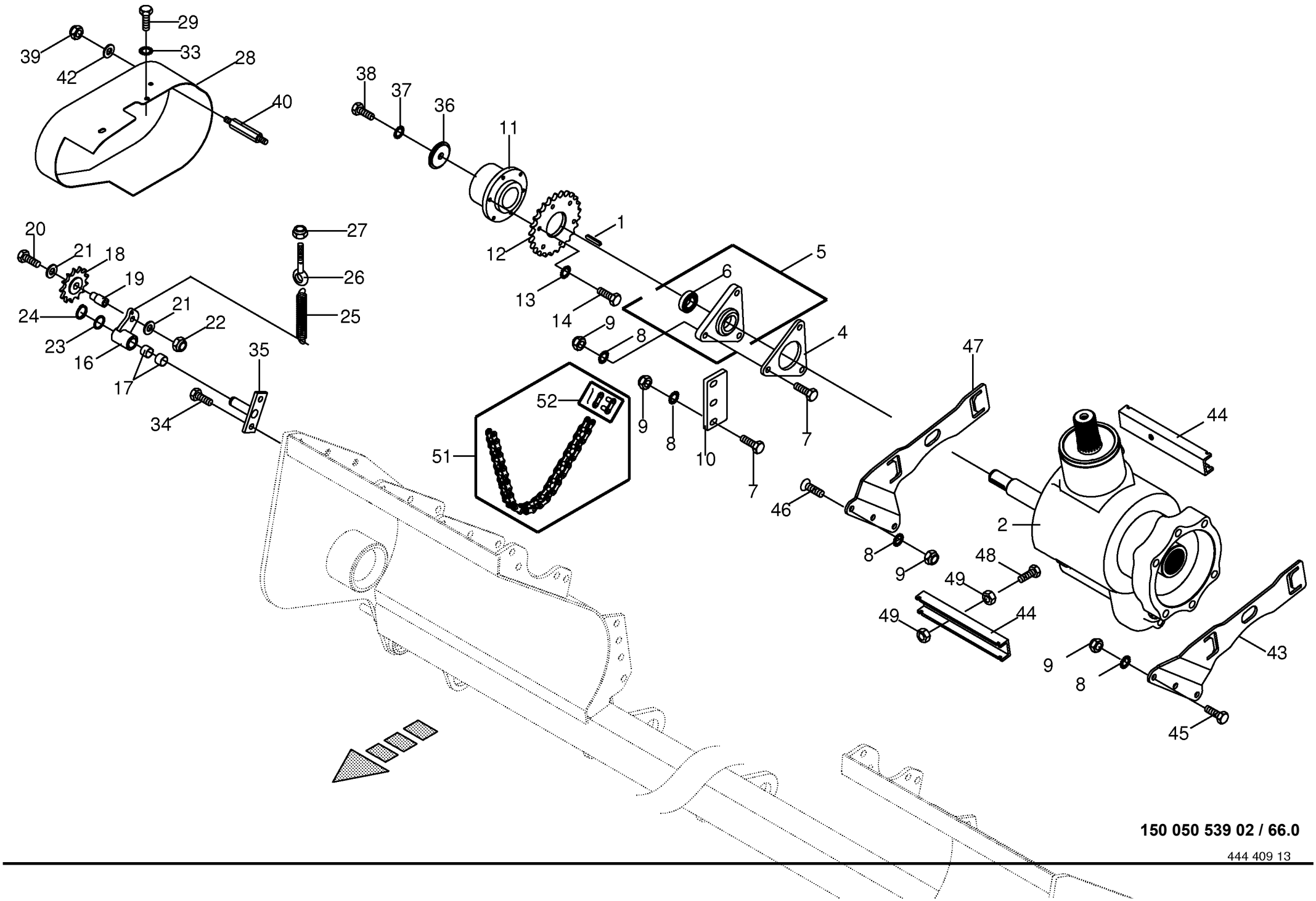

150 050 539 02 / 66.0

444 409 13

Förderschnecke - Antrieb Schneidwerk **Feed auger** **Vis d'amenee**					858001 - 883280	890 HS	1270 HS	1290 HS	890 HS - XC	1270 HS - XC	1290 HS - XC	**150 050 539 02** 444 409 13 **66.0**
Pos.	ID-Nr.	Benennung	Description	Description	Masch.-Nr-							Bemerkung/Remarks/Remarque
44	20 070 444 0	U-Profil	U profile	Profil en U					x	x	x	
45	00 900 656 0	6kt-Schraube	Hex head bolt	Boulon tête hex					x	x	x	M 12 X 30
46	90 000 567 0	Senkschraube	Countersunkscrew	Vis à tête fraisée					x	x	x	M 12 X 45
47	20 073 065 0	Halter -rechts	Support -right	Cadre support -droite					x	x	x	
48	00 900 343 1	6kt-Schraube	Hex head bolt	Boulon tête hex					x	x	x	M 16 X 70
49	00 908 220 0	6kt-Mutter	Hex nut	Écrou hex					x	x	x	M 16
51	27 002 530 0	Rollenkette	Roller chain	Chain à rouleaux					x	x	x	3/4" X 49 Ro.
52	27 002 275 0	Steckglied	Split link	Maille brisée					x	x	x	3/4"
	27 002 276 0	Gekröpftes Glied	Cranked chain link	Maillon coudé					x	x	x	3/4"

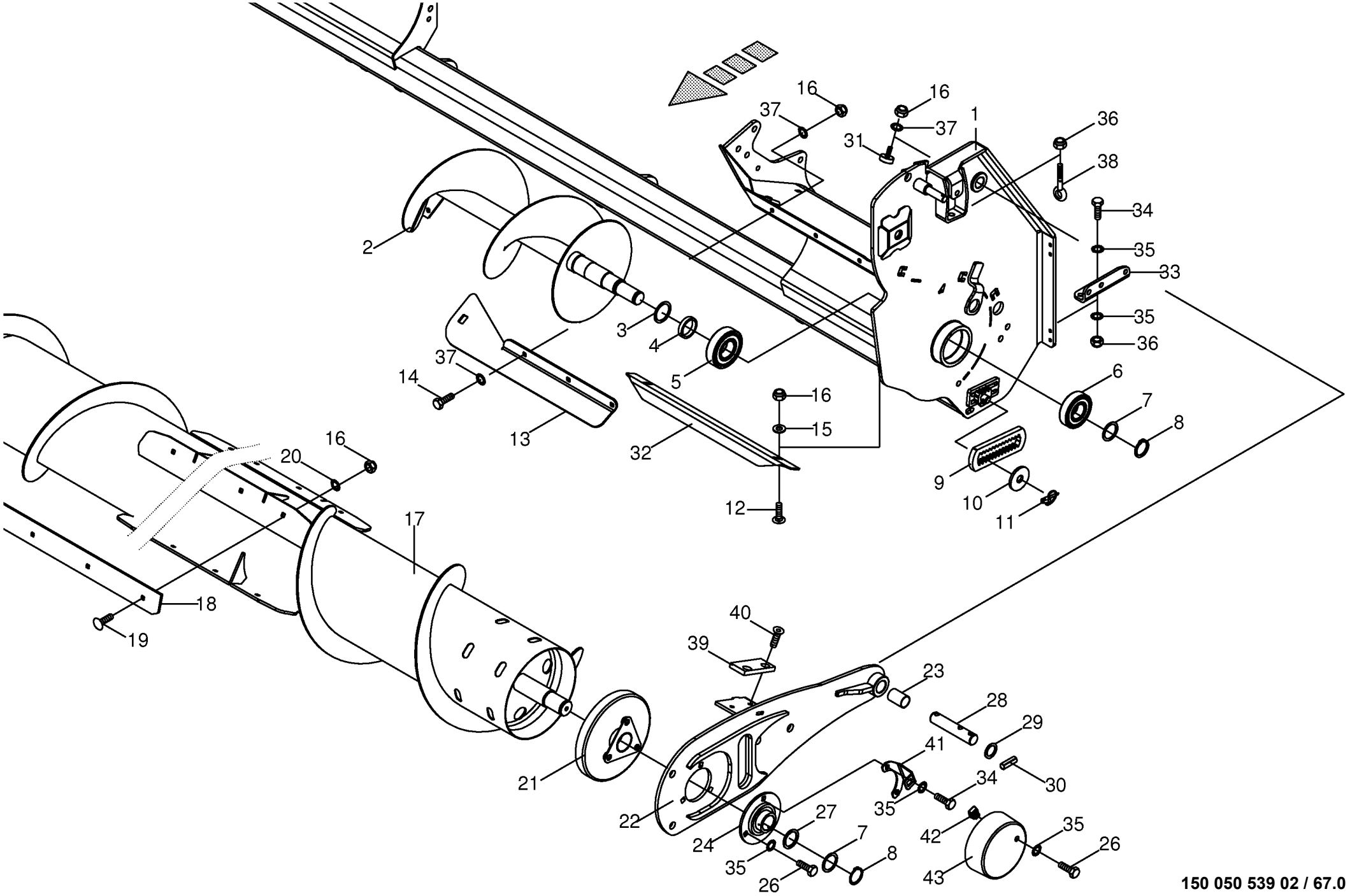

150 050 539 02 / 67.0

150 392 751 03

Förderwalze / Schnecke -Active Pu **Feed roller / Auger** **Cylindre de convoyage / Vis d'amenée**					858001 - 883280	890 HS	1270 HS	1290 HS	890 HS - XC	1270 HS - XC	1290 HS - XC	**150 050 539 02** 150 392 751 3 **67.0**
Pos.	ID-Nr.	Benennung	Description	Description	Masch.-Nr-							Bemerkung/Remarks/Remarque
1	20 076 124 0	Gehäuse -Pu 1910	Housing -Pu 1910	Carter -Pu 1910		x			x			
	20 077 188 0	Gehäuse -Pu 2310	Housing -Pu 2310	Carter -Pu 2310		x			x			
	20 075 932 0	Gehäuse	Housing	Carter			x	x		x	x	
2	20 074 992 1	Schnecke links	Auger left	Vis sans fin ga.		x	x	x	x	x	x	
	20 074 988 1	Schnecke rechts	Auger right	Vis sans fin dr.		x	x	x	x	x	x	
	20 077 197 1	Schnecke lang, links	Auger long, left	Vis sans fin longue, ga.		x			x			
	20 077 196 1	Schnecke lang, rechts	Auger long, right	Vis sans fin longue, dr.		x			x			
3	00 910 885 0	Passscheibe	Shim ring	Cale		x	x	x	x	x	x	40 X 50 X 2
4	20 075 202 0	Distanzhülse	Spacer bushing	Douille entretoise		x	x	x	x	x	x	40,2 X 48,3 X 10
5	00 930 568 0	Rillenkugellager	Grooved ball bearing	Roulement à gorge		x	x	x	x	x	x	6308 2RS
6	00 930 567 0	Rillenkugellager	Grooved ball bearing	Roulement à gorge		x	x	x	x	x	x	6307 2RS
7	00 911 133 0	Passscheibe	Shim ring	Cale		x	x	x	x	x	x	35 X 45 X 0,5
	00 911 134 0	Passscheibe	Shim ring	Cale		x	x	x	x	x	x	35 X 45 X 1,0
	00 911 136 1	Passscheibe	Shim ring	Cale		x	x	x	x	x	x	35 X 45 X 2,0
	00 911 130 0	Passscheibe	Shim ring	Cale		x	x	x	x	x	x	35 X 45 X 0,1
8	00 911 541 0	Sicherungsring	Circlip	Circlip		x	x	x	x	x	x	A 35 X 1,5
9	20 077 116 1	Anschlag	Stop	Butée		x	x	x	x	x	x	
10	00 910 356 0	Scheibe	Washer	Rondelle		x	x	x	x	x	x	17,5 X 56 X 5
11	00 917 004 1	Klappstecker	Linch pin	Goupille clip		x	x	x	x	x	x	5 X 32
12	00 904 731 2	Flachrundschraube	Coach bolt	Vis a tête bombée		x	x	x	x	x	x	M 8 X 20
13	20 076 162 2	Dachblech links -links	Top plate left -left	Tôle de toit ga. -gauche		x	x	x	x	x	x	
	20 076 163 2	Dachblech rechts -rechts	Top plate right -right	Tôle de toit dr. -droite		x	x	x	x	x	x	
	20 077 190 0	Dachblech -links	Roof sheeting -left	Tôle du toit -gauche		x			x			Lg.= 709
	20 077 191 0	Dachblech -rechts	Roof sheeting -right	Tôle du toit -droite		x			x			Lg.= 709
14	00 900 614 0	6kt-Schraube	Hex head bolt	Boulon tête hex		x	x	x	x	x	x	M 8 X 20
15	00 910 413 0	Scheibe	Washer	Rondelle		x	x	x	x	x	x	8,4 X 17 X 1,6
16	00 908 706 0	Sicherungsmutter	Locknut	Écrou hex		x	x	x	x	x	x	M 8
17	20 076 053 1	Zusatzwalze -Pu 1910	Additional roller -Pu 1910	Rouleau supplémentaire -Pu 1910		x			x			
	20 077 203 1	Zusatzwalze -Pu 2310	Additional roller -Pu 2310	Rouleau supplémentaire -Pu 2310		x			x			
	20 073 102 2	Zusatzwalze	Additional roller	Rouleau supplémentaire			x	x		x	x	
18	20 076 052 0	Förderblech	Feed plate	Tôle de pousser		4			4			
	20 074 348 0	Förderblech	Feed plate	Tôle de pousser			4	4		4	4	Lg.= 950
19	00 904 731 2	Flachrundschraube	Coach bolt	Vis a tête bombée		x	x	x	x	x	x	M 8 X 20
20	00 909 908 1	Sperrkantscheibe	Detent edged washer	Disque à bord d'arrêt		x	x	x	x	x	x	SKM 8
21	20 074 220 1	Wickelschutz	Wrapping guard	Protecteur du système de liage		x	x	x	x	x	x	
22	20 075 406 1	Schwinge -links	Rocker -left	Aile -gauche		x	x	x	x	x	x	
	20 075 414 1	Schwinge -rechts	Rocker -right	Aile -droite		x	x	x	x	x	x	
23	00 934 917 0	Lagerbuchse	Bearing bush	Coussinet		x	x	x	x	x	x	25 X 28 X 40

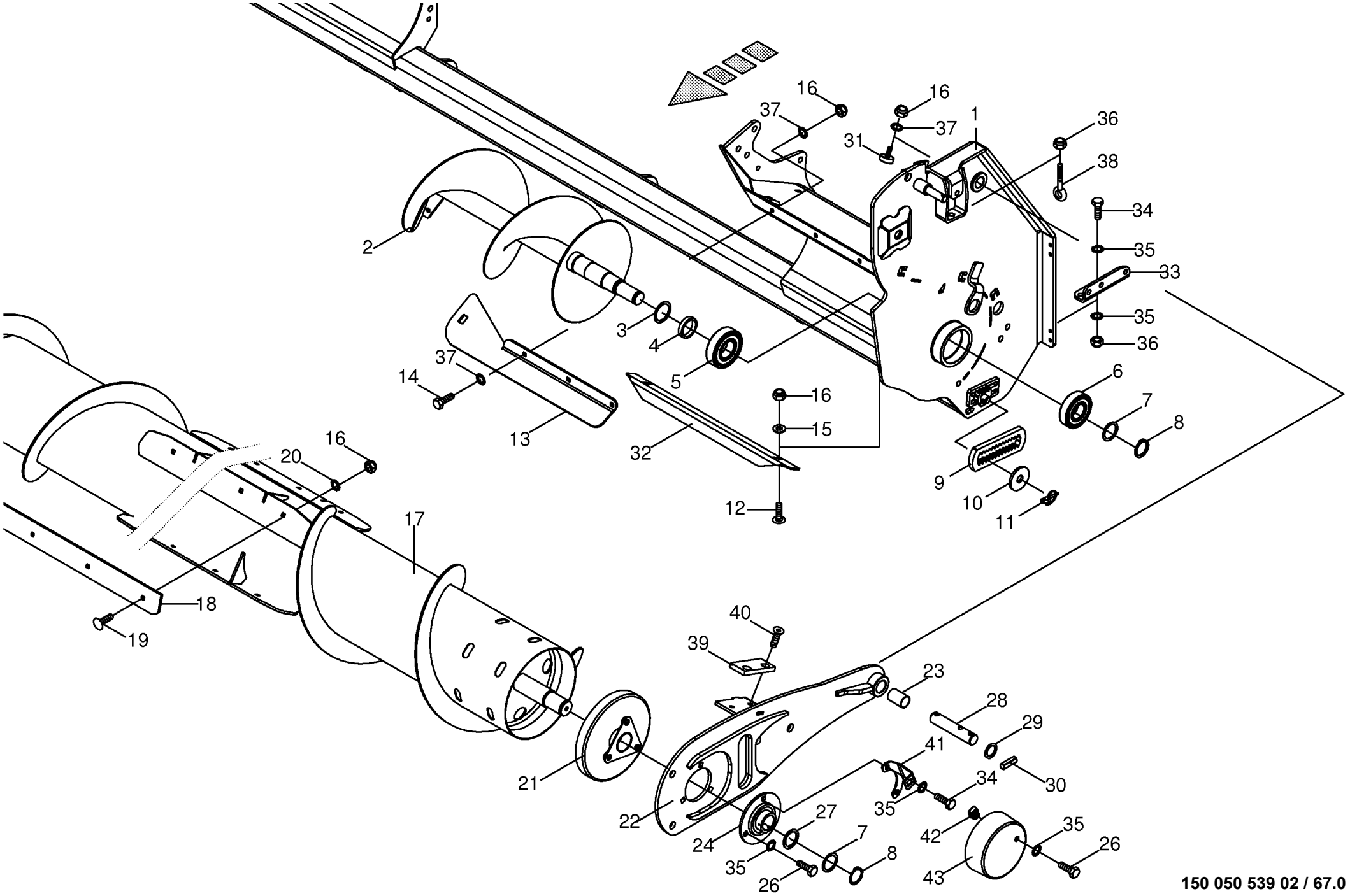

150 050 539 02 / 67.0

150 392 751 03

Förderwalze / Schnecke -Active Pu **Feed roller / Auger** **Cylindre de convoyage / Vis d'amenée**					858001 - 883280	890 HS	1270 HS	1290 HS	890 HS - XC	1270 HS - XC	1290 HS - XC	**150 050 539 02** 150 392 751 3 **67.0**
Pos.	ID-Nr.	Benennung	Description	Description	Masch.-Nr-							Bemerkung/Remarks/Remarque
24	00 934 017 2	Flanschlager	Flange bearing	Palier a bride		x	x	x	x	x	x	
25	00 910 414 0	Scheibe	Washer	Rondelle		x	x	x	x	x	x	10,5 X 21 X 2
26	00 900 636 0	6kt-Schraube	Hex head bolt	Boulon tête hex		x	x	x	x	x	x	M 10 X 25
27	00 910 727 1	Stützscheibe	Supporting disc	Rondelle diélectrique		x	x	x	x	x	x	S 35 X 45 X 2,5
28	20 075 185 0	Bolzen	Pin	Boulon		x	x	x	x	x	x	Rd. 25 X 124
29	00 910 514 1	Scheibe	Washer	Rondelle		x	x	x	x	x	x	26 X 44 X 4
30	00 912 670 1	Spannstift	Roll pin	Goupille de serrage		x	x	x	x	x	x	8 X 40
31	27 006 135 0	Gummipuffer	Rubber pad	Tampon en caoutchouc		x	x	x	x	x	x	Rd. 30 X 10 / M 8
32	00 285 500 0	Einführwinkel	Guide angle	Angle de guidage		x	x	x	x	x	x	Lg.= 508
	20 077 192 0	Abstreifwinkel	Angle	Angle		x			x			Lg.= 708
33	20 075 908 0	Lasche	Strap	Patte		x	x	x	x	x	x	
34	00 900 637 0	6kt-Schraube	Hex head bolt	Boulon tête hex		x	x	x	x	x	x	M 10 X 30
35	00 909 909 1	Sperrkantscheibe	Detent edged washer	Disque à bord d'arrêt		x	x	x	x	x	x	SKM 10
36	00 908 758 0	Sicherungsmutter	Locknut	Écrou hex		x	x	x	x	x	x	M 10
37	00 909 908 1	Sperrkantscheibe	Detent edged washer	Disque à bord d'arrêt		x	x	x	x	x	x	SKM 8
38	00 918 315 0	Ösenschraube	Eye screw	Vis à oeillet		x	x	x	x	x	x	M 10 X 50
39	20 077 215 0	Auflage	Plating	Tirage		x	x	x	x	x	x	
40	00 904 025 1	Senkschraube	Countersunkscrew	Vis à tête fraisée		x	x	x	x	x	x	M 8 X 25
41	20 078 821 0	Schutztopfhalter	Guard cup support	Support du barillet de protection		x	x	x	x	x	x	
42	00 909 548 0	Käfigmutter	Nut	Ecrou		x	x	x	x	x	x	M 10
43	20 078 824 0	Schutztopf Förderwalze	Guard cup conveyor roller	Bar. de prot. roul. de trans.		x	x	x	x	x	x	

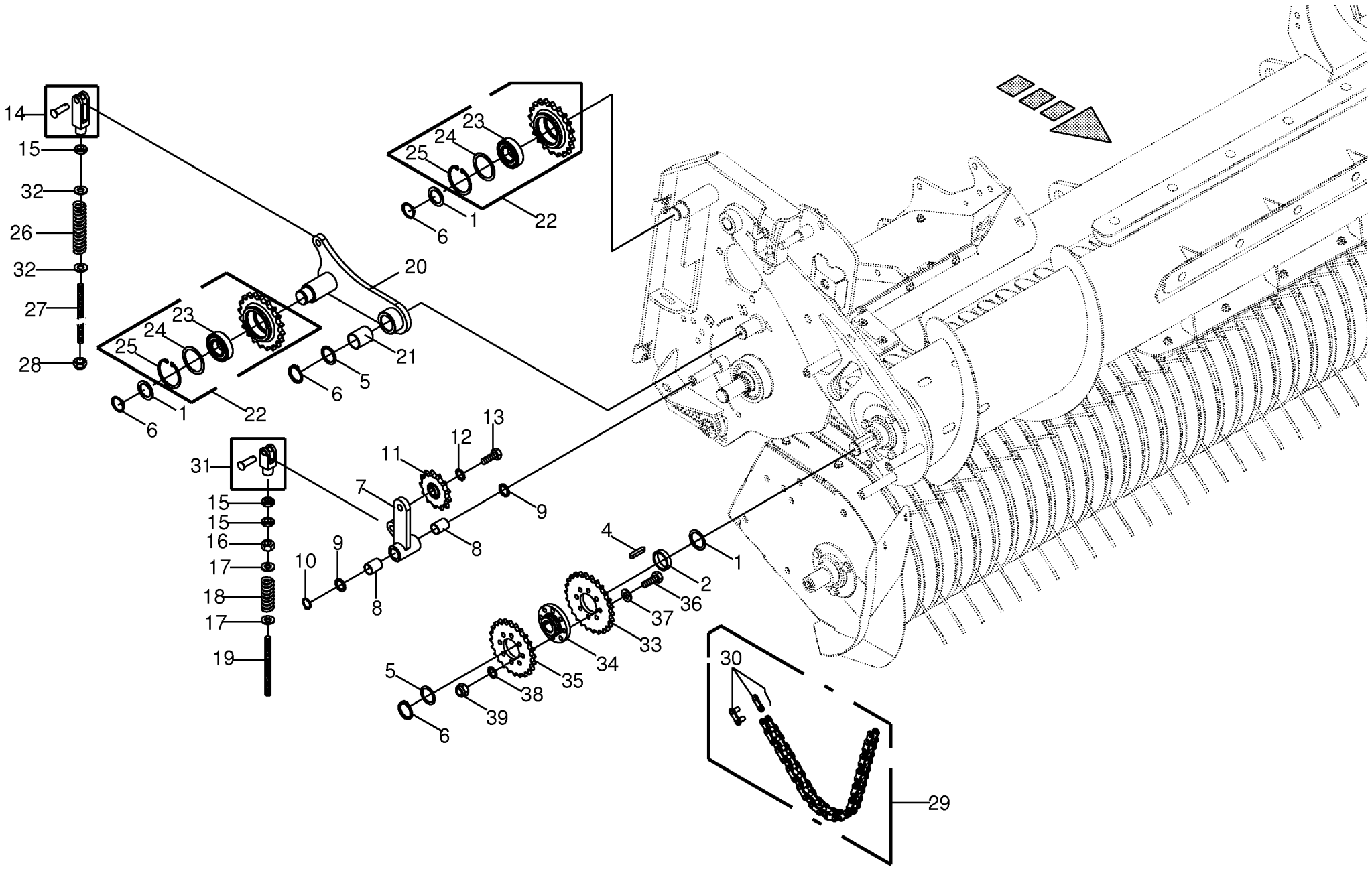

150 050 539 02 / 68.0

150 395 204 03

Schneckenantrieb - rechts -Active Pu **Auger gear - right** **Vis d´amenee entraînement - droite**					858001 - 883280	890 HS	1270 HS	1290 HS	890 HS - XC	1270 HS - XC	1290 HS - XC	**150 050 539 02** 150 395 204 3 **68.0**
Pos.	ID-Nr.	Benennung	Description	Description	Masch.-Nr-							Bemerkung/Remarks/Remarque
1	00 911 133 0	Passscheibe	Shim ring	Cale		x	x	x	x	x	x	35 X 45 X 0,5
	00 911 134 0	Passscheibe	Shim ring	Cale		x	x	x	x	x	x	35 X 45 X 1,0
2	00 145 216 0	Distanzbuchse	Spacer bushing	Entretoise prise femelle		x	x	x	x	x	x	35,9 X 42,4 X 10
4	00 915 078 1	Passfeder	Fit-in key	Clavette		x	x	x	x	x	x	A 8 X 7 X 40
5	00 910 863 0	Passscheibe	Shim ring	Cale		x	x	x	x	x	x	30 X 42 X 0,5
	00 910 864 0	Passscheibe	Shim ring	Cale		x	x	x	x	x	x	30 X 42 X 1,0
6	00 911 535 1	Sicherungsring	Circlip	Circlip		x	x	x	x	x	x	A 30 X 1,5
7	20 075 523 0	Spannarm -inkl. Buchse	Tension arm -incl. bushing	Levier tendeur -incl. douille		x	x	x	x	x	x	
8	00 934 910 0	Lagerbuchse	Bearing bush	Coussinet		x	x	x	x	x	x	20 X 23 X 30
9	00 910 718 1	Stützscheibe	Supporting disc	Rondelle diélectrique		x	x	x	x	x	x	S 20 X 28 X 2,0
10	00 911 522 1	Sicherungsring	Circlip	Circlip		x	x	x	x	x	x	20 X 1,2
11	00 922 313 1	Kettenrad	Chain sprocket	Roue à chaînes		x	x	x	x	x	x	3/4" Z= 13
12	00 909 912 1	Sperrkantscheibe	Detent edged washer	Disque à bord d'arrêt		x	x	x	x	x	x	SKM 16
13	00 900 674 0	6kt-Schraube	Hex head bolt	Boulon tête hex		x	x	x	x	x	x	M 16 X 35
14	90 002 066 0	Gabelkopf	Clevis	Tête de fourche		x	x	x	x	x	x	G 12 X 48
15	00 908 515 1	6kt-Mutter -niedrige Form	Hex nut -low form	Écrou hex -forme basse		x	x	x	x	x	x	M 12
16	00 908 215 0	6kt-Mutter	Hex nut	Écrou hex		x	x	x	x	x	x	M 12
17	00 910 506 1	Scheibe	Washer	Rondelle		x	x	x	x	x	x	13 X 24 X 2,5
18	00 240 614 2	Druckfeder	Pressure spring	Ressort de pression		x	x	x	x	x	x	4 X 18 X 70
19	90 002 078 0	Gewindestange	Threaded rod	Tige filetée		x	x	x	x	x	x	M 12 X 170
20	20 075 524 1	Spannarm -inkl. Buchse	Tension arm -incl. bushing	Levier tendeur -incl. douille		x	x	x	x	x	x	
21	00 934 901 0	Lagerbuchse	Bearing bush	Coussinet		x	x	x	x	x	x	30 X 34 X 40
22	20 075 169 0	Kettenrad	Chain sprocket	Roue à chaînes		x	x	x	x	x	x	3/4" Z= 20
23	00 930 536 1	Rillenkugellager	Grooved ball bearing	Roulement à gorge		x	x	x	x	x	x	6206 2RS
24	00 910 905 1	Passscheibe	Shim ring	Cale		x	x	x	x	x	x	50 X 62 X 2,0
25	00 911 659 0	Sicherungsring	Circlip	Circlip		x	x	x	x	x	x	62 X 2,0
26	20 078 967 0	Druckfeder 5 x 21 x 120 A3G	Pressure spring	Ressort de pression		x	x	x	x	x	x	
27	00 278 205 3	Gewindestange	Threaded rod	Tige filetée		x	x	x	x	x	x	M 12 X 230
28	00 908 701 0	Sicherungsmutter	Locknut	Écrou hex		x	x	x	x	x	x	M 12
29	27 007 069 0	Rollenkette	Roller chain	Chain à rouleaux		x	x	x	x	x	x	3/4" X 116 Ro.
30	27 002 275 0	Steckglied	Split link	Maille brisée		x	x	x	x	x	x	3/4"
	27 002 276 0	Gekröpftes Glied	Cranked chain link	Maillon coudé		x	x	x	x	x	x	3/4"
31	90 002 065 0	Gabelkopf	Clevis	Tête de fourche		x	x	x	x	x	x	G 12 X 24
32	00 910 378 0	Scheibe	Washer	Rondelle		x	x	x	x	x	x	13 X 35 X 5
33	20 078 841 0	Kettenrad 3/4" Z=26	Sprocket wheel 3/4" Z=26	Roue à chaîne 3/4" Z=26		x	x	x	x	x	x	
34	20 078 843 0	Kettenradnabe d=30 mm Rd 100	Hub	Moyeu		x	x	x	x	x	x	
35	20 078 840 0	Kettenrad 3/4" Z=24	Sprocket wheel 3/4" Z=24	Roue à chaîne 3/4" Z=24		x	x	x	x	x	x	
36	00 901 433 0	6kt-Schraube	Hex head bolt	Boulon tête hex		x	x	x	x	x	x	M 10 X 50

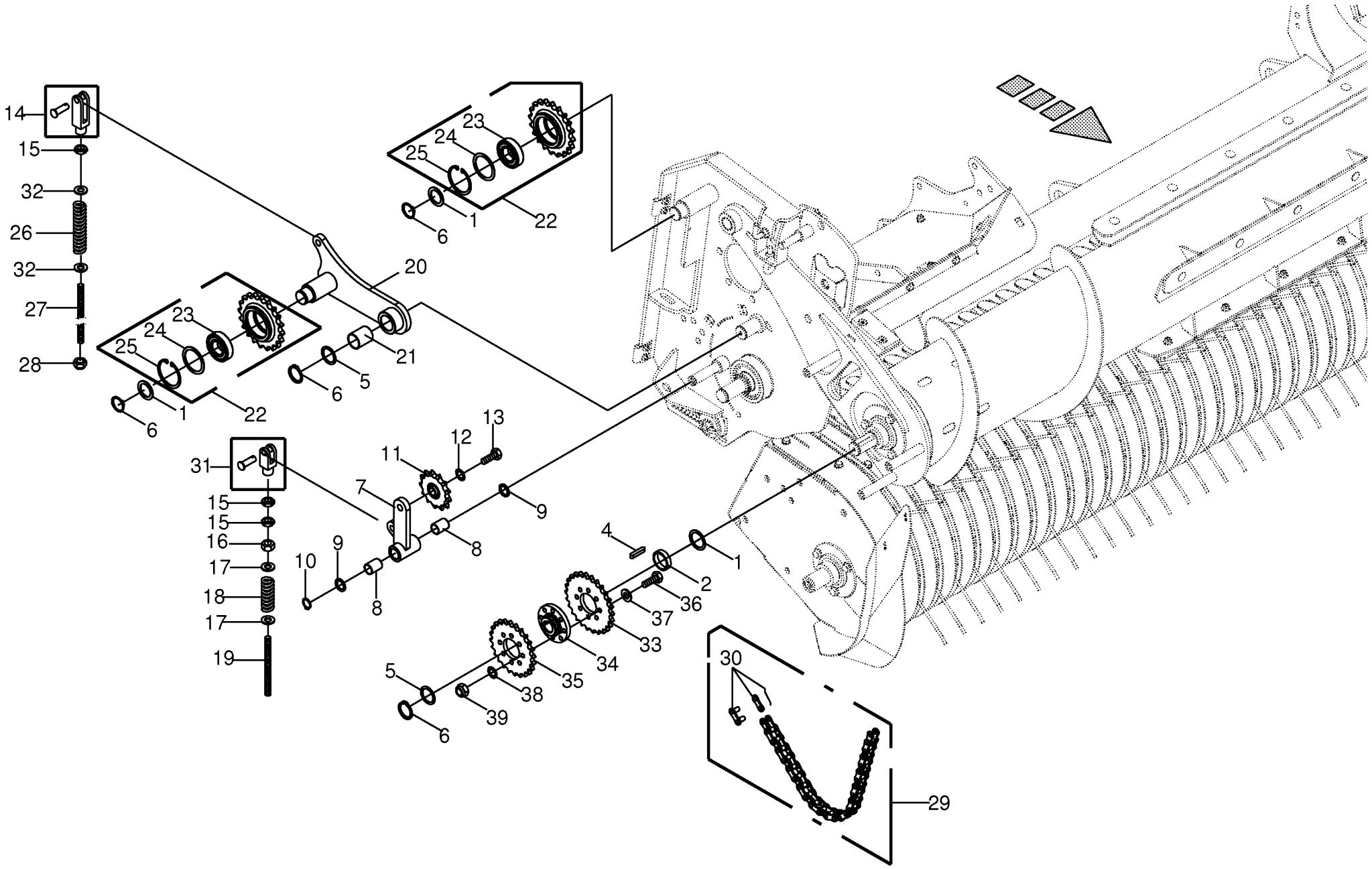

150 050 539 02 / 68.0

150 395 204 03

Schneckenantrieb - rechts -Active Pu Auger gear - right Vis d´amenee entraînement - droite					858001 - 883280	890 HS	1270 HS	1290 HS	890 HS - XC	1270 HS - XC	1290 HS - XC	150 050 539 02 150 395 204 3 68.0
Pos.	ID-Nr.	Benennung	Description	Description	Masch.-Nr-							Bemerkung/Remarks/Remarque
37	00 910 361 1	Scheibe	Washer	Rondelle		x	x	x	x	x	x	10,5 X 25 X 4
38	00 909 909 1	Sperrkantscheibe	Detent edged washer	Disque à bord d'arrêt		x	x	x	x	x	x	SKM 10
39	00 908 758 0	Sicherungsmutter	Locknut	Écrou hex		x	x	x	x	x	x	M 10

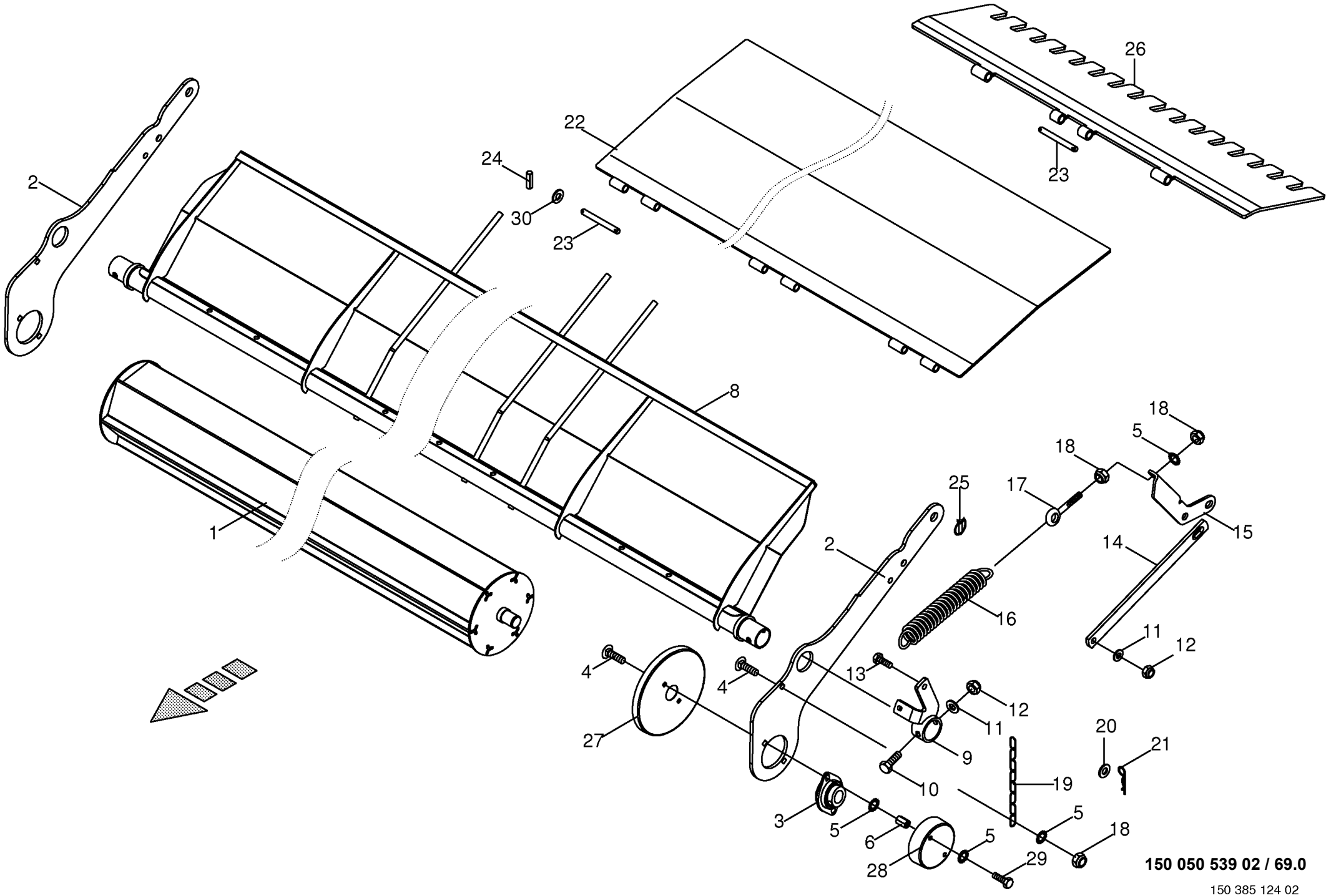

150 050 539 02 / 69.0

150 385 124 02

Rollenniederhalter / Leitblech **Roll-type crop guard / Guide plate** **Engalisateur à rouleaux / Déflecteur**					858001 - 883280	890 HS	1270 HS	1290 HS	890 HS - XC	1270 HS - XC	1290 HS - XC	**150 050 539 02** 150 385 124 2 **69.0**
Pos.	ID-Nr.	Benennung	Description	Description	Masch.-Nr-							Bemerkung/Remarks/Remarque
1	20 074 538 0	Walze	Roller	Rouleau		x			x			
	20 074 309 0	Walze	Roller	Rouleau			x	x		x	x	
2	20 071 710 1	Strebe	Strut	Contrefiche		x	x	x	x	x	x	
3	00 934 004 1	Flanschlager	Flange bearing	Palier a bride		x	x	x	x	x	x	
4	00 904 745 1	Flachrundschraube	Coach bolt	Vis a tête bombée		x	x	x	x	x	x	M 10 X 30
5	00 909 909 1	Sperrkantscheibe	Detent edged washer	Disque à bord d'arrêt		x	x	x	x	x	x	SKM 10
6	00 908 048 0	6kt-Mutter	Hex nut	Écrou hex		x	x	x	x	x	x	M 10
8	20 070 650 2	Prallblech	Baffle plate	Tôle de chicane		x			x			
	20 070 683 2	Prallblech	Baffle plate	Tôle de chicane			x	x		x	x	
9	20 071 714 1	Hebel -links	Lever -left	Levier -gauche		x	x	x	x	x	x	
	20 071 713 1	Hebel -rechts	Lever -right	Levier -droite		x	x	x	x	x	x	
10	00 901 455 0	6kt-Schraube	Hex head bolt	Boulon tête hex		x	x	x	x	x	x	M 12 X 75
11	00 910 506 1	Scheibe	Washer	Rondelle		x	x	x	x	x	x	13 X 24 X 2,5
12	00 908 701 0	Sicherungsmutter	Locknut	Écrou hex		x	x	x	x	x	x	M 12
13	00 900 657 0	6kt-Schraube	Hex head bolt	Boulon tête hex		x	x	x	x	x	x	M 12 X 35
14	20 072 148 0	Lasche	Strap	Patte		x	x	x	x	x	x	
15	20 070 655 0	Federspanner -links	Spring tensioner -left	Tendeur de ressort -gauche		x	x	x	x	x	x	
	20 070 656 0	Federspanner -rechts	Spring tensioner -right	Tendeur de ressort -droite		x	x	x	x	x	x	
16	00 282 362 1	Zugfeder	Tension spring	Ressort de traction		x	x	x	x	x	x	4 X 31 X 220
17	00 905 338 0	Ösenschraube	Eye screw	Vis à oeillet		x	x	x	x	x	x	M 10 X 110
18	00 908 758 0	Sicherungsmutter	Locknut	Écrou hex		x	x	x	x	x	x	M 10
19	00 922 508 1	Rundstahlkette	Steel chain	Chaîne acier		x	x	x	x	x	x	G 5 X 21 X 27 Glieder
20	00 910 303 1	Scheibe	Washer	Rondelle		x	x	x	x	x	x	17 X 30 X 3
21	00 917 103 0	Federstecker	Spring clip	Goupille elastique		x	x	x	x	x	x	3,2
22	20 075 926 1	Leitblech	Baffle	Déflecteur		x						
	20 074 195 1	Leitblech	Baffle	Déflecteur			x	x				
23	20 074 830 0	Welle	Shaft	Arbre		x			x			Rd. 10 X 100
	20 074 831 0	Welle	Shaft	Arbre			x	x		x	x	Rd. 10 X 130
24	00 912 579 2	Spannstift	Roll pin	Goupille de serrage		x	x	x	x	x	x	4 X 20
25	00 917 004 1	Klappstecker	Linch pin	Goupille clip		x	x	x	x	x	x	5 X 32
26	20 074 174 2	Leitblech	Baffle	Déflecteur					x			
	20 074 171 1	Leitblech	Baffle	Déflecteur						x	x	
27	20 074 310 0	Schutztopf	Protecting cup	Pot de protection		x	x	x	x	x	x	
28	20 074 535 0	Schutztopf	Protecting cup	Pot de protection		x	x	x	x	x	x	
29	00 900 632 0	6kt-Schraube	Hex head bolt	Boulon tête hex		x	x	x	x	x	x	M 10 X 16
30	00 910 414 0	Scheibe	Washer	Rondelle		x	x	x	x	x	x	10,5 X 21 X 2

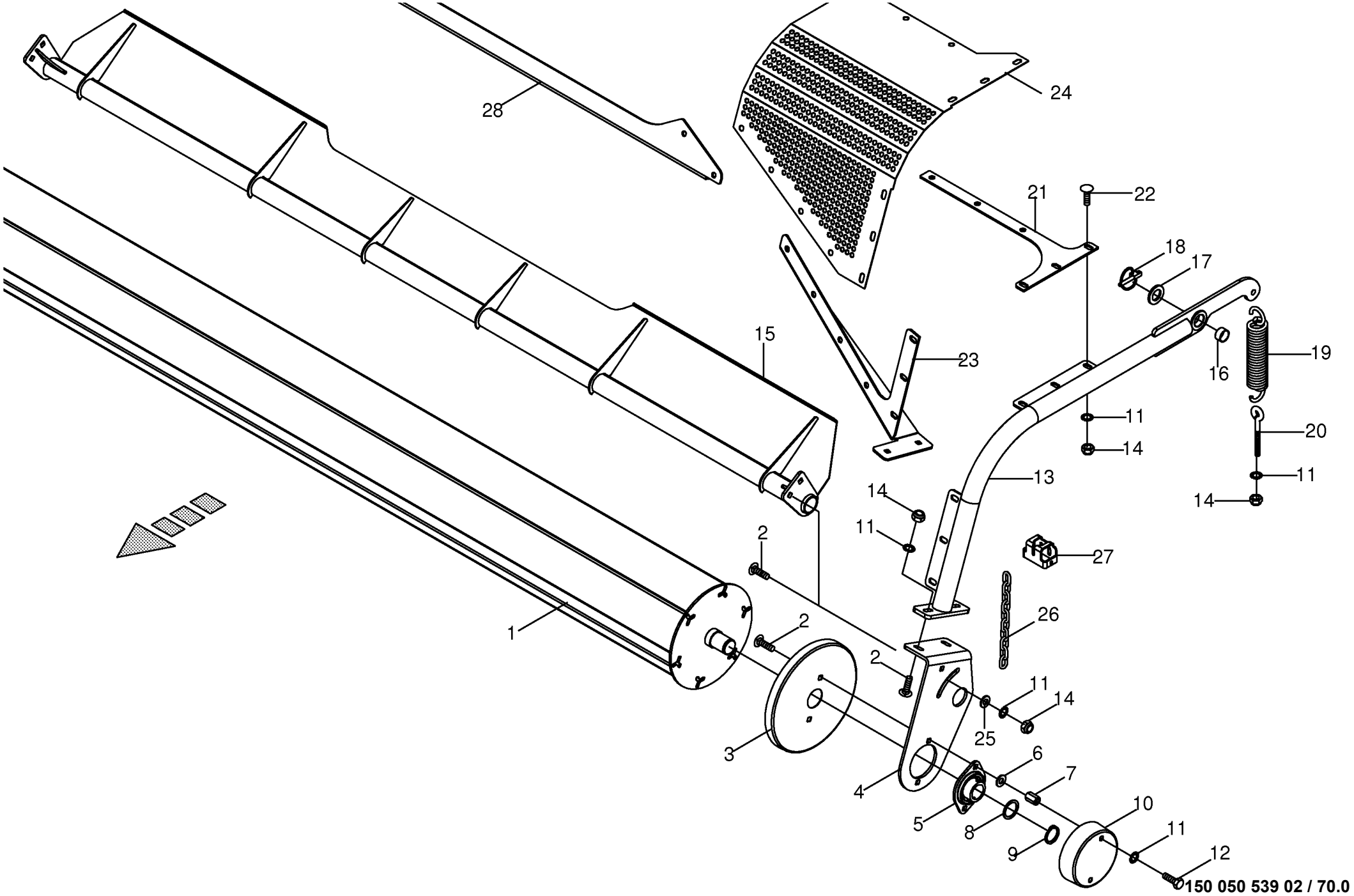

150 050 539 02 / 70.0

150 392 758 04

Rollenniederhalter -Active Pu **Roll-type crop guard** **Engalisateur à rouleaux**					858001 - 883280	890 HS	1270 HS	1290 HS	890 HS - XC	1270 HS - XC	1290 HS - XC	**150 050 539 02** 150 392 758 4 **70.0**
Pos.	ID-Nr.	Benennung	Description	Description	Masch.-Nr-							Bemerkung/Remarks/Remarque
1	20 074 309 0	Walze -Pu 2310	Roller -Pu 2310	Rouleau -Pu 2310		x	x	x	x	x	x	
	20 074 538 0	Walze -Pu 1910	Roller -Pu 1910	Rouleau -Pu 1910		x			x			
2	00 904 754 2	Flachrundschraube	Coach bolt	Vis a tête bombée		x	x	x	x	x	x	M 10 X 35
	00 904 745 1	Flachrundschraube	Coach bolt	Vis a tête bombée		x	x	x	x	x	x	M 10 X 30
3	20 074 310 0	Schutztopf	Protecting cup	Pot de protection		x	x	x	x	x	x	
4	20 075 713 0	Rollenniederhalterschwinge links	Gauge wheel support lh	Support de roue à jauge		x	x	x	x	x	x	
	20 075 712 0	Rollenniederhalterschwinge rechts	Gauge wheel support rh	Support de roue à jauge		x	x	x	x	x	x	
5	00 934 004 1	Flanschlager	Flange bearing	Palier a bride		x	x	x	x	x	x	
6	00 910 414 0	Scheibe	Washer	Rondelle		x	x	x	x	x	x	10,5 X 21 X 2
7	00 908 048 0	6kt-Mutter	Hex nut	Écrou hex		x	x	x	x	x	x	M 10
8	00 911 133 0	Passscheibe	Shim ring	Cale		x	x	x	x	x	x	35 X 45 X 0,5
	00 911 134 0	Passscheibe	Shim ring	Cale		x	x	x	x	x	x	35 X 45 X 1,0
9	00 911 541 0	Sicherungsring	Circlip	Circlip		x	x	x	x	x	x	A 35 X 1,5
10	20 074 535 0	Schutztopf	Protecting cup	Pot de protection		x	x	x	x	x	x	
11	00 909 909 1	Sperrkantscheibe	Detent edged washer	Disque à bord d'arrêt		x	x	x	x	x	x	SKM 10
12	00 900 632 0	6kt-Schraube	Hex head bolt	Boulon tête hex		x	x	x	x	x	x	M 10 X 16
13	20 076 131 1	Tragrohr links	Support pipe left	Tube porteur ga.		x	x	x	x	x	x	
	20 076 133 1	Tragrohr rechts	Support pipe right	Tube porteur dr.		x	x	x	x	x	x	
14	00 908 758 0	Sicherungsmutter	Locknut	Écrou hex		x	x	x	x	x	x	M 10
15	20 076 094 0	Prallblech -Pu 2310	Baffle plate -Pu 2310	Tôle de chicane -Pu 2310		x	x	x	x	x	x	
	20 076 142 0	Prallblech -Pu 1910	Baffle plate -Pu 1910	Tôle de chicane -Pu 1910		x			x			
16	00 934 918 0	Lagerbuchse	Bearing bush	Coussinet		x	x	x	x	x	x	25 X 28 X 15
17	00 910 514 1	Scheibe	Washer	Rondelle		x	x	x	x	x	x	26 X 44 X 4
18	00 917 009 0	Klappstecker	Linch pin	Goupille clip		x	x	x	x	x	x	8 X 42
19	00 340 439 3	Zugfeder	Tension spring	Ressort de traction		x	x	x	x	x	x	7 X 38 X 235
20	00 905 338 0	Ösenschraube	Eye screw	Vis à oeillet		x	x	x	x	x	x	M 10 X 110
21	20 076 137 0	Halter -oben	Support -top	Cadre support -en haut			x	x		x	x	
	20 079 964 0	Lochblechhalter oben	Perforated plate support top	Support de tôle à trous en haut		x			x			
22	00 904 850 1	Flachrundschraube	Coach bolt	Vis a tête bombée		x	x	x	x	x	x	M 10 X 25
23	20 076 136 1	Halter -links unten	Support -below left	Cadre support -en bas gauche			x	x		x	x	
	20 079 966 0	Lochblechhalter links	Perforated plate support left	Support de tôle à trous ga.		x			x			
	20 076 135 1	Halter -rechts unten	Support -below right	Cadre support -en bas à droite			x	x		x	x	
	20 079 965 0	Lochblechhalter rechts	Perforated plate support right	Support de tôle à trous dr.		x			x			
24	20 076 146 0	Blech -links	Plate -left	Tôle -gauche			x	x		x	x	
	20 079 968 0	Lochblech links	Perforated plate left	Tôle à trous ga.		x			x			
	20 076 145 0	Blech -rechts	Plate -right	Tôle -droite			x	x		x	x	
	20 079 967 0	Lochblech rechts	Perforated plate right	Tôle à trous dr.		x			x			
25	00 910 353 0	Scheibe	Washer	Rondelle		x	x	x	x	x	x	11 X 34 X 3

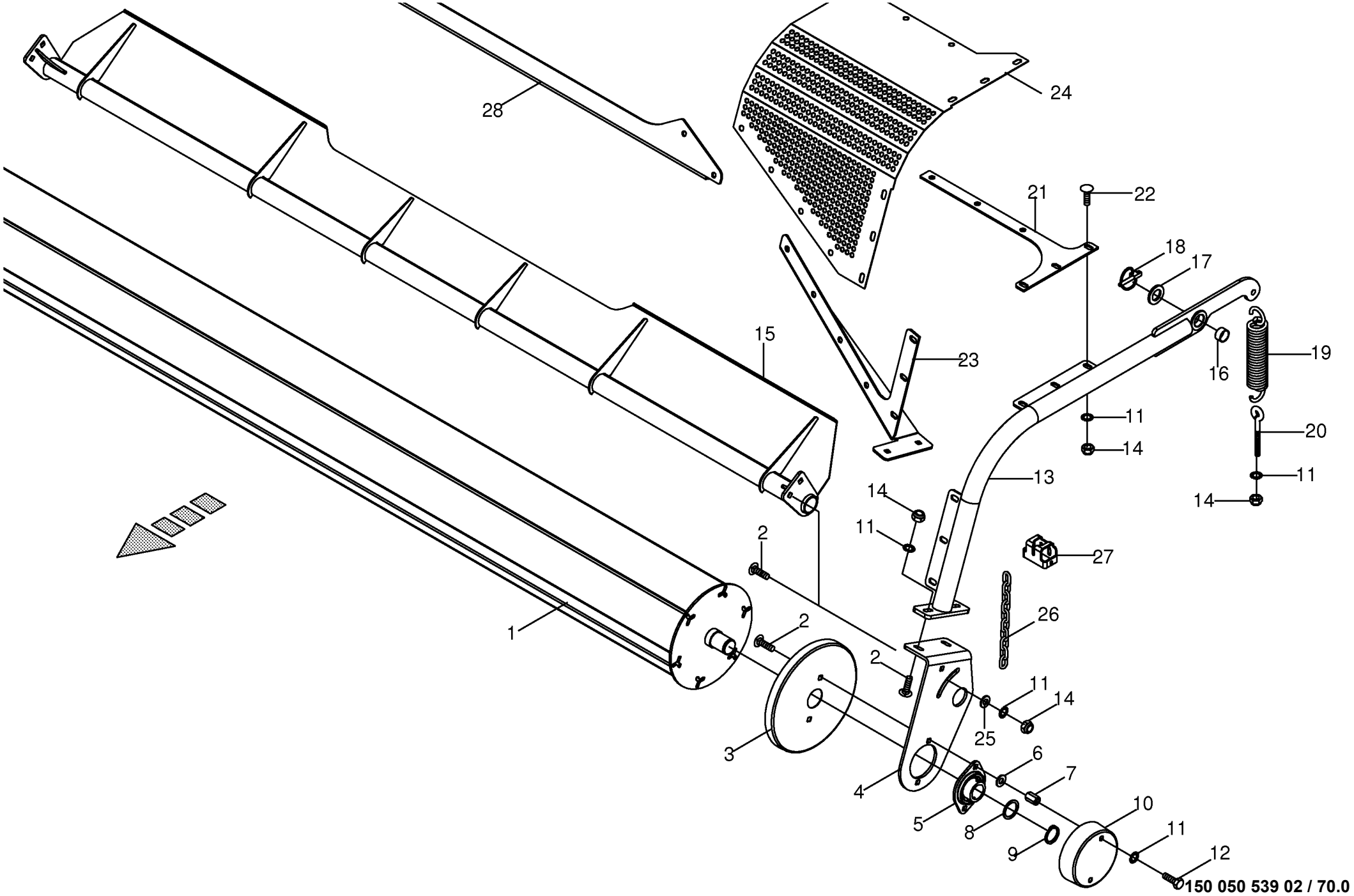

150 050 539 02 / 70.0

150 392 758 04

Rollenniederhalter -Active Pu **Roll-type crop guard** **Engalisateur à rouleaux**					858001 - 883280	890 HS	1270 HS	1290 HS	890 HS - XC	1270 HS - XC	1290 HS - XC	**150 050 539 02** 150 392 758 4 **70.0**
Pos.	ID-Nr.	Benennung	Description	Description	Masch.-Nr-							Bemerkung/Remarks/Remarque
26	00 922 542 0	Rundstahlkette	Steel chain	Chaîne acier		x	x	x	x	x	x	G 5 X 21 X 35 Glieder
27	20 077 441 0	Kettenhalter	Chain support	Support de chaîne		x	x	x	x	x	x	
28	20 079 465 0	Verstärkung -1200	Reinforcement -1200	Renforcement -1200			x	x		x	x	
	20 079 464 0	Verstärkung -800	Reinforcement -800	Renforcement -800		x			x			

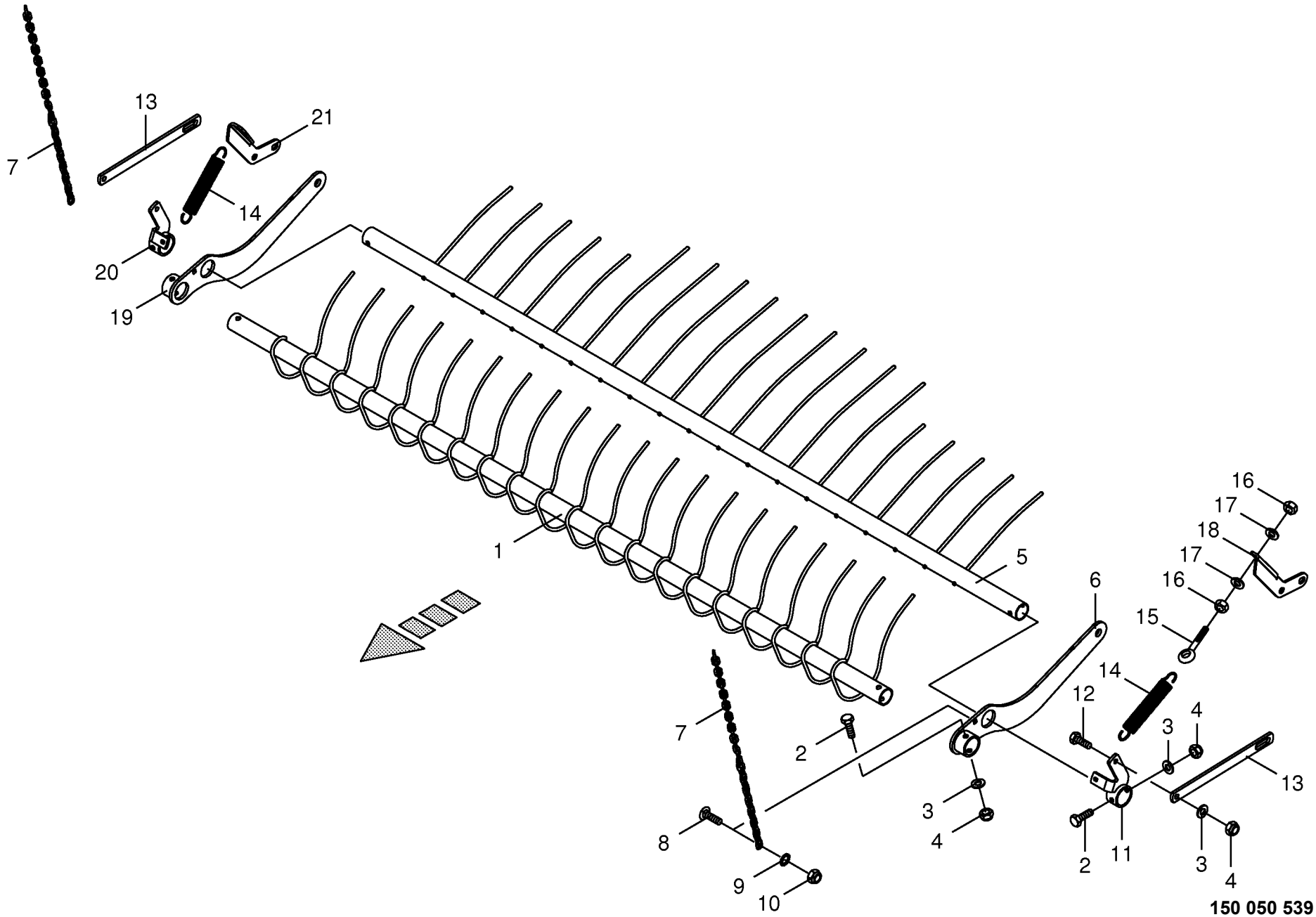

150 050 539 02 / 71.0

Niederhalter -inkl. Pre Chop # **Compressing rake** **Égalisateur**					858001 - 883280	890 HS	1270 HS	1290 HS	890 HS - XC	1270 HS - XC	1290 HS - XC	**150 050 539 02** 150 390 542 2 **71.0**
Pos.	ID-Nr.	Benennung	Description	Description	Masch.-Nr-							Bemerkung/Remarks/Remarque
1	20 076 490 0	Achse	Axle	Essieu						x	x	
2	00 901 455 0	6kt-Schraube	Hex head bolt	Boulon tête hex						x	x	M 12 X 75
3	00 910 506 1	Scheibe	Washer	Rondelle						x	x	13 X 24 X 2,5
4	00 908 701 0	Sicherungsmutter	Locknut	Écrou hex						x	x	M 12
5	20 076 486 0	Zinkenblech	Tine plate	Tôle des dents						x	x	
6	20 076 493 0	Strebe -links	Strut -left	Contrefiche -gauche						x	x	
7	00 922 542 0	Rundstahlkette	Steel chain	Chaîne acier						x	x	G 5 X 21 X 35 Glieder
8	00 904 745 1	Flachrundschraube	Coach bolt	Vis a tête bombée						x	x	M 10 X 30
9	00 909 909 1	Sperrkantscheibe	Detent edged washer	Disque à bord d'arrêt						x	x	SKM 10
10	00 908 758 0	Sicherungsmutter	Locknut	Écrou hex						x	x	M 10
11	20 076 496 0	Hebel -links	Lever -left	Levier -gauche						x	x	
12	00 900 657 0	6kt-Schraube	Hex head bolt	Boulon tête hex						x	x	M 12 X 35
13	20 076 494 0	Lasche	Strap	Patte						x	x	
14	00 282 362 1	Zugfeder	Tension spring	Ressort de traction						x	x	4 X 31 X 220
15	00 918 310 0	Ösenschraube	Eye screw	Vis à oeillet						x	x	M 8 X 95
16	00 908 210 0	6kt-Mutter	Hex nut	Écrou hex						x	x	M 8
17	00 910 413 0	Scheibe	Washer	Rondelle						x	x	8,4 X 17 X 1,6
18	20 070 655 0	Federspanner -links	Spring tensioner -left	Tendeur de ressort -gauche						x	x	
19	20 076 492 0	Strebe -rechts	Strut -right	Contrefiche -droite						x	x	
20	20 076 495 0	Hebel -rechts	Lever -right	Levier -droite						x	x	
21	20 070 656 0	Federspanner -rechts	Spring tensioner -right	Tendeur de ressort -droite						x	x	

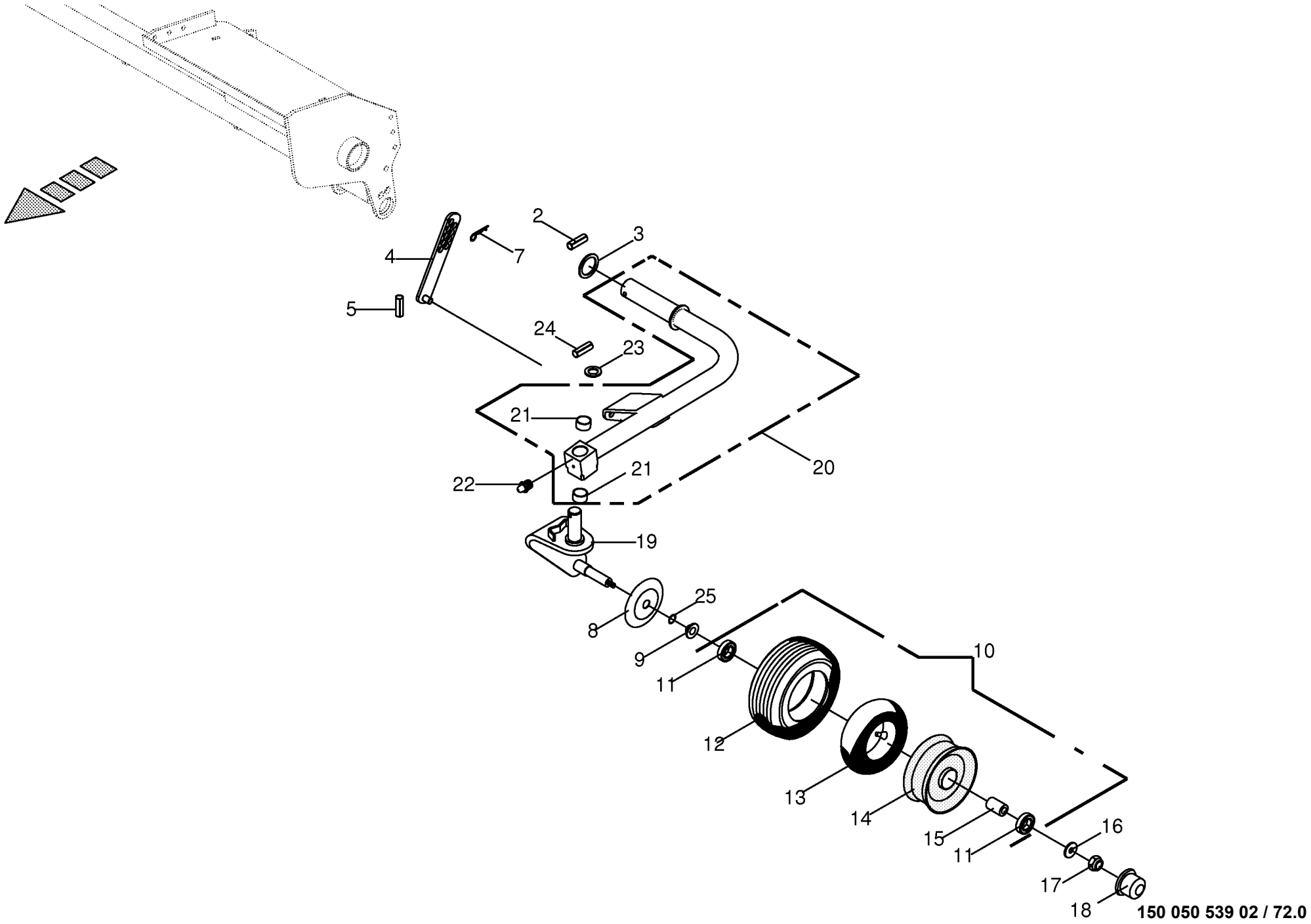

150 050 539 02 / 72.0

Tastrad **Depth wheel** **Roue de jauge**					858001 - 883280	890 HS	1270 HS	1290 HS	890 HS - XC	1270 HS - XC	1290 HS - XC	**150 050 539 02** 444 536 7 **72.0**
Pos.	ID-Nr.	Benennung	Description	Description	Masch.-Nr-							Bemerkung/Remarks/Remarque
2	00 912 720 2	Spannstift	Roll pin	Goupille de serrage		x	x	x	x	x	x	10 X 70
3	00 910 922 1	Passscheibe	Shim ring	Cale		x	x	x	x	x	x	51 X 70 X 4,5
4	20 071 352 0	Stützlasche	Supporting strap	Patte d'appui		x	x	x	x	x	x	
5	00 912 613 2	Spannstift	Roll pin	Goupille de serrage		x	x	x	x	x	x	5 X 30
7	00 917 104 1	Federstecker	Spring clip	Goupille elastique		x	x	x	x	x	x	4
8	00 281 263 0	Wickelschutzteller	Anti wrapping disc	Assiette anti-pelotage		x	x	x	x	x	x	Rd. 145
9	27 005 639 0	Dichtring	Gasket ring	Bague d'étanchéité		x	x	x	x	x	x	48 X 25 X 13,5
10	27 001 151 0	Rad kpl.	Wheel cpl.	Roue cpl.		x	x	x	x	x	x	15 X 6.00-6 10PLY
11	00 930 535 0	Rillenkugellager	Grooved ball bearing	Roulement à gorge		x	x	x	x	x	x	6205 2RS
12	27 001 152 0	Reifen	Tyre	Pneu		x	x	x	x	x	x	15 X 6.00
13	00 953 339 0	Schlauch	Hose	Tuyau		x	x	x	x	x	x	15 X 6.00-6 TR 87
14	00 953 184 0	Felge	Rim	Jante		x	x	x	x	x	x	4,5 X 6
15	00 938 831 0	Distanzrohr	Spacer tube	Tube d'entretoisement		x	x	x	x	x	x	27 X 30 X 34
16	00 910 609 0	Scheibe	Washer	Rondelle		x	x	x	x	x	x	13 X 37 X 3
17	00 908 701 0	Sicherungsmutter	Locknut	Écrou hex		x	x	x	x	x	x	M 12
18	00 938 833 0	Radkappe	Wheel cap	Chapeau de roue		x	x	x	x	x	x	Rd. 52
19	00 282 683 2	Radhalterung -links	Wheel support -left	Bride de fixation -gauche		x	x	x	x	x	x	
	00 282 682 2	Radhalterung -rechts	Wheel support -right	Bride de fixation -droite		x	x	x	x	x	x	
20	20 071 347 1	Tastradarm -links	Gauge wheel support -left	Support de roue à jauge - gauche		x	x	x	x	x	x	
	20 071 348 1	Tastradarm -rechts	Gauge wheel support -right	Support de roue à jauge - droite		x	x	x	x	x	x	
21	00 934 906 0	Bundbuchse	Collar bush	Douille de touchette		x	x	x	x	x	x	35 X 39/47 X 26
22	00 919 105 0	Kegelschmiernippel	Grease niple	Graisseur à cone		x	x	x	x	x	x	AM 8 X 1
23	00 911 136 1	Passscheibe	Shim ring	Cale		x	x	x	x	x	x	35 X 45 X 2,0
24	00 912 672 1	Spannstift	Roll pin	Goupille de serrage		x	x	x	x	x	x	8 X 50
25	00 937 636 0	O-Ring	O-ring	Joint torique		x	x	x	x	x	x	23,52 X 1,78

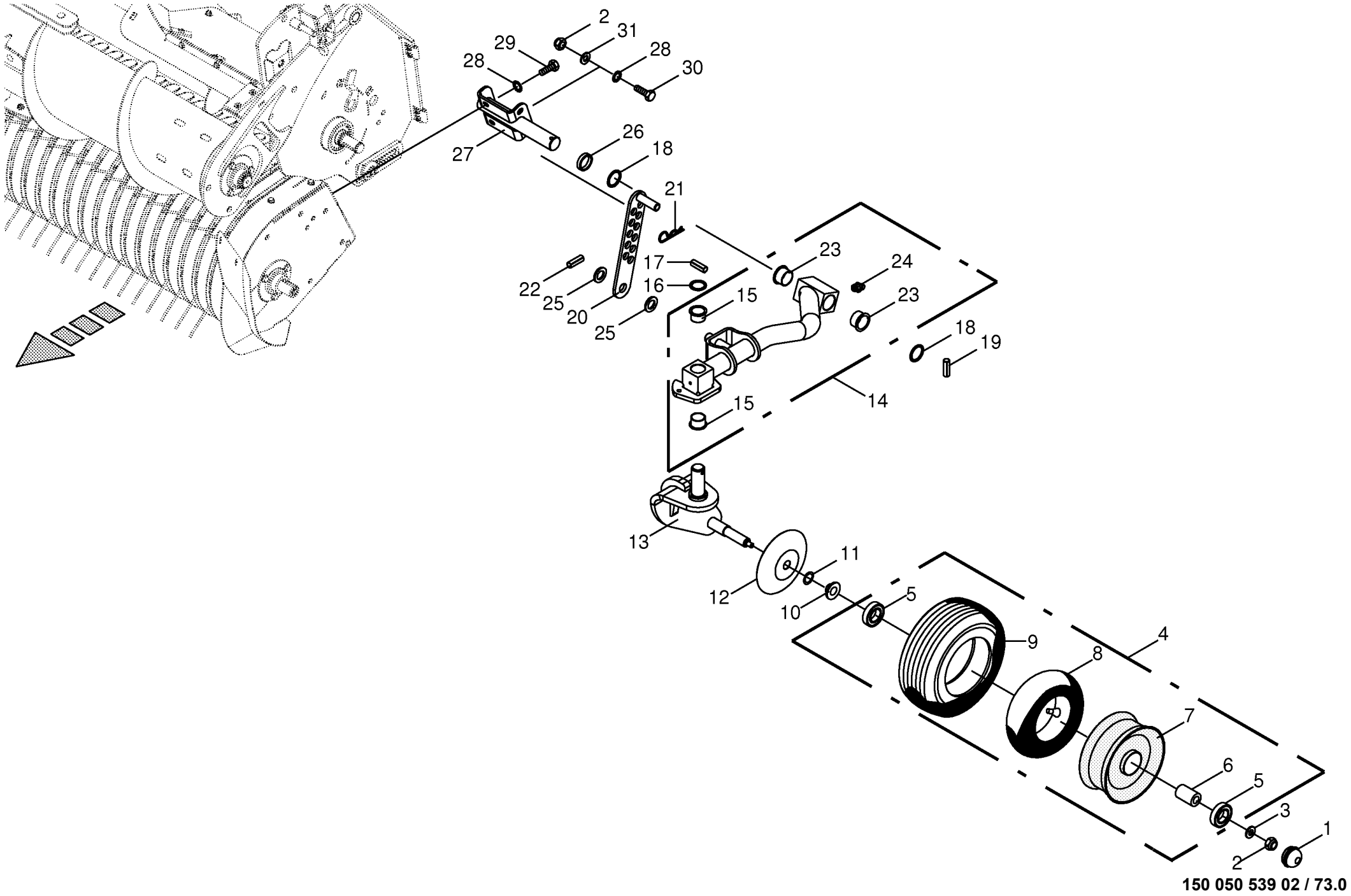

150 050 539 02 / 73.0

Tastrad -Active Pu **Depth wheel** **Roue de terrage**					858001 - 883280	890 HS	1270 HS	1290 HS	890 HS - XC	1270 HS - XC	1290 HS - XC	**150 050 539 02** 150 392 473 2 **73.0**
Pos.	ID-Nr.	Benennung	Description	Description	Masch.-Nr-							Bemerkung/Remarks/Remarque
1	00 938 833 0	Radkappe	Wheel cap	Chapeau de roue		x	x	x	x	x	x	Rd. 52
2	00 908 701 0	Sicherungsmutter	Locknut	Écrou hex		x	x	x	x	x	x	M 12
3	00 910 609 0	Scheibe	Washer	Rondelle		x	x	x	x	x	x	13 X 37 X 3
4	00 953 058 1	Rad	Wheel	Roue		x	x	x	x	x	x	16 X 6.50-8 10PR
5	00 930 535 0	Rillenkugellager	Grooved ball bearing	Roulement à gorge		x	x	x	x	x	x	6205 2RS
6	00 938 831 0	Distanzrohr	Spacer tube	Tube d'entretoisement		x	x	x	x	x	x	27 X 30 X 34
7	00 953 158 0	Felge	Rim	Jante		x	x	x	x	x	x	5.5 X 8
8	00 953 328 0	Schlauch	Hose	Tuyau		x	x	x	x	x	x	16 X 6.50-8 TR 13
9	00 953 249 2	Reifen	Tyre	Pneu		x	x	x	x	x	x	16 X 6.50-8 10PLY
10	27 005 639 0	Dichtring	Gasket ring	Bague d'étanchéité		x	x	x	x	x	x	48 X 25 X 13,5
11	00 937 636 0	O-Ring	O-ring	Joint torique		x	x	x	x	x	x	23,52 X 1,78
12	00 153 206 0	Wickelschutzteller	Anti wrapping disc	Assiette anti-pelotage		x	x	x	x	x	x	Rd. 25
13	20 076 945 0	Tastradwinkel -links	Depth wheel angle -left	Jarret de roue de jauge - gauche		x	x	x	x	x	x	
	20 076 944 0	Tastradwinkel -rechts	Depth wheel angle -right	Jarret de roue de jauge - droite		x	x	x	x	x	x	
14	20 075 208 1	Tastradarm -links	Gauge wheel support -left	Support de roue à jauge - gauche		x	x	x	x	x	x	
	20 075 209 1	Tastradarm -rechts	Gauge wheel support -right	Support de roue à jauge - droite		x	x	x	x	x	x	
15	00 934 906 0	Bundbuchse	Collar bush	Douille de touchette		x	x	x	x	x	x	35 X 39/47 X 26
16	00 911 136 1	Passscheibe	Shim ring	Cale		x	x	x	x	x	x	35 X 45 X 2,0
17	00 912 672 1	Spannstift	Roll pin	Goupille de serrage		x	x	x	x	x	x	8 X 50
18	00 910 885 0	Passscheibe	Shim ring	Cale		x	x	x	x	x	x	40 X 50 X 2
19	00 912 677 2	Spannstift	Roll pin	Goupille de serrage		x	x	x	x	x	x	8 X 55
20	20 075 220 1	Stützlasche	Supporting strap	Patte d'appui		x	x	x	x	x	x	
21	00 917 104 1	Federstecker	Spring clip	Goupille elastique		x	x	x	x	x	x	4
22	00 912 613 2	Spannstift	Roll pin	Goupille de serrage		x	x	x	x	x	x	5 X 30
23	00 934 905 0	Bundbuchse	Collar bush	Douille de touchette		x	x	x	x	x	x	40 X 44/53 X 26
24	00 919 105 0	Kegelschmiernippel	Grease niple	Graisseur à cone		x	x	x	x	x	x	AM 8 X 1
25	00 910 514 1	Scheibe	Washer	Rondelle		x	x	x	x	x	x	26 X 44 X 4
26	20 075 202 0	Distanzhülse	Spacer bushing	Douille entretoise		x	x	x	x	x	x	40,2 X 48,3 X 10
27	20 076 746 0	Tastradhalter	Depth control wheel support	Support de roue de jauge		x	x	x	x	x	x	
28	00 909 910 1	Sperrkantscheibe	Detent edged washer	Disque à bord d'arrêt		x	x	x	x	x	x	SKM 12
29	00 900 655 0	6kt-Schraube	Hex head bolt	Boulon tête hex		x	x	x	x	x	x	M 12 X 25
30	00 900 657 0	6kt-Schraube	Hex head bolt	Boulon tête hex		x	x	x	x	x	x	M 12 X 35
31	00 910 506 1	Scheibe	Washer	Rondelle		x	x	x	x	x	x	13 X 24 X 2,5

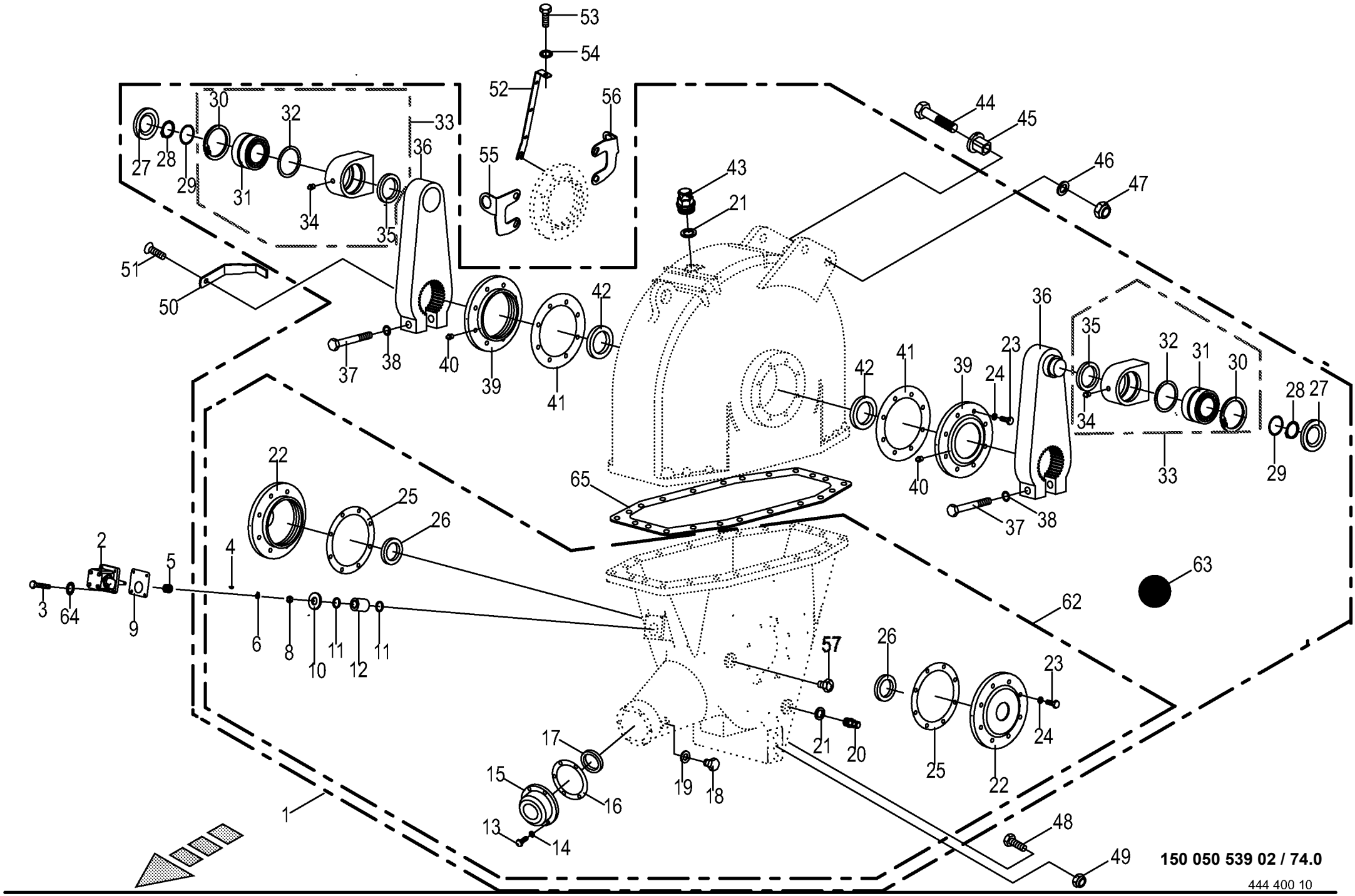

150 050 539 02 / 74.0

444 400 10

Hauptgetriebe **Main gearbox** **Carter principal**					858001 - 883280	890 HS	1270 HS	1290 HS	890 HS - XC	1270 HS - XC	1290 HS - XC	**150 050 539 02** 444 400 10 **74.0**
Pos.	ID-Nr.	Benennung	Description	Description	Masch.-Nr-							Bemerkung/Remarks/Remarque
1	00 283 502 3	Hauptgetriebe mit Kurbelarme BP 890	Main gearbox with crank arms BP 890	Boîte de vi. prin. + bras de man. BP 890		x			x			
2	00 287 695 0	Zahnradpumpe -Linksdrehsinn	Gear pump -left hand direction of rotation	Pompe à engrenages -sens de rotation en gauche		x			x			
3	00 903 047 1	Zylinderschraube	Allen screw	Vis tête cylindrique		x			x			M 6 X 25
4	00 915 601 0	Scheibenfeder	Plate spring	Rondelle èlastique		x			x			2,5 X 3,7
5	00 282 217 0	Kupplungszahnrad	Clutch gear	Pignon d'embrayage		x			x			
6	00 910 033 0	Federring	Spring washer	Rondelle elastique		x			x			B 8
8	00 908 009 1	6kt-Mutter	Hex nut	Écrou hex		x			x			M= 7
9	00 282 233 0	Dichtung	Gasket	Joint		x			x			
10	00 955 518 0	Scheibe	Washer	Rondelle		x			x			25,4 X 60 X 5,4
11	00 911 601 0	Sicherungsring	Circlip	Circlip		x			x			I 22 X 1,0
12	00 955 572 0	Profilbuchse	Profile bushing	Douille profilé		x			x			
13	00 900 616 0	6kt-Schraube	Hex head bolt	Boulon tête hex		x			x			M 8 X 25
14	00 909 908 1	Sperrkantscheibe	Detent edged washer	Disque à bord d'arrêt		x			x			SKM 8
15	00 282 229 0	Gehäusedeckel	Housing cover	Couvercle de carter		x			x			Rd. 125
16	00 282 234 0	Dichtung	Gasket	Joint		x			x			Rd. 125 X 165 X 0,2
17	00 936 429 0	Radial-Wellendichtring	Radial-shaft sealing ring	Radial-bague d'étanchéité		x			x			C 65 X 90 X 10
18	00 906 010 1	Verschlussschraube	Screw plug	Bouchon fileté		x			x			M 18 X 1,5
19	00 937 727 0	Dichtring	Gasket ring	Bague d'étanchéité		x			x			A 18 X 24
20	00 955 577 0	Verschlussschraube	Screw plug	Bouchon fileté		x			x			M 24 X 2
21	00 937 746 0	Dichtring	Gasket ring	Bague d'étanchéité		x			x			A 24 X 32 X 1,5
22	00 282 230 0	Gehäusedeckel	Housing cover	Couvercle de carter		x			x			Rd. 180
23	00 900 657 0	6kt-Schraube	Hex head bolt	Boulon tête hex		x			x			M 12 X 35
24	00 909 910 1	Sperrkantscheibe	Detent edged washer	Disque à bord d'arrêt		x			x			SKM 12
25	00 282 235 0	Dichtung	Gasket	Joint		x			x			Rd. 180 X 236 X 0,2
26	90 000 063 0	Radial-Wellendichtring	Radial-shaft sealing ring	Radial-bague d'étanchéité		x			x			AS 70 X 100 X 10
27	00 281 581 0	Veschlussdeckel 120	Sealing cover 120	Couvercle de fermeture 120		x			x			
28	00 911 593 0	Sicherungsring	Circlip	Circlip		x			x			A 65 X 2,5
29	00 955 575 0	Ring	Ring	Anneau		x			x			65,2 X 74,8 X 0,5
30	00 911 694 0	Sicherungsring	Circlip	Circlip		x			x			120 X 4
31	00 931 930 0	Pendelrollenlager	Pendular roller bearing	Roulement à galets rouleaux pendulaire		x			x			22213
32	00 911 029 0	Passscheibe	Shim ring	Cale		x			x			100 X 120 X 1,0
33	20 070 562 0	Lagergehäuse	Bearing housing	Cage de roulement		x			x			
34	00 919 105 0	Kegelschmiernippel	Grease niple	Graisseur à cone		x			x			AM 8 X 1
35	00 936 447 2	Radial-Wellendichtring	Radial-shaft sealing ring	Radial-bague d'étanchéité		x			x			A 80 X 110 X 10
36	00 955 552 0	Kurbel	Crank	Manivelle		x			x			

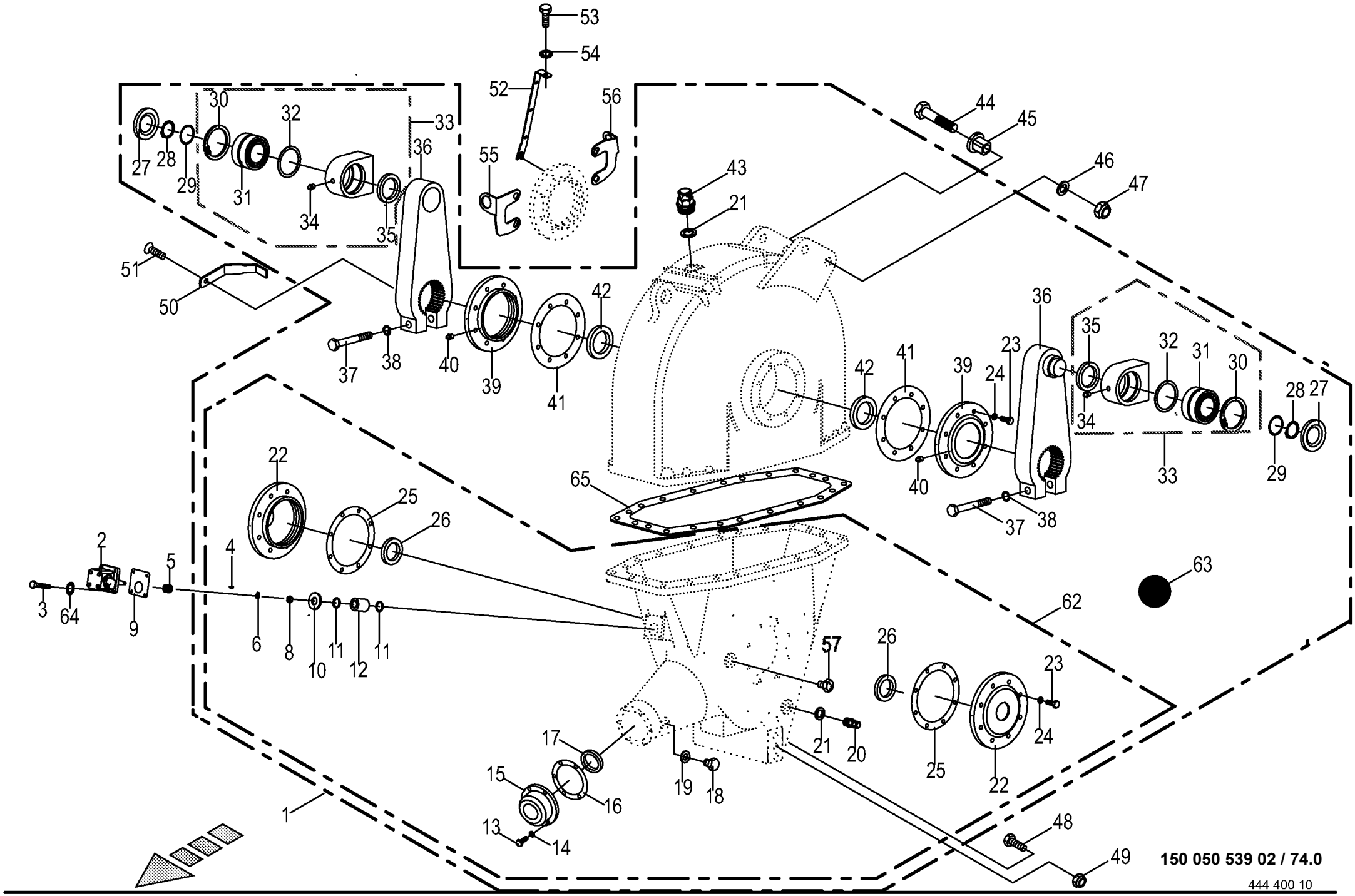

150 050 539 02 / 74.0

444 400 10

Hauptgetriebe **Main gearbox** **Carter principal**					858001 - 883280	890 HS	1270 HS	1290 HS	890 HS - XC	1270 HS - XC	1290 HS - XC	**150 050 539 02** 444 400 10 **74.0**
Pos.	ID-Nr.	Benennung	Description	Description	Masch.-Nr-							Bemerkung/Remarks/Remarque
37	00 901 016 1	6kt-Schraube	Hex head bolt	Boulon tête hex		x			x			M 24 X 2 X 150
38	00 910 018 1	Federring	Spring washer	Rondelle elastique		x			x			B 24
39	00 955 581 0	Gehäusedeckel	Housing cover	Couvercle de carter		x			x			
40	00 919 105 0	Kegelschmiernippel	Grease niple	Graisseur à cone		x			x			AM 8 X 1
41	00 282 235 0	Dichtung	Gasket	Joint		x			x			Rd. 180 X 236 X 0,2
42	00 936 026 0	Radial-Wellendichtring	Radial-shaft sealing ring	Radial-bague d'étanchéité		x			x			A 130 X 160 X 15
43	00 955 599 0	Belüftungsfilter	Breather	Reniflard		x			x			
44	00 900 325 0	6kt-Schraube	Hex head bolt	Boulon tête hex		x			x			M 30 X 1,5 X 140 -10.9
45	00 287 716 1	Formbuchse	Bushing	Douille		x			x			Rd. 70 X 57
46	00 910 515 2	Scheibe	Washer	Rondelle		x			x			31 X 56 X 4
47	00 908 723 0	Sicherungsmutter	Locknut	Écrou hex		x			x			M 30 X 1,5
48	00 901 509 0	6kt-Schraube	Hex head bolt	Boulon tête hex		x			x			M 20 X 90
49	00 908 721 0	Sicherungsmutter	Locknut	Écrou hex		x			x			M 20
50	00 289 430 0	Sensorhalter	Sensor support	Support de capteur		x			x			
51	00 904 006 0	Senkschraube	Countersunkscrew	Vis à tête fraisée		x			x			M 12 X 30
52	00 288 724 0	Winkel	Angle	Angle		x			x			
53	00 900 634 0	6kt-Schraube	Hex head bolt	Boulon tête hex		x			x			M 10 X 20
54	00 909 909 1	Sperrkantscheibe	Detent edged washer	Disque à bord d'arrêt		x			x			SKM 10
55	00 287 746 1	Sensorhalter	Sensor support	Support de capteur		x			x			
56	00 287 747 1	Sensorhalter	Sensor support	Support de capteur		x			x			
57	00 919 845 0	Ölschauglas	Oil sight glass	Voyant d'huile		x			x			M 24 X 2
61	00 289 471 0	Buchse	Bushing	Douille		x			x			30,1 X 48,3 X 179
62	20 070 474 0	Getriebehälfte -unten	Gearbox half -below	Demi-carter -en bas		x			x			
63	00 926 101 0	Getriebeöl -Id.-Nr.= 1ltr	Oil -Id.-no.= 1ltr	Huile -Id.-no.= 1ltr		15			15			
64	00 909 906 1	Sperrkantscheibe	Detent edged washer	Disque à bord d'arrêt		x			x			SKM 6
65	27 009 298 0	Gehäusedichtung	Housing gasket	Joint de carter		x			x			t= 0,10mm
	27 009 299 0	Gehäusedichtung	Housing gasket	Joint de carter		x			x			t= 0,20mm
	27 009 300 0	Gehäusedichtung	Housing gasket	Joint de carter		x			x			t= 0,25mm
	27 009 301 0	Gehäusedichtung	Housing gasket	Joint de carter		x			x			t= 0,35mm

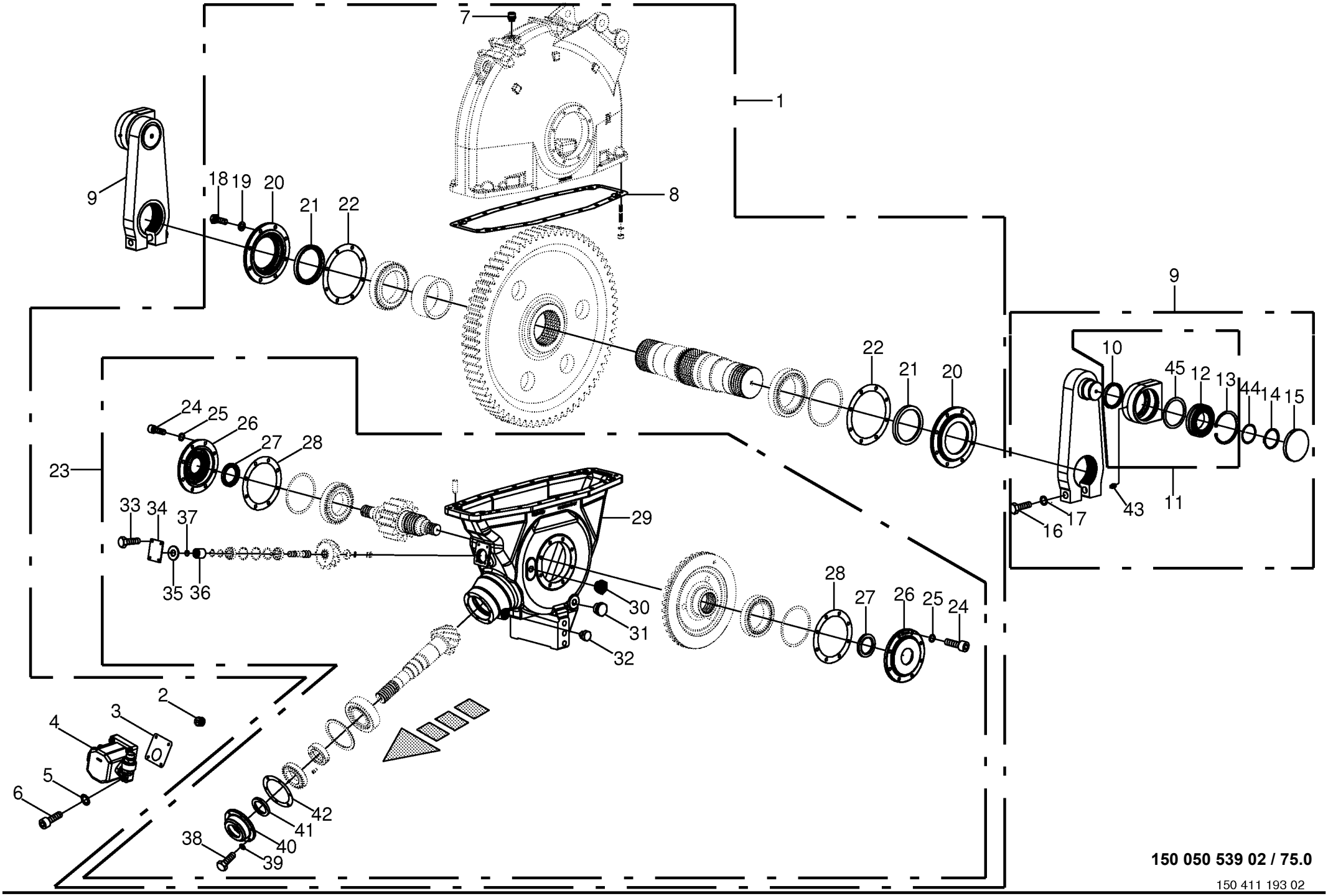

150 050 539 02 / 75.0

150 411 193 02

Hauptgetriebe -Active Pu **Main gearbox** **Carter principal**					858001 - 883280	890 HS	1270 HS	1290 HS	890 HS - XC	1270 HS - XC	1290 HS - XC	**150 050 539 02** 150 411 193 2 **75.0**
Pos.	ID-Nr.	Benennung	Description	Description	Masch.-Nr-							Bemerkung/Remarks/Remarque
1	27 010 757 0	Hauptgetriebe oh. Kurbelarm	Main gearb. witho. crank arm	Bo. de vit. prin. sans bras de manivelle			x	x		x	x	
2	00 282 217 0	Kupplungszahnrad	Clutch gear	Pignon d'embrayage			x	x		x	x	
3	00 282 233 0	Dichtung	Gasket	Joint			x	x		x	x	
4	00 287 694 0	Zahnradpumpe -Rechtsdrehsinn	Gear pump -right hand direction of rotation	Pompe à engrenages -sens de rotation à droite			x	x		x	x	
5	90 001 380 0	Sperrkantscheibe	Detent edged washer	Disque à bord d'arrêt			x	x		x	x	SKZ 6
6	00 903 047 1	Zylinderschraube	Allen screw	Vis tête cylindrique			x	x		x	x	M 6 X 25
7	00 955 599 0	Belüftungsfilter	Breather	Reniflard			x	x		x	x	
8	27 009 296 0	Gehäusedichtung	Housing gasket	Joint de carter			x	x		x	x	t= 0,35mm
	27 009 295 0	Gehäusedichtung	Housing gasket	Joint de carter			x	x		x	x	t= 0,25mm
	27 009 294 0	Gehäusedichtung	Housing gasket	Joint de carter			x	x		x	x	t= 0,20mm
	27 009 292 0	Gehäusedichtung	Housing gasket	Joint de carter			x	x		x	x	t= 0,10mm
9	00 955 711 1	Kurbelarm kpl. f.Welle Ø50mm R375	CRANK	MANIVELLE				x			x	
	00 282 238 1	Kurbelarm kpl. f.Welle Ø50mm R375	CRANK	MANIVELLE			x			x		
10	00 936 067 0	Radial-Wellendichtring	Radial-shaft sealing ring	Radial-bague d'étanchéité			x	x		x	x	AS 90 X 120 X 12
11	00 955 701 1	Stehlagergehäuse 140mm 2-Loch Kurbel	BEARING HOUSING HANDLE	CAGE DE ROULEMENT				x			x	
	00 281 580 2	Stehlagergehäuse 120mm 2-Loch Kurbel	BEARINGHOUSING-HANDEL	Stehlagergehäuse 120mm 2-Loch Kurbel			x			x		
12	00 931 922 0	Pendelrollenlager	Pendular roller bearing	Roulement à galets rouleaux pendulaire			x	x		x	x	22216 E
13	00 911 698 0	Sicherungsring	Circlip	Circlip			x	x		x	x	140 X 4,0
14	00 911 506 0	Sicherungsring	Circlip	Circlip				x			x	A 80 X 2,5
	00 911 593 0	Sicherungsring	Circlip	Circlip			x			x		A 65 X 2,5
15	00 955 703 0	Veschlussdeckel 140	Sealing cover 140	Couvercle de fermeture 140				x			x	
	00 281 581 0	Veschlussdeckel 120	Sealing cover 120	Couvercle de fermeture 120			x			x		
16	00 900 370 0	6kt-Schraube	Hex head bolt	Boulon tête hex			x	x		x	x	M 27 X 2 X 190
17	00 910 019 0	Federring	Spring washer	Rondelle elastique			x	x		x	x	B 27
18	00 900 226 0	6kt-Schraube	Hex head bolt	Boulon tête hex			x	x		x	x	M 12 X 35 -10.9
19	00 909 910 1	Sperrkantscheibe	Detent edged washer	Disque à bord d'arrêt			x	x		x	x	SKM 12
20	27 010 986 0	Gehäuseflansch f. Kurbelarm	Housing flange	Bride de boitier			x	x		x	x	
21	00 936 018 0	Radial-Wellendichtring	Radial-shaft sealing ring	Radial-bague d'étanchéité			x	x		x	x	C 140 X 170 X 15
22	00 282 236 0	Dichtung	Gasket	Joint			x	x		x	x	Rd. 210 X 266 X 0.2
23	27 011 002 0	Getriebehälfte unten mont.	Gearbox half bottom assembl.	Moitié d'engrenage en bas assembl.			x	x		x	x	

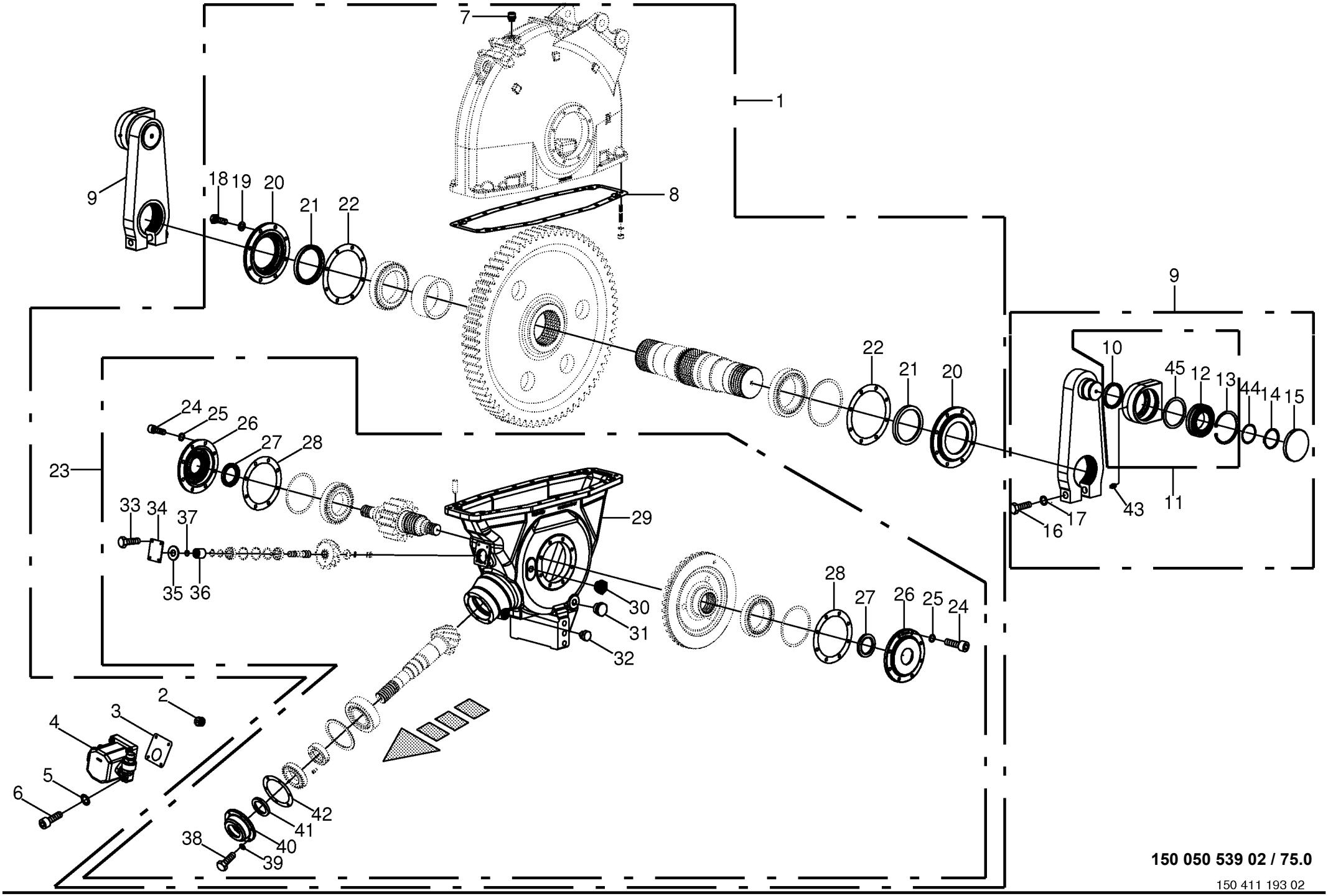

150 050 539 02 / 75.0

150 411 193 02

Hauptgetriebe -Active Pu **Main gearbox** **Carter principal**					858001 - 883280	890 HS	1270 HS	1290 HS	890 HS - XC	1270 HS - XC	1290 HS - XC	**150 050 539 02** 150 411 193 2 **75.0**
Pos.	ID-Nr.	Benennung	Description	Description	Masch.-Nr-							Bemerkung/Remarks/Remarque
24	90 000 390 0	Zylinderschraube	Allen screw	Vis tête cylindrique			x	x		x	x	M 12 X 35
25	00 909 910 1	Sperrkantscheibe	Detent edged washer	Disque à bord d'arrêt			x	x		x	x	SKM 12
26	00 282 230 0	Gehäusedeckel	Housing cover	Couvercle de carter			x	x		x	x	Rd. 180
27	00 936 019 1	Radial-Wellendichtring	Radial-shaft sealing ring	Radial-bague d'étanchéité			x	x		x	x	A 70 X 100 X 10
28	00 282 235 0	Dichtung	Gasket	Joint			x	x		x	x	Rd. 180 X 236 X 0,2
29	27 011 002 0	Getriebehälfte unten mont.	Gearbox half bottom assembl.	Moitié d'engrenage en bas assembl.			x	x		x	x	
30	00 919 845 0	Ölschauglas	Oil sight glass	Voyant d'huile			x	x		x	x	M 24 X 2
31	00 955 577 0	Verschlussschraube	Screw plug	Bouchon fileté			x	x		x	x	M 24 X 2
32	27 001 067 0	Verschlussschraube	Screw plug	Bouchon fileté			x	x		x	x	M 18 X 1,5
33	00 900 605 0	6kt-Schraube	Hex head bolt	Boulon tête hex			x	x		x	x	M 6 X 10
34	27 000 792 0	Deckel	Cover	Couvercle			x	x		x	x	
35	00 955 518 0	Scheibe	Washer	Rondelle			x	x		x	x	25,4 X 60 X 5,4
36	00 955 572 0	Profilbuchse	Profile bushing	Douille profilé			x	x		x	x	
37	00 911 601 0	Sicherungsring	Circlip	Circlip			x	x		x	x	I 22 X 1,0
38	00 900 616 0	6kt-Schraube	Hex head bolt	Boulon tête hex			x	x		x	x	M 8 X 25
39	00 909 903 0	Sperrkantscheibe	Detent edged washer	Disque à bord d'arrêt			x	x		x	x	SKZ 8
40	00 282 229 0	Gehäusedeckel	Housing cover	Couvercle de carter			x	x		x	x	Rd. 125
41	00 936 429 0	Radial-Wellendichtring	Radial-shaft sealing ring	Radial-bague d'étanchéité			x	x		x	x	C 65 X 90 X 10
42	27 010 987 0	Dichtung 125x165x0,20	Gasket	Joint			x	x		x	x	
43	00 919 105 0	Kegelschmiernippel	Grease niple	Graisseur à cone			x	x		x	x	AM 8 X 1
44	00 955 575 0	Ring	Ring	Anneau			x			x		65,2 X 74,8 X 0,5
	00 000 001 0	-nicht für diese Maschine	-not for this machine	-non prevu pour cette machine				x			x	
45	00 911 029 0	Passscheibe	Shim ring	Cale			x			x		100 X 120 X 1,0
	00 000 001 0	-nicht für diese Maschine	-not for this machine	-non prevu pour cette machine				x			x	

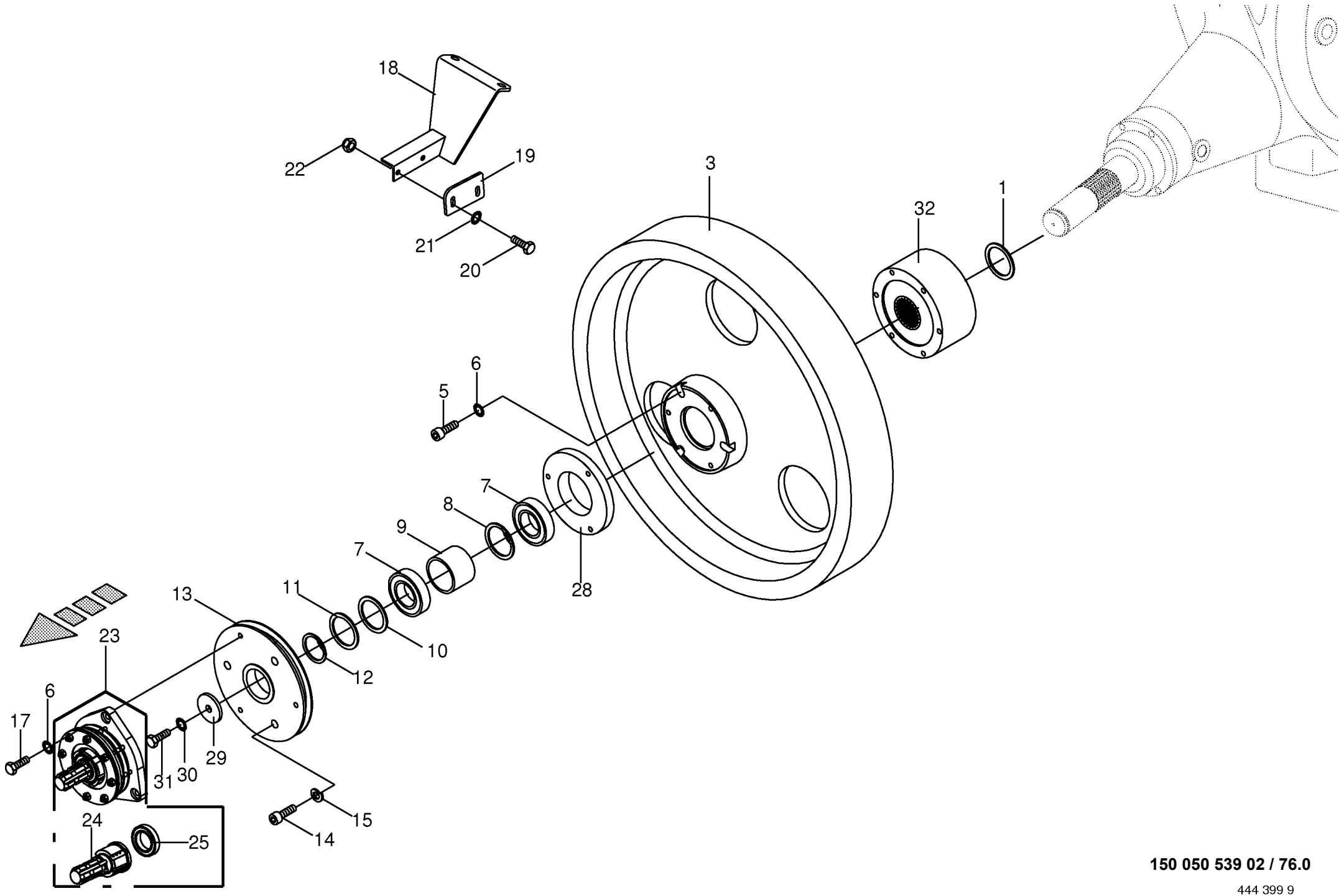

150 050 539 02 / 76.0

444 399 9

Schwungrad **Flywheel** **Volant**					858001 - 883280	890 HS	1270 HS	1290 HS	890 HS - XC	1270 HS - XC	1290 HS - XC	**150 050 539 02** 444 399 9 **76.0**
Pos.	ID-Nr.	Benennung	Description	Description	Masch.-Nr-							Bemerkung/Remarks/Remarque
1	00 910 740 1	Stützscheibe	Supporting disc	Rondelle diélectrique		x			x			S 60 X 75 X 3,0
3	00 281 472 7	Schwungrad	Flywheel	Volant		x			x			Rd. 750
5	00 903 151 1	Zylinderschraube	Allen screw	Vis tête cylindrique		x			x			M 12 X 110
6	00 909 910 1	Sperrkantscheibe	Detent edged washer	Disque à bord d'arrêt		x			x			SKM 12
7	00 930 154 0	Rillenkugellager	Grooved ball bearing	Roulement à gorge		x			x			6011 2RS
8	00 911 680 0	Sicherungsring	Circlip	Circlip		x			x			90 X 3
9	00 283 362 1	Buchse	Bushing	Douille		x			x			77,40 x 89,8 x 53
10	00 910 912 0	Passscheibe	Shim ring	Cale		x			x			56 X 72 X 0,3
	00 910 913 0	Passscheibe	Shim ring	Cale		x			x			56 X 72 X 0,5
11	00 910 703 1	Stützscheibe	Supporting disc	Rondelle diélectrique		x			x			S 55 X 68 X 3,0
12	00 911 558 0	Sicherungsring	Circlip	Circlip		x			x			55 X 3
13	00 283 436 3	Keilriemenscheibe	V-belt pulley	Poulie à gorges		x			x			Rd. 295
14	90 000 096 0	Zylinderschraube	Allen screw	Vis tête cylindrique		x			x			M 12 X 180
15	00 910 062 0	Federring	Spring washer	Rondelle elastique		x			x			12
17	00 900 658 0	6kt-Schraube	Hex head bolt	Boulon tête hex		x			x			M 12 X 40
18	00 285 402 0	Abstreiferhalter	Scraper holder	Support de debourreur		x			x			
19	00 285 019 0	Abstreifer	Stripper	Racleur		x			x			
20	00 900 636 0	6kt-Schraube	Hex head bolt	Boulon tête hex		x			x			M 10 X 25
21	00 909 909 1	Sperrkantscheibe	Detent edged washer	Disque à bord d'arrêt		x			x			SKM 10
22	00 908 758 0	Sicherungsmutter	Locknut	Écrou hex		x			x			M 10
23	27 005 913 1	Reibkupplung -ByPy	Friction clutch -ByPy	Embrayage à friction -ByPy		x			x			2400 Nm
	27 007 786 0	Reibscheibe	Friction disc	Disque de friction		6			6			97 X 160 X 3,2
24	27 007 787 0	Profilwelle	Profile shaft	Arbre profile		x			x			1 3/4" Z= 6
25	00 930 152 0	Rillenkugellager	Grooved ball bearing	Roulement à gorge		x			x			6010 2RS
28	20 070 376 0	Distanzring	Spacer ring	Bague d'écartement		x			x			
29	00 910 646 0	Scheibe	Washer	Rondelle		x			x			17 X 70 X 6
30	00 909 912 1	Sperrkantscheibe	Detent edged washer	Disque à bord d'arrêt		x			x			SKM 16
31	00 900 676 0	6kt-Schraube	Hex head bolt	Boulon tête hex		x			x			M 16 X 45
32	27 010 681 0	Keilschaltkupplung 5000Nm - ByPy	Clutch 5000Nm -ByPy	Limiteur dèbrayable 5000Nm - ByPy		x			x			

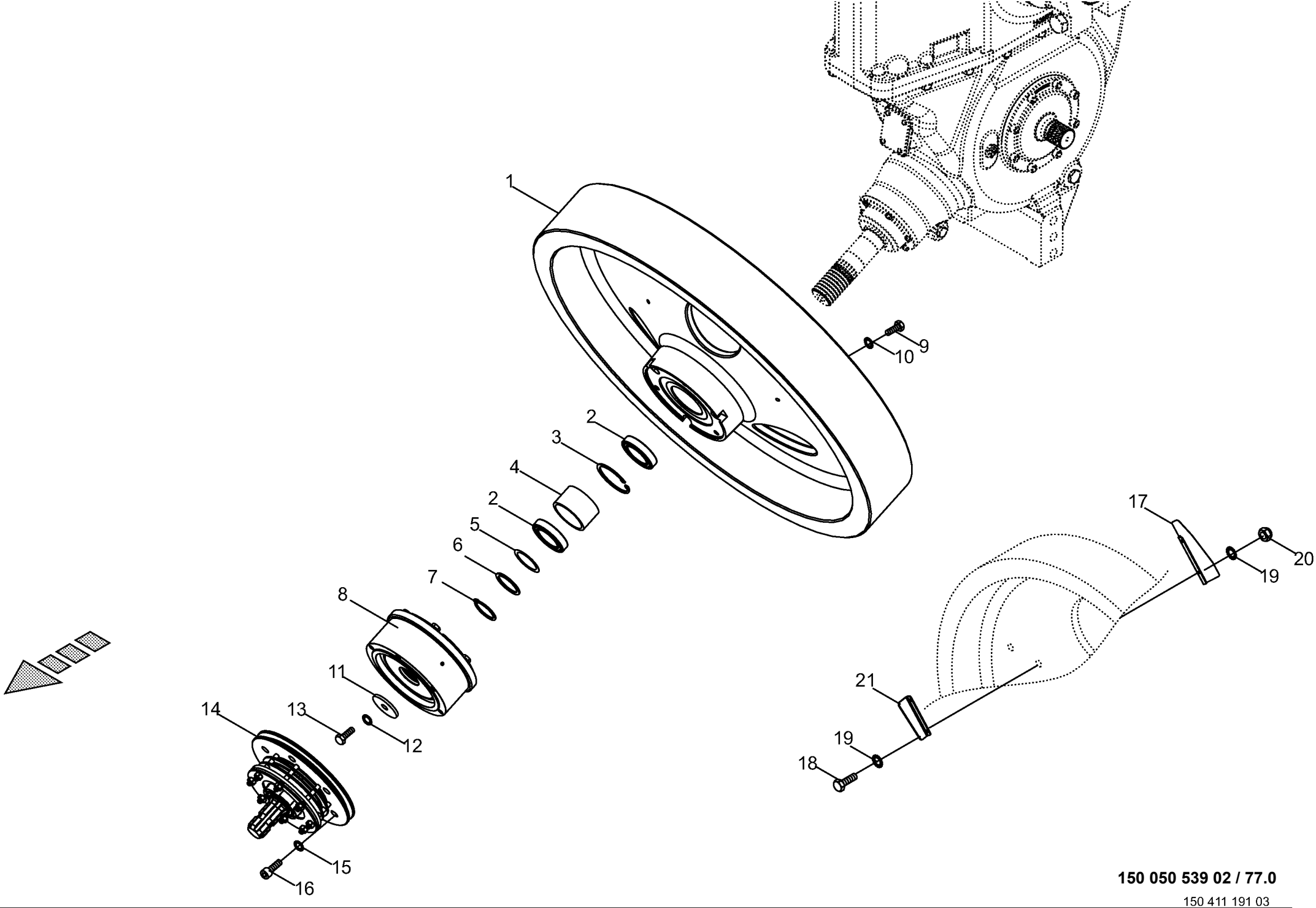

150 050 539 02 / 77.0

150 411 191 03

Schwungrad **Flywheel** **Volant**					858001 - 883280	890 HS	1270 HS	1290 HS	890 HS - XC	1270 HS - XC	1290 HS - XC	**150 050 539 02** 150 411 191 3 **77.0**
Pos.	ID-Nr.	Benennung	Description	Description	Masch.-Nr-							Bemerkung/Remarks/Remarque
1	00 281 471 9	Schwungrad	Flywheel	Volant			x	x		x	x	
2	00 930 154 0	Rillenkugellager	Grooved ball bearing	Roulement à gorge			x	x		x	x	6011 2RS
3	00 911 680 0	Sicherungsring	Circlip	Circlip			x	x		x	x	90 X 3
4	00 283 362 1	Buchse	Bushing	Douille			x	x		x	x	77,40 x 89,8 x 53
5	00 910 912 0	Passscheibe	Shim ring	Cale			x	x		x	x	56 X 72 X 0,3
	00 910 913 0	Passscheibe	Shim ring	Cale			x	x		x	x	56 X 72 X 0,5
6	00 910 703 1	Stützscheibe	Supporting disc	Rondelle diélectrique			x	x		x	x	S 55 X 68 X 3,0
7	00 911 558 0	Sicherungsring	Circlip	Circlip			x	x		x	x	55 X 3
8	27 008 946 1	Keilschaltkupplung 5000Nm	Clutch 5000Nm	Limiteur dèbrayable 5000Nm			x	x		x	x	
9	00 901 462 2	6kt-Schraube	Hex head bolt	Boulon tête hex			x	x		x	x	M 12 X 120 -10.9
10	00 909 910 1	Sperrkantscheibe	Detent edged washer	Disque à bord d'arrêt			x	x		x	x	SKM 12
11	00 910 646 0	Scheibe	Washer	Rondelle			x	x		x	x	17 X 70 X 6
12	00 909 912 1	Sperrkantscheibe	Detent edged washer	Disque à bord d'arrêt			x	x		x	x	SKM 16
13	00 900 676 0	6kt-Schraube	Hex head bolt	Boulon tête hex			x	x		x	x	M 16 X 45
14	27 008 945 0	Reibkupplung FE46+RL 2400Nm	Friction clutch	Embrayage à friction			x	x		x	x	
	27 007 787 0	Profilwelle	Profile shaft	Arbre profile			x	x		x	x	1 3/4" Z= 6
	00 930 152 0	Rillenkugellager	Grooved ball bearing	Roulement à gorge			1	1		1	1	6010 2RS
	27 007 786 0	Reibscheibe	Friction disc	Disque de friction			6	6		6	6	97 X 160 X 3,2
15	00 909 911 0	Sperrkantscheibe	Detent edged washer	Disque à bord d'arrêt			x	x		x	x	SKZ 12
16	90 000 390 0	Zylinderschraube	Allen screw	Vis tête cylindrique			x	x		x	x	M 12 X 35
17	20 079 582 0	Lüfterflügel hinten -inkl. Pre Chop #	Fan blade rear -incl. Pre Chop #	Ailettes de vent. arrière - incl. Pre Chop #						3	3	
18	00 901 613 1	6kt-Schraube -inkl. Pre Chop #	Hex head bolt -incl. Pre Chop #	Boulon tête hex -incl. Pre Chop #						x	x	M 8 X 40
19	00 909 908 1	Sperrkantscheibe -inkl. Pre Chop #	Detent edged washer -incl. Pre Chop #	Disque à bord d'arrêt -incl. Pre Chop #						x	x	SKM 8
20	00 908 706 0	Sicherungsmutter -inkl. Pre Chop #	Locknut -incl. Pre Chop #	Écrou hex -incl. Pre Chop #						x	x	M 8
21	20 075 733 0	Lüfterflügel vorne -inkl. Pre Chop #	fan vane front -incl. Pre Chop #	Pâle de ventilateur -incl. Pre Chop #						3	3	

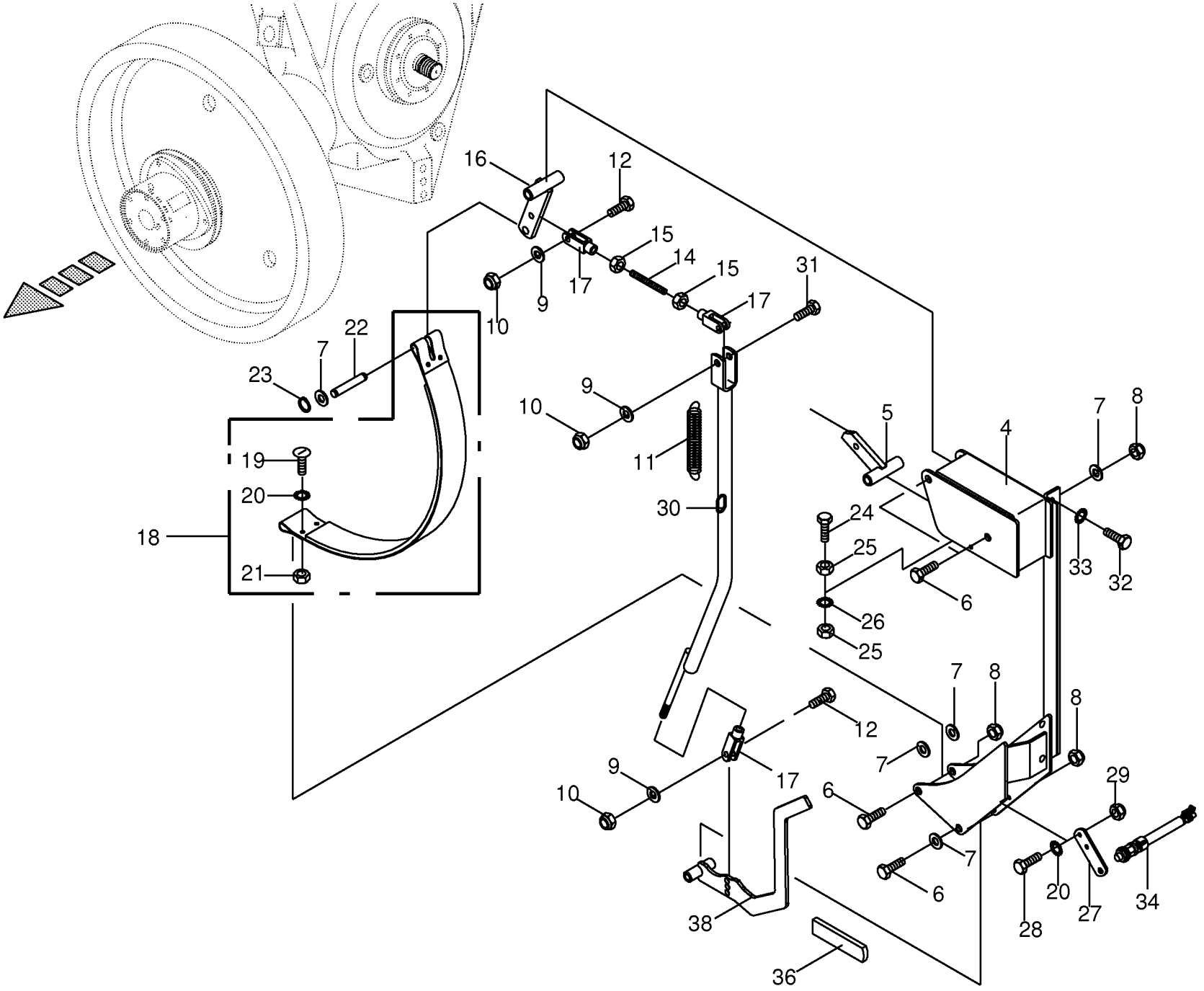

150 050 539 02 / 78.0

444 412 7

Schwungrad - Bremse **Flywheel - Brakes** **Volant - Frein**					858001 - 883280	890 HS	1270 HS	1290 HS	890 HS - XC	1270 HS - XC	1290 HS - XC	**150 050 539 02** 444 412 7 **78.0**
Pos.	ID-Nr.	Benennung	Description	Description	Masch.-Nr-							Bemerkung/Remarks/Remarque
4	00 286 940 3	Brems-Halterung	Brake support	Fixation du frein		x			x			
5	00 286 552 0	Hebel	Lever	Levier		x			x			
6	00 901 490 0	6kt-Schraube	Hex head bolt	Boulon tête hex		x			x			M 16 X 120
7	00 910 303 1	Scheibe	Washer	Rondelle		x			x			17 X 30 X 3
8	00 908 719 0	Sicherungsmutter	Locknut	Écrou hex		x			x			M 16
9	00 910 506 1	Scheibe	Washer	Rondelle		x			x			13 X 24 X 2,5
10	00 908 701 0	Sicherungsmutter	Locknut	Écrou hex		x			x			M 12
11	00 340 104 3	Zugfeder	Tension spring	Ressort de traction		x			x			3,2 X 31,7 X 170
12	00 901 451 0	6kt-Schraube	Hex head bolt	Boulon tête hex		x			x			M 12 X 45
14	00 286 685 0	Gewindestange	Threaded rod	Tige filetée		x			x			M 12 X 82
15	00 908 215 0	6kt-Mutter	Hex nut	Écrou hex		x			x			M 12
16	00 286 553 1	Hebel	Lever	Levier		x			x			
17	00 927 103 0	Gabelkopf	Clevis	Tête de fourche		x			x			G 12 X 48
18	00 286 578 0	Bremsband	Brake band	Sangle de frein		x			x			
19	00 905 230 1	Flachrundschraube	Coach bolt	Vis a tête bombée		x			x			M 8 X 16
20	00 909 908 1	Sperrkantscheibe	Detent edged washer	Disque à bord d'arrêt		x			x			SKM 8
21	00 908 210 0	6kt-Mutter	Hex nut	Écrou hex		x			x			M 8
22	00 285 038 0	Bolzen	Pin	Boulon		x			x			Rd. 16 X 75
23	00 911 514 1	Sicherungsring	Circlip	Circlip		x			x			A 16 X 1,0
24	00 900 284 1	6kt-Schraube	Hex head bolt	Boulon tête hex		x			x			M 10 X 50
25	00 908 212 0	6kt-Mutter	Hex nut	Écrou hex		x			x			M 10
26	00 909 909 1	Sperrkantscheibe	Detent edged washer	Disque à bord d'arrêt		x			x			SKM 10
27	00 286 901 0	Halter	Support	Cadre support		x			x			
28	00 900 612 0	6kt-Schraube	Hex head bolt	Boulon tête hex		x			x			M 8 X 16
29	00 908 706 0	Sicherungsmutter	Locknut	Écrou hex		x			x			M 8
30	00 286 563 0	Schaltstange	Operation pole	Perche isolante		x			x			
31	00 901 452 0	6kt-Schraube	Hex head bolt	Boulon tête hex		x			x			M 12 X 50
32	00 900 656 0	6kt-Schraube	Hex head bolt	Boulon tête hex		x			x			M 12 X 30
33	00 909 910 1	Sperrkantscheibe	Detent edged washer	Disque à bord d'arrêt		x			x			SKM 12
34	00 302 409 2	Ind. Näherungsschalter Namur M12	Namur sensor Namur M12	Capt. Namur		x			x			
36	00 925 016 0	Griff	Handle	Poignée		x			x			
38	20 270 503 0	Handhebel	Hand lever	Levier manuel		x			x			

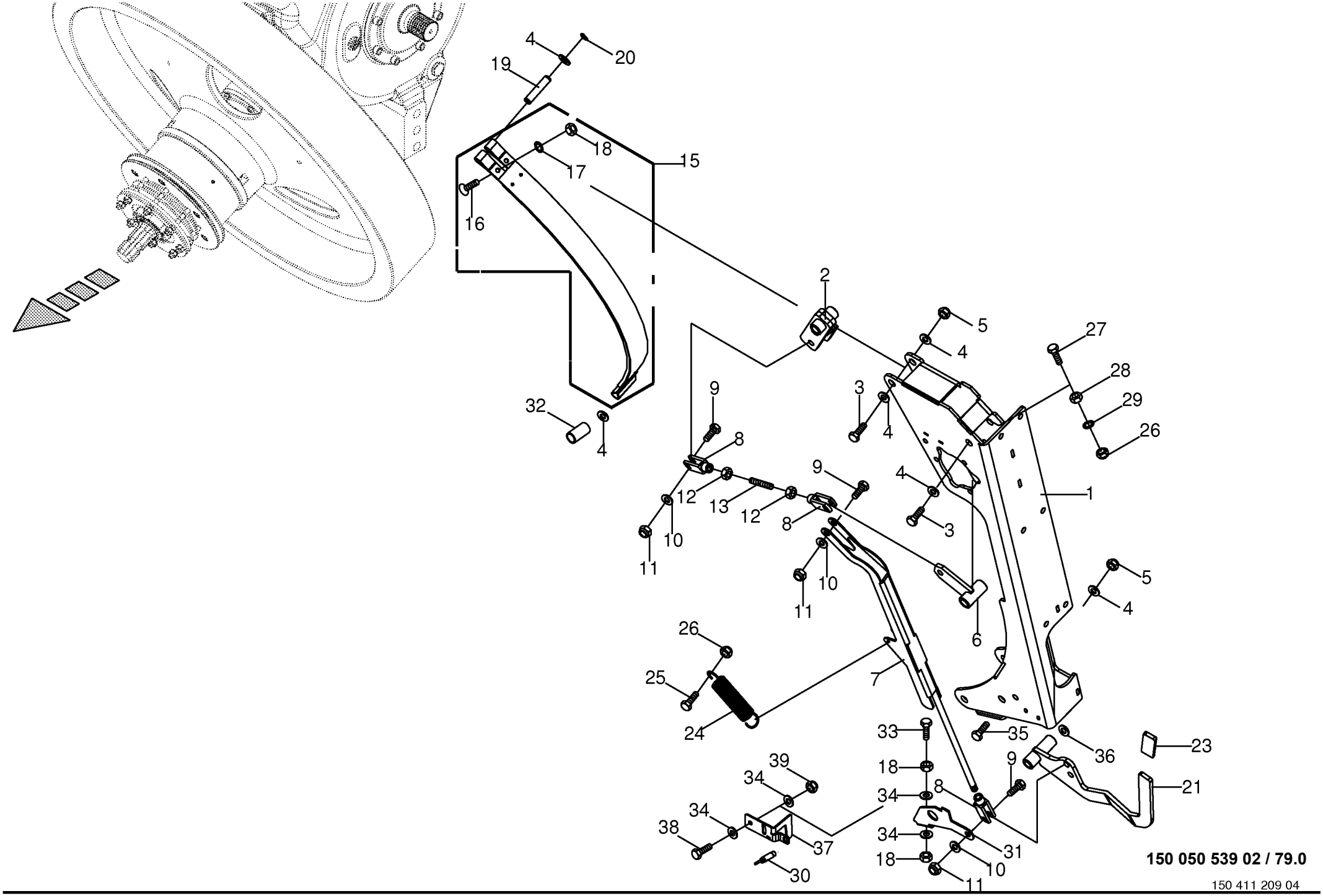

150 050 539 02 / 79.0

150 411 209 04

Schwungrad - Bremse **Flywheel - Brakes** **Volant - Frein**					858001 - 883280	890 HS	1270 HS	1290 HS	890 HS - XC	1270 HS - XC	1290 HS - XC	**150 050 539 02** 150 411 209 4 **79.0**
Pos.	ID-Nr.	Benennung	Description	Description	Masch.-Nr-							Bemerkung/Remarks/Remarque
1	20 078 954 1	Schwungradbremshalterung	Flywheel brake support	Support du frein de volant			x	x		x	x	
2	20 078 946 0	Bremsbandhebel	Belt strap lever	Levier de la bande de frein			x	x		x	x	
3	00 901 141 1	6kt-Schraube	Hex head bolt	Boulon tête hex			x	x		x	x	M 16 X 100
4	00 910 303 1	Scheibe	Washer	Rondelle			x	x		x	x	17 X 30 X 3
5	00 908 719 0	Sicherungsmutter	Locknut	Écrou hex			x	x		x	x	M 16
6	20 078 969 0	Hebel	Lever	Levier			x	x		x	x	
7	20 078 960 1	Bremsstange	Brake rod	Tige de frein			x	x		x	x	
8	00 927 103 0	Gabelkopf	Clevis	Tête de fourche			x	x		x	x	G 12 X 48
9	00 901 452 0	6kt-Schraube	Hex head bolt	Boulon tête hex			x	x		x	x	M 12 X 50
10	00 910 506 1	Scheibe	Washer	Rondelle			x	x		x	x	13 X 24 X 2,5
11	00 908 701 0	Sicherungsmutter	Locknut	Écrou hex			x	x		x	x	M 12
12	00 908 215 0	6kt-Mutter	Hex nut	Écrou hex			x	x		x	x	M 12
13	00 286 685 0	Gewindestange	Threaded rod	Tige filetée			x	x		x	x	M 12 X 82
15	00 286 573 0	Bremsband	Brake band	Sangle de frein			x	x		x	x	
16	00 905 230 1	Flachrundschraube	Coach bolt	Vis a tête bombée			x	x		x	x	M 8 X 16
17	00 909 908 1	Sperrkantscheibe	Detent edged washer	Disque à bord d'arrêt			x	x		x	x	SKM 8
18	00 908 210 0	6kt-Mutter	Hex nut	Écrou hex			x	x		x	x	M 8
19	00 285 038 0	Bolzen	Pin	Boulon			x	x		x	x	Rd. 16 X 75
20	00 911 514 1	Sicherungsring	Circlip	Circlip			x	x		x	x	A 16 X 1,0
21	20 078 970 1	Handhebel Schwungradbremse	Hand lever flywheel brake	Levier manuel frein du volant			x	x		x	x	
22	00 901 495 0	6kt-Schraube	Hex head bolt	Boulon tête hex			x	x		x	x	M 16 X 160
23	00 925 016 0	Griff	Handle	Poignée			x	x		x	x	
24	00 340 104 3	Zugfeder	Tension spring	Ressort de traction			x	x		x	x	3,2 X 31,7 X 170
25	00 901 439 1	6kt-Schraube	Hex head bolt	Boulon tête hex			x	x		x	x	M 10 X 90
26	00 908 758 0	Sicherungsmutter	Locknut	Écrou hex			x	x		x	x	M 10
27	00 900 284 1	6kt-Schraube	Hex head bolt	Boulon tête hex			x	x		x	x	M 10 X 50
28	00 908 212 0	6kt-Mutter	Hex nut	Écrou hex			x	x		x	x	M 10
29	00 909 909 1	Sperrkantscheibe	Detent edged washer	Disque à bord d'arrêt			x	x		x	x	SKM 10
30	00 302 409 0	Namursensor	Namursensor	Namurcapteur			x	x		x	x	M 12 X 1
31	20 078 942 0	Anschlag Schwungradbremse	Stop flywheel brake	Butée frein du volant			x	x		x	x	
32	20 079 403 0	Distanzhülse 25x3,6x52	Spacer sleeve 25x3.6x52	Douille d'écartement 25x3,6x52			x	x		x	x	
33	00 900 617 0	6kt-Schraube	Hex head bolt	Boulon tête hex			x	x		x	x	M 8 X 30
34	00 910 413 0	Scheibe	Washer	Rondelle			x	x		x	x	8,4 X 17 X 1,6
35	00 901 490 0	6kt-Schraube	Hex head bolt	Boulon tête hex			x	x		x	x	M 16 X 120
36	90 000 022 0	Passscheibe	Shim ring	Cale			x	x		x	x	16 X 22 X 0,5
37	20 079 458 0	Sensorhalter	support for sensor	Support de capteur			x	x		x	x	
38	00 900 616 0	6kt-Schraube	Hex head bolt	Boulon tête hex			x	x		x	x	M 8 X 25
39	00 908 706 0	Sicherungsmutter	Locknut	Écrou hex			x	x		x	x	M 8

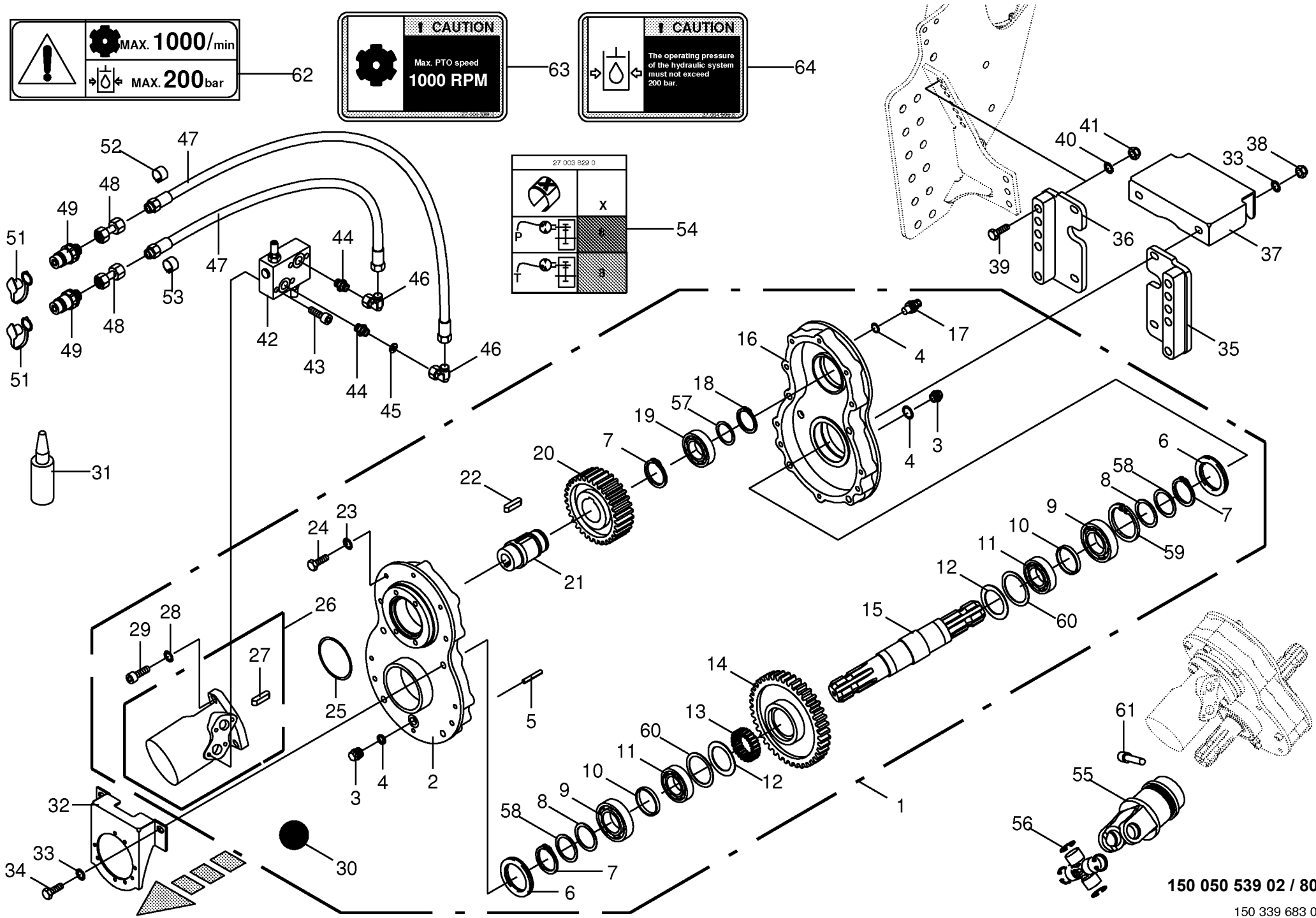

150 050 539 02 / 80.0

150 339 683 05

Anlaufhilfe -optional **Start up aid** **Aide de démarrage**					858001 - 883280	890 HS	1270 HS	1290 HS	890 HS - XC	1270 HS - XC	1290 HS - XC	**150 050 539 02** 150 339 683 5 **80.0**
Pos.	ID-Nr.	Benennung	Description	Description	Masch.-Nr-							Bemerkung/Remarks/Remarque
1	20 071 611 2	Getriebe	Gearbox	Carter			x	x		x	x	
2	20 070 739 2	Gehäuse	Housing	Carter			x	x		x	x	
3	00 906 010 1	Verschlussschraube	Screw plug	Bouchon fileté			x	x		x	x	M 18 X 1,5
4	00 937 727 0	Dichtring	Gasket ring	Bague d'étanchéité			x	x		x	x	A 18 X 24
5	00 915 701 0	Zylinderstift	Cyl. pin	Goupille cyl.			x	x		x	x	A 10 X 32
6	00 936 393 2	Radial-Wellendichtring	Radial-shaft sealing ring	Radial-bague d'étanchéité			x	x		x	x	B2 50 X 90 X 13
7	00 911 553 0	Sicherungsring	Circlip	Circlip			x	x		x	x	A 50 X 2,0
8	00 910 900 0	Passscheibe	Shim ring	Cale			x	x		x	x	50 X 62 X 0,1
	00 910 902 0	Passscheibe	Shim ring	Cale			x	x		x	x	50 X 62 X 0,3
	00 910 904 0	Passscheibe	Shim ring	Cale			x	x		x	x	50 X 62 X 1,0
9	00 930 140 0	Rillenkugellager	Grooved ball bearing	Roulement à gorge			x	x		x	x	6210
10	20 073 054 0	Distanzring	Spacer ring	Bague d'écartement			x	x		x	x	50 X 54 X 4,85
11	00 930 104 0	Rillenkugellager	Grooved ball bearing	Roulement à gorge			x	x		x	x	16010
12	20 071 610 0	Distanzscheibe	Spacing washer	Rondelle entretoise			x	x		x	x	57 X 80 X 1,5
13	27 001 533 0	Klemmkörperfreilauf	Clamp body freewheel	Roue libre serre-fils			x	x		x	x	
14	20 070 749 0	Stirnrad	Spur gear	Roue d'engrenage			x	x		x	x	Z= 47
15	20 072 258 0	Zwischenwelle	Intermediate shaft	Arbre intermediaire			x	x		x	x	Rd. 60 X 348
16	20 070 737 2	Gehäuse	Housing	Carter			x	x		x	x	
17	00 919 811 1	Belüftungsfilter	Breather	Reniflard			x	x		x	x	M 18 X 1,5
18	00 911 549 1	Sicherungsring	Circlip	Circlip			x	x		x	x	A 45 X 1,75
19	00 930 109 0	Rillenkugellager	Grooved ball bearing	Roulement à gorge			x	x		x	x	6009
20	20 070 736 0	Stirnritzel	Spur pinion	Pignon d'engrenage			x	x		x	x	Z= 35
21	20 072 259 0	Antriebswelle	Drive shaft	Arbre d'entraînement			x	x		x	x	Rd. 55 X 95
22	00 915 006 0	Passfeder	Fit-in key	Clavette			x	x		x	x	B 14 X 9 X 28
23	00 909 907 0	Sperrkantscheibe	Detent edged washer	Disque à bord d'arrêt			x	x		x	x	SKZ 10
24	00 901 434 0	6kt-Schraube	Hex head bolt	Boulon tête hex			x	x		x	x	M 10 X 55
25	00 937 514 0	O-Ring	O-ring	Joint torique			x	x		x	x	80 X 3
26	00 919 220 0	Hydraulikmotor	Hydraulic motor	Moteur hydraulique			x	x		x	x	315 ccm
	00 919 993 0	Dichtungssatz	Sealing set	Jeu de joints			x	x		x	x	
27	00 915 072 1	Passfeder	Fit-in key	Clavette			x	x		x	x	A 8 X 7 X 32
28	00 909 911 0	Sperrkantscheibe	Detent edged washer	Disque à bord d'arrêt			x	x		x	x	SKZ 12
29	00 903 140 1	Zylinderschraube	Allen screw	Vis tête cylindrique			x	x		x	x	M 12 X 40
30	00 926 101 0	Getriebeöl -Id.-Nr.= 1ltr	Oil -Id.-no.= 1ltr	Huile -Id.-no.= 1ltr			0,8	0,8		0,8	0,8	
31	00 938 552 1	Universal-Dichtstoff - Silikonfrei	Universal-sealant -silicone- free	Universellement mastic - dégagé de silicone			x	x		x	x	250 ml
32	20 071 582 0	Abdeckblech	Cover plate	Tôle de recouvrement			x	x		x	x	
33	00 909 910 1	Sperrkantscheibe	Detent edged washer	Disque à bord d'arrêt			x	x		x	x	SKM 12
34	00 901 462 2	6kt-Schraube	Hex head bolt	Boulon tête hex			x	x		x	x	M 12 X 120 -10.9

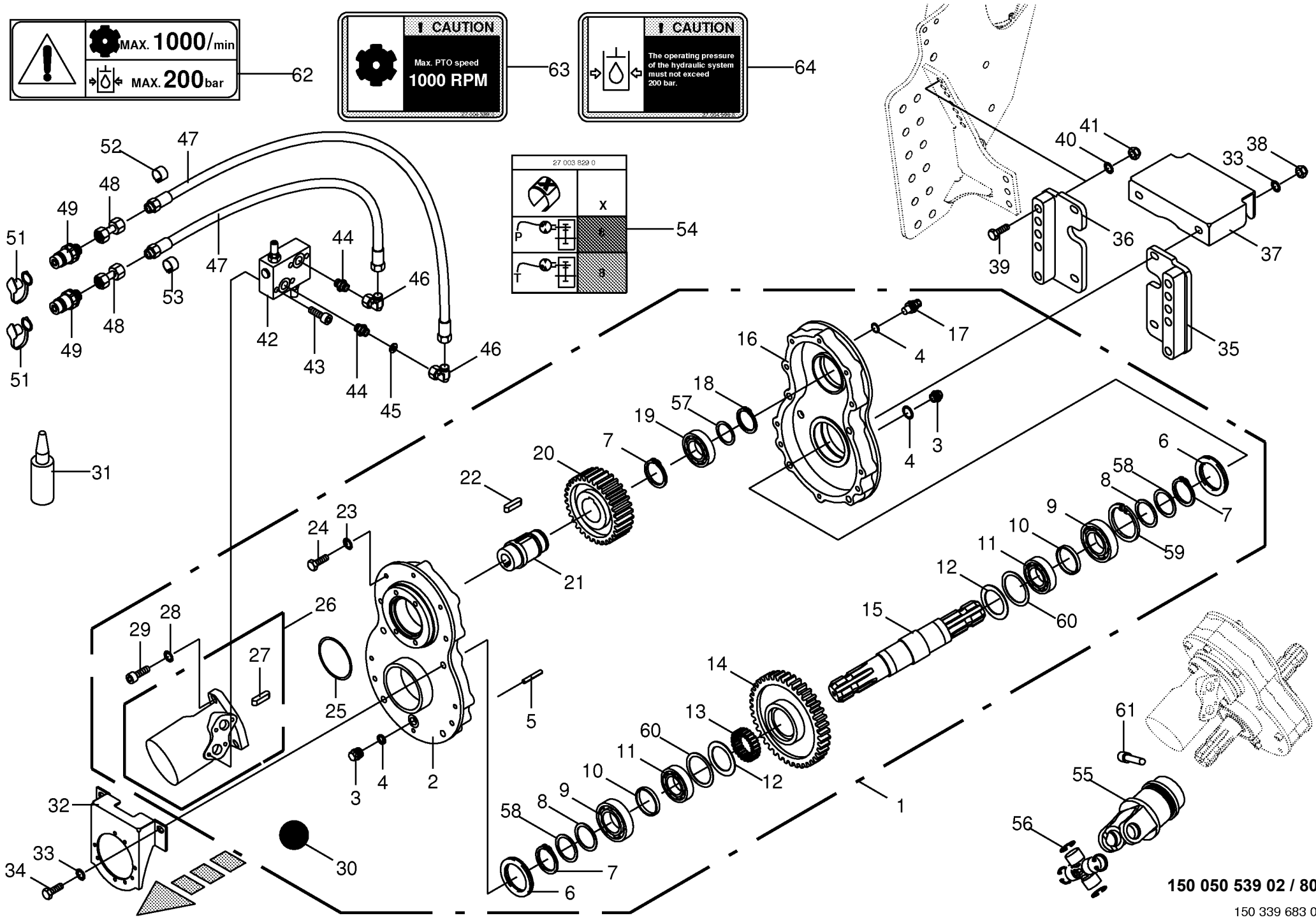

150 050 539 02 / 80.0

150 339 683 05

Anlaufhilfe -optional **Start up aid** **Aide de démarrage**					858001 - 883280	890 HS	1270 HS	1290 HS	890 HS - XC	1270 HS - XC	1290 HS - XC	**150 050 539 02** 150 339 683 5 **80.0**
Pos.	ID-Nr.	Benennung	Description	Description	Masch.-Nr-							Bemerkung/Remarks/Remarque
35	20 071 586 0	Getriebehalter -links	Gearbox support -left	Support de boîte de vitesse - gauche			x	x		x	x	
36	20 071 587 0	Getriebehalter -rechts	Gearbox support -right	Support de boîte de vitesse - droite			x	x		x	x	
37	20 071 583 0	Abdeckung	Cover	Couvercle			x	x		x	x	
38	00 908 701 0	Sicherungsmutter	Locknut	Écrou hex			x	x		x	x	M 12
39	00 900 345 1	6kt-Schraube	Hex head bolt	Boulon tête hex			x	x		x	x	M 16 X 80
40	00 909 912 1	Sperrkantscheibe	Detent edged washer	Disque à bord d'arrêt			x	x		x	x	SKM 16
41	00 908 719 0	Sicherungsmutter	Locknut	Écrou hex			x	x		x	x	M 16
42	27 002 875 0	Schockventil	Jolt valve	Soupape de choc			x	x		x	x	
43	00 903 079 1	Zylinderschraube	Allen screw	Vis tête cylindrique			x	x		x	x	M 8 X 35
44	00 921 062 2	Einschraubstutzen	Male connector	Raccord filet			x	x		x	x	L 15 E R 1/2"
45	20 071 628 0	Drosselscheibe	Throttling disc	Disque d'etranglement			x	x		x	x	3,4 X 14,5 X 1,5
46	00 921 065 1	Winkelstutzen	Angle lug	Jarret tubulure			x	x		x	x	L 15
47	00 921 036 1	Hochdruckschlauchleitung	High pressure hose line	Conduite de tuyau haute pression			x	x		x	x	Lg.= 2200
48	00 230 744 0	Doppelnippel	Double nipple	Double raccord			x	x		x	x	L 15
49	00 921 146 0	Kupplungsstecker	Connector plug	Fiche de jonction			x	x		x	x	M 22 X 1,5
51	00 921 171 1	Staubmuffe -rot	Dust cap -red	Manchon anti-poussiere -rouge			x	x		x	x	
52	27 002 556 0	Schlauchmarkierung "8" - blau	Hose marking "8" - blue	Inscription de tuyan "8" - blue			x	x		x	x	17 - 24
53	27 002 548 0	Schlauchmarkierung "8" - rot	Hose marking "8" - red	Inscription de tuyan "8" - rouge			x	x		x	x	17 - 24
54	27 003 829 0	Aufkleber	Tag	Autocollant			x	x		x	x	
55	27 003 756 0	Freilauf	Freewheel	Roue libre			x	x		x	x	RL3 / S9
56	27 002 618 0	Kreuzgarnitur	Cross assy	Croisillon			x	x		x	x	
57	00 910 893 0	Passscheibe	Shim ring	Cale			x	x		x	x	45 X 55 X 0,1
	00 910 894 0	Passscheibe	Shim ring	Cale			x	x		x	x	45 X 55 X 0,3
	00 910 898 0	Passscheibe	Shim ring	Cale			x	x		x	x	45 X 55 X 0,5
58	00 910 735 3	Stützscheibe	Supporting disc	Rondelle diélectrique			x	x		x	x	S 50 X 62 X 3,0
59	00 911 680 0	Sicherungsring	Circlip	Circlip			x	x		x	x	90 X 3
60	00 910 963 0	Passscheibe	Shim ring	Cale			x	x		x	x	63 X 80 X 0,5
61	27 006 751 0	Klemmschraube	Clamping screw	Vis de serrage			x	x		x	x	M 14 X 1,5
62	00 939 101 4	Aufkleber	Tag	Autocollant			x	x		x	x	
63	27 004 599 0	Aufkleber	Tag	Autocollant			x	x		x	x	
64	27 004 598 0	Aufkleber	Tag	Autocollant			x	x		x	x	

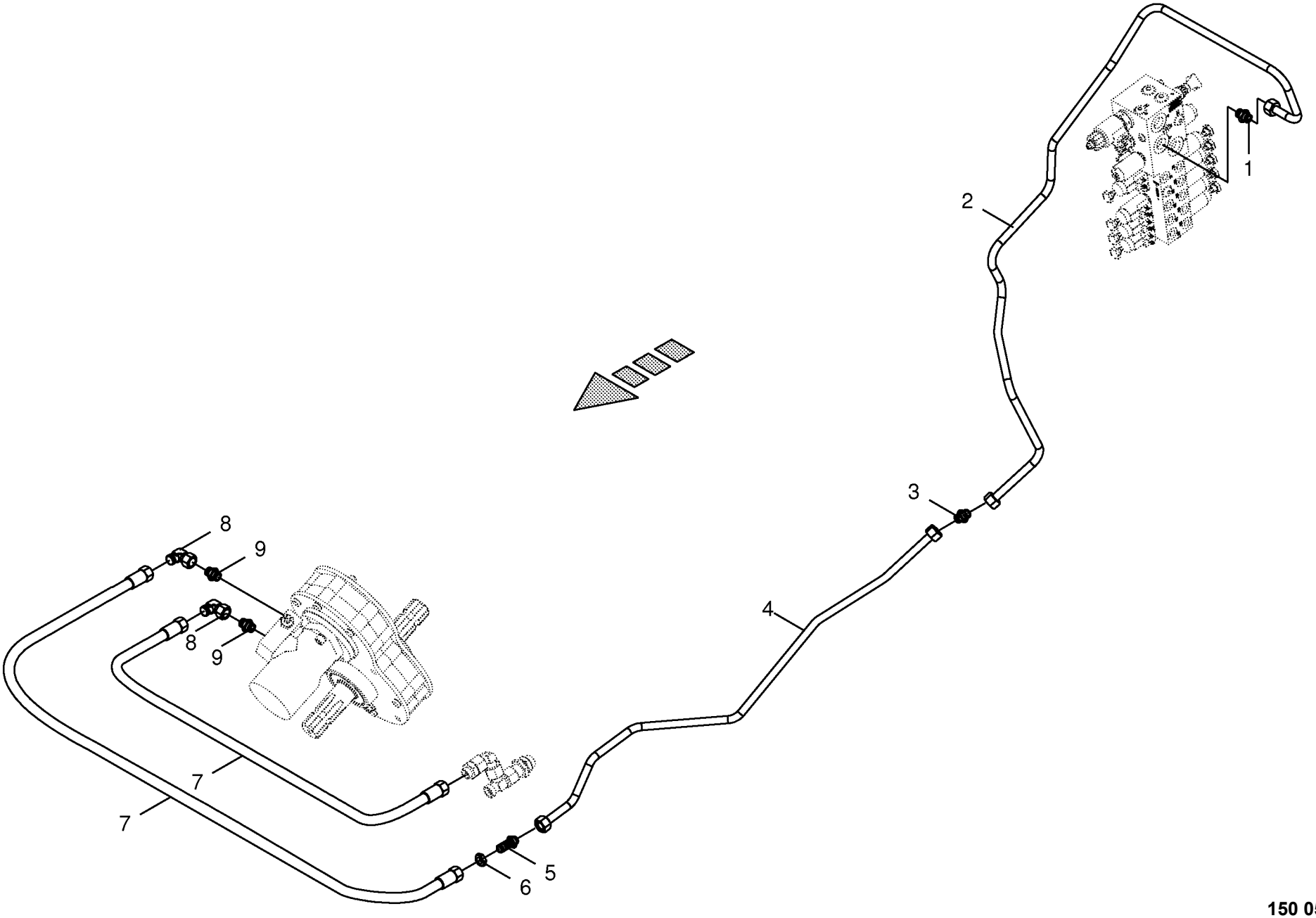

150 050 539 02 / 81.0

150 386 042 02

Arbeitshydraulik - Komfort -optional **Work hydraulics** **Hydraulique de travail**					858001 - 883280	890 HS	1270 HS	1290 HS	890 HS - XC	1270 HS - XC	1290 HS - XC	**150 050 539 02** 150 386 042 2 **81.0**
Pos.	ID-Nr.	Benennung	Description	Description	Masch.-Nr-							Bemerkung/Remarks/Remarque
1	90 000 247 0	Einschraubstutzen	Male connector	Raccord filet			x	x		x	x	M 26 X 1,5
2	20 077 749 0	Hyd.-Leitung 15 x 1,5 x 1857 11 Bögen	Hyd.-Leitung 15 x 1,5 x 1857 11 bow	Hyd.-Leitung 15 x 1,5 x 1857 11 arc			x	x		x	x	
3	00 921 053 1	Verbindungsstutzen	Connector	Raccord			x	x		x	x	L 15
4	20 077 748 0	Hyd.-Leitung 15 x 1,5 x 1059 6 Bögen	Hyd.-Leitung 15 x 1,5 x 1059 6 bow	Hyd.-Leitung 15 x 1,5 x 1059 6 arc			x	x		x	x	
5	00 921 250 0	Gerade-Schottstutzen	Straight 2-way connector	Coupleur droit deux raccords			x	x		x	x	M 22 X 1,5
6	00 921 074 1	6kt-Mutter -niedrige Form	Hex nut -low form	Écrou hex -forme basse			x	x		x	x	M 22 X 1,5
7	00 920 084 0	Hochdruckschlauchleitung	High pressure hose line	Conduite de tuyau haute pression			x	x		x	x	Lg.= 510
8	00 921 065 1	Winkelstutzen	Angle lug	Jarret tubulure			x	x		x	x	L 15
9	00 921 062 2	Einschraubstutzen	Male connector	Raccord filet			x	x		x	x	L 15 E R 1/2"
10	00 921 047 1	Schneidring	Cutting ring	Baque coupante			x	x		x	x	L 15
11	00 921 043 0	Überwurfmutter	Nozzle disc cap	Écrou de buse-pastille			x	x		x	x	AL 15

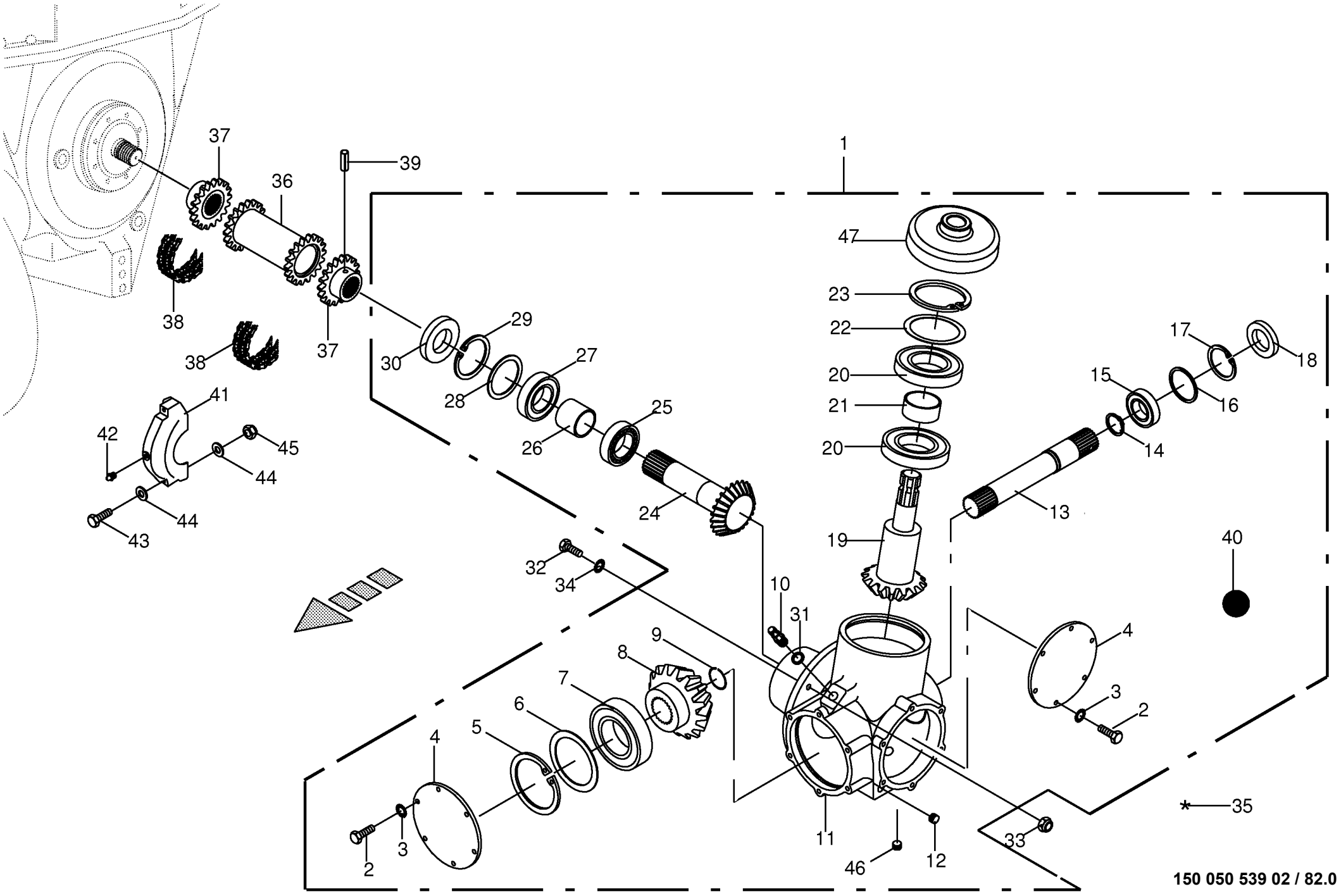

150 050 539 02 / 82.0

443 083 3

Verteilergetriebe - Knoter/Raffer **Auxiliary gearbox - knotters/packer** **Engrenage distributeur - noueurs/ameneur**					858001 - 883280	890 HS	1270 HS	1290 HS	890 HS - XC	1270 HS - XC	1290 HS - XC	**150 050 539 02** 443 083 3 **82.0**
Pos.	ID-Nr.	Benennung	Description	Description	Masch.-Nr-							Bemerkung/Remarks/Remarque
1	00 288 935 0	Verteilergetriebe -kpl.	Auxiliary gearbox -cpl.	Engrenage distributeur -cpl.		x	x	x	x	x	x	
2	00 900 614 0	6kt-Schraube	Hex head bolt	Boulon tête hex		x	x	x	x	x	x	M 8 X 20
3	00 909 908 1	Sperrkantscheibe	Detent edged washer	Disque à bord d'arrêt		x	x	x	x	x	x	SKM 8
4	00 285 244 1	Verschlussdeckel	Sealing cap	Couvercle de fermeture		x	x	x	x	x	x	Rd. 180
5	00 911 698 0	Sicherungsring	Circlip	Circlip		x	x	x	x	x	x	140 X 4,0
6	00 910 829 0	Passscheibe	Shim ring	Cale		x	x	x	x	x	x	110 X 140 X 0,3
	00 910 832 0	Passscheibe	Shim ring	Cale		x	x	x	x	x	x	110 X 140 X 0,5
7	00 930 146 0	Rillenkugellager	Grooved ball bearing	Roulement à gorge		x	x	x	x	x	x	6216
8	00 281 424 2	Kegelrad	Bevel wheel	Pignon conique		x	x	x	x	x	x	Z= 16
9	00 911 819 0	Sprengring	Snap ring	Circlips		x	x	x	x	x	x	A 50
10	00 919 811 1	Belüftungsfilter	Breather	Reniflard		x	x	x	x	x	x	M 18 X 1,5
11	00 288 934 0	Getriebegehäuse	Gearbox housing	Carter du boîte de vitesses		x	x	x	x	x	x	
12	00 906 040 1	Verschlussschraube	Screw plug	Bouchon fileté		x	x	x	x	x	x	M 18 X 1,5
13	00 281 461 3	Getriebewelle	Gearbox shaft	Arbre de boîte de vitesse		x	x	x	x	x	x	Rd. 55 X 287
14	00 911 553 0	Sicherungsring	Circlip	Circlip		x	x	x	x	x	x	A 50 X 2,0
15	00 930 110 0	Rillenkugellager	Grooved ball bearing	Roulement à gorge		x	x	x	x	x	x	6010
16	00 911 023 0	Passscheibe	Shim ring	Cale		x	x	x	x	x	x	70 X 80 X 0,3
	00 911 024 1	Passscheibe	Shim ring	Cale		x	x	x	x	x	x	70 X 80 X 1,0
	00 910 876 0	Passscheibe	Shim ring	Cale		x	x	x	x	x	x	70 X 80 X 0,5
17	00 911 673 0	Sicherungsring	Circlip	Circlip		x	x	x	x	x	x	80 X 2,5
18	00 936 300 2	Radial-Wellendichtring	Radial-shaft sealing ring	Radial-bague d'étanchéité		x	x	x	x	x	x	AS 50 X 80 X 8
19	00 281 425 3	Ritzelwelle	Pinion shaft	Arbre de pignon		x	x	x	x	x	x	Z= 16
20	00 930 300 0	Rillenkugellager	Grooved ball bearing	Roulement à gorge		x	x	x	x	x	x	6312 2RS
21	00 281 441 0	Distanzhülse	Spacer bushing	Douille entretoise		x	x	x	x	x	x	70 X 3,6 X 30
22	00 910 827 0	Passscheibe	Shim ring	Cale		x	x	x	x	x	x	105 X 130 X 0,5
	00 910 830 0	Passscheibe	Shim ring	Cale		x	x	x	x	x	x	105 X 130 X 0,3
	00 910 831 0	Passscheibe	Shim ring	Cale		x	x	x	x	x	x	105 X 130 X 1,0
23	00 911 696 0	Sicherungsring	Circlip	Circlip		x	x	x	x	x	x	130 X 4,0
24	00 281 423 3	Ritzelwelle	Pinion shaft	Arbre de pignon		x	x	x	x	x	x	Z= 16
25	00 931 913 1	Pendelrollenlager	Pendular roller bearing	Roulement à galets rouleaux pendulaire		x	x	x	x	x	x	22211
26	00 281 462 3	Distanzhülse	Spacer bushing	Douille entretoise		x	x	x	x	x	x	55,5 X 63,5 X 45
27	00 930 141 0	Rillenkugellager	Grooved ball bearing	Roulement à gorge		x	x	x	x	x	x	6211
28	00 910 992 0	Passscheibe	Shim ring	Cale		x	x	x	x	x	x	80 X 100 X 0,3
	00 910 993 0	Passscheibe	Shim ring	Cale		x	x	x	x	x	x	80 X 100 X 0,5
	00 910 994 0	Passscheibe	Shim ring	Cale		x	x	x	x	x	x	80 X 100 X 1,0
29	00 911 686 0	Sicherungsring	Circlip	Circlip		x	x	x	x	x	x	100 X 3,0
30	00 936 408 1	Radial-Wellendichtring	Radial-shaft sealing ring	Radial-bague d'étanchéité		x	x	x	x	x	x	A 55 X 100 X 13

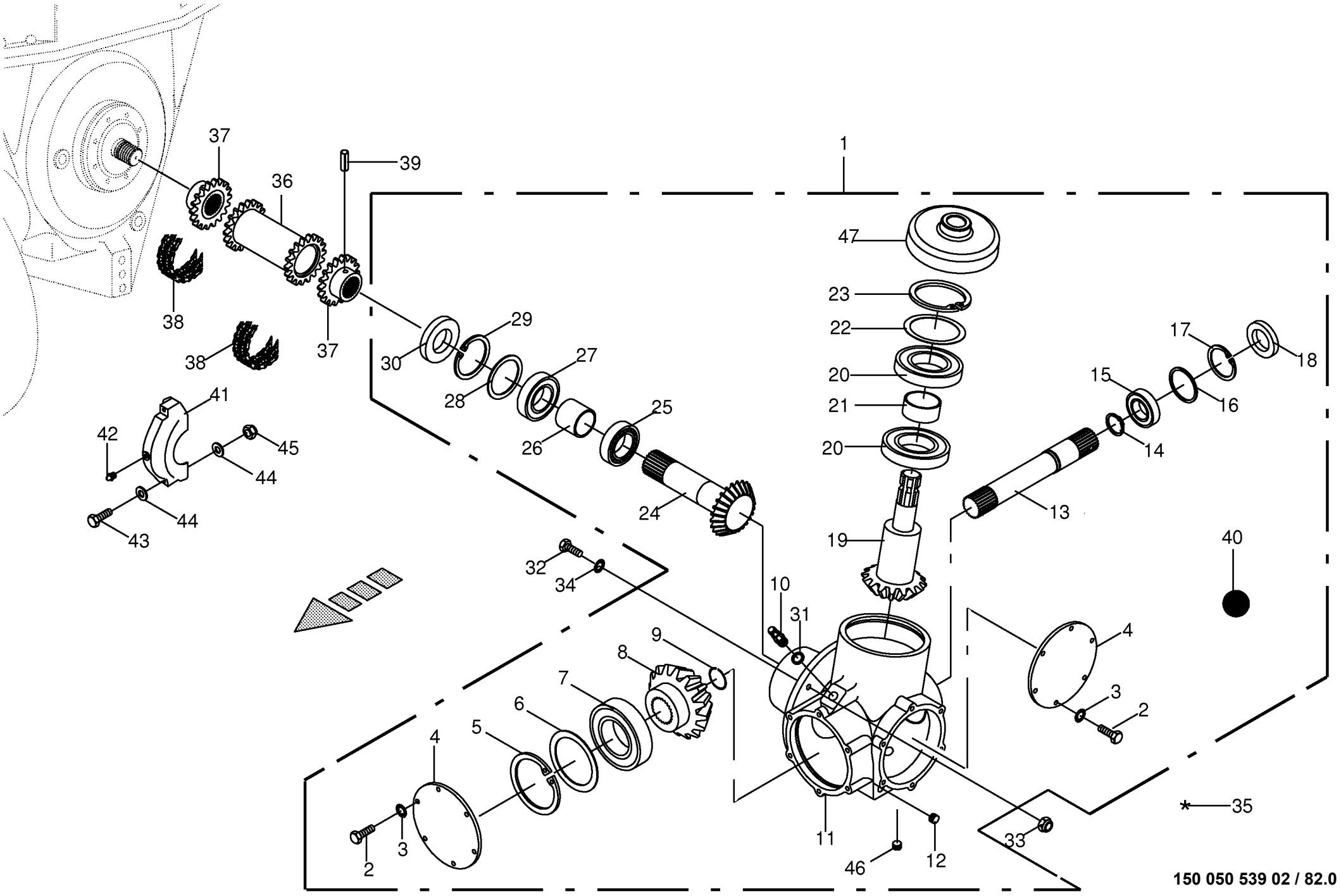

150 050 539 02 / 82.0

443 083 3

Verteilergetriebe - Knoter/Raffer Auxiliary gearbox - knotters/packer Engrenage distributeur - noueurs/ameneur					858001 - 883280	890 HS	1270 HS	1290 HS	890 HS - XC	1270 HS - XC	1290 HS - XC	150 050 539 02 443 083 3 82.0
Pos.	ID-Nr.	Benennung	Description	Description	Masch.-Nr-							Bemerkung/Remarks/Remarque
31	00 937 727 0	Dichtring	Gasket ring	Bague d'étanchéité		x	x	x	x	x	x	A 18 X 24
32	00 901 460 0	6kt-Schraube	Hex head bolt	Boulon tête hex		x	x	x	x	x	x	M 12 X 100
	00 901 461 0	6kt-Schraube	Hex head bolt	Boulon tête hex		x	x	x	x	x	x	M 12 X 110
33	00 908 701 0	Sicherungsmutter	Locknut	Écrou hex		x	x	x	x	x	x	M 12
34	00 909 910 1	Sperrkantscheibe	Detent edged washer	Disque à bord d'arrêt		x	x	x	x	x	x	SKM 12
35	00 940 227 0	Universal-Dichtstoff - Silikonfrei	Universal-sealant -silicone- free	Universellement mastic - dégagé de silicone		x	x	x	x	x	x	50 ml
36	00 281 447 2	Kettenkupplung	Chain-type clutch	Embrayage a chaine		x			x			Lg.= 130
	00 281 478 2	Kettenkupplung	Chain-type clutch	Embrayage a chaine			x	x		x	x	Lg.= 281
37	00 281 445 7	Kettenrad	Chain sprocket	Roue à chaînes		x	x	x	x	x	x	3/4" Z= 18
38	00 921 856 0	Rollenkette	Roller chain	Chain à rouleaux		x	x	x	x	x	x	3/4" X 18 Ro.
	00 921 962 0	Steckglied	Split link	Maille brisée		x	x	x	x	x	x	3/4"
39	00 912 720 2	Spannstift	Roll pin	Goupille de serrage		x	x	x	x	x	x	10 X 70
40	00 926 101 0	Getriebeöl -Id.-Nr.= 1ltr	Oil -Id.-no.= 1ltr	Huile -Id.-no.= 1ltr		1,0	1,0	1,0	1,0	1,0	1,0	
41	00 289 073 0	Kupplungsschutz	Protection	Protection kes gig		2	4	4	2	4	4	Rd. 68,5/83
42	00 919 105 0	Kegelschmiernippel	Grease niple	Graisseur à cone		x	x	x	x	x	x	AM 8 X 1
43	00 901 004 0	6kt-Schraube	Hex head bolt	Boulon tête hex		x	x	x	x	x	x	M 6 X 70
44	00 910 411 1	Scheibe	Washer	Rondelle		x	x	x	x	x	x	6,4 X 12,5 X 1,6
45	00 908 704 1	Sicherungsmutter	Locknut	Écrou hex		x	x	x	x	x	x	M 6
46	00 906 039 0	Verschlussschraube	Screw plug	Bouchon fileté		x	x	x	x	x	x	M 18 X 1,5
47	20 073 063 0	Schutzdeckel	Cover cpl	Couvercle		x	x	x	x	x	x	Rd. 170

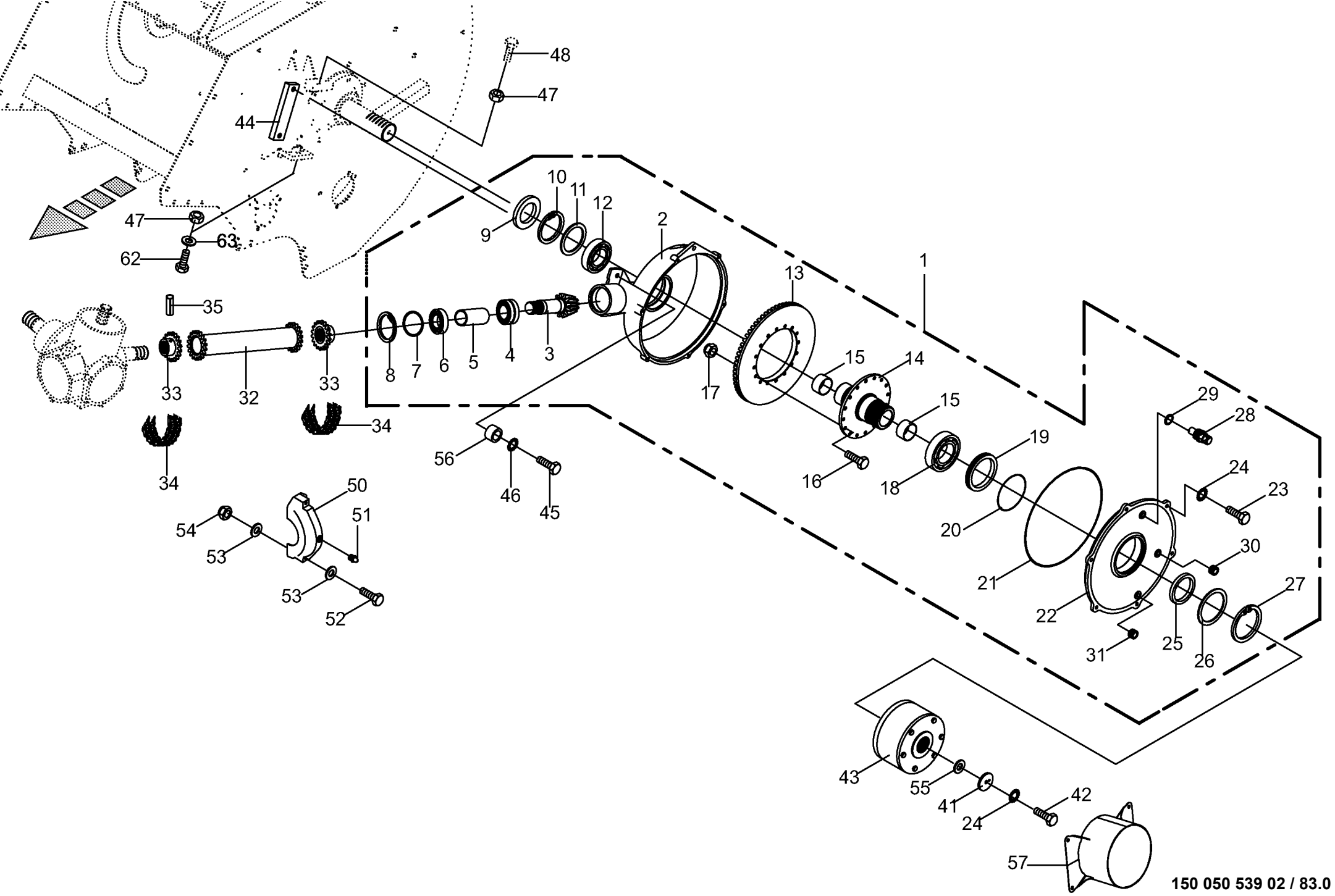

150 050 539 02 / 83.0

150 385 887 04

Raffergetriebe / Nockenschaltkupplung -kpl. **Packer gear / Clutch** **Carter d'ameneur / Limiteur debrayabla a cames**					858001 - 883280	890 HS	1270 HS	1290 HS	890 HS - XC	1270 HS - XC	1290 HS - XC	**150 050 539 02** 150 385 887 4 **83.0**
Pos.	ID-Nr.	Benennung	Description	Description	Masch.-Nr-							Bemerkung/Remarks/Remarque
1	20 072 375 0	Raffergetriebe -kpl.	Packer gear -cpl.	Carter d'ameneur -cpl.		x	x	x	x	x	x	
	00 926 101 0	Getriebeöl -Id.-Nr.= 1ltr	Oil -Id.-no.= 1ltr	Huile -Id.-no.= 1ltr		4,0	4,0	4,0	4,0	4,0	4,0	
2	00 281 303 5	Getriebegehäuse	Gearbox housing	Carter du boîte de vitesses		x	x	x	x	x	x	
3	00 281 302 3	Ritzelwelle	Pinion shaft	Arbre de pignon		x	x	x	x	x	x	Z= 12
4	00 931 913 1	Pendelrollenlager	Pendular roller bearing	Roulement à galets rouleaux pendulaire		x	x	x	x	x	x	22211
5	00 281 313 1	Distanzrohr	Spacer tube	Tube d'entretoisement		x	x	x	x	x	x	63,5 X 4 X 89
6	00 930 541 0	Rillenkugellager	Grooved ball bearing	Roulement à gorge		x	x	x	x	x	x	6211 2RS
7	00 911 165 0	Passscheibe	Shim ring	Cale		x	x	x	x	x	x	90 X 100 X 0,1
	00 911 166 0	Passscheibe	Shim ring	Cale		x	x	x	x	x	x	90 X 100 X 0,3
	00 911 168 0	Passscheibe	Shim ring	Cale		x	x	x	x	x	x	90 X 100 X 1
8	00 911 686 0	Sicherungsring	Circlip	Circlip		x	x	x	x	x	x	100 X 3,0
9	00 936 065 0	Radial-Wellendichtring	Radial-shaft sealing ring	Radial-bague d'étanchéité		x	x	x	x	x	x	A 90 X 140 X 13
10	00 911 698 0	Sicherungsring	Circlip	Circlip		x	x	x	x	x	x	140 X 4,0
11	00 910 829 0	Passscheibe	Shim ring	Cale		x	x	x	x	x	x	110 X 140 X 0,3
	00 910 832 0	Passscheibe	Shim ring	Cale		x	x	x	x	x	x	110 X 140 X 0,5
	00 910 828 0	Passscheibe	Shim ring	Cale		x	x	x	x	x	x	110 X 140 X 1
12	00 930 349 0	Rillenkugellager	Grooved ball bearing	Roulement à gorge		x	x	x	x	x	x	6018
13	00 281 301 3	Kegelrad	Bevel wheel	Pignon conique		x	x	x	x	x	x	Z= 68
14	00 286 927 1	Mitnehmerflansch -inkl. Buchse	Drive flange -incl. bushing	Bride d'entraînement -incl. douille		x	x	x	x	x	x	
15	00 934 961 0	Lagerbuchse	Bearing bush	Coussinet		x	x	x	x	x	x	65 X 70 X 50
16	00 901 454 0	6kt-Schraube	Hex head bolt	Boulon tête hex		x	x	x	x	x	x	M 12 X 55
17	00 908 701 0	Sicherungsmutter	Locknut	Écrou hex		x	x	x	x	x	x	M 12
18	00 930 350 0	Rillenkugellager	Grooved ball bearing	Roulement à gorge		x	x	x	x	x	x	6021
19	00 285 800 0	Distanzring	Spacer ring	Bague d'écartement		x	x	x	x	x	x	Rd. 130 / 160
20	00 937 568 0	O-Ring	O-ring	Joint torique		x	x	x	x	x	x	151,99 X 3,53
21	00 937 542 2	O-Ring	O-ring	Joint torique		x	x	x	x	x	x	440 X 4
22	00 285 798 2	Getriebedeckel	Gearbox cover	Couvercle du boîte de vitesses		x	x	x	x	x	x	
23	00 900 656 0	6kt-Schraube	Hex head bolt	Boulon tête hex		x	x	x	x	x	x	M 12 X 30
24	00 909 910 1	Sperrkantscheibe	Detent edged washer	Disque à bord d'arrêt		x	x	x	x	x	x	SKM 12
25	00 936 050 0	Radial-Wellendichtring	Radial-shaft sealing ring	Radial-bague d'étanchéité		x	x	x	x	x	x	A 105 X 130 X 12
26	00 910 909 0	Passscheibe	Shim ring	Cale		x	x	x	x	x	x	130 X 160 X 0,3
	00 910 911 1	Passscheibe	Shim ring	Cale		x	x	x	x	x	x	130 X 160 X 0,5
	00 910 908 0	Passscheibe	Shim ring	Cale		x	x	x	x	x	x	130 X 160 X 1,0
27	00 911 609 0	Sicherungsring	Circlip	Circlip		x	x	x	x	x	x	I 160 X 4,0
28	00 919 811 1	Belüftungsfilter	Breather	Reniflard		x	x	x	x	x	x	M 18 X 1,5
29	00 937 727 0	Dichtring	Gasket ring	Bague d'étanchéité		x	x	x	x	x	x	A 18 X 24
30	00 906 040 1	Verschlussschraube	Screw plug	Bouchon fileté		x	x	x	x	x	x	M 18 X 1,5

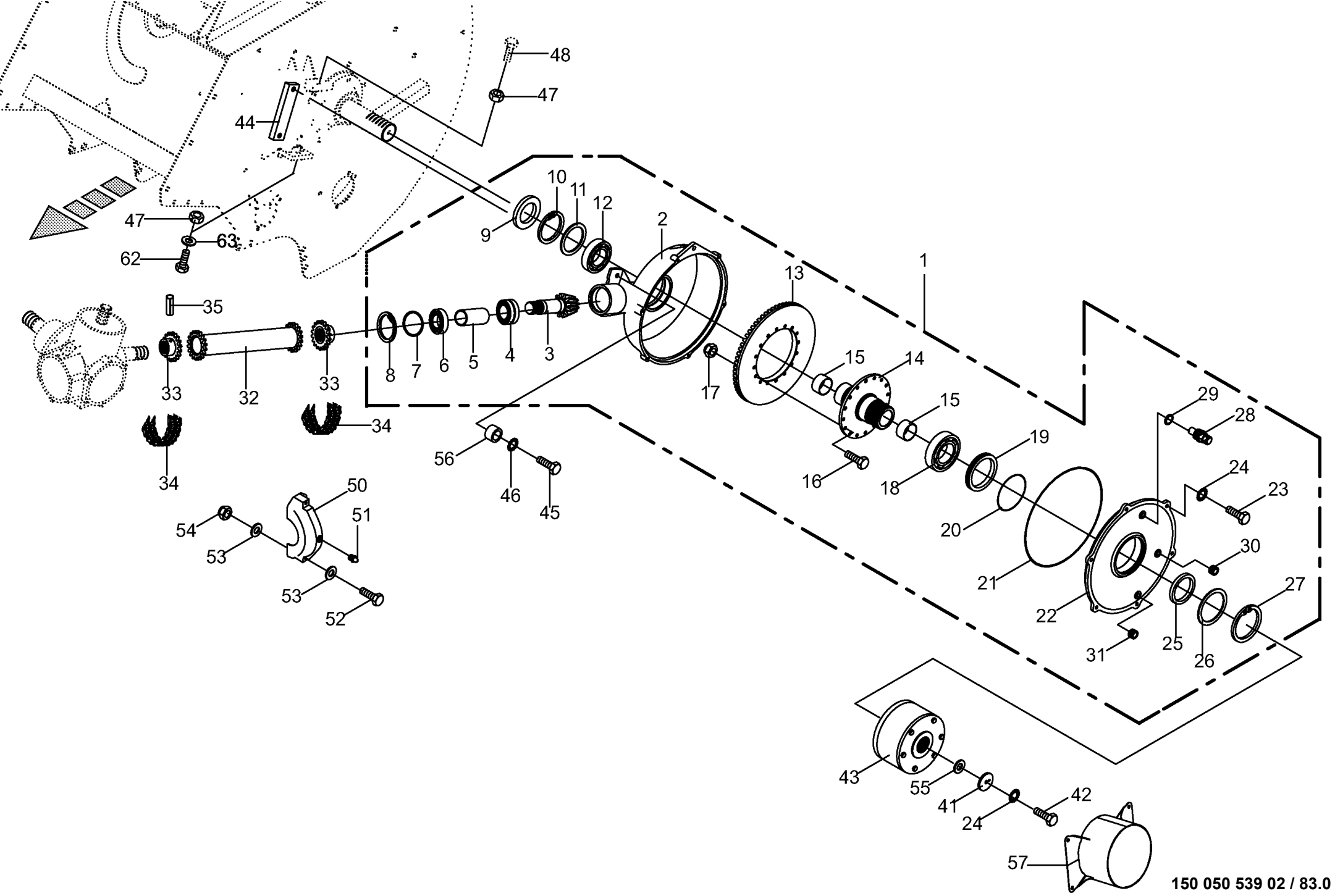

150 050 539 02 / 83.0

150 385 887 04

Raffergetriebe / Nockenschaltkupplung -kpl. Packer gear / Clutch Carter d'ameneur / Limiteur debrayabla a cames					858001 - 883280	890 HS	1270 HS	1290 HS	890 HS - XC	1270 HS - XC	1290 HS - XC	150 050 539 02 150 385 887 4 83.0
Pos.	ID-Nr.	Benennung	Description	Description	Masch.-Nr-							Bemerkung/Remarks/Remarque
31	00 906 039 0	Verschlussschraube	Screw plug	Bouchon fileté		x	x	x	x	x	x	M 18 X 1,5
32	00 285 807 1	Kettenkupplung	Chain-type clutch	Embrayage a chaine		x		x	x		x	Lg.= 407
	00 285 808 1	Kettenkupplung	Chain-type clutch	Embrayage a chaine			x			x		Lg.= 369
33	00 281 445 7	Kettenrad	Chain sprocket	Roue à chaînes		x	x	x	x	x	x	3/4" Z= 18
34	00 921 856 0	Rollenkette	Roller chain	Chain à rouleaux		x	x	x	x	x	x	3/4" X 18 Ro.
	00 921 962 0	Steckglied	Split link	Maille brisée		x	x	x	x	x	x	3/4"
35	00 912 720 2	Spannstift	Roll pin	Goupille de serrage		x	x	x	x	x	x	10 X 70
41	20 070 065 0	Scheibe	Washer	Rondelle		x	x	x	x	x	x	13 X 75 X 6
42	00 900 657 0	6kt-Schraube	Hex head bolt	Boulon tête hex		x	x	x	x	x	x	M 12 X 35
43	00 955 441 0	Nockenschaltkupplung	Clutch	Limiteur debrayabla a cames		x	x	x	x	x	x	14500 Nm
44	20 072 374 0	Befestigungslasche	Attaching strap	Patte de fixation		x	x	x	x	x	x	
45	90 000 511 0	6kt-Schraube	Hex head bolt	Boulon tête hex		x	x	x	x	x	x	M 20 X 110
46	00 909 913 1	Sperrkantscheibe	Detent edged washer	Disque à bord d'arrêt		x	x	x	x	x	x	SKM 20
47	00 908 220 0	6kt-Mutter	Hex nut	Écrou hex		x	x	x	x	x	x	M 16
	00 908 026 0	6kt-Mutter -inkl. Pre Chop #	Hex nut -incl. Pre Chop #	Écrou hex -incl. Pre Chop #						x		M 20 X 1,5
48	00 900 678 0	6kt-Schraube	Hex head bolt	Boulon tête hex		x	x	x	x	x	x	M 16 X 60
	90 002 395 0	6kt-Schraube M20 x 1,5 x 80 A3G -inkl. Pre Chop #	Hex bolt M20 x 1.5 x 80 A3G - incl. Pre Chop #	Vis six pans M20 x 1,5 x 80 A3G -incl. Pre Chop #						x		
50	00 289 073 0	Kupplungsschutz	Protection	Protection kes gig		4	4	4	4	4	4	Rd. 68,5/83
51	00 919 105 0	Kegelschmiernippel	Grease niple	Graisseur à cone		x	x	x	x	x	x	AM 8 X 1
52	00 901 004 0	6kt-Schraube	Hex head bolt	Boulon tête hex		x	x	x	x	x	x	M 6 X 70
53	00 910 411 1	Scheibe	Washer	Rondelle		x	x	x	x	x	x	6,4 X 12,5 X 1,6
54	00 908 704 1	Sicherungsmutter	Locknut	Écrou hex		x	x	x	x	x	x	M 6
55	00 910 506 1	Scheibe	Washer	Rondelle		x	x	x	x	x	x	13 X 24 X 2,5
56	20 073 219 0	Distanzhülse	Spacer bushing	Douille entretoise		x	x	x	x	x	x	21 X 35 X 60
57	20 072 076 0	Schutz	Guard	Protecteur		x	x	x	x	x	x	
62	00 900 677 0	6kt-Schraube	Hex head bolt	Boulon tête hex		x	x	x	x	x	x	M 16 X 50
	90 002 395 0	6kt-Schraube M20 x 1,5 x 80 A3G -inkl. Pre Chop #	Hex bolt M20 x 1.5 x 80 A3G - incl. Pre Chop #	Vis six pans M20 x 1,5 x 80 A3G -incl. Pre Chop #						x		
63	00 910 303 1	Scheibe	Washer	Rondelle		x	x	x	x	x	x	17 X 30 X 3
	00 909 913 1	Sperrkantscheibe -inkl. Pre Chop #	Detent edged washer -incl. Pre Chop #	Disque à bord d'arrêt -incl. Pre Chop #						x		SKM 20

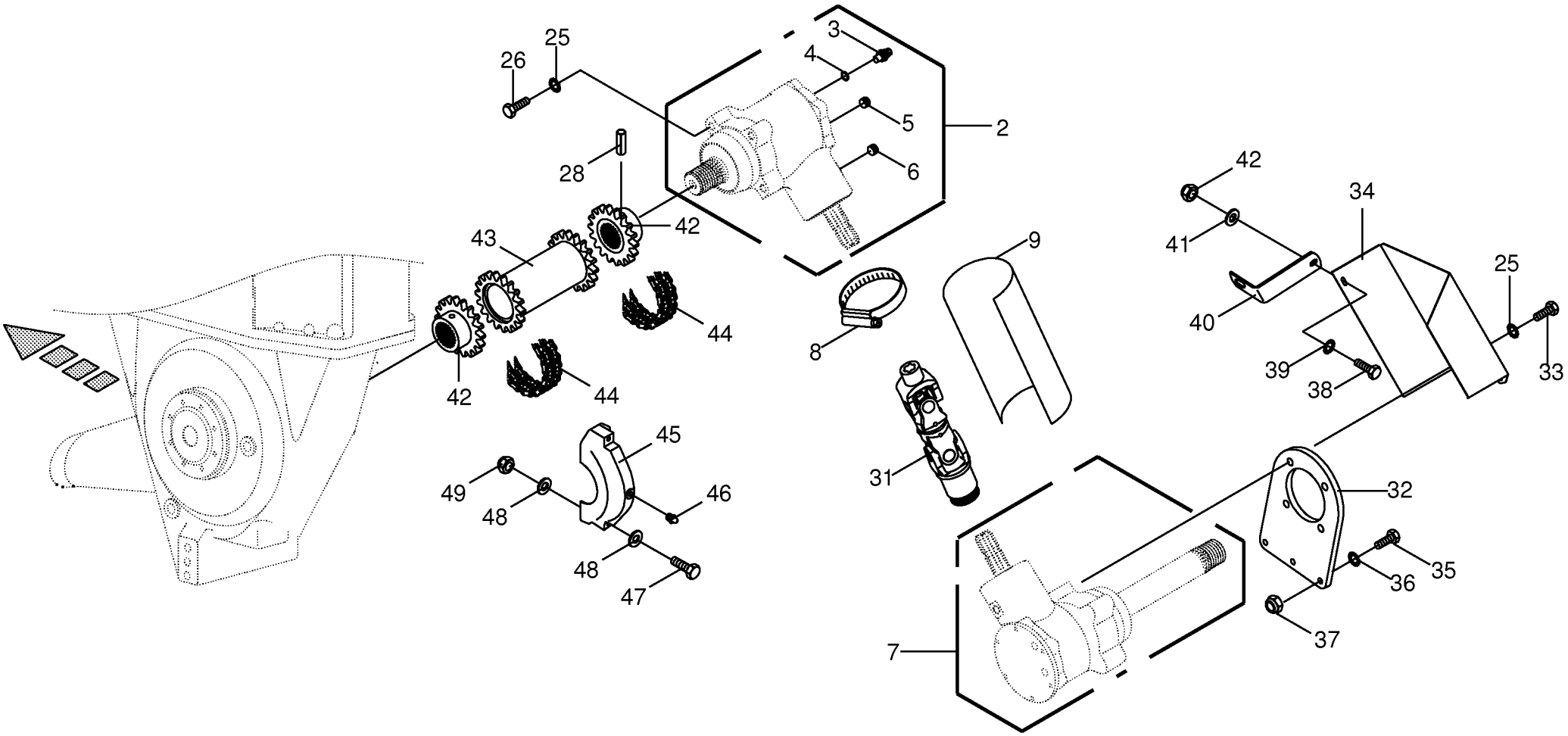

150 050 539 02 / 84.0

444 417 6

Winkelgetriebe - Förderschnecke **Angle gear - Feed auger** **Boitier d'angle - Vis d'amenee**					858001 - 883280	890 HS	1270 HS	1290 HS	890 HS - XC	1270 HS - XC	1290 HS - XC	**150 050 539 02** 444 417 6 **84.0**
Pos.	ID-Nr.	Benennung	Description	Description	Masch.-Nr-							Bemerkung/Remarks/Remarque
2	00 285 000 2	Winkelgetriebe -mitte oben	Angle gear -middle top	Boîtier d'angle -centre en haut		x	x	x				
3	00 919 811 1	Belüftungsfilter	Breather	Reniflard		x	x	x				M 18 X 1,5
4	00 937 727 0	Dichtring	Gasket ring	Bague d'étanchéité		x	x	x				A 18 X 24
5	00 906 040 1	Verschlussschraube	Screw plug	Bouchon fileté		x	x	x				M 18 X 1,5
6	00 906 039 0	Verschlussschraube	Screw plug	Bouchon fileté		x	x	x				M 18 X 1,5
7	00 288 950 2	Winkelgetriebe -lange Schnecken	Angle gear -long augers	Boitier d'angle -vises d'amenée longue		x	x	x				
8	00 924 021 0	Schneckengewindeschelle	Tube clip	Bride		x	x	x				100 - 120
9	00 289 440 0	Gummilappen	Rubber cloth	Chiffon en caoutchouc		x	x	x				Lg.= 250
25	00 909 912 1	Sperrkantscheibe	Detent edged washer	Disque à bord d'arrêt		x	x	x				SKM 16
26	00 901 142 1	6kt-Schraube	Hex head bolt	Boulon tête hex		x	x	x				M 16 X 110
28	00 912 650 0	Spannstift	Roll pin	Goupille de serrage		x	x	x				6 X 70
	00 912 720 2	Spannstift	Roll pin	Goupille de serrage		x	x	x				10 X 70
31	27 005 917 0	Doppelgelenk	Double universal joint	Joint à double cardan		x		x				DG 4 168 Z= 6/6
	27 005 916 0	Doppelgelenk	Double universal joint	Joint à double cardan			x					DG 4 Z= 6/6
32	00 285 762 1	Halteblech	Holding plate	Tôle de fixation		x	x	x				
33	00 900 675 0	6kt-Schraube	Hex head bolt	Boulon tête hex		x	x	x				M 16 X 40
34	00 286 472 2	Schutzblech	Guard plate	Garde-boue		x	x	x				
35	00 900 657 0	6kt-Schraube	Hex head bolt	Boulon tête hex		x						M 12 X 35
	00 904 065 3	Senkschraube	Countersunkscrew	Vis à tête fraisée			x	x				M 12 X 40 -10.9
36	00 909 910 1	Sperrkantscheibe	Detent edged washer	Disque à bord d'arrêt		x	x	x				SKM 12
37	00 908 701 0	Sicherungsmutter	Locknut	Écrou hex		x	x	x				M 12
38	00 900 614 0	6kt-Schraube	Hex head bolt	Boulon tête hex		x	x	x				M 8 X 20
39	00 909 908 1	Sperrkantscheibe	Detent edged washer	Disque à bord d'arrêt		x	x	x				SKM 8
40	00 288 902 0	Halter	Support	Cadre support		x	x	x				
41	00 910 413 0	Scheibe	Washer	Rondelle		x	x	x				8,4 X 17 X 1,6
42	00 281 445 7	Kettenrad	Chain sprocket	Roue à chaînes		x	x	x				3/4" Z= 18
43	00 281 447 2	Kettenkupplung	Chain-type clutch	Embrayage a chaine		x						Lg.= 130
	20 070 427 0	Kettenkupplung	Chain-type clutch	Embrayage a chaine			x	x				Lg.= 305
44	00 921 856 0	Rollenkette	Roller chain	Chain à rouleaux		x	x	x				3/4" X 18 Ro.
	00 921 962 0	Steckglied	Split link	Maille brisée		x	x	x				3/4"
45	00 289 073 0	Kupplungsschutz	Protection	Protection kes gig		4	4	4				Rd. 68,5/83
46	00 919 105 0	Kegelschmiernippel	Grease niple	Graisseur à cone		x	x	x				AM 8 X 1
47	00 901 004 0	6kt-Schraube	Hex head bolt	Boulon tête hex		x	x	x				M 6 X 70
48	00 910 411 1	Scheibe	Washer	Rondelle		x	x	x				6,4 X 12,5 X 1,6
49	00 908 704 1	Sicherungsmutter	Locknut	Écrou hex		x	x	x				M 6

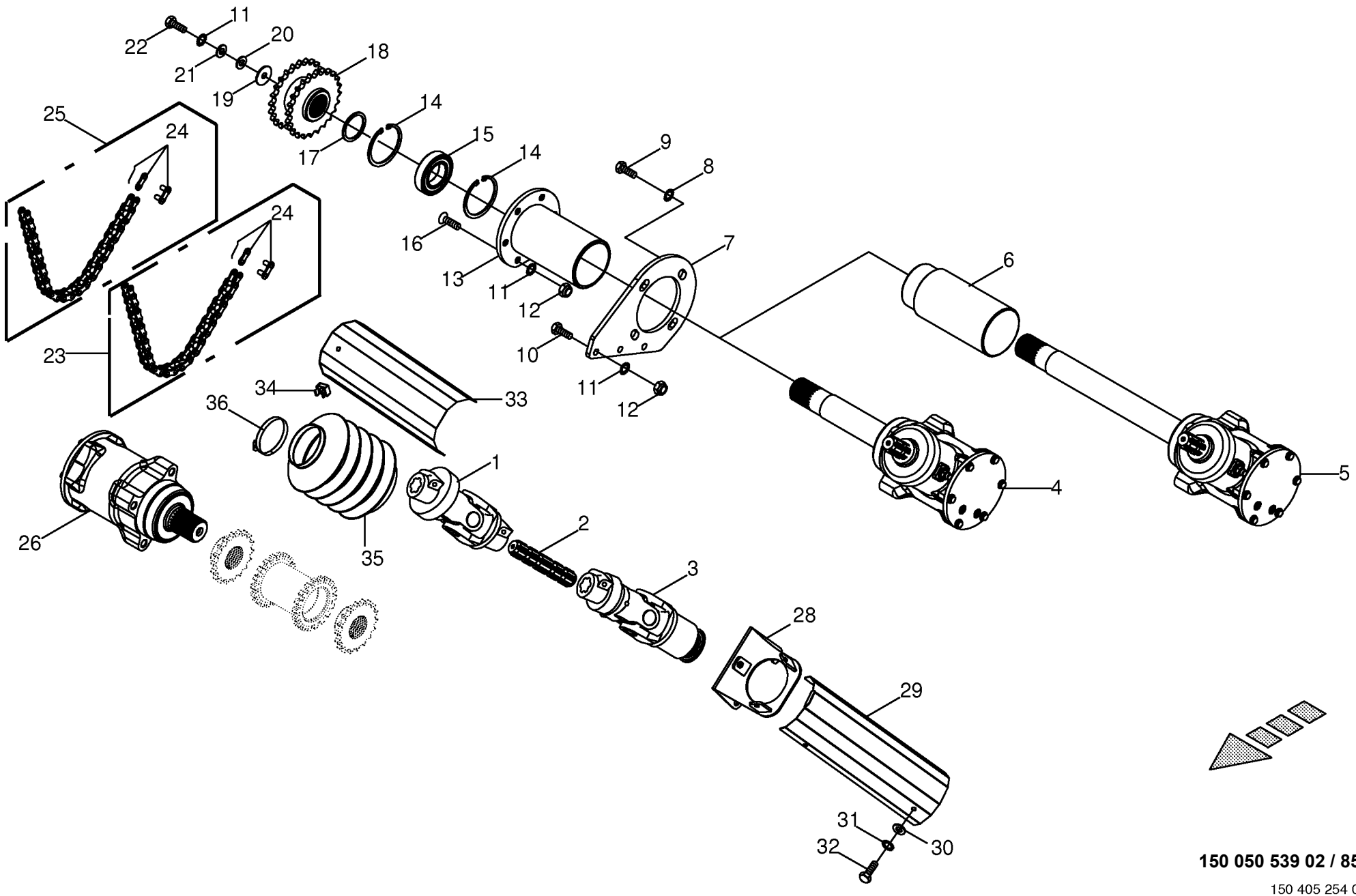

150 050 539 02 / 85.0

150 405 254 02

Pick-up Antrieb -Active Pu **Pick-up drive** **Entrainement du pick-up**					858001 - 883280	890 HS	1270 HS	1290 HS	890 HS - XC	1270 HS - XC	1290 HS - XC	**150 050 539 02** 150 405 254 2 **85.0**
Pos.	ID-Nr.	Benennung	Description	Description	Masch.-Nr-							Bemerkung/Remarks/Remarque
1	27 008 375 0	Kreuzgelenk	Universal joint	Joint universel		x	x	x				
2	20 076 777 0	Profilwelle	Profile shaft	Arbre profile		x	x	x				1 3/8" Z=6
3	27 008 377 0	Kreuzgelenk	Universal joint	Joint universel		x	x	x				1000 Nm
4	00 288 950 2	Winkelgetriebe	Angle gear	Boitier d'angle		x	x	x				
5	20 076 639 0	Winkelgetriebe -Pu 2310	Angle gear -Pu 2310	Boitier d'angle -Pu 2310		x						
6	20 076 764 0	Schutzrohr -Pu 2310	Protective tube -Pu 2310	Garant tubulure -Pu 2310		x						Lg.= 240
7	20 075 951 0	Halteblech	Holding plate	Tôle de fixation		x	x	x				
8	00 909 912 1	Sperrkantscheibe	Detent edged washer	Disque à bord d'arrêt		x	x	x				SKM 16
9	00 900 676 0	6kt-Schraube	Hex head bolt	Boulon tête hex		x	x	x				M 16 X 45
10	00 900 657 0	6kt-Schraube	Hex head bolt	Boulon tête hex		x	x	x				M 12 X 35
11	00 909 910 1	Sperrkantscheibe	Detent edged washer	Disque à bord d'arrêt		x	x	x				SKM 12
12	00 908 701 0	Sicherungsmutter	Locknut	Écrou hex		x	x	x				M 12
13	20 076 075 0	Lagerbock	Bearing block	Support de palier		x	x	x				
14	00 911 680 0	Sicherungsring	Circlip	Circlip		x	x	x				90 X 3
15	00 930 540 0	Rillenkugellager	Grooved ball bearing	Roulement à gorge		x	x	x				6210 2RS
16	00 904 064 0	Senkschraube	Countersunkscrew	Vis à tête fraisée		x	x	x				M 12 X 35
17	00 910 735 3	Stützscheibe	Supporting disc	Rondelle diélectrique		x	x	x				S 50 X 62 X 3,0
18	20 076 776 0	Doppelkettenrad	Double chain wheel	Roue à chaîne double		x						3/4" Z= 24
	20 074 914 0	Doppelkettenrad	Double chain wheel	Roue à chaîne double			x	x				3/4" Z= 26
19	00 910 642 0	Scheibe	Washer	Rondelle		x	x	x				13 X 70 X 6
20	00 910 609 0	Scheibe	Washer	Rondelle		x	x	x				13 X 37 X 3
21	00 910 624 0	Scheibe	Washer	Rondelle		x	x	x				12,5 X 35 X 8
22	00 900 304 1	6kt-Schraube	Hex head bolt	Boulon tête hex		x	x	x				M 12 X 60
23	27 002 705 0	Rollenkette	Roller chain	Chain à rouleaux		x						3/4" X 48 Ro.
	27 002 530 0	Rollenkette	Roller chain	Chain à rouleaux			x	x				3/4" X 49 Ro.
24	27 002 275 0	Steckglied	Split link	Maille brisée		x	x	x				3/4"
25	27 007 069 0	Rollenkette	Roller chain	Chain à rouleaux		x	x	x				3/4" X 116 Ro.
26	00 285 000 2	Winkelgetriebe	Angle gear	Boîtier d'angle		x	x	x				
28	20 078 449 0	Schutzunterteil	Protective bottom part	Partie inférieure		x	x	x				
29	20 079 445 0	Schutzblech Rückseite	Guard plate back	Dos de la tôle de prot.		x	x	x				
30	00 910 603 0	Scheibe	Washer	Rondelle		x	x	x				8,4 X 24 X 2
31	00 909 908 1	Sperrkantscheibe	Detent edged washer	Disque à bord d'arrêt		x	x	x				SKM 8
32	00 900 614 0	6kt-Schraube	Hex head bolt	Boulon tête hex		x	x	x				M 8 X 20
33	20 078 448 0	Schutzblech Vorderteil	Guard plate front part	Partie avant de la tôle de prot.		x	x	x				
34	90 000 128 0	Blechmutter	Sheet nut	Écrou tôle		x	x	x				M 8
35	27 010 461 0	Faltenbalg 150/105 L.max=250	Bellows	Soufflet		x	x	x				
36	00 924 021 0	min=40 Schneckengewindeschelle	Tube clip	Bride		x	x	x				100 - 120

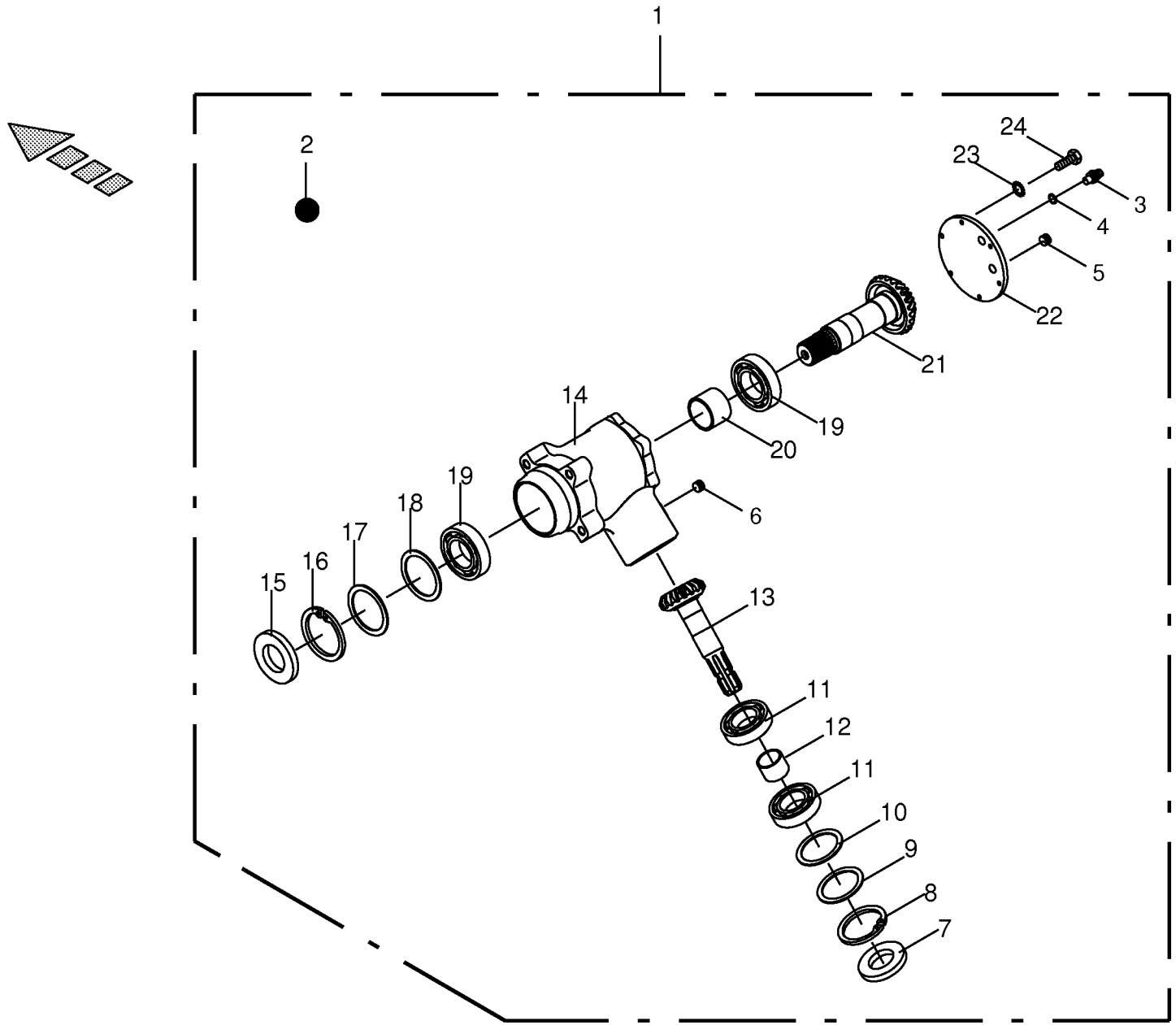

150 050 539 02 / 86.0

443 092 1

Winkelgetriebe - oben **Angle gear - top** **Boitier d'angle - haut**					858001 - 883280	890 HS	1270 HS	1290 HS	890 HS - XC	1270 HS - XC	1290 HS - XC	**150 050 539 02** 443 092 1 **86.0**
Pos.	ID-Nr.	Benennung	Description	Description	Masch.-Nr-							Bemerkung/Remarks/Remarque
1	00 285 000 2	Winkelgetriebe -mitte oben	Angle gear -middle top	Boîtier d'angle -centre en haut		x	x	x				
2	00 926 101 0	Getriebeöl -Id.-Nr.= 1ltr	Oil -Id.-no.= 1ltr	Huile -Id.-no.= 1ltr		0,5	0,5	0,5				
3	00 919 811 1	Belüftungsfilter	Breather	Reniflard		x	x	x				M 18 X 1,5
4	00 937 727 0	Dichtring	Gasket ring	Bague d'étanchéité		x	x	x				A 18 X 24
5	00 906 040 1	Verschlussschraube	Screw plug	Bouchon fileté		x	x	x				M 18 X 1,5
6	00 906 039 0	Verschlussschraube	Screw plug	Bouchon fileté		x	x	x				M 18 X 1,5
7	00 936 365 1	Radial-Wellendichtring	Radial-shaft sealing ring	Radial-bague d'étanchéité		x	x	x				A 40 X 90 X 12
8	00 911 680 0	Sicherungsring	Circlip	Circlip		x	x	x				90 X 3
9	00 910 744 0	Stützscheibe	Supporting disc	Rondelle diélectrique		x	x	x				S 70 X 90 X 3,5
10	00 910 972 0	Passscheibe	Shim ring	Cale		x	x	x				70 X 90 X 0,3
	00 910 973 0	Passscheibe	Shim ring	Cale		x	x	x				70 X 90 X 0,5
	00 910 974 0	Passscheibe	Shim ring	Cale		x	x	x				70 X 90 X 1,0
11	00 930 168 0	Rillenkugellager	Grooved ball bearing	Roulement à gorge		x	x	x				6308
12	00 285 007 0	Distanzbuchse	Spacer bushing	Entretoise prise femelle		x	x	x				40,5 X 48,3 X 35
13	00 285 005 0	Kegelradwelle	Bevel wheel shaft	Arbre de pignion conique		x	x	x				Z= 18
14	00 285 008 0	Getriebegehäuse	Gearbox housing	Carter du boîte de vitesses		x	x	x				
15	00 936 408 1	Radial-Wellendichtring	Radial-shaft sealing ring	Radial-bague d'étanchéité		x	x	x				A 55 X 100 X 13
16	00 911 686 0	Sicherungsring	Circlip	Circlip		x	x	x				100 X 3,0
17	00 910 746 0	Stützscheibe	Supporting disc	Rondelle diélectrique		x	x	x				S 80 X 100 X 3,5
18	00 910 992 0	Passscheibe	Shim ring	Cale		x	x	x				80 X 100 X 0,3
	00 910 993 0	Passscheibe	Shim ring	Cale		x	x	x				80 X 100 X 0,5
	00 910 994 0	Passscheibe	Shim ring	Cale		x	x	x				80 X 100 X 1,0
19	00 930 141 0	Rillenkugellager	Grooved ball bearing	Roulement à gorge		x	x	x				6211
20	00 281 462 3	Distanzhülse	Spacer bushing	Douille entretoise		x	x	x				55,5 X 63,5 X 45
21	00 285 006 3	Kegelradwelle	Bevel wheel shaft	Arbre de pignion conique		x	x	x				Z= 24
22	00 285 009 1	Verschlussdeckel	Sealing cap	Couvercle de fermeture		x	x	x				Rd. 170
23	00 909 908 1	Sperrkantscheibe	Detent edged washer	Disque à bord d'arrêt		x	x	x				SKM 8
24	00 900 616 0	6kt-Schraube	Hex head bolt	Boulon tête hex		x	x	x				M 8 X 25

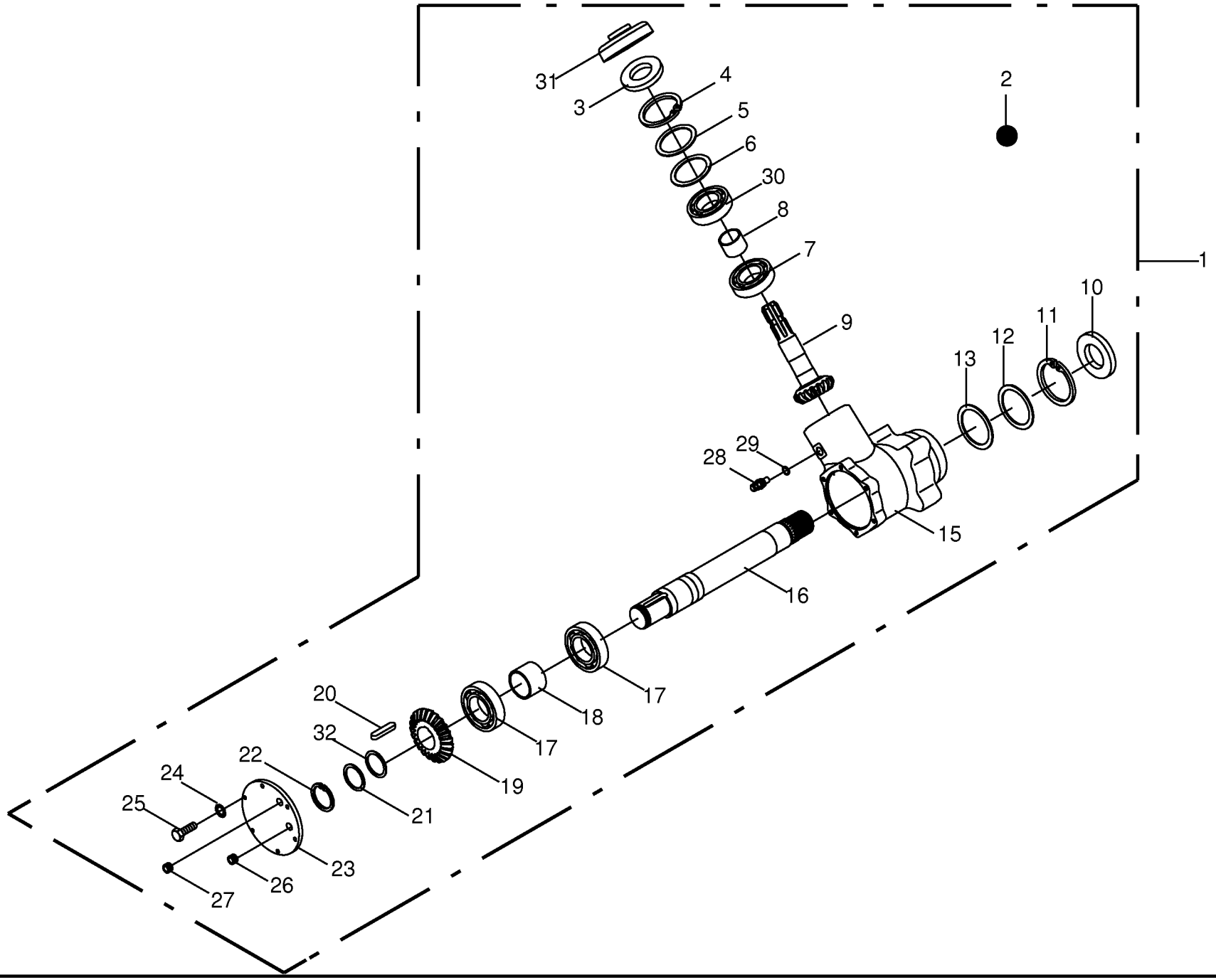

150 050 539 02 / 87.0

443 093 2

Winkelgetriebe - unten rechts **Angle gear - bottem right** **Boitier d'angle - bas droite**					858001 - 883280	890 HS	1270 HS	1290 HS	890 HS - XC	1270 HS - XC	1290 HS - XC	**150 050 539 02** 443 093 2 **87.0**
Pos.	ID-Nr.	Benennung	Description	Description	Masch.-Nr-							Bemerkung/Remarks/Remarque
1	00 288 950 2	Winkelgetriebe	Angle gear	Boitier d'angle		x	x	x				
2	00 926 101 0	Getriebeöl -Id.-Nr.= 1ltr	Oil -Id.-no.= 1ltr	Huile -Id.-no.= 1ltr		0,5	0,5	0,5				
3	00 936 365 1	Radial-Wellendichtring	Radial-shaft sealing ring	Radial-bague d'étanchéité		x	x	x				A 40 X 90 X 12
4	00 911 680 0	Sicherungsring	Circlip	Circlip		x	x	x				90 X 3
5	00 910 744 0	Stützscheibe	Supporting disc	Rondelle diélectrique		x	x	x				S 70 X 90 X 3,5
6	00 910 972 0	Passscheibe	Shim ring	Cale		x	x	x				70 X 90 X 0,3
	00 910 973 0	Passscheibe	Shim ring	Cale		x	x	x				70 X 90 X 0,5
	00 910 974 0	Passscheibe	Shim ring	Cale		x	x	x				70 X 90 X 1,0
7	00 930 168 0	Rillenkugellager	Grooved ball bearing	Roulement à gorge		x	x	x				6308
8	00 285 007 0	Distanzbuchse	Spacer bushing	Entretoise prise femelle		x	x	x				40,5 X 48,3 X 35
9	00 285 005 0	Kegelradwelle	Bevel wheel shaft	Arbre de pignion conique		x	x	x				Z= 18
10	00 936 408 1	Radial-Wellendichtring	Radial-shaft sealing ring	Radial-bague d'étanchéité		x	x	x				A 55 X 100 X 13
11	00 911 686 0	Sicherungsring	Circlip	Circlip		x	x	x				100 X 3,0
12	00 910 746 0	Stützscheibe	Supporting disc	Rondelle diélectrique		x	x	x				S 80 X 100 X 3,5
13	00 910 992 0	Passscheibe	Shim ring	Cale		x	x	x				80 X 100 X 0,3
	00 910 993 0	Passscheibe	Shim ring	Cale		x	x	x				80 X 100 X 0,5
	00 910 994 0	Passscheibe	Shim ring	Cale		x	x	x				80 X 100 X 1,0
15	00 285 008 0	Getriebegehäuse	Gearbox housing	Carter du boîte de vitesses		x	x	x				
16	00 288 953 0	Getriebewelle	Gearbox shaft	Arbre de boîte de vitesse		x	x	x				Rd. 60 X 428
17	00 930 141 0	Rillenkugellager	Grooved ball bearing	Roulement à gorge		x	x	x				6211
18	00 281 462 3	Distanzhülse	Spacer bushing	Douille entretoise		x	x	x				55,5 X 63,5 X 45
19	00 288 949 0	Kegelrad	Bevel wheel	Pignon conique		x	x	x				Z= 24
20	00 915 003 0	Passfeder	Fit-in key	Clavette		x	x	x				B 14 X 9 X 36
21	00 910 732 1	Stützscheibe	Supporting disc	Rondelle diélectrique		x	x	x				S 45 X 55 X 3,0
22	00 911 549 1	Sicherungsring	Circlip	Circlip		x	x	x				A 45 X 1,75
23	00 285 009 1	Verschlussdeckel	Sealing cap	Couvercle de fermeture		x	x	x				Rd. 170
24	00 909 908 1	Sperrkantscheibe	Detent edged washer	Disque à bord d'arrêt		x	x	x				SKM 8
25	00 900 616 0	6kt-Schraube	Hex head bolt	Boulon tête hex		x	x	x				M 8 X 25
26	00 906 040 1	Verschlussschraube	Screw plug	Bouchon fileté		x	x	x				M 18 X 1,5
27	00 906 039 0	Verschlussschraube	Screw plug	Bouchon fileté		x	x	x				M 18 X 1,5
28	00 919 811 1	Belüftungsfilter	Breather	Reniflard		x	x	x				M 18 X 1,5
29	00 937 727 0	Dichtring	Gasket ring	Bague d'étanchéité		x	x	x				A 18 X 24
30	00 930 568 0	Rillenkugellager	Grooved ball bearing	Roulement à gorge		x	x	x				6308 2RS
31	20 073 062 0	Schutzdeckel	Cover cpl	Couvercle		x	x	x				Rd. 126
32	00 910 893 0	Passscheibe	Shim ring	Cale		x	x	x				45 X 55 X 0,1
	00 910 894 0	Passscheibe	Shim ring	Cale		x	x	x				45 X 55 X 0,3
	00 910 898 0	Passscheibe	Shim ring	Cale		x	x	x				45 X 55 X 0,5
	00 910 899 0	Passscheibe	Shim ring	Cale		x	x	x				45 X 55 X 1

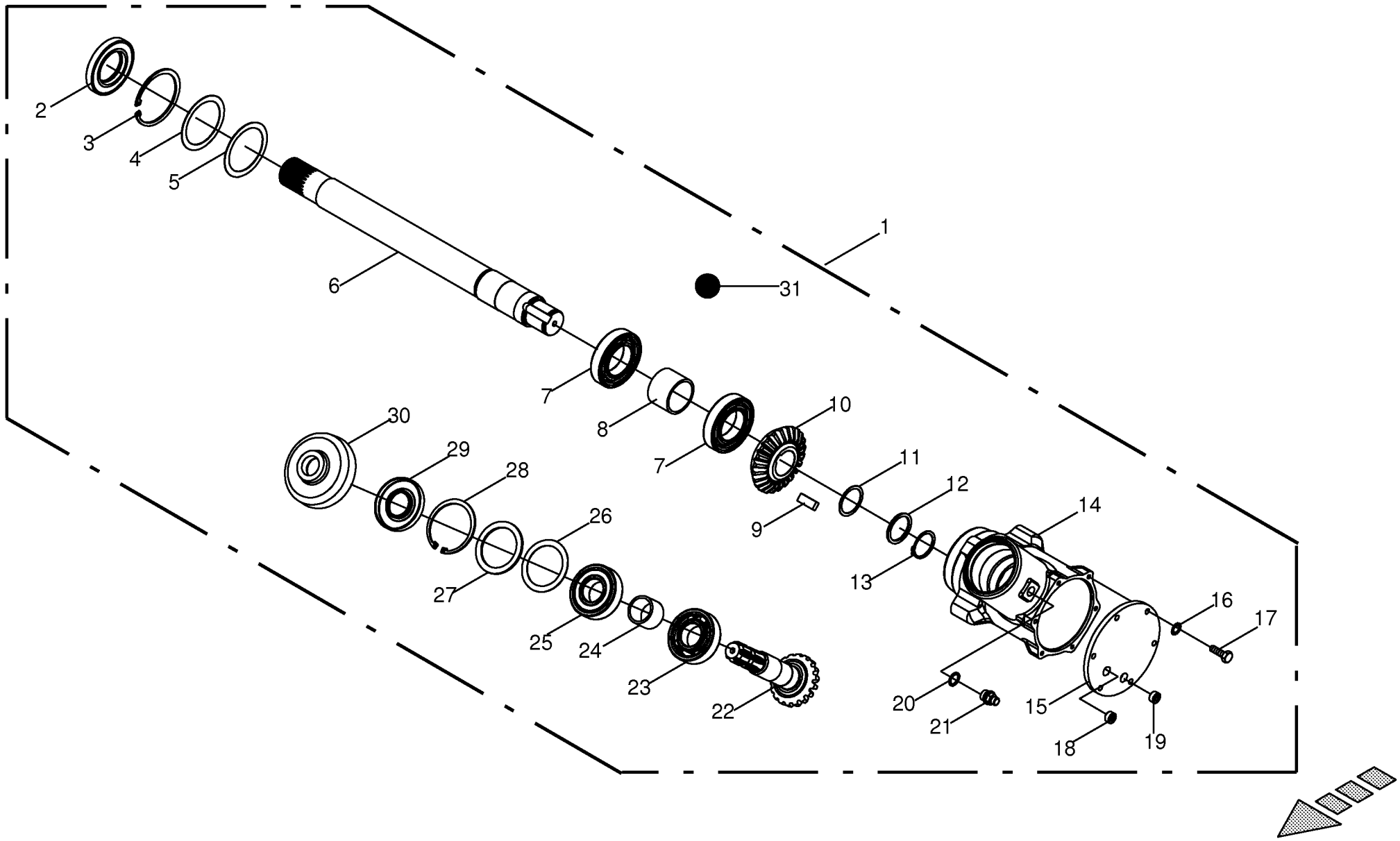

150 050 539 02 / 88.0

150 405 200 01

Winkelgetriebe - unten rechts -Active Pu -Pu 2310 **Angle gear - bottem right** **Boitier d'angle - bas droite**					858001 - 883280	890 HS	1270 HS	1290 HS	890 HS - XC	1270 HS - XC	1290 HS - XC	**150 050 539 02** 150 405 200 1 **88.0**
Pos.	ID-Nr.	Benennung	Description	Description	Masch.-Nr-							Bemerkung/Remarks/Remarque
1	20 076 639 0	Winkelgetriebe	Angle gear	Boitier d'angle		x						
2	00 936 408 1	Radial-Wellendichtring	Radial-shaft sealing ring	Radial-bague d'étanchéité		x						A 55 X 100 X 13
3	00 911 686 0	Sicherungsring	Circlip	Circlip		x						100 X 3,0
4	00 910 746 0	Stützscheibe	Supporting disc	Rondelle diélectrique		x						S 80 X 100 X 3,5
5	00 910 992 0	Passscheibe	Shim ring	Cale		x						80 X 100 X 0,3
	00 910 993 0	Passscheibe	Shim ring	Cale		x						80 X 100 X 0,5
	00 910 994 0	Passscheibe	Shim ring	Cale		x						80 X 100 X 1,0
6	20 076 640 0	Getriebewelle	Gearbox shaft	Arbre de boîte de vitesse		x						Rd. 60 X 628
7	00 930 141 0	Rillenkugellager	Grooved ball bearing	Roulement à gorge		x						6211
8	00 281 462 3	Distanzhülse	Spacer bushing	Douille entretoise		x						55,5 X 63,5 X 45
9	00 915 003 0	Passfeder	Fit-in key	Clavette		x						B 14 X 9 X 36
10	00 288 949 0	Kegelrad	Bevel wheel	Pignon conique		x						Z= 24
11	00 910 893 0	Passscheibe	Shim ring	Cale		x						45 X 55 X 0,1
	00 910 894 0	Passscheibe	Shim ring	Cale		x						45 X 55 X 0,3
	00 910 898 0	Passscheibe	Shim ring	Cale		x						45 X 55 X 0,5
12	00 910 732 1	Stützscheibe	Supporting disc	Rondelle diélectrique		x						S 45 X 55 X 3,0
13	00 911 549 1	Sicherungsring	Circlip	Circlip		x						A 45 X 1,75
14	00 285 008 0	Getriebegehäuse	Gearbox housing	Carter du boîte de vitesses		x						
15	00 285 009 1	Verschlussdeckel	Sealing cap	Couvercle de fermeture		x						Rd. 170
16	00 909 908 1	Sperrkantscheibe	Detent edged washer	Disque à bord d'arrêt		x						SKM 8
17	00 900 616 0	6kt-Schraube	Hex head bolt	Boulon tête hex		x						M 8 X 25
18	00 906 040 1	Verschlussschraube	Screw plug	Bouchon fileté		x						M 18 X 1,5
19	00 906 039 0	Verschlussschraube	Screw plug	Bouchon fileté		x						M 18 X 1,5
20	00 937 727 0	Dichtring	Gasket ring	Bague d'étanchéité		x						A 18 X 24
21	00 919 811 1	Belüftungsfilter	Breather	Reniflard		x						M 18 X 1,5
22	00 285 005 0	Kegelradwelle	Bevel wheel shaft	Arbre de pignion conique		x						Z= 18
23	00 930 168 0	Rillenkugellager	Grooved ball bearing	Roulement à gorge		x						6308
24	00 285 007 0	Distanzbuchse	Spacer bushing	Entretoise prise femelle		x						40,5 X 48,3 X 35
25	00 930 568 0	Rillenkugellager	Grooved ball bearing	Roulement à gorge		x						6308 2RS
26	00 910 972 0	Passscheibe	Shim ring	Cale		x						70 X 90 X 0,3
	00 910 973 0	Passscheibe	Shim ring	Cale		x						70 X 90 X 0,5
	00 910 974 0	Passscheibe	Shim ring	Cale		x						70 X 90 X 1,0
27	00 910 744 0	Stützscheibe	Supporting disc	Rondelle diélectrique		x						S 70 X 90 X 3,5
28	00 911 680 0	Sicherungsring	Circlip	Circlip		x						90 X 3
29	00 936 365 1	Radial-Wellendichtring	Radial-shaft sealing ring	Radial-bague d'étanchéité		x						A 40 X 90 X 12
30	20 073 062 0	Schutzdeckel	Cover cpl	Couvercle		x						Rd. 126
31	00 926 101 0	Getriebeöl -Id.-Nr.= 1ltr	Oil -Id.-no.= 1ltr	Huile -Id.-no.= 1ltr		0,5						

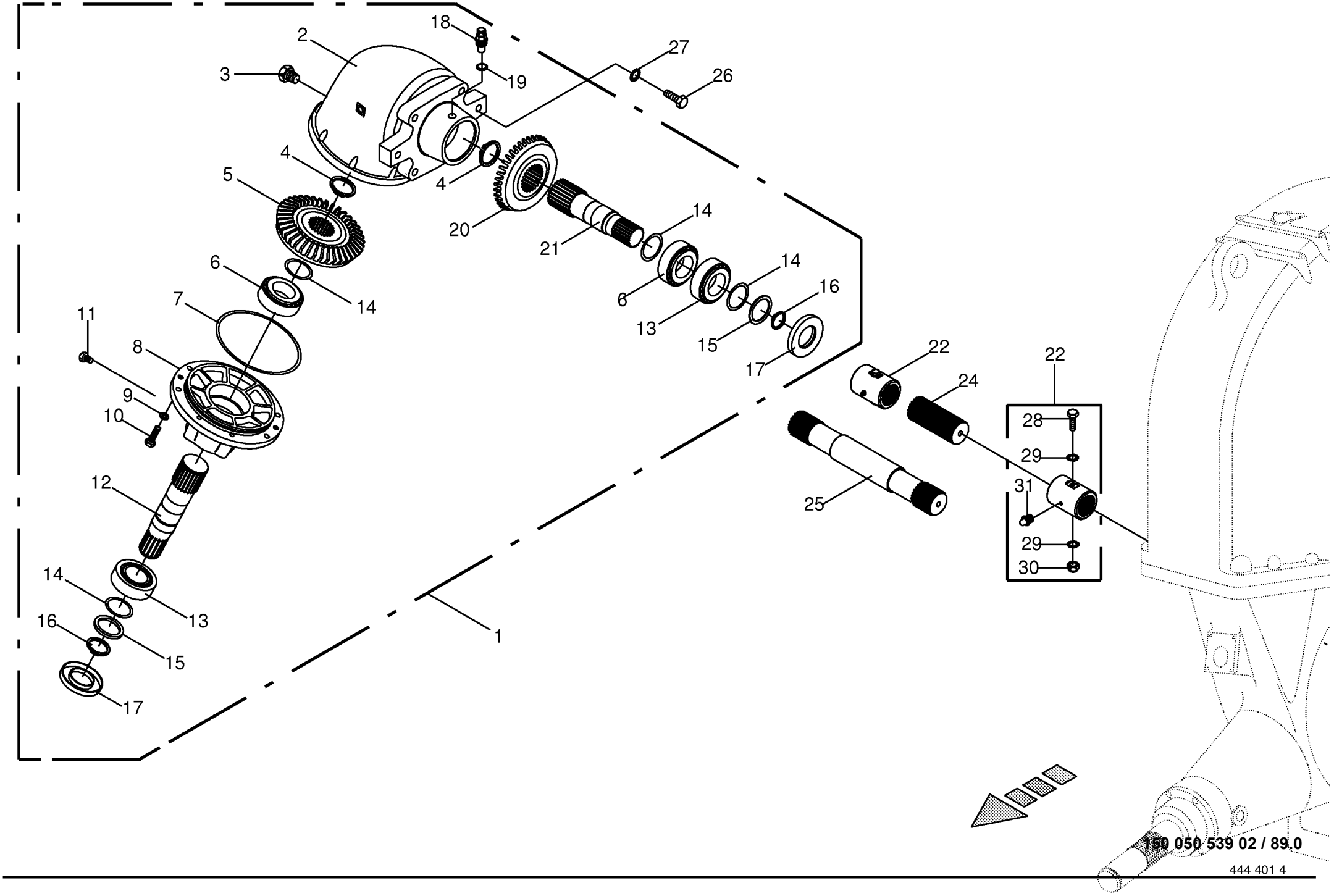

150 050 539 02 / 89.0

444 401 4

Schneidwerkgetriebe oben **Cutting system gearbox top** **Engrenage de mécanisme de coupe haut**					858001 - 883280	890 HS	1270 HS	1290 HS	890 HS - XC	1270 HS - XC	1290 HS - XC	**150 050 539 02** 444 401 4 **89.0**
Pos.	ID-Nr.	Benennung	Description	Description	Masch.-Nr-							Bemerkung/Remarks/Remarque
1	00 286 303 4	Schneidwerkgetriebe -oben	Cutting system gearbox t -top	Engrenage de mécanisme -en haut					x			
	00 286 301 4	Schneidwerkgetriebe -oben	Cutting system gearbox t -top	Engrenage de mécanisme -en haut						x		
	00 286 302 4	Schneidwerkgetriebe -oben	Cutting system gearbox t -top	Engrenage de mécanisme -en haut							x	
	00 926 101 0	Getriebeöl -Id.-Nr.= 1ltr	Oil -Id.-no.= 1ltr	Huile -Id.-no.= 1ltr					2,8	2,8	2,8	
2	00 286 304 5	Getriebegehäuse	Gearbox housing	Carter du boîte de vitesses					x	x	x	
3	00 906 040 1	Verschlussschraube	Screw plug	Bouchon fileté					x	x	x	M 18 X 1,5
4	00 911 561 0	Sicherungsring	Circlip	Circlip					x	x	x	A 60 X 2
5	00 285 869 0	Kegelrad	Bevel wheel	Pignon conique					x			Z= 23
	00 285 870 0	Kegelrad	Bevel wheel	Pignon conique						x	x	Z= 22
6	00 932 140 0	Kegelrollenlager	Taper roller bearing	Roulement à rouleaux coniques					x	x	x	30311 A
7	00 937 630 0	O-Ring	O-ring	Joint torique					x	x	x	183,74 X 3,53
8	00 286 305 1	Getriebedeckel	Gearbox cover	Couvercle du boîte de vitesses					x	x	x	
9	00 909 910 1	Sperrkantscheibe	Detent edged washer	Disque à bord d'arrêt					x	x	x	SKM 12
10	00 900 657 0	6kt-Schraube	Hex head bolt	Boulon tête hex					x	x	x	M 12 X 35
11	00 906 039 0	Verschlussschraube	Screw plug	Bouchon fileté					x	x	x	M 18 X 1,5
12	00 285 874 1	Abtriebswelle	Drive shaft	Arbre d'entraînement					x		x	Rd. 65 X 346,5
	00 285 875 1	Abtriebswelle	Drive shaft	Arbre d'entraînement						x		Rd. 65 X 249
13	00 932 110 0	Kegelrollenlager	Taper roller bearing	Roulement à rouleaux coniques					x	x	x	30211 A
14	00 910 910 0	Passscheibe	Shim ring	Cale					x	x	x	56 X 72 X 0,1
	00 910 912 0	Passscheibe	Shim ring	Cale					x	x	x	56 X 72 X 0,3
	00 910 913 0	Passscheibe	Shim ring	Cale					x	x	x	56 X 72 X 0,5
	00 910 914 0	Passscheibe	Shim ring	Cale					x	x	x	56 X 72 X 1,0
15	00 910 703 1	Stützscheibe	Supporting disc	Rondelle diélectrique					x	x	x	S 55 X 68 X 3,0
16	00 911 557 1	Sicherungsring	Circlip	Circlip					x	x	x	A 55 X 2,0
17	00 936 408 1	Radial-Wellendichtring	Radial-shaft sealing ring	Radial-bague d'étanchéité					x	x	x	A 55 X 100 X 13
18	00 919 811 1	Belüftungsfilter	Breather	Reniflard					x	x	x	M 18 X 1,5
19	00 937 727 0	Dichtring	Gasket ring	Bague d'étanchéité					x	x	x	A 18 X 24
20	00 285 868 0	Kegelrad	Bevel wheel	Pignon conique					x			Z= 18
	00 285 870 0	Kegelrad	Bevel wheel	Pignon conique						x	x	Z= 22
21	00 285 873 1	Antriebswelle -mitte oben	Drive shaft -middle top	Arbre d'entraînement -centre en haut					x	x	x	Rd. 65 X 273
22	20 072 232 0	Buchse	Bushing	Douille					x	x	x	Rd. 70 X 94
24	00 285 811 1	Zahnwelle	Toothed shaft	Arbre dente					x			Rd. 50 X 98
25	00 281 487 5	Zahnwelle	Toothed shaft	Arbre dente						x	x	Lg.= 301
26	90 000 115 0	6kt-Schraube	Hex head bolt	Boulon tête hex					x	x	x	M 16 X 110 -10.9

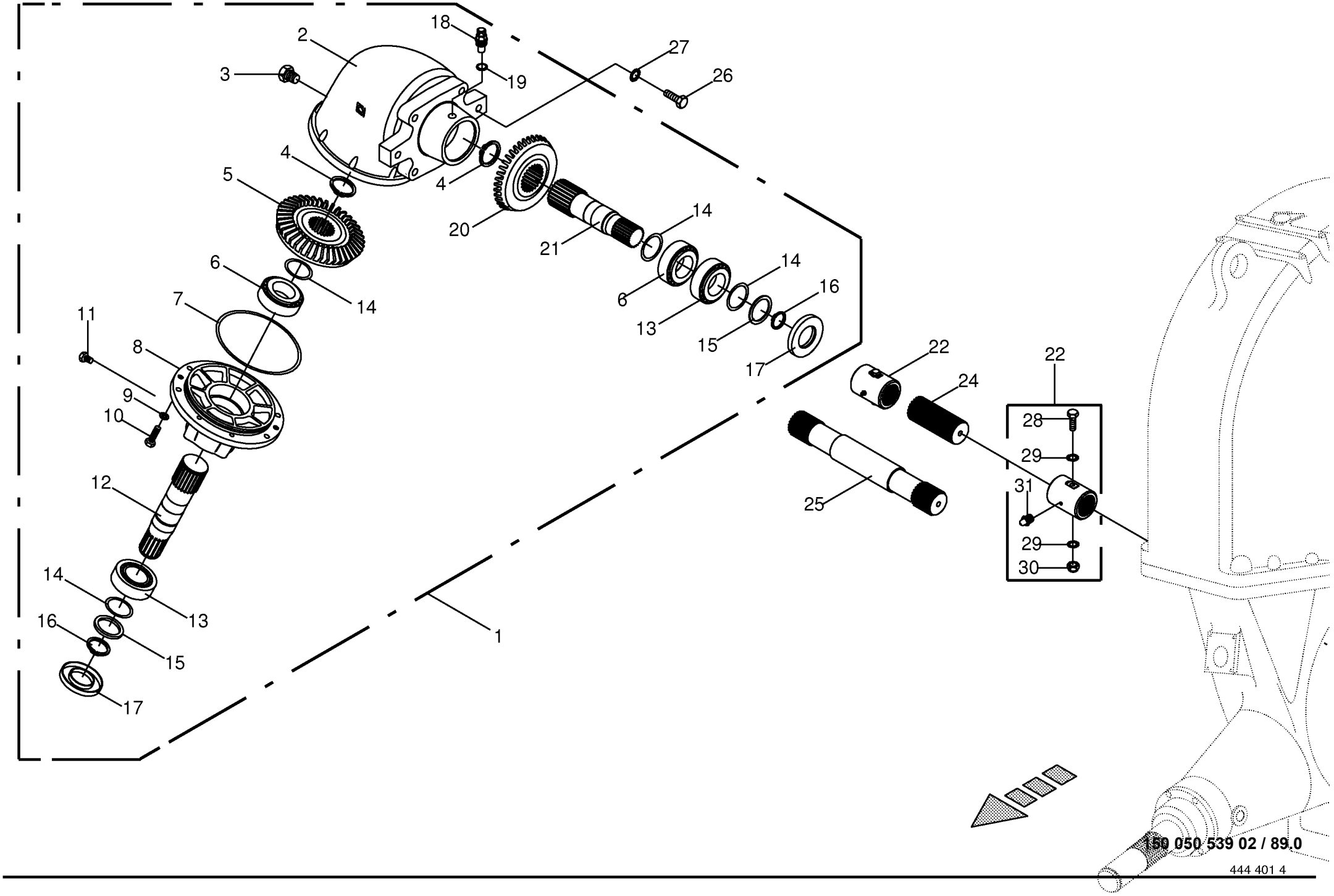

150 050 539 02 / 89.0

444 401 4

Schneidwerkgetriebe oben Cutting system gearbox top Engrenage de mécanisme de coupe haut					858001 - 883280	890 HS	1270 HS	1290 HS	890 HS - XC	1270 HS - XC	1290 HS - XC	150 050 539 02 444 401 4 89.0
Pos.	ID-Nr.	Benennung	Description	Description	Masch.-Nr-							Bemerkung/Remarks/Remarque
27	00 909 912 1	Sperrkantscheibe	Detent edged washer	Disque à bord d'arrêt					x	x	x	SKM 16
28	00 901 438 0	6kt-Schraube	Hex head bolt	Boulon tête hex					x	x	x	M 10 X 80
29	00 909 909 1	Sperrkantscheibe	Detent edged washer	Disque à bord d'arrêt					x	x	x	SKM 10
30	00 908 758 0	Sicherungsmutter	Locknut	Écrou hex					x	x	x	M 10
31	00 919 105 0	Kegelschmiernippel	Grease niple	Graisseur à cone					x	x	x	AM 8 X 1

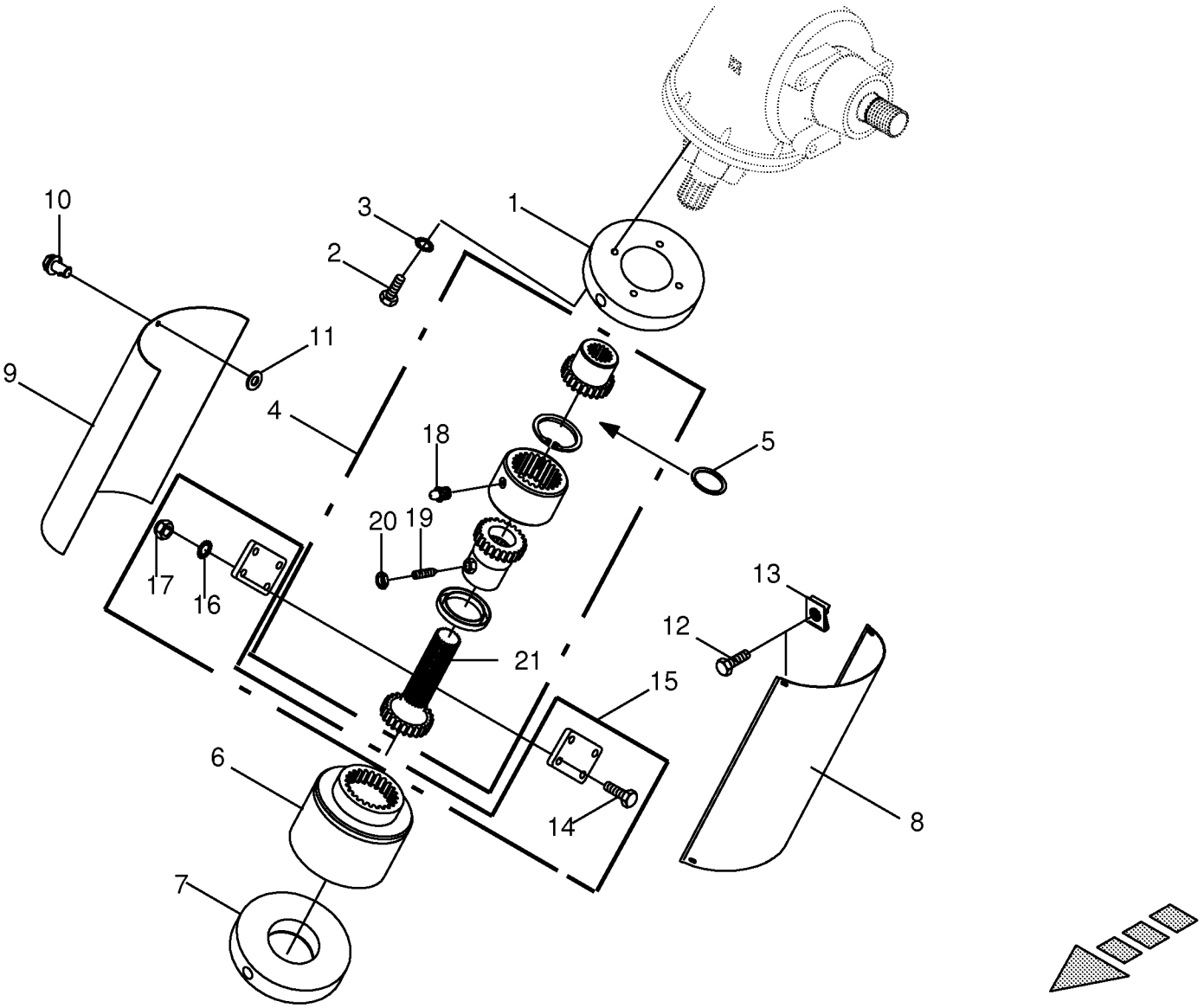
10
3
1
2
11
9
4
18
5
20
19
17
16
13
12
21
15
6
14
8
7

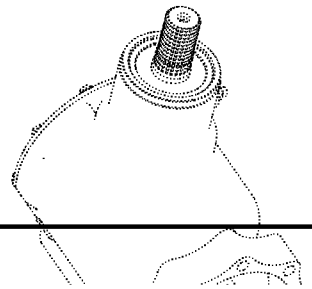

Bogenzahnkupplung - Schneidwerk **Tooth coupling** **Embrayage à dents**					858001 - 883280	890 HS	1270 HS	1290 HS	890 HS - XC	1270 HS - XC	1290 HS - XC	**150 050 539 02** 444 402 9 **90.0**
Pos.	ID-Nr.	Benennung	Description	Description	Masch.-Nr-							Bemerkung/Remarks/Remarque
1	20 072 014 0	Schutzflansch -oben	Protecting flange -top	Bride de protection -en haut					x	x	x	
2	00 900 634 0	6kt-Schraube	Hex head bolt	Boulon tête hex					x	x	x	M 10 X 20
3	00 909 909 1	Sperrkantscheibe	Detent edged washer	Disque à bord d'arrêt					x	x	x	SKM 10
4	27 002 885 0	Bogenzahnkupplung	Tooth coupling	Embrayage à dents					x	x	x	Lg.= 229,5
5	00 911 905 0	Sprengring	Snap ring	Circlips					x	x	x	SW 50
6	27 002 870 0	Nockenschaltkupplung	Clutch	Limiteur debrayabla a cames					x	x	x	7000 Nm
7	20 072 003 0	Schutzflansch -unten	Protecting flange -below	Bride de protection -en bas					x	x	x	
8	20 072 024 0	Schutzblech	Guard plate	Garde-boue					x		x	
	20 072 019 0	Schutzblech	Guard plate	Garde-boue						x		
9	20 072 025 0	Schutzdeckel	Cover cpl	Couvercle					x		x	
	20 072 020 0	Schutzdeckel	Cover cpl	Couvercle						x		
10	00 924 247 0	Verschlusszapfen	Locking spigot	Maneton fermeture					x	x	x	
11	00 924 251 0	Haltescheibe	Retaining washer	Rondelle d'arret					x	x	x	
12	00 900 612 0	6kt-Schraube	Hex head bolt	Boulon tête hex					x	x	x	M 8 X 16
13	90 000 128 0	Blechmutter	Sheet nut	Écrou tôle					x	x	x	M 8
14	00 900 622 0	6kt-Schraube	Hex head bolt	Boulon tête hex					x	x	x	M 8 X 70
15	00 289 581 0	Klemmteil -kpl.	Clamping piece -cpl.	Pièce de serrage -cpl.					x	x	x	
16	00 909 908 1	Sperrkantscheibe	Detent edged washer	Disque à bord d'arrêt					x	x	x	SKM 8
17	00 908 706 0	Sicherungsmutter	Locknut	Écrou hex					x	x	x	M 8
18	00 919 105 0	Kegelschmiernippel	Grease niple	Graisseur à cone					x	x	x	AM 8 X 1
19	90 000 118 0	Gewindestift	Threaded pin	Goujon fileté					x	x	x	M 12 X 30 -12.9
20	00 908 515 1	6kt-Mutter -niedrige Form	Hex nut -low form	Écrou hex -forme basse					x	x	x	M 12
21	27 007 252 0	Welle	Shaft	Arbre					x	x	x	Z= 23

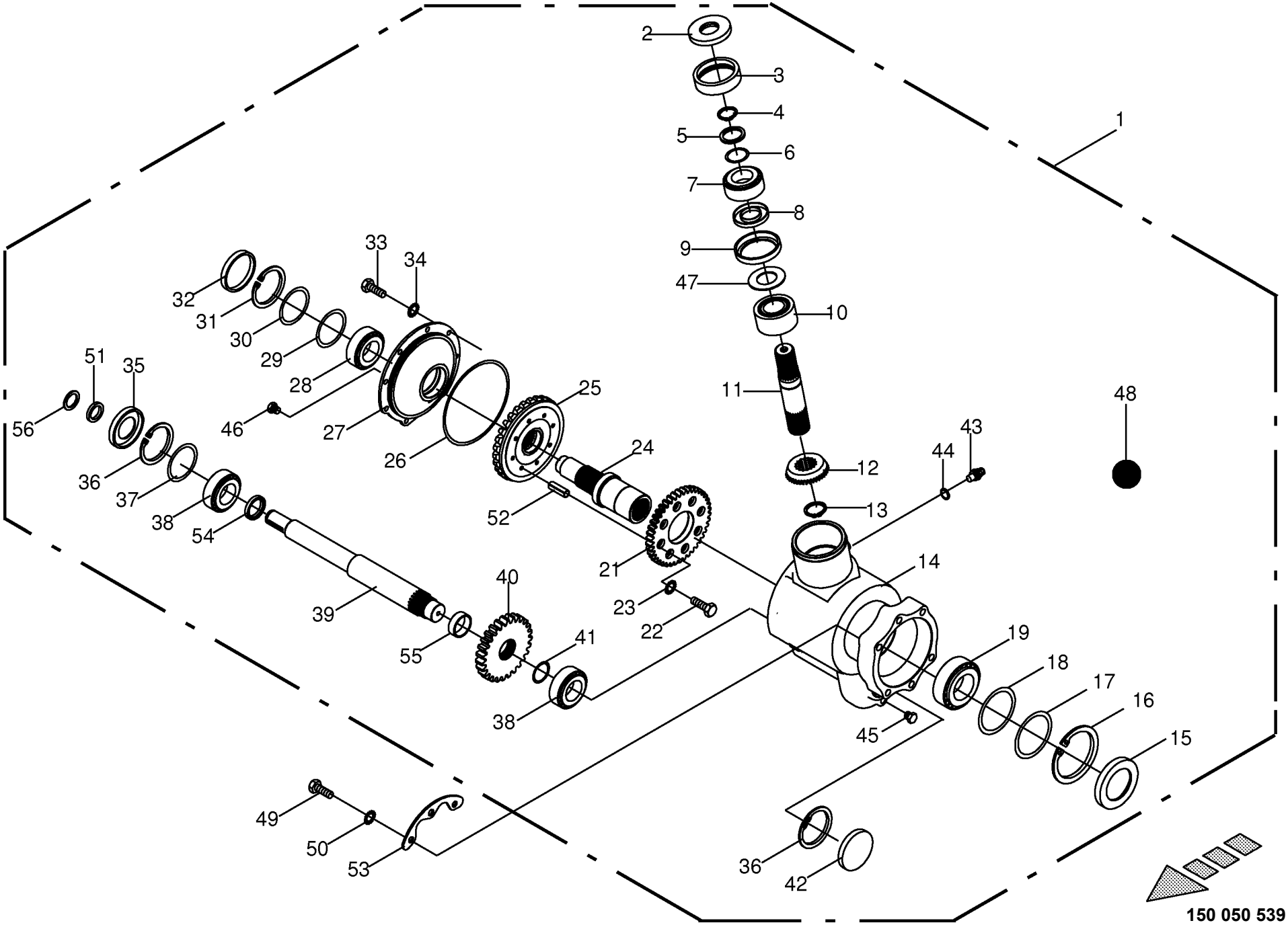

150 050 539 02 / 91.0

Schneidwerkgetriebe unten Cutting system gearbox bottom Engrenage de mécanisme de coupe bas					858001 - 883280	890 HS	1270 HS	1290 HS	890 HS - XC	1270 HS - XC	1290 HS - XC	150 050 539 02 443 354 4 91.0
Pos.	ID-Nr.	Benennung	Description	Description	Masch.-Nr-							Bemerkung/Remarks/Remarque
1	00 289 565 1	Schneidwerksgetriebe unten	Cutting system gearbox bottom	Engrenage de mécanisme de coup					x	x	x	
2	00 936 029 1	Radial-Wellendichtring	Radial-shaft sealing ring	Radial-bague d'étanchéité					x	x	x	A 55 X 100 X 10
3	00 285 867 1	Buchse	Bushing	Douille					x	x	x	Rd. 120 X 30
4	00 911 557 1	Sicherungsring	Circlip	Circlip					x	x	x	A 55 X 2,0
5	00 910 703 1	Stützscheibe	Supporting disc	Rondelle diélectrique					x	x	x	S 55 X 68 X 3,0
6	00 910 910 0	Passscheibe	Shim ring	Cale					x	x	x	56 X 72 X 0,1
	00 910 912 0	Passscheibe	Shim ring	Cale					x	x	x	56 X 72 X 0,3
	00 910 913 0	Passscheibe	Shim ring	Cale					x	x	x	56 X 72 X 0,5
	00 910 914 0	Passscheibe	Shim ring	Cale					x	x	x	56 X 72 X 1,0
7	00 932 140 0	Kegelrollenlager	Taper roller bearing	Roulement à rouleaux coniques					x	x	x	30311 A
8	00 936 408 1	Radial-Wellendichtring	Radial-shaft sealing ring	Radial-bague d'étanchéité					x	x	x	A 55 X 100 X 13
9	00 286 326 1	Buchse	Bushing	Douille					x	x	x	Rd. 120 X 18,5
10	00 932 146 0	Kegelrollenlager	Taper roller bearing	Roulement à rouleaux coniques					x	x	x	32311
11	00 285 876 1	Antriebswelle	Drive shaft	Arbre d'entraînement					x	x	x	Rd. 60 X 271,4
12	00 285 871 0	Kegelrad	Bevel wheel	Pignon conique					x	x	x	Z= 18
13	00 911 557 1	Sicherungsring	Circlip	Circlip					x	x	x	A 55 X 2,0
14	00 285 860 3	Getriebegehäuse	Gearbox housing	Carter du boîte de vitesses					x	x	x	
15	00 936 064 0	Radial-Wellendichtring	Radial-shaft sealing ring	Radial-bague d'étanchéité					x	x	x	A 80 X 125 X 12
16	00 911 695 0	Sicherungsring	Circlip	Circlip					x	x	x	I 125 X 4
17	00 910 709 1	Stützscheibe	Supporting disc	Rondelle diélectrique					x	x	x	S 100 X 125 X 3,5
18	00 910 872 2	Passscheibe	Shim ring	Cale					x	x	x	115 X 125 X 0,1
	00 910 873 2	Passscheibe	Shim ring	Cale					x	x	x	115 X 125 X 0,3
	00 910 874 2	Passscheibe	Shim ring	Cale					x	x	x	115 X 125 X 0,5
	00 910 878 1	Passscheibe	Shim ring	Cale					x	x	x	115 X 125 X 1,0
19	00 932 183 0	Kegelrollenlager	Taper roller bearing	Roulement à rouleaux coniques					x	x	x	32016 X
21	20 070 020 0	Stirnrad	Spur gear	Roue d'engrenage					x	x	x	Z= 42
22	90 000 018 0	6kt-Schraube	Hex head bolt	Boulon tête hex					x	x	x	M 10 X 35
23	00 909 909 1	Sperrkantscheibe	Detent edged washer	Disque à bord d'arrêt					x	x	x	SKM 10
24	20 070 018 0	Abtriebswelle	Drive shaft	Arbre d'entraînement					x	x	x	
25	20 070 019 0	Kegelrad	Bevel wheel	Pignon conique					x	x	x	Z= 30
26	00 937 562 0	O-Ring	O-ring	Joint torique					x	x	x	228,19 X 3,53
27	00 285 863 0	Getriebedeckel	Gearbox cover	Couvercle du boîte de vitesses					x	x	x	
28	00 932 108 0	Kegelrollenlager	Taper roller bearing	Roulement à rouleaux coniques					x	x	x	30209 A
29	00 910 855 0	Passscheibe	Shim ring	Cale					x	x	x	75 X 85 X 0,3
	00 910 854 0	Passscheibe	Shim ring	Cale					x	x	x	75 X 85 X 0,5
	00 910 919 0	Passscheibe	Shim ring	Cale					x	x	x	75 X 85 X 1,0
30	00 910 742 0	Stützscheibe	Supporting disc	Rondelle diélectrique					x	x	x	S 75 X 85 X 3,5
31	00 911 676 0	Sicherungsring	Circlip	Circlip					x	x	x	I 85 x 3,0

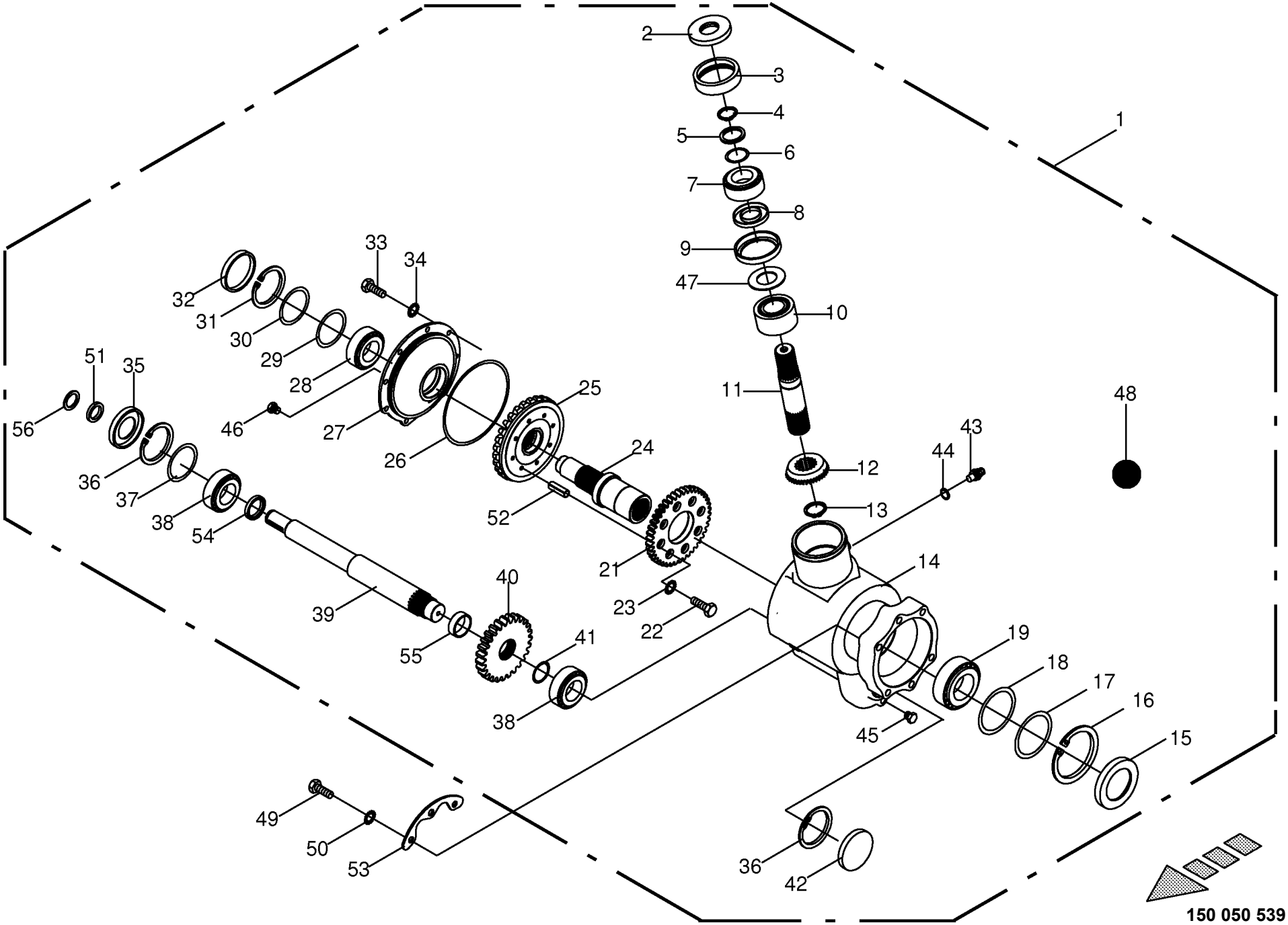

150 050 539 02 / 91.0

Schneidwerkgetriebe unten **Cutting system gearbox bottom** **Engrenage de mécanisme de coupe bas**					858001 - 883280	890 HS	1270 HS	1290 HS	890 HS - XC	1270 HS - XC	1290 HS - XC	**150 050 539 02** 443 354 4 **91.0**
Pos.	ID-Nr.	Benennung	Description	Description	Masch.-Nr-							Bemerkung/Remarks/Remarque
32	00 925 210 0	Verschlussdeckel	Sealing cap	Couvercle de fermeture					x	x	x	Rd. 85
33	00 900 655 0	6kt-Schraube	Hex head bolt	Boulon tête hex					x	x	x	M 12 X 25
34	00 909 910 1	Sperrkantscheibe	Detent edged washer	Disque à bord d'arrêt					x	x	x	SKM 12
35	00 936 362 1	Radial-Wellendichtring	Radial-shaft sealing ring	Radial-bague d'étanchéité					x	x	x	A 40 X 80 X 13
36	00 911 673 0	Sicherungsring	Circlip	Circlip					x	x	x	80 X 2,5
37	00 910 962 0	Passscheibe	Shim ring	Cale					x	x	x	63 X 80 X 0,3
	00 910 963 0	Passscheibe	Shim ring	Cale					x	x	x	63 X 80 X 0,5
	00 910 964 0	Passscheibe	Shim ring	Cale					x	x	x	63 X 80 X 1,0
38	00 930 138 0	Rillenkugellager	Grooved ball bearing	Roulement à gorge					x	x	x	6208
39	20 072 078 0	Getriebewelle	Gearbox shaft	Arbre de boîte de vitesse					x	x	x	Rd. 50 X 568,2
40	00 285 878 0	Stirnrad	Spur gear	Roue d'engrenage					x	x	x	Z= 27
41	00 910 885 0	Passscheibe	Shim ring	Cale					x	x	x	40 X 50 X 2
42	00 925 205 2	Verschlussdeckel	Sealing cap	Couvercle de fermeture					x	x	x	Rd. 80
43	00 919 811 1	Belüftungsfilter	Breather	Reniflard					x	x	x	M 18 X 1,5
44	00 937 727 0	Dichtring	Gasket ring	Bague d'étanchéité					x	x	x	A 18 X 24
45	00 906 039 0	Verschlussschraube	Screw plug	Bouchon fileté					x	x	x	M 18 X 1,5
46	00 906 040 1	Verschlussschraube	Screw plug	Bouchon fileté					x	x	x	M 18 X 1,5
47	00 911 025 0	Passscheibe	Shim ring	Cale					x	x	x	100 X 120 X 0,1
	00 911 027 0	Passscheibe	Shim ring	Cale					x	x	x	100 X 120 X 0,3
	00 911 028 0	Passscheibe	Shim ring	Cale					x	x	x	100 X 120 X 0,5
	00 911 029 0	Passscheibe	Shim ring	Cale					x	x	x	100 X 120 X 1,0
48	00 926 101 0	Getriebeöl -Id.-Nr.= 1ltr	Oil -Id.-no.= 1ltr	Huile -Id.-no.= 1ltr					2,7	2,7	2,7	
49	00 901 486 1	6kt-Schraube	Hex head bolt	Boulon tête hex					x	x	x	M 16 X 85
50	00 909 912 1	Sperrkantscheibe	Detent edged washer	Disque à bord d'arrêt					x	x	x	SKM 16
51	00 289 564 0	Distanzring	Spacer ring	Bague d'écartement					x	x	x	42,4 X 7,1 X 5
52	90 000 019 0	Spannstift	Roll pin	Goupille de serrage					x	x	x	13 X 20
53	20 070 450 0	Sicherungsblech	Locking plate	Tôle de sécurité					x	x	x	
54	00 348 436 0	Distanzring	Spacer ring	Bague d'écartement					x	x	x	40,2 X 52 X 7,5
55	00 278 323 0	Distanzrohr	Spacer tube	Tube d'entretoisement					x	x	x	30 X 40 X 5
56	90 001 810 0	Passscheibe	Shim ring	Cale					x	x	x	30 X 40 X 1

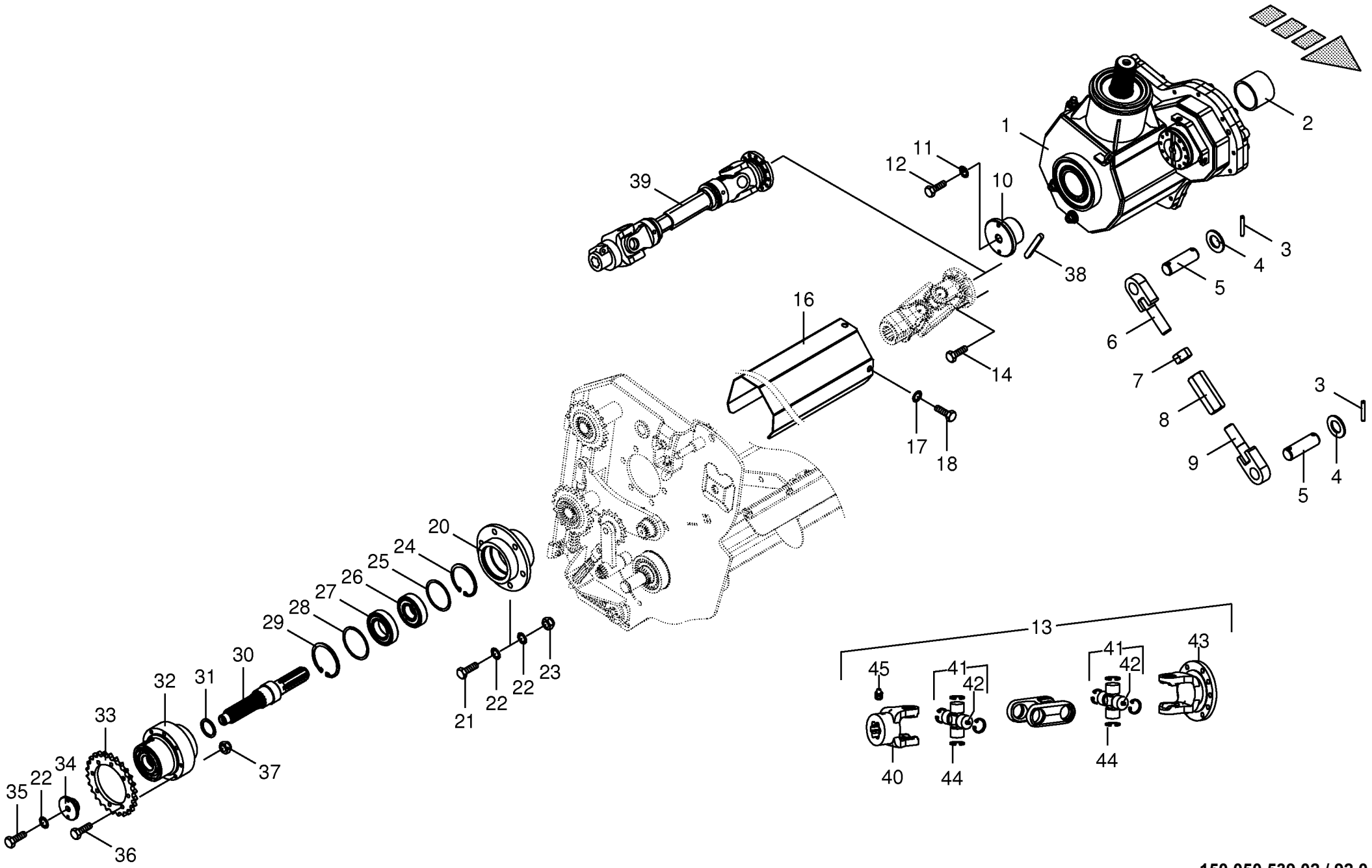

150 050 539 02 / 92.0

150 400 779 05

Antrieb - Schneidwerk -Active Pu **Drive - cutting mechanism** **Entrainement - dispositif de coupe**					858001 - 883280	890 HS	1270 HS	1290 HS	890 HS - XC	1270 HS - XC	1290 HS - XC	**150 050 539 02** 150 400 779 5 **92.0**
Pos.	ID-Nr.	Benennung	Description	Description	Masch.-Nr-							Bemerkung/Remarks/Remarque
1	20 079 362 0	Schneidwerksgetriebe mont.	Cutting system gearbox	Engrenage de mécanisme -en haut					x	x	x	
2	20 076 693 0	Hülse	Bushing	Douille					x	x	x	65,5 X 76,1 X 58
3	00 910 515 2	Scheibe	Washer	Rondelle					x	x	x	31 X 56 X 4
4	00 912 677 2	Spannstift	Roll pin	Goupille de serrage					x	x	x	8 X 55
5	00 254 410 0	Bolzen	Pin	Boulon					x	x	x	Rd. 30 X 96
6	20 076 690 0	Gewindestange	Threaded rod	Tige filetée					x	x	x	M 24
7	00 908 031 1	6kt-Mutter	Hex nut	Écrou hex					x	x	x	M 24
8	20 076 689 0	Spannschloss	Turnbuckle	Tendeur à vis					x	x	x	M 24
9	20 076 691 0	Gewindestange -Linksgewinde	Threaded rod -left-hand thread	Tige filetée -filetage à gauche					x	x	x	M 24
10	20 076 694 0	Zentrierhülse	Centering sleeve	Douille à centrer					x	x	x	
11	00 909 912 1	Sperrkantscheibe	Detent edged washer	Disque à bord d'arrêt					x	x	x	SKM 16
12	00 900 677 0	6kt-Schraube	Hex head bolt	Boulon tête hex					x	x	x	M 16 X 50
13	27 010 129 0	Doppelgelenk kpl. DG SFT S4 258mm	Double joint cpl. DG SFT S4 258mm	Double articulation cpl. DG SFT S4 258mm					x	x	x	
14	00 900 614 0	6kt-Schraube	Hex head bolt	Boulon tête hex					x	x	x	M 8 X 20
16	20 077 194 0	Schutzblech -Pu 1910	Guard plate -Pu 1910	Garde-boue -Pu 1910					x			Lg.= 335
	20 077 208 0	Schutzblech -Pu 2310	Guard plate -Pu 2310	Garde-boue -Pu 2310					x			Lg.= 535
	20 077 194 0	Schutzblech	Guard plate	Garde-boue						x	x	Lg.= 335
17	00 909 909 1	Sperrkantscheibe	Detent edged washer	Disque à bord d'arrêt					x	x	x	SKM 10
18	00 900 632 0	6kt-Schraube	Hex head bolt	Boulon tête hex					x	x	x	M 10 X 16
20	20 076 758 0	Lagerflansch	Bearing flange	Bride de palier					x	x	x	
21	00 900 657 0	6kt-Schraube	Hex head bolt	Boulon tête hex					x	x	x	M 12 X 35
22	00 909 910 1	Sperrkantscheibe	Detent edged washer	Disque à bord d'arrêt					x	x	x	SKM 12
23	00 908 701 0	Sicherungsmutter	Locknut	Écrou hex					x	x	x	M 12
24	00 911 673 0	Sicherungsring	Circlip	Circlip					x	x	x	80 X 2,5
25	00 911 024 1	Passscheibe	Shim ring	Cale					x	x	x	70 X 80 X 1,0
26	00 930 567 0	Rillenkugellager	Grooved ball bearing	Roulement à gorge					x	x	x	6307 2RS
27	00 930 539 0	Rillenkugellager	Grooved ball bearing	Roulement à gorge					x	x	x	6209 2RS
28	00 910 919 0	Passscheibe	Shim ring	Cale					x	x	x	75 X 85 X 1,0
29	00 911 676 0	Sicherungsring	Circlip	Circlip					x	x	x	I 85 x 3,0
30	20 076 747 0	Durchtriebswelle	Auxiliary P.T.O. stub shaft	Arbre de transmission de force					x	x	x	Rd. 50 X 269
31	00 910 729 1	Stützscheibe	Supporting disc	Rondelle diélectrique					x	x	x	S 37 X 47 X 2,5
32	27 009 737 0	Sperrkörperkupplung	Ratchet clutch	Accouplem. a cliquet					x	x	x	1500 Nm
33	20 076 766 0	Kettenrad	Chain sprocket	Roue à chaînes					x	x	x	Z= 26
34	20 076 883 0	Zentrierhülse	Centering sleeve	Douille à centrer					x	x	x	
35	00 901 451 0	6kt-Schraube	Hex head bolt	Boulon tête hex					x	x	x	M 12 X 45
36	00 901 049 1	6kt-Schraube	Hex head bolt	Boulon tête hex					x	x	x	M 8 X 70

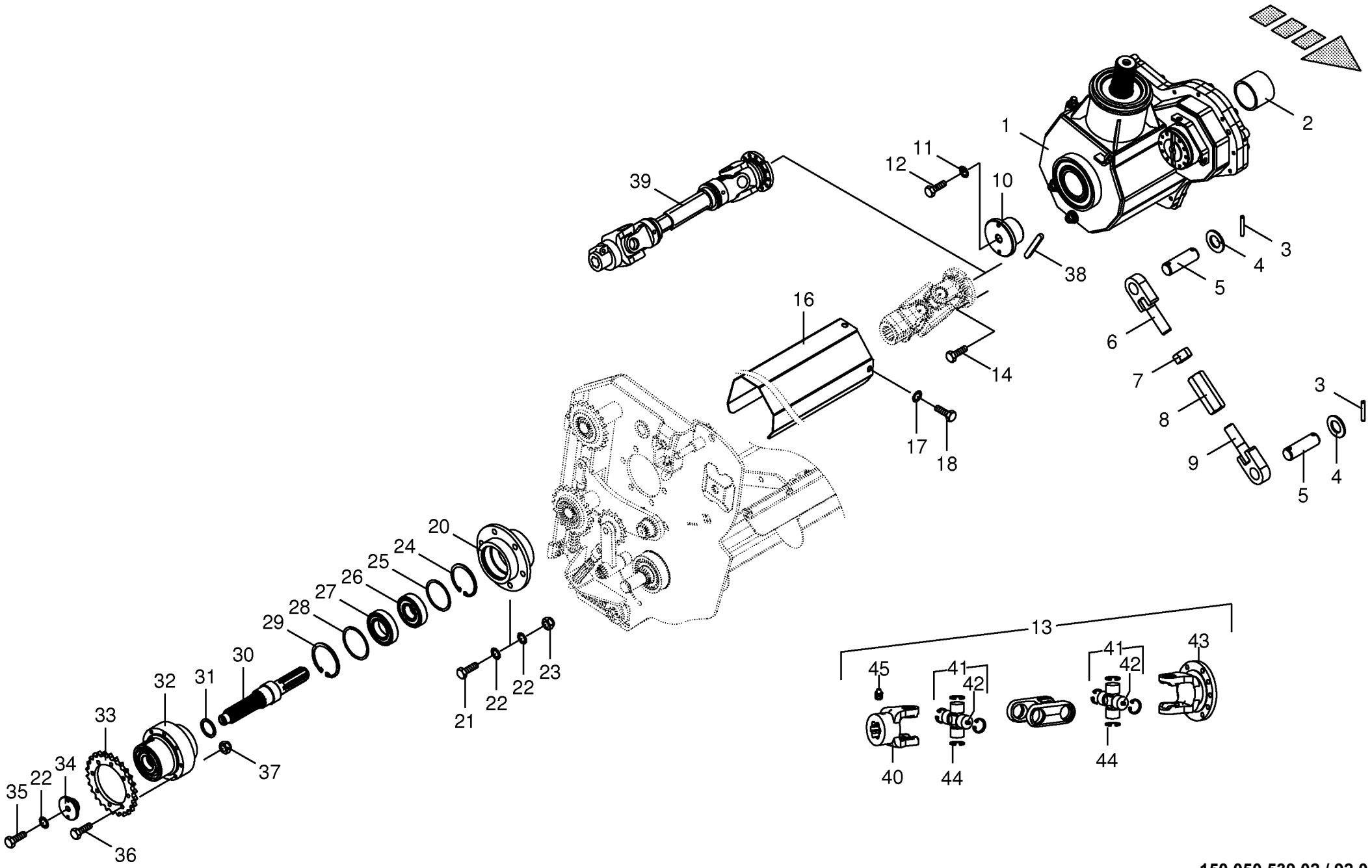

150 050 539 02 / 92.0

150 400 779 05

Antrieb - Schneidwerk -Active Pu Drive - cutting mechanism Entrainement - dispositif de coupe					858001 - 883280	890 HS	1270 HS	1290 HS	890 HS - XC	1270 HS - XC	1290 HS - XC	150 050 539 02 150 400 779 5 92.0
Pos.	ID-Nr.	Benennung	Description	Description	Masch.-Nr-							Bemerkung/Remarks/Remarque
37	00 908 706 0	Sicherungsmutter	Locknut	Écrou hex					x	x	x	M 8
38	00 915 182 0	Passfeder	Fit-in key	Clavette					x	x	x	A 12 X 8 X 100
39	27 010 489 0	Gelenkwelle kpl. Gr. 4, 320mm	Universal shaft cpl. 4, 320mm	Arbre à cardan cpl. 4, 320mm					x			
40	27 013 341 0	Aussengabel Gr.4 1 3/8"(6) 90mm	Outer fork size 4 1 3/8"(6) 90mm						x	x	x	
41	00 956 426 2	Kreuzgarnitur	Cross assy	Croisillon					x	x	x	
42	00 919 105 0	Kegelschmiernippel	Grease niple	Graisseur à cone					x	x	x	AM 8 X 1
43	27 013 340 0	Flanschgabel Ø100 Gr.4 48mm	Flange yoke Ø100 Gr.4 48mm						x	x	x	
44	00 956 430 0	Sicherungsring	Circlip	Circlip					x	x	x	27 X 1,2
45	00 919 108 0	Kegelschmiernippel	Grease niple	Graisseur à cone					x	x	x	AM 6 X 1

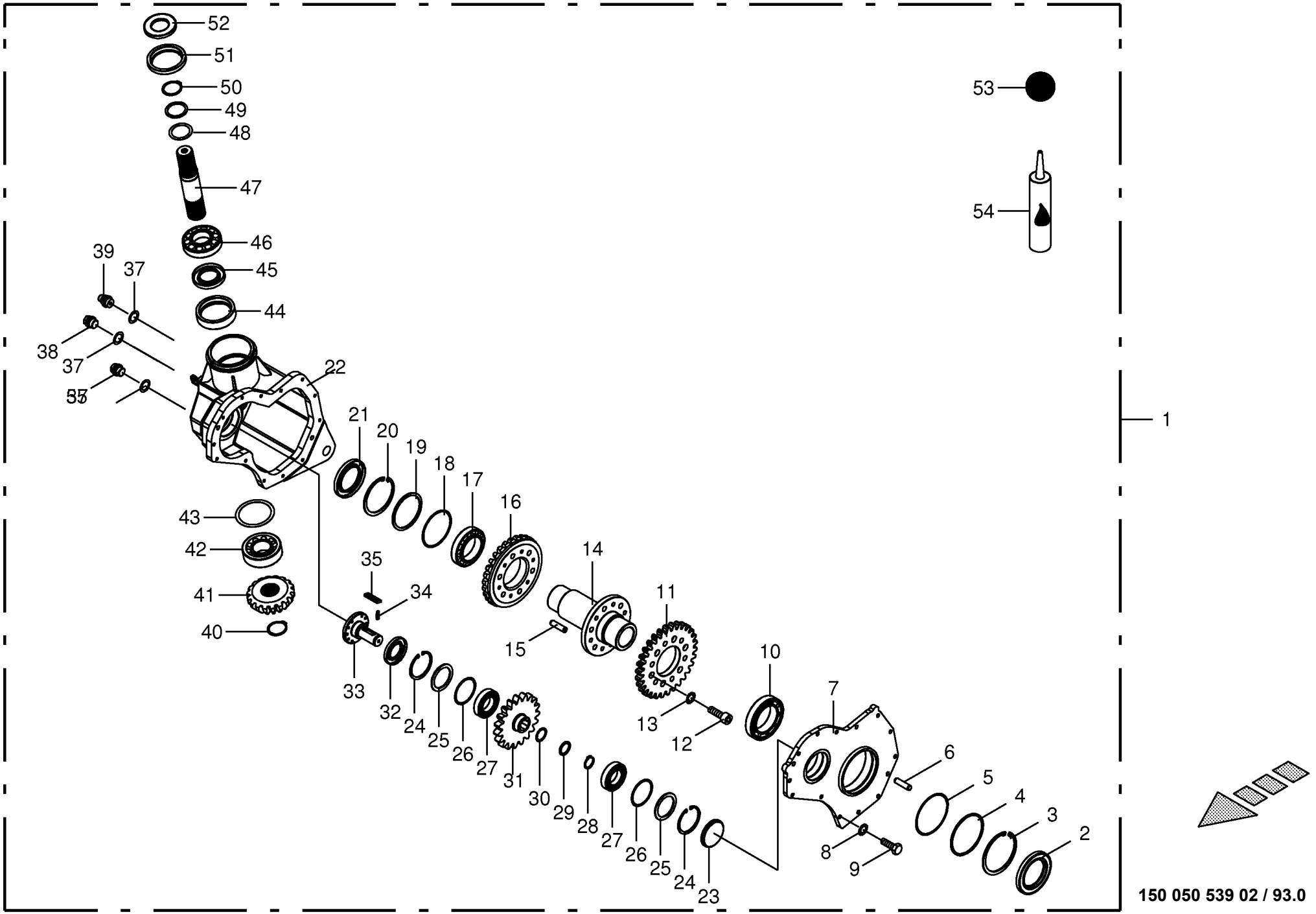

150 050 539 02 / 93.0

150 412 786 01

Schneidwerkgetriebe unten -Active Pu Cutting system gearbox bottom Engrenage de mécanisme de coup					858001 - 883280	890 HS	1270 HS	1290 HS	890 HS - XC	1270 HS - XC	1290 HS - XC	150 050 539 02 150 412 786 1 93.0
Pos.	ID-Nr.	Benennung	Description	Description	Masch.-Nr-							Bemerkung/Remarks/Remarque
1	20 079 362 0	Schneidwerksgetriebe mont.	Cutting system gearbox	Engrenage de mécanisme -en haut					x	x	x	
2	00 936 065 0	Radial-Wellendichtring	Radial-shaft sealing ring	Radial-bague d'étanchéité					x	x	x	A 90 X 140 X 13
3	00 911 698 0	Sicherungsring	Circlip	Circlip					x	x	x	140 X 4,0
4	90 002 015 0	Stützscheibe	Supporting disc	Rondelle diélectrique					x	x	x	S 130 X 140 X 3
5	00 910 932 0	Passscheibe	Shim ring	Cale					x	x	x	130 X 140 X 0,3
	00 910 930 0	Passscheibe	Shim ring	Cale					x	x	x	130 X 140 X 0,5
6	00 915 765 0	Zylinderstift	Cyl. pin	Goupille cyl.					x	x	x	A 12 X 35
7	20 078 672 0	Getriebedeckel	Gear cover	Couvercle de l'engrenage					x	x	x	
8	00 909 909 1	Sperrkantscheibe	Detent edged washer	Disque à bord d'arrêt					x	x	x	SKM 10
9	00 900 639 0	6kt-Schraube	Hex head bolt	Boulon tête hex					x	x	x	M 10 X 40
10	00 932 185 0	Kegelrollenlager	Taper roller bearing	Roulement à rouleaux coniques					x	x	x	32018
11	20 079 349 0	Stirnrad M=8 Z=29	spur gear	Roue d'engrenage					x	x	x	
12	00 903 143 1	Zylinderschraube	Allen screw	Vis tête cylindrique					x	x	x	M 12 X 45 10.9
13	00 909 911 0	Sperrkantscheibe	Detent edged washer	Disque à bord d'arrêt					x	x	x	SKZ 12
14	20 076 672 0	Hohlwelle	Hollow shaft	Arbre creux					x	x	x	
15	90 001 348 0	Zylinderstift	Cyl. pin	Goupille cyl.					x	x	x	16 X 60
16	20 076 670 0	Kegelrad	Bevel wheel	Pignon conique					x	x	x	Z= 30
17	00 932 183 0	Kegelrollenlager	Taper roller bearing	Roulement à rouleaux coniques					x	x	x	32016 X
18	00 910 872 2	Passscheibe	Shim ring	Cale					x	x	x	115 X 125 X 0,1
	00 910 873 2	Passscheibe	Shim ring	Cale					x	x	x	115 X 125 X 0,3
	00 910 874 2	Passscheibe	Shim ring	Cale					x	x	x	115 X 125 X 0,5
	00 910 878 1	Passscheibe	Shim ring	Cale					x	x	x	115 X 125 X 1,0
19	00 910 709 1	Stützscheibe	Supporting disc	Rondelle diélectrique					x	x	x	S 100 X 125 X 3,5
20	00 911 695 0	Sicherungsring	Circlip	Circlip					x	x	x	I 125 X 4
21	00 936 064 0	Radial-Wellendichtring	Radial-shaft sealing ring	Radial-bague d'étanchéité					x	x	x	A 80 X 125 X 12
22	20 078 670 0	Getriebegehäuse	Gearbox housing	Carter de boîte de vitesses					x	x	x	
23	00 955 644 0	Verschlussdeckel	Sealing cap	Couvercle de fermeture					x	x	x	Rd. 90
24	00 911 680 0	Sicherungsring	Circlip	Circlip					x	x	x	90 X 3
25	00 910 744 0	Stützscheibe	Supporting disc	Rondelle diélectrique					x	x	x	S 70 X 90 X 3,5
26	00 910 944 0	Passscheibe	Shim ring	Cale					x	x	x	80 X 90 X 0,1
	00 910 945 0	Passscheibe	Shim ring	Cale					x	x	x	80 X 90 X 0,3
	00 910 946 0	Passscheibe	Shim ring	Cale					x	x	x	80 X 90 X 0,5
	00 910 947 0	Passscheibe	Shim ring	Cale					x	x	x	80 X 90 X 1,0
27	00 930 140 0	Rillenkugellager	Grooved ball bearing	Roulement à gorge					x	x	x	6210
28	00 911 519 0	Sicherungsring	Circlip	Circlip					x	x	x	A 35 X 2,5
29	00 910 727 1	Stützscheibe	Supporting disc	Rondelle diélectrique					x	x	x	S 35 X 45 X 2,5
30	00 911 130 0	Passscheibe	Shim ring	Cale					x	x	x	35 X 45 X 0,1

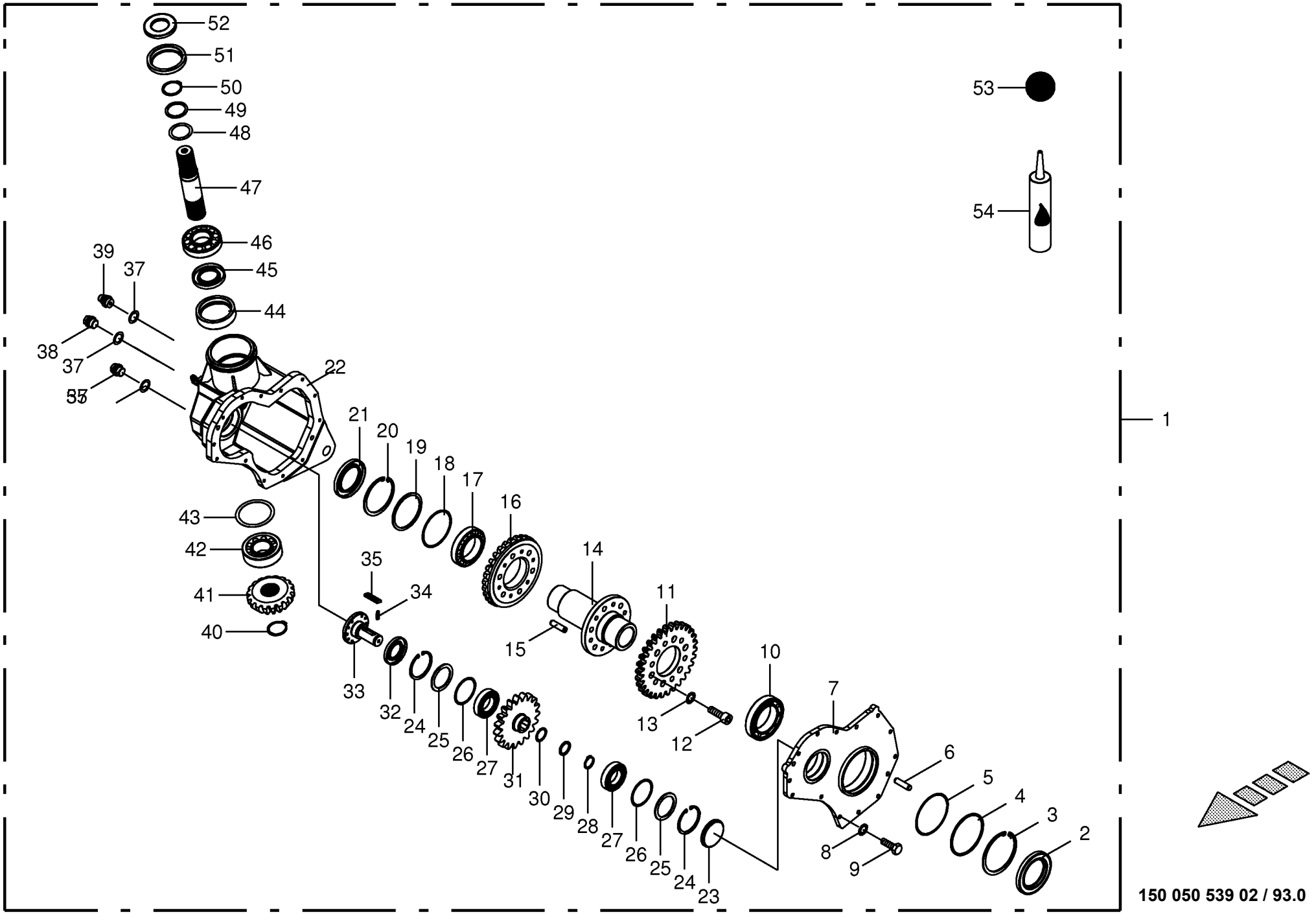

150 050 539 02 / 93.0

150 412 786 01

Schneidwerkgetriebe unten -Active Pu Cutting system gearbox bottom Engrenage de mécanisme de coup					858001 - 883280	890 HS	1270 HS	1290 HS	890 HS - XC	1270 HS - XC	1290 HS - XC	150 050 539 02 150 412 786 1 93.0
Pos.	ID-Nr.	Benennung	Description	Description	Masch.-Nr-							Bemerkung/Remarks/Remarque
	00 911 132 0	Passscheibe	Shim ring	Cale					x	x	x	35 X 45 X 0,3
	00 911 133 0	Passscheibe	Shim ring	Cale					x	x	x	35 X 45 X 0,5
	00 911 134 0	Passscheibe	Shim ring	Cale					x	x	x	35 X 45 X 1,0
31	20 079 350 0	Stirnrad M=8 Z=19	spur gear	Roue d'engrenage					x	x	x	
32	00 936 078 0	Radial-Wellendichtring	Radial-shaft sealing ring	Radial-bague d'étanchéité					x	x	x	AS 50 X 90 X 10
33	20 076 674 1	Welle	Shaft	Arbre					x	x	x	
34	20 031 618 0	Druckfeder	Pressure spring	Ressort de pression					x	x	x	0,6 X 3,5 X 14
35	20 034 544 0	Freilauf-Klinke	Freewheel ratchet	Cliquet à roue libre					x	x	x	
37	00 937 727 0	Dichtring	Gasket ring	Bague d'étanchéité					x	x	x	A 18 X 24
38	00 906 010 1	Verschlussschraube	Screw plug	Bouchon fileté					x	x	x	M 18 X 1,5
39	00 919 811 1	Belüftungsfilter	Breather	Reniflard					x	x	x	M 18 X 1,5
40	00 911 557 1	Sicherungsring	Circlip	Circlip					x	x	x	A 55 X 2,0
41	00 285 871 0	Kegelrad	Bevel wheel	Pignon conique					x	x	x	Z= 18
42	00 932 146 0	Kegelrollenlager	Taper roller bearing	Roulement à rouleaux coniques					x	x	x	32311
43	00 911 025 0	Passscheibe	Shim ring	Cale					x	x	x	100 X 120 X 0,1
	00 911 027 0	Passscheibe	Shim ring	Cale					x	x	x	100 X 120 X 0,3
	00 911 028 0	Passscheibe	Shim ring	Cale					x	x	x	100 X 120 X 0,5
	00 911 029 0	Passscheibe	Shim ring	Cale					x	x	x	100 X 120 X 1,0
44	00 286 326 1	Buchse	Bushing	Douille					x	x	x	Rd. 120 X 18,5
45	00 936 408 1	Radial-Wellendichtring	Radial-shaft sealing ring	Radial-bague d'étanchéité					x	x	x	A 55 X 100 X 13
46	00 932 140 0	Kegelrollenlager	Taper roller bearing	Roulement à rouleaux coniques					x	x	x	30311 A
47	00 285 876 1	Antriebswelle	Drive shaft	Arbre d'entraînement					x	x	x	Rd. 60 X 271,4
48	00 910 910 0	Passscheibe	Shim ring	Cale					x	x	x	56 X 72 X 0,1
	00 910 912 0	Passscheibe	Shim ring	Cale					x	x	x	56 X 72 X 0,3
	00 910 913 0	Passscheibe	Shim ring	Cale					x	x	x	56 X 72 X 0,5
	00 910 914 0	Passscheibe	Shim ring	Cale					x	x	x	56 X 72 X 1,0
49	00 910 703 1	Stützscheibe	Supporting disc	Rondelle diélectrique					x	x	x	S 55 X 68 X 3,0
50	00 911 557 1	Sicherungsring	Circlip	Circlip					x	x	x	A 55 X 2,0
51	00 285 867 1	Buchse	Bushing	Douille					x	x	x	Rd. 120 X 30
52	00 936 029 1	Radial-Wellendichtring	Radial-shaft sealing ring	Radial-bague d'étanchéité					x	x	x	A 55 X 100 X 10
53	00 926 101 0	Getriebeöl -Id.-Nr.= 1ltr	Oil -Id.-no.= 1ltr	Huile -Id.-no.= 1ltr					1,8	1,8	1,8	
54	00 940 227 0	Universal-Dichtstoff - Silikonfrei	Universal-sealant -silicone- free	Universellement mastic - dégagé de silicone					x	x	x	50 ml
55	27 001 067 0	Verschlussschraube	Screw plug	Bouchon fileté					x	x	x	M 18 X 1,5

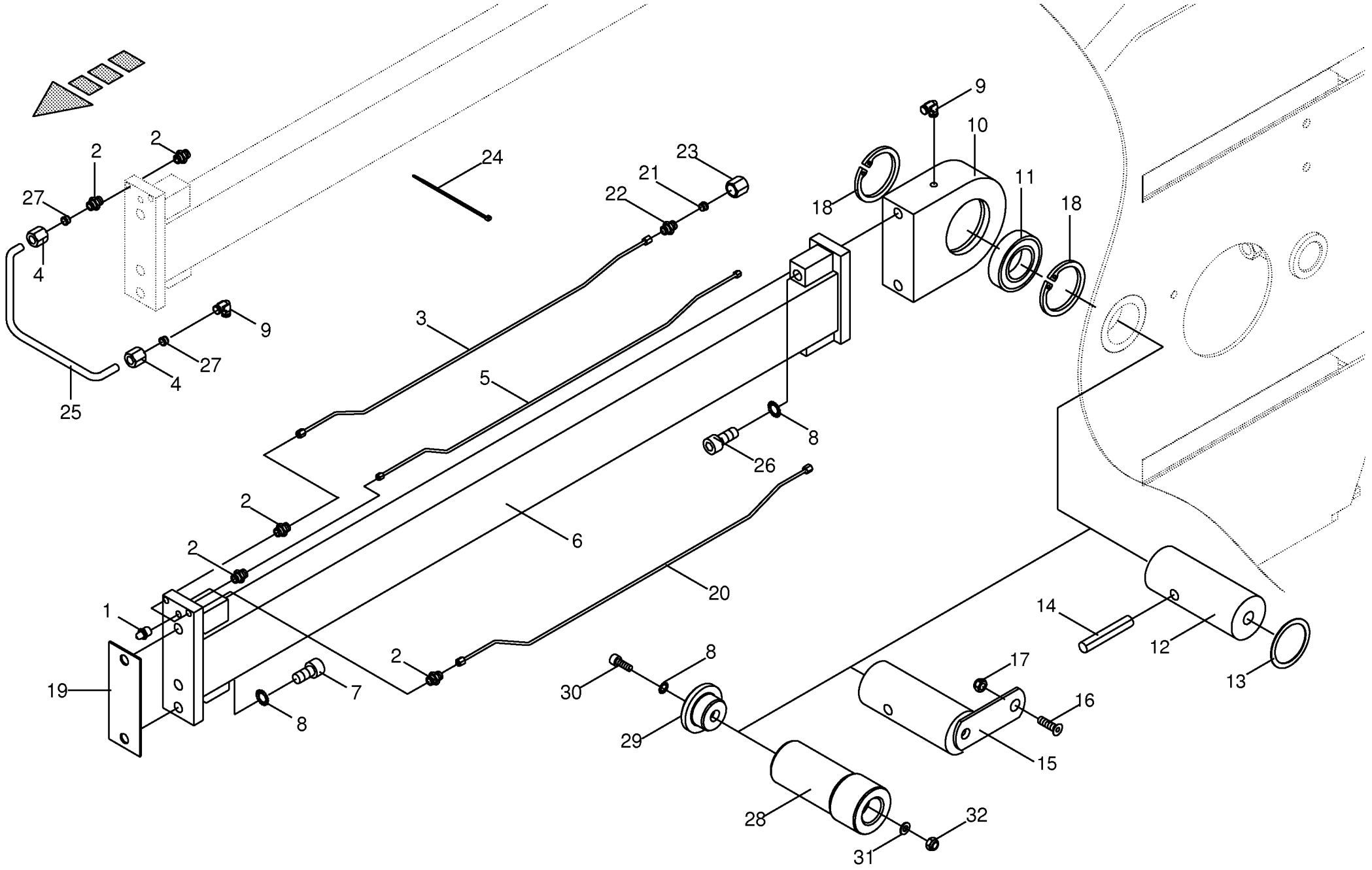

150 050 539 02 / 94.0

150 409 943 01

Pleuelstange montiert **Connecting rod installed** **Bielle de piston montee**					858001 - 883280	890 HS	1270 HS	1290 HS	890 HS - XC	1270 HS - XC	1290 HS - XC	**150 050 539 02** 150 409 943 1 **94.0**
Pos.	ID-Nr.	Benennung	Description	Description	Masch.-Nr-							Bemerkung/Remarks/Remarque
1	00 919 105 0	Kegelschmiernippel	Grease niple	Graisseur à cone		x	x	x	x	x	x	AM 8 X 1
2	00 920 920 1	Einschraubstutzen	Male connector	Raccord filet		x	x	x	x	x	x	LL M 8 X 1 Keg.
3	00 287 743 0	Hydraulikleitung -inkl. Überwurfmutter, Schneidring	Hydraulic line -incl. nozzle disc cap, cutting ring	Ligne hydraulique -incl. écrou de buse-pastille, baque coupante		x			x			6 X 1
	20 070 179 0	Hydraulikleitung -inkl. Überwurfmutter, Schneidring	Hydraulic line -incl. nozzle disc cap, cutting ring	Ligne hydraulique -incl. écrou de buse-pastille, baque coupante			x			x		6 X 1
	20 070 180 0	Hydraulikleitung -inkl. Überwurfmutter, Schneidring	Hydraulic line -incl. nozzle disc cap, cutting ring	Ligne hydraulique -incl. écrou de buse-pastille, baque coupante				x			x	6 X 1
4	00 920 905 0	Überwurfmutter	Nozzle disc cap	Écrou de buse-pastille		x	x	x	x	x	x	ALL 6
5	00 281 583 2	Hydraulikleitung -inkl. Überwurfmutter, Schneidring	Hydraulic line -incl. nozzle disc cap, cutting ring	Ligne hydraulique -incl. écrou de buse-pastille, baque coupante		x			x			6 X 1
	00 289 619 0	Hydraulikleitung -inkl. Überwurfmutter, Schneidring	Hydraulic line -incl. nozzle disc cap, cutting ring	Ligne hydraulique -incl. écrou de buse-pastille, baque coupante			x			x		6 X 1
	00 287 234 1	Hydraulikleitung -inkl. Überwurfmutter, Schneidring	Hydraulic line -incl. nozzle disc cap, cutting ring	Ligne hydraulique -incl. écrou de buse-pastille, baque coupante				x			x	6 X 1
6	00 281 578 8	Pleuelstange	Connecting rod	Bielle		x			x			
	00 289 039 1	Pleuelstange	Connecting rod	Bielle			x			x		
	00 285 721 3	Pleuelstange	Connecting rod	Bielle				x			x	
7	00 903 022 0	Zylinderschraube	Allen screw	Vis tête cylindrique		x	x	x	x	x	x	M 12 X 80 -10.9 Plus
8	00 909 911 0	Sperrkantscheibe	Detent edged washer	Disque à bord d'arrêt		x	x	x	x	x	x	SKZ 12
9	90 002 303 0	Winkeleinschraubstutzen M8x1keg LL 6 A3G	Angel male connector	Manchon fileté d'angle M8x1con. LL 6 A3G		x	x	x	x	x	x	
10	00 282 883 0	Lagergehäuse	Bearing housing	Cage de roulement		x	x		x	x		
	00 285 724 1	Lagergehäuse	Bearing housing	Cage de roulement				x			x	
11	00 934 777 0	Radial-Gelenklager	Radial bearing	Palier radial		x	x	x	x	x	x	GE 50 HO-2RS
12	00 281 536 2	Kolbenbolzen	Plunger axle	Axe de piston			x			x		Rd. 50 X 140
13	00 910 904 0	Passscheibe	Shim ring	Cale		x	x		x	x		50 X 62 X 1,0
14	00 912 780 2	Spannstift	Roll pin	Goupille de serrage			x			x		13 X 75
15	00 281 567 1	Kolbenbolzen	Plunger axle	Axe de piston		x			x			
16	00 904 025 1	Senkschraube	Countersunkscrew	Vis à tête fraisée		x			x			M 8 X 25
17	00 908 706 0	Sicherungsmutter	Locknut	Écrou hex		x			x			M 8
18	00 911 670 0	Sicherungsring	Circlip	Circlip		x	x	x	x	x	x	I 75 X 2,5
19	00 283 283 0	Zwischenlage	Interlayer	Fourrure de remplissage		x	x		x	x		
	00 287 243 0	Zwischenlage	Interlayer	Fourrure de remplissage				x			x	
20	00 286 715 0	Hydraulikleitung -inkl. Überwurfmutter, Schneidring	Hydraulic line -incl. nozzle disc cap, cutting ring	Ligne hydraulique -incl. écrou de buse-pastille, baque coupante		x			x			6 X 1
	20 071 753 0	Hydraulikleitung -inkl. Überwurfmutter, Schneidring	Hydraulic line -incl. nozzle disc cap, cutting ring	Ligne hydraulique -incl. écrou de buse-pastille, baque coupante			x			x		6 X 1

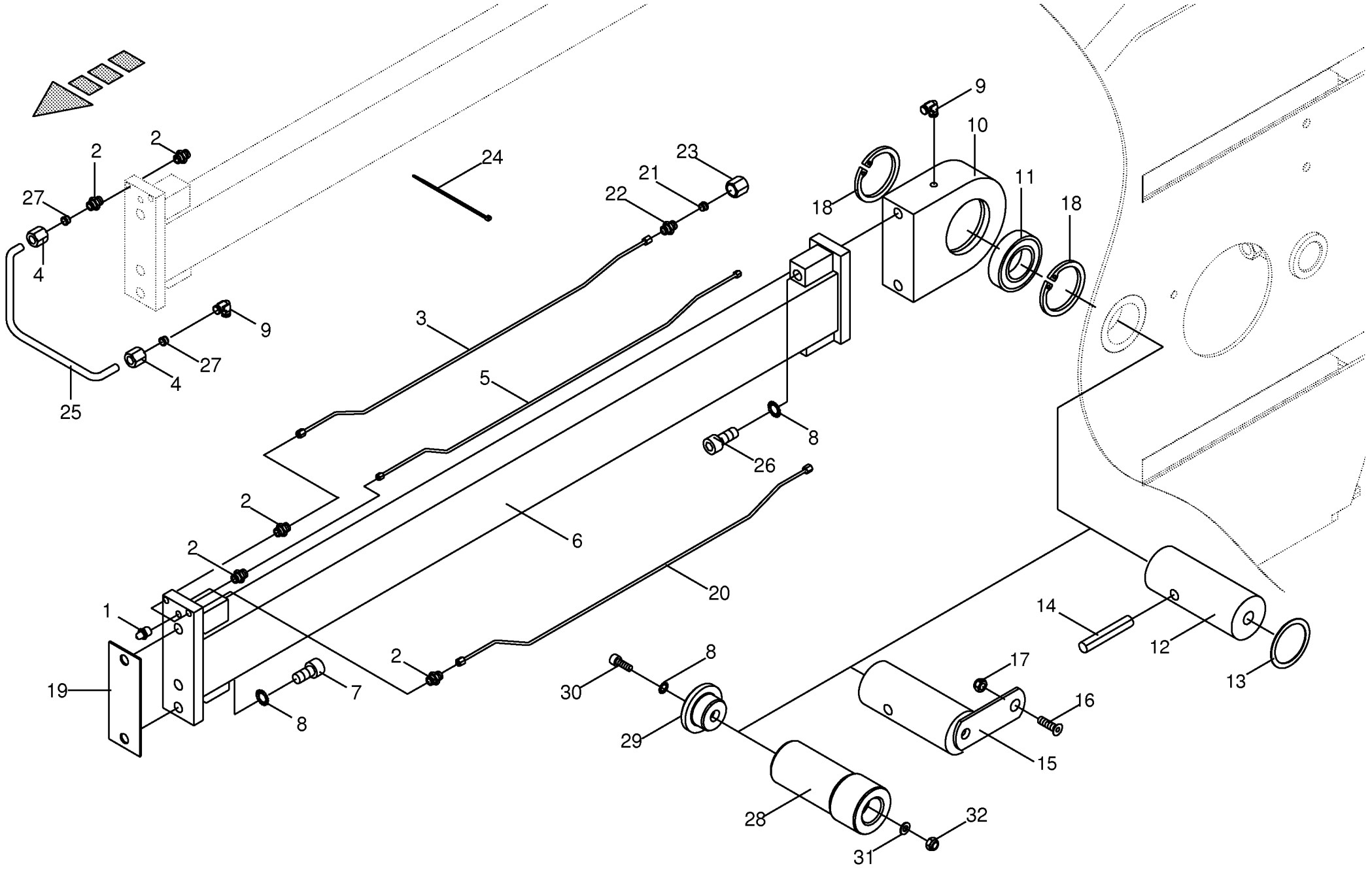

150 050 539 02 / 94.0

150 409 943 01

Pleuelstange montiert **Connecting rod installed** **Bielle de piston montee**					858001 - 883280	890 HS	1270 HS	1290 HS	890 HS - XC	1270 HS - XC	1290 HS - XC	**150 050 539 02** 150 409 943 1 **94.0**
Pos.	ID-Nr.	Benennung	Description	Description	Masch.-Nr-							Bemerkung/Remarks/Remarque
	20 071 719 0	Hydraulikleitung -inkl. Überwurfmutter, Schneidring	Hydraulic line -incl. nozzle disc cap, cutting ring	Ligne hydraulique -incl. écrou de buse-pastille, baque coupante				x			x	6 X 1
21	00 921 045 1	Schneidring	Cutting ring	Baque coupante		x	x	x	x	x	x	L 6
22	90 002 302 0	Verbindungsstutzen gerade L 6 A3G	connecting piece straight L6	Raccord articulé		x	x	x	x	x	x	
23	00 921 039 1	Überwurfmutter	Nozzle disc cap	Écrou de buse-pastille		x	x	x	x	x	x	L 6
24	00 922 671 1	Kabelbinder	Cable band	Collier de serrage		x	x	x	x	x	x	Lg.= 300
	00 922 672 2	Kabelbinder	Cable band	Collier de serrage		x	x	x	x	x	x	Lg.= 450
25	00 938 933 0	Kunststoffrohr mit Fett gefüllt -Id.-Nr.= 1m	Plastic tube filled with grease -Id.-no.= 1m	Tube plastique farci avec graisse -Id.-no.= 1m		x	x	x	x	x	x	6 X 1,5
26	00 903 025 1	Zylinderschraube	Allen screw	Vis tête cylindrique		x	x		x	x		M 12 X 60 -10.9 Plus
	00 903 022 0	Zylinderschraube	Allen screw	Vis tête cylindrique				x			x	M 12 X 80 -10.9 Plus
27	00 920 916 0	Schneidring	Cutting ring	Baque coupante		x	x	x	x	x	x	LL 6
28	20 078 456 1	Pleuelbolzen	Conn. rod pin	Boulon de bielle				x			x	
29	20 078 455 0	Klemmtopf Rd 55 x25 A3G	Clamping cup Rd 55 x25 A3G	Pot de serrage Rd 55 x25 A3G				x			x	
30	00 903 033 1	Zylinderschraube	Allen screw	Vis tête cylindrique				x			x	M 12 X 120 -10.9
31	00 910 506 1	Scheibe	Washer	Rondelle				x			x	13 X 24 X 2,5
32	00 908 701 0	Sicherungsmutter	Locknut	Écrou hex				x			x	M 12

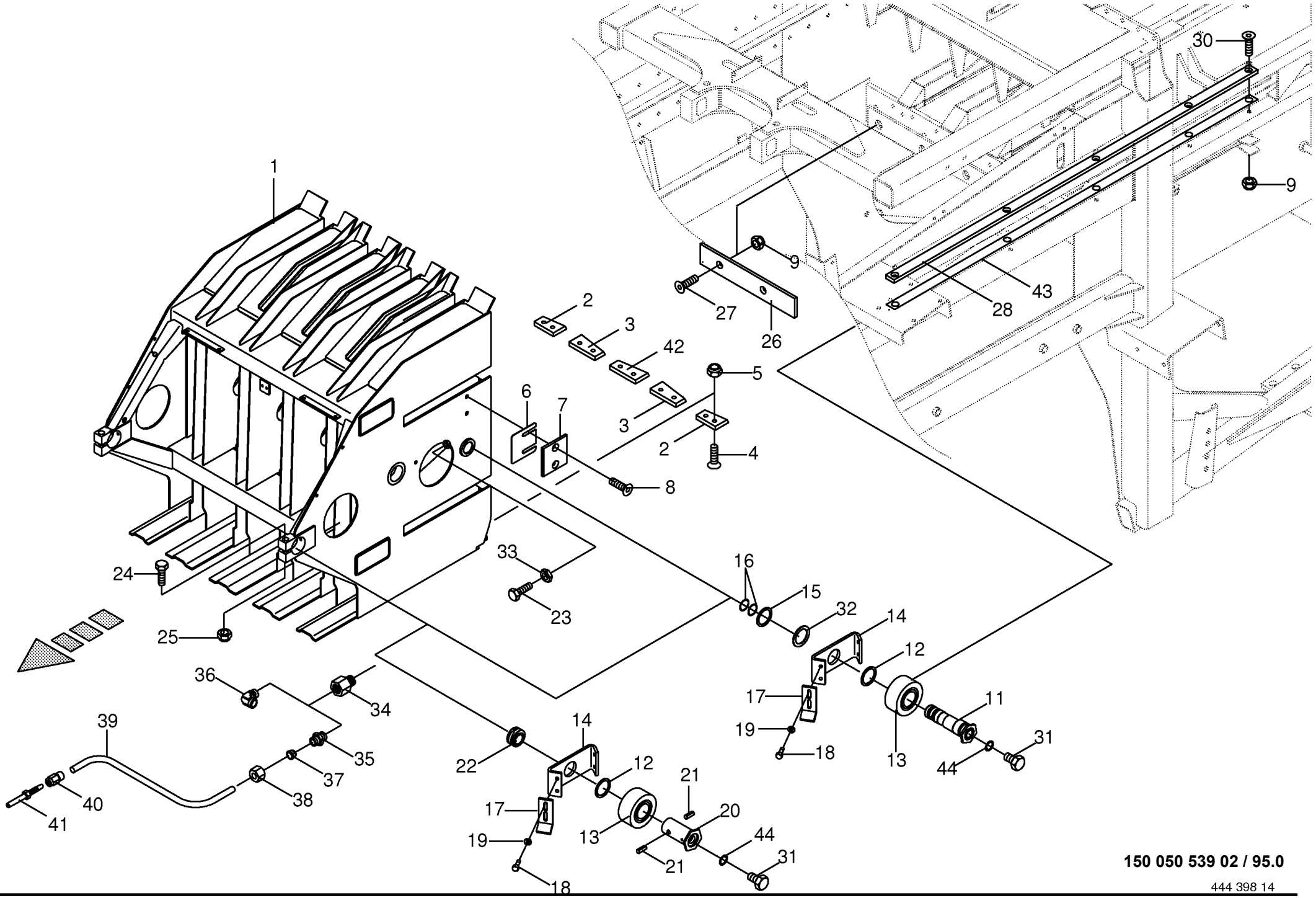

150 050 539 02 / 95.0

444 398 14

Kolben mit Messer **Plunger with Knives** **Piston avec couteaux**					858001 - 883280	890 HS	1270 HS	1290 HS	890 HS - XC	1270 HS - XC	1290 HS - XC	**150 050 539 02** 444 398 14 **95.0**
Pos.	ID-Nr.	Benennung	Description	Description	Masch.-Nr-							Bemerkung/Remarks/Remarque
1	20 071 355 1	Kolben	Plunger	Piston		x			x			
	20 071 356 1	Kolben	Plunger	Piston			x			x		
	20 078 453 1	Kolben	Plunger	Piston				x			x	
2	20 071 204 1	Kolbenmesser -aussen	Plunger knife -outside	Couteau de piston -extérieur		2			2			Lg.= 88
	20 070 848 1	Kolbenmesser -aussen	Plunger knife -outside	Couteau de piston -extérieur			2	2		2	2	Lg.= 108
3	20 070 602 1	Kolbenmesser -links innen	Plunger knife -inside left	Couteau de piston -intérieur en gauche		2	3	3	2	3	3	Lg.= 117
4	00 904 065 3	Senkschraube	Countersunkscrew	Vis à tête fraisée		x	x	x	x	x	x	M 12 X 40 -10.9
5	00 908 701 0	Sicherungsmutter	Locknut	Écrou hex		x	x	x	x	x	x	M 12
6	00 283 676 0	Ausgleichsblech	Filler plate	Pièce de compensation		4	4	4	4	4	4	
7	00 281 540 1	Gleitscheibe	Friction disc	Disque de glissement		2	2	2	2	2	2	
8	00 904 047 3	Senkschraube	Countersunkscrew	Vis à tête fraisée		x	x	x	x	x	x	M 10 X 35 -10.9
9	00 908 758 0	Sicherungsmutter	Locknut	Écrou hex		x	x	x	x	x	x	M 10
11	20 071 369 0	Rollenachse	Roller axle	Essieu de galet		2			2			Lg.= 155
	20 071 349 0	Rollenachse	Roller axle	Essieu de galet			4	4		4	4	Lg.= 175
12	00 910 885 0	Passscheibe	Shim ring	Cale		x	x	x	x	x	x	40 X 50 X 2
13	00 930 366 0	Stützrolle	Supporting roller	Galet de soutien		4	4	4	4	4	4	PWTR 40 90.2RS
14	00 282 479 3	Kipphebel	Rocker lever	Languette à bascule		4	4	4	4	4	4	
15	00 911 134 0	Passscheibe	Shim ring	Cale		x	x	x	x	x	x	35 X 45 X 1,0
	00 911 136 1	Passscheibe	Shim ring	Cale		x	x	x	x	x	x	35 X 45 X 2,0
16	00 937 525 0	O-Ring	O-ring	Joint torique		x	x	x	x	x	x	30 X 2
17	00 282 477 0	Abstreifmesser -links	Scraper knife -left	Couteau racleur -gauche		4	4	4	4	4	4	
	00 282 478 0	Abstreifmesser -rechts	Scraper knife -right	Couteau racleur -droite		4	4	4	4	4	4	
18	00 900 253 1	6kt-Schraube	Hex head bolt	Boulon tête hex		x	x	x	x	x	x	M 8 X 12
19	00 910 413 0	Scheibe	Washer	Rondelle		x	x	x	x	x	x	8,4 X 17 X 1,6
20	00 285 259 1	Rollenachse	Roller axle	Essieu de galet		2			2			Lg.= 81
21	00 912 512 0	Spannstift	Roll pin	Goupille de serrage		4			4			10 X 26
22	20 070 453 0	Exzenterbuchse	Eccentric bush	Douille excentrique		2			2			Rd. 70 X 35
23	90 000 093 0	6kt-Schraube	Hex head bolt	Boulon tête hex		2	4	4	2	4	4	M 16 X 45
24	90 000 115 0	6kt-Schraube	Hex head bolt	Boulon tête hex		2			2			M 16 X 110 -10.9
25	00 908 719 0	Sicherungsmutter	Locknut	Écrou hex		2			2			M 16
26	00 281 586 4	Gegenmesser	Counter knife	Contre couteau		2			2			Lg.= 390
	00 281 587 4	Gegenmesser	Counter knife	Contre couteau			2	2		2	2	Lg.= 590
27	90 000 352 0	Senkschraube	Countersunkscrew	Vis à tête fraisée		x	x	x	x	x	x	M 10 X 40 -10.9
28	20 071 255 1	Kolbenführungsschiene	Plunger guide rail	Rail de guidage de piston		4	4	4	4	4	4	Lg.= 1495
30	00 904 055 0	Senkschraube	Countersunkscrew	Vis à tête fraisée		x	x	x	x	x	x	M 10 X 90
31	00 906 003 1	Verschlussschraube	Screw plug	Bouchon fileté		x	x	x	x	x	x	M 8 X 1
32	00 910 657 1	Scheibe	Washer	Rondelle		x	x	x	x	x	x	35 X 50 X 2

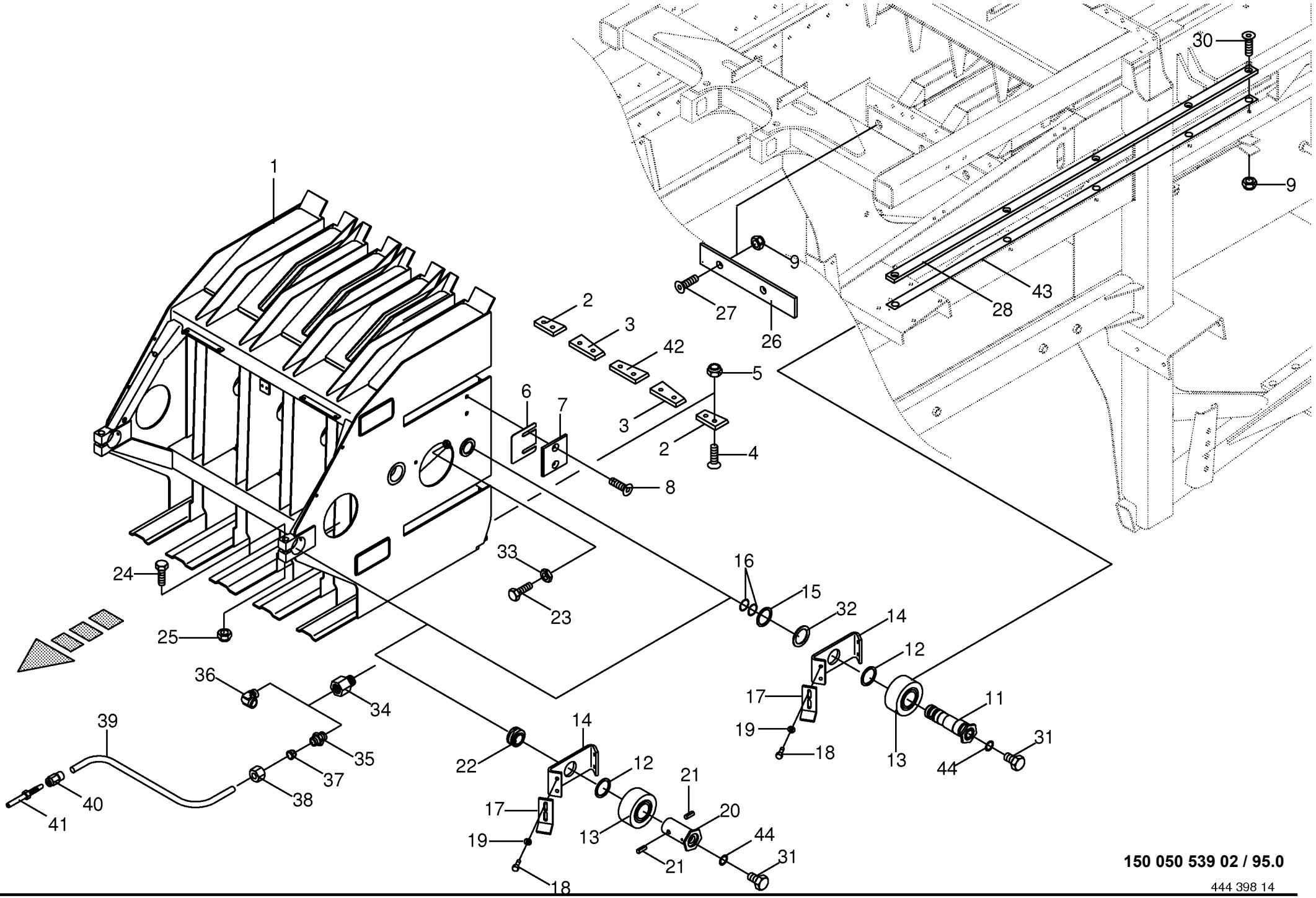

150 050 539 02 / 95.0

444 398 14

Kolben mit Messer **Plunger with Knives** **Piston avec couteaux**					858001 - 883280	890 HS	1270 HS	1290 HS	890 HS - XC	1270 HS - XC	1290 HS - XC	**150 050 539 02** 444 398 14 **95.0**
Pos.	ID-Nr.	Benennung	Description	Description	Masch.-Nr-							Bemerkung/Remarks/Remarque
33	00 908 620 0	6kt-Mutter -niedrige Form	Hex nut -low form	Écrou hex -forme basse		x	x	x	x	x	x	M 16
34	00 944 941 0	Anschlussstück	Connector	Raccord		x	x	x	x	x	x	M 8 X 1 / 17,5 mm
35	00 920 920 1	Einschraubstutzen	Male connector	Raccord filet		x	x	x	x	x	x	LL M 8 X 1 Keg.
36	00 920 921 1	Winkel-Verbindungsstutzen	Elbow union	Raccord coude			x	x		x	x	LL M 8 X 1 Keg.
37	00 920 916 0	Schneidring	Cutting ring	Baque coupante		x	x	x	x	x	x	LL 6
38	00 920 905 0	Überwurfmutter	Nozzle disc cap	Écrou de buse-pastille		x	x	x	x	x	x	ALL 6
39	00 940 329 0	Hochdruckschlauch mit Fett gefüllt -Id.-Nr.= 1m	High pressure hose filled with grease -Id.-no.= 1m	Flexible farci avec graisse - Id.-no.= 1m		x	x	x	x	x	x	8,3 X 2,1
40	00 940 327 0	Schraubhülse	Screwcore	Mandrin de bouchon		x	x	x	x	x	x	M 7 X 0,75
41	00 940 328 0	Rohrstutzen	Pipe socket	Embout de tube		x	x	x	x	x	x	M 7 X 0,75 / 30 mm
42	20 070 601 1	Kolbenmesser -rechts innen	Plunger knife -inside right	Couteau de piston -intérieur à droite		1	2	2	1	2	2	Lg.= 117
43	20 072 090 0	Ausgleichsblech	Filler plate	Pièce de compensation		x	x	x	x	x	x	Lg.= 1495
44	00 937 708 0	Dichtring	Gasket ring	Bague d'étanchéité		x	x	x	x	x	x	A 8 X 11,5 X 1

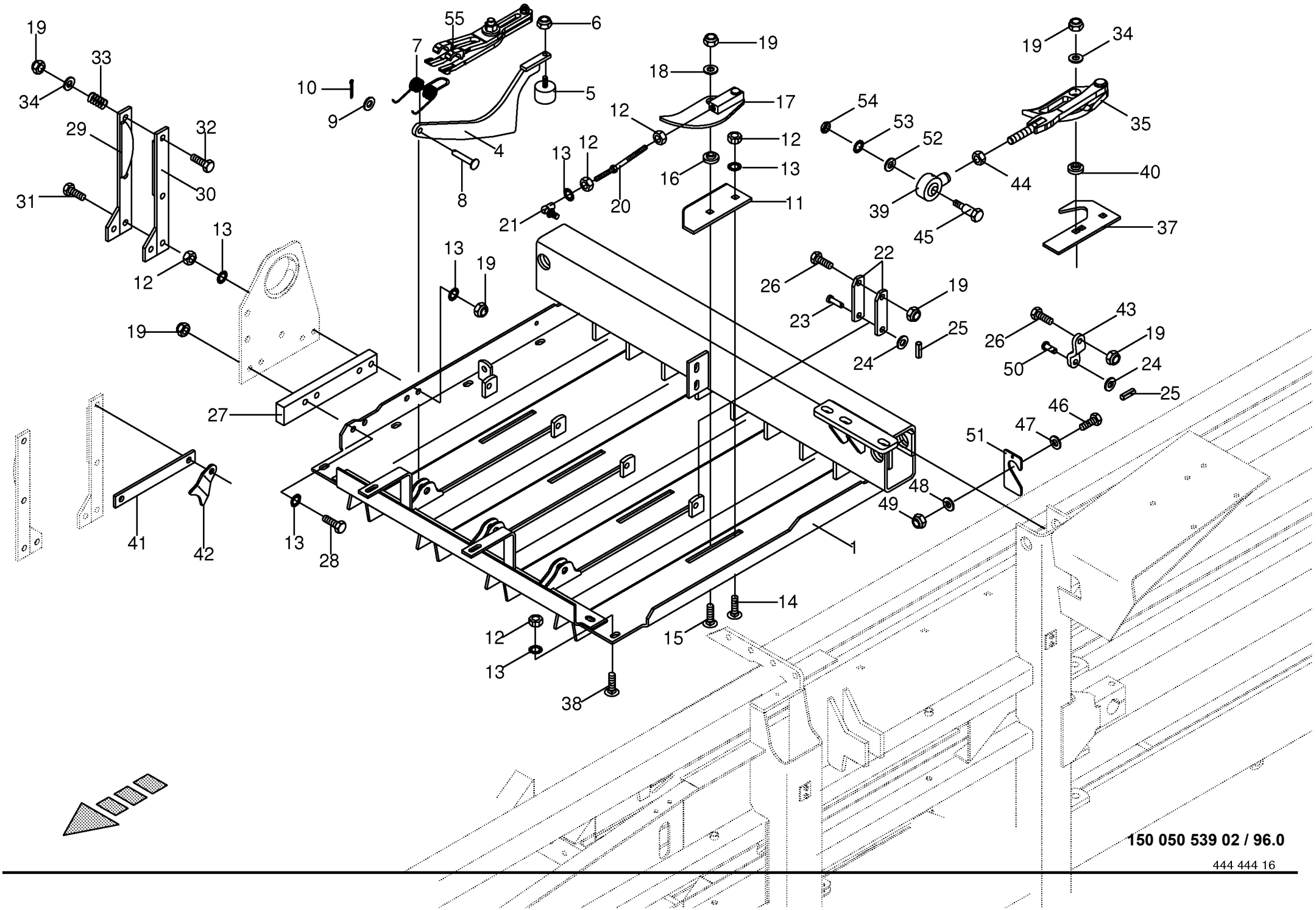

150 050 539 02 / 96.0

444 444 16

Knotertisch **Knotter table** **Table noueur**					858001 - 883250	890 HS	1270 HS	1290 HS	890 HS - XC	1270 HS - XC	1290 HS - XC	**150 050 539 02** 444 444 16 **96.0**
Pos.	ID-Nr.	Benennung	Description	Description	Masch.-Nr-							Bemerkung/Remarks/Remarque
1	00 286 101 6	Knotertisch	Knotter table	Table noueur		x			x			
	00 286 100 6	Knotertisch	Knotter table	Table noueur			x	x		x	x	
4	00 286 096 1	Rückhalter	Retainer	Pièce de retenue		3	5	5	3	5	5	
5	00 924 263 0	Gummipuffer	Rubber pad	Tampon en caoutchouc		x	x	x	x	x	x	Rd. 40 X 28 / M 8
6	00 908 706 0	Sicherungsmutter	Locknut	Écrou hex		x	x	x	x	x	x	M 8
7	20 074 631 0	Schenkelfeder	Leg spring	Ressort de cuisse		3	5	5	3	5	5	Rd. 4,5
8	20 074 632 0	Bolzen	Pin	Boulon		3	5	5	3	5	5	Rd. 12 X 69
9	00 910 609 0	Scheibe	Washer	Rondelle		x	x	x	x	x	x	13 X 37 X 3
10	00 912 066 1	Splint	Cotter pin	Goupille fendue		x	x	x	x	x	x	4 X 28
11	20 070 443 0	Fadenführungsplatte - Einfachknoter	Twine guide plate -Singel knotter	Plaque guidage ficelle - Noueur simple		4	6	6	4	6	6	
12	00 908 212 0	6kt-Mutter	Hex nut	Écrou hex		x	x	x	x	x	x	M 10
13	00 909 909 1	Sperrkantscheibe	Detent edged washer	Disque à bord d'arrêt		x	x	x	x	x	x	SKM 10
14	00 904 751 2	Flachrundschraube	Coach bolt	Vis a tête bombée		x	x	x	x	x	x	M 10 X 20
15	00 904 755 2	Flachrundschraube	Coach bolt	Vis a tête bombée		x	x	x	x	x	x	M 10 X 40
16	00 281 683 2	Achse für Fadenriegel - Einfachknoter	Axle for twine lock -Singel knotter	Axe pour pince-ficelle - Noueur simple			6			6		Rd. 30 X 11
17	00 281 684 1	Fadenriegel -Einfachknoter	Twine lock -Singel knotter	Pince-ficelle -Noueur simple			6			6		
18	00 282 510 1	Scheibe	Washer	Rondelle		x	x	x	x	x	x	11 X 34 X 3
19	00 908 758 0	Sicherungsmutter	Locknut	Écrou hex		x	x	x	x	x	x	M 10
20	00 282 471 1	Gewindestange -Einfachknoter	Threaded rod -Singel knotter	Tige filetée -Noueur simple		4	6	6	4	6	6	M 10
21	00 927 106 0	Winkelgelenk	Link	Joint		4	6	6	4	6	6	A 16 X M 10
22	00 283 384 0	Verbindungslasche - Einfachknoter	Splice plate -Singel knotter	Barreau de jonction -Noueur simple			12			12		Lg.= 94
23	00 281 724 1	Bolzen -Einfachknoter	Pin -Singel knotter	Boulon -Noueur simple			x			x		Rd. 16 X 36
24	00 910 414 0	Scheibe	Washer	Rondelle		x	x	x	x	x	x	10,5 X 21 X 2
25	00 912 579 2	Spannstift	Roll pin	Goupille de serrage		x	x	x	x	x	x	4 X 20
26	00 901 431 0	6kt-Schraube	Hex head bolt	Boulon tête hex		x	x	x	x	x	x	M 10 X 40
27	00 284 853 1	Distanzstück	Spacer	Pièce d'entretoisement		x			x			
28	00 901 061 2	6kt-Schraube	Hex head bolt	Boulon tête hex		x			x			M 10 X 45 -10.9
	00 900 636 0	6kt-Schraube	Hex head bolt	Boulon tête hex			x	x		x	x	M 10 X 25
29	00 281 727 1	Bremsbacke -rechts	Brake shoe -right	Machoire de frein -droite		x	x	x	x	x	x	
30	00 281 726 1	Bremsbacke -links	Brake shoe -left	Machoire de frein -gauche		x	x	x	x	x	x	
31	00 900 290 0	6kt-Schraube	Hex head bolt	Boulon tête hex		x			x			M 10 X 100
	00 900 289 1	6kt-Schraube	Hex head bolt	Boulon tête hex			x	x		x	x	M 10 X 80
32	00 900 287 1	6kt-Schraube	Hex head bolt	Boulon tête hex		x	x	x	x	x	x	M 10 X 70
33	00 281 758 0	Druckfeder	Pressure spring	Ressort de pression		x	x	x	x	x	x	3 X 19 X 30
34	00 910 353 0	Scheibe	Washer	Rondelle		x	x	x	x	x	x	11 X 34 X 3

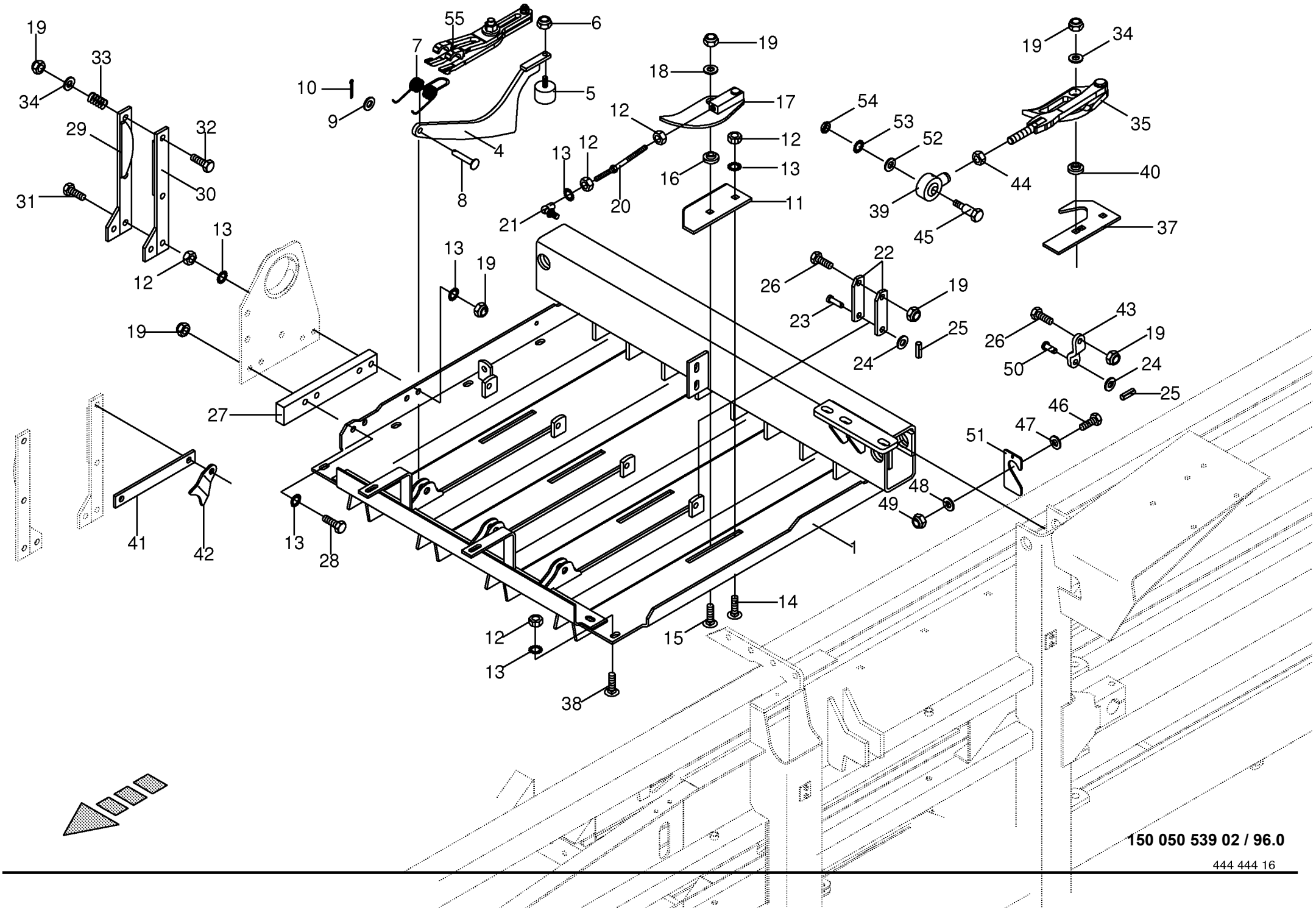

150 050 539 02 / 96.0

444 444 16

Knotertisch **Knotter table** **Table noueur**					858001 - 883250	890 HS	1270 HS	1290 HS	890 HS - XC	1270 HS - XC	1290 HS - XC	**150 050 539 02** 444 444 16 **96.0**
Pos.	ID-Nr.	Benennung	Description	Description	Masch.-Nr-							Bemerkung/Remarks/Remarque
35	20 070 610 3	Garnriegel kpl. -Doppelknoter	Twine finger cpl. -Double knotter	Barre à ficelle cpl. -Noueur double		4	6	6	4	6	6	
37	00 287 288 4	Fadenführungsplatte - Doppelknoter	Twine guide plate -Double knotter	Plaque guidage ficelle - Noueur double		4	6	6	4	6	6	
38	00 904 850 1	Flachrundschraube	Coach bolt	Vis a tête bombée		x	x	x	x	x	x	M 10 X 25
	00 904 745 1	Flachrundschraube	Coach bolt	Vis a tête bombée		x	x	x	x	x	x	M 10 X 30
39	90 000 142 0	Gelenkkopf	Joint head	Tête d´articulation		4	6	6	4	6	6	M 12
40	00 285 439 2	Achse für Fadenriegel - Doppelknoter	Axle for twine lock -Double knotter	Axe pour pince-ficelle - Noueur double		x	x	x	x	x	x	Rd. 30 X 13,5
41	00 288 847 0	Abstützung -MULTI - BALE	Strut -MULTI - BALE	Étayage -MULTI - BALE			x			x		
42	00 289 352 0	Abstützung -MULTI - BALE	Strut -MULTI - BALE	Étayage -MULTI - BALE			x			x		
43	20 071 264 0	Verbindungslasche - Doppelknoter	Splice plate -Double knotter	Barreau de jonction -Noueur double		4	6	6	4	6	6	
44	00 908 215 0	6kt-Mutter	Hex nut	Écrou hex		x	x	x	x	x	x	M 12
45	00 900 657 0	6kt-Schraube	Hex head bolt	Boulon tête hex		x	x	x	x	x	x	M 12 X 35
46	00 339 880 1	6kt-Schraube	Hex head bolt	Boulon tête hex		x	x	x	x	x	x	M 30 X 170
47	00 910 344 0	Scheibe	Washer	Rondelle		x	x	x	x	x	x	31 X 68 X 10
48	00 910 516 1	Scheibe	Washer	Rondelle		x	x	x	x	x	x	33 X 56 X 4
49	00 908 730 0	Sicherungsmutter	Locknut	Écrou hex		x	x	x	x	x	x	M 30
50	20 071 263 0	Bolzen -Doppelknoter	Pin -Double knotter	Boulon -Noueur double		x	x	x	x	x	x	Rd. 10 X 25
51	20 071 624 0	Zwischenlage	Interlayer	Fourrure de remplissage		x	x	x	x	x	x	t= 1
	20 071 623 0	Zwischenlage	Interlayer	Fourrure de remplissage		x	x	x	x	x	x	t= 3
52	00 910 803 0	Passscheibe	Shim ring	Cale		x	x	x	x	x	x	12 X 18 X 1,0
53	00 909 910 1	Sperrkantscheibe	Detent edged washer	Disque à bord d'arrêt		x	x	x	x	x	x	SKM 12
54	00 908 515 1	6kt-Mutter -niedrige Form	Hex nut -low form	Écrou hex -forme basse		x	x	x	x	x	x	M 12
55	20 076 359 0	Federspanner -Werkzeug	Spring tensioner -tool	Tendeur de ressort -outil		x	x	x	x	x	x	

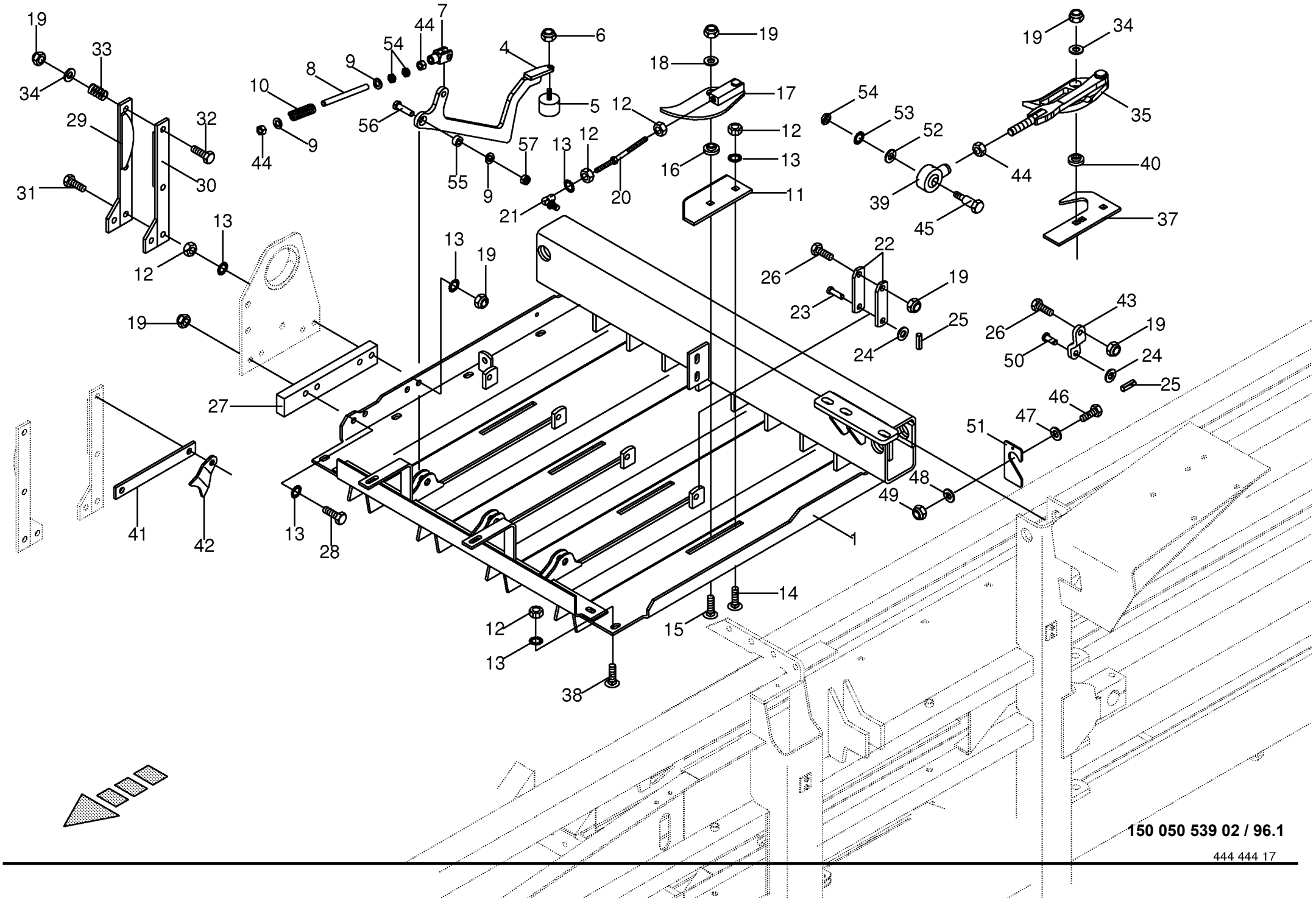

150 050 539 02 / 96.1

444 444 17

Knotertisch **Knotter table** **Table noueur**					883251 - 883280	890 HS	1270 HS	1290 HS	890 HS - XC	1270 HS - XC	1290 HS - XC	**150 050 539 02** 444 444 17 **96.1**
Pos.	ID-Nr.	Benennung	Description	Description	Masch.-Nr-							Bemerkung/Remarks/Remarque
1	00 286 101 6	Knotertisch	Knotter table	Table noueur		x			x			
	00 286 100 6	Knotertisch	Knotter table	Table noueur			x	x		x	x	
4	20 079 213 0	Rückhalter	Retainer	Dispositif d'arrêt		3	5	5	3	5	5	
5	00 924 263 0	Gummipuffer	Rubber pad	Tampon en caoutchouc		x	x	x	x	x	x	Rd. 40 X 28 / M 8
6	00 908 706 0	Sicherungsmutter	Locknut	Écrou hex		x	x	x	x	x	x	M 8
7	00 927 111 0	Gabelkopf mit Es-Bolzen	Clevis 1 clip ass.	Fourche		3	5	5	3	5	5	G 12 X 24
8	20 074 140 0	Gewindestück	Pièce filetée	Threaded piece		3	5	5	3	5	5	
9	00 910 506 1	Scheibe	Washer	Rondelle		x	x	x	x	x	x	13 X 24 X 2,5
10	00 240 614 2	Druckfeder	Pressure spring	Ressort de pression		x	x	x	x	x	x	4 X 18 X 70
11	20 070 443 0	Fadenführungsplatte - Einfachknoter	Twine guide plate -Singel knotter	Plaque guidage ficelle - Noueur simple		4	6	6	4	6	6	
12	00 908 212 0	6kt-Mutter	Hex nut	Écrou hex		x	x	x	x	x	x	M 10
13	00 909 909 1	Sperrkantscheibe	Detent edged washer	Disque à bord d'arrêt		x	x	x	x	x	x	SKM 10
14	00 904 751 2	Flachrundschraube	Coach bolt	Vis a tête bombée		x	x	x	x	x	x	M 10 X 20
15	00 904 755 2	Flachrundschraube	Coach bolt	Vis a tête bombée		x	x	x	x	x	x	M 10 X 40
16	00 281 683 2	Achse für Fadenriegel - Einfachknoter	Axle for twine lock -Singel knotter	Axe pour pince-ficelle - Noueur simple			6			6		Rd. 30 X 11
17	00 281 684 1	Fadenriegel -Einfachknoter	Twine lock -Singel knotter	Pince-ficelle -Noueur simple			6			6		
18	00 282 510 1	Scheibe	Washer	Rondelle		x	x	x	x	x	x	11 X 34 X 3
19	00 908 758 0	Sicherungsmutter	Locknut	Écrou hex		x	x	x	x	x	x	M 10
20	00 282 471 1	Gewindestange -Einfachknoter	Threaded rod -Singel knotter	Tige filetée -Noueur simple		4	6	6	4	6	6	M 10
21	00 927 106 0	Winkelgelenk	Link	Joint		4	6	6	4	6	6	A 16 X M 10
22	00 283 384 0	Verbindungslasche - Einfachknoter	Splice plate -Singel knotter	Barreau de jonction -Noueur simple			12			12		Lg.= 94
23	00 281 724 1	Bolzen -Einfachknoter	Pin -Singel knotter	Boulon -Noueur simple			x			x		Rd. 16 X 36
24	00 910 414 0	Scheibe	Washer	Rondelle		x	x	x	x	x	x	10,5 X 21 X 2
25	00 912 579 2	Spannstift	Roll pin	Goupille de serrage		x	x	x	x	x	x	4 X 20
26	00 901 431 0	6kt-Schraube	Hex head bolt	Boulon tête hex		x	x	x	x	x	x	M 10 X 40
27	00 284 853 1	Distanzstück	Spacer	Pièce d'entretoisement		x			x			
28	00 901 061 2	6kt-Schraube	Hex head bolt	Boulon tête hex		x			x			M 10 X 45 -10.9
	00 900 636 0	6kt-Schraube	Hex head bolt	Boulon tête hex			x	x		x	x	M 10 X 25
29	00 281 727 1	Bremsbacke -rechts	Brake shoe -right	Machoire de frein -droite		x	x	x	x	x	x	
30	00 281 726 1	Bremsbacke -links	Brake shoe -left	Machoire de frein -gauche		x	x	x	x	x	x	
31	00 900 290 0	6kt-Schraube	Hex head bolt	Boulon tête hex		x			x			M 10 X 100
	00 900 289 1	6kt-Schraube	Hex head bolt	Boulon tête hex			x	x		x	x	M 10 X 80
32	00 900 287 1	6kt-Schraube	Hex head bolt	Boulon tête hex		x	x	x	x	x	x	M 10 X 70
33	00 281 758 0	Druckfeder	Pressure spring	Ressort de pression		x	x	x	x	x	x	3 X 19 X 30
34	00 910 353 0	Scheibe	Washer	Rondelle		x	x	x	x	x	x	11 X 34 X 3

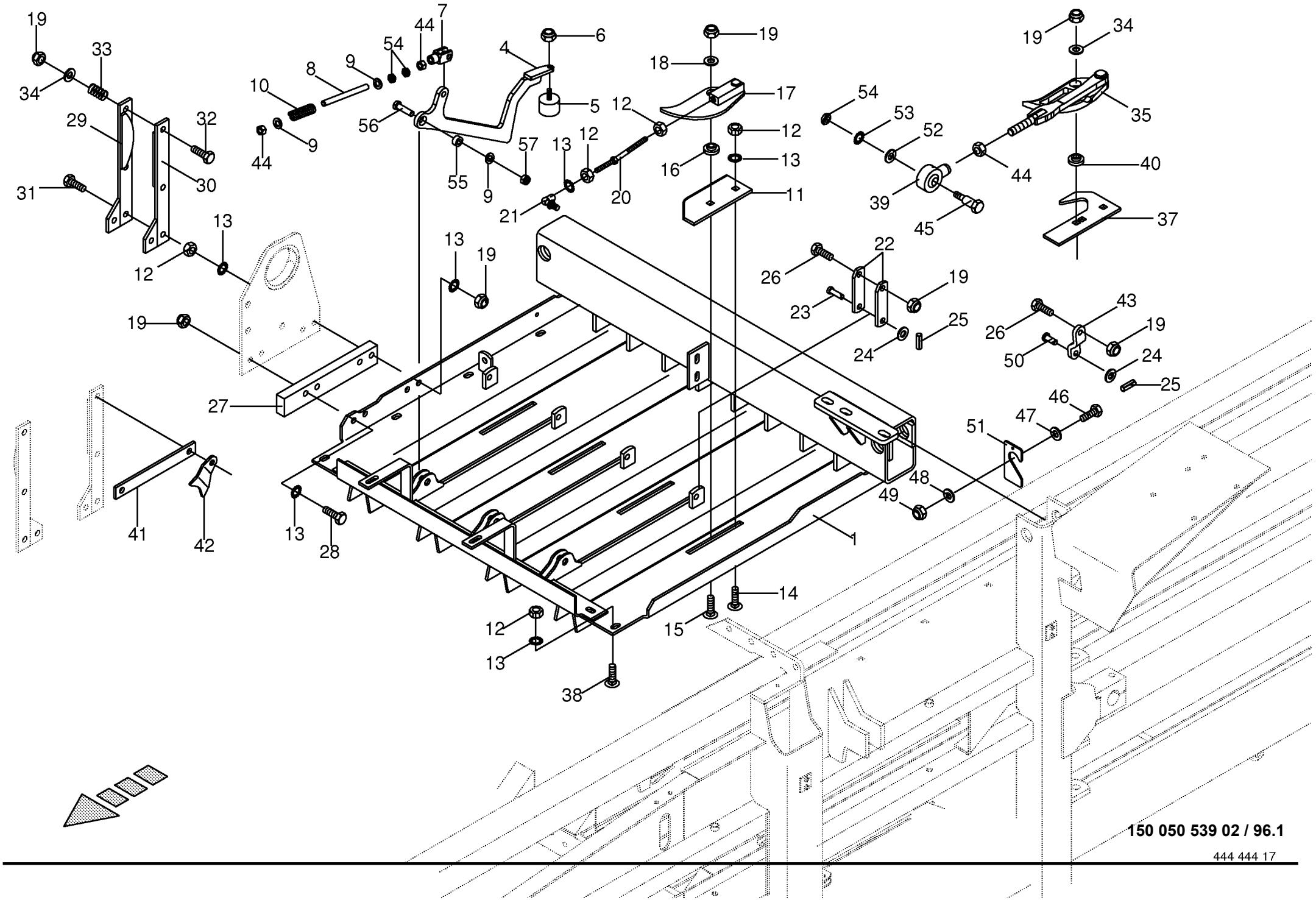

150 050 539 02 / 96.1

444 444 17

Knotertisch **Knotter table** **Table noueur**					883251 - 883280	890 HS	1270 HS	1290 HS	890 HS - XC	1270 HS - XC	1290 HS - XC	**150 050 539 02** 444 444 17 **96.1**
Pos.	ID-Nr.	Benennung	Description	Description	Masch.-Nr-							Bemerkung/Remarks/Remarque
35	20 070 610 3	Garnriegel kpl. -Doppelknoter	Twine finger cpl. -Double knotter	Barre à ficelle cpl. -Noueur double		4	6	6	4	6	6	
37	00 287 288 4	Fadenführungsplatte - Doppelknoter	Twine guide plate -Double knotter	Plaque guidage ficelle - Noueur double		4	6	6	4	6	6	
38	00 904 850 1	Flachrundschraube	Coach bolt	Vis a tête bombée		x	x	x	x	x	x	M 10 X 25
	00 904 745 1	Flachrundschraube	Coach bolt	Vis a tête bombée		x	x	x	x	x	x	M 10 X 30
39	90 000 142 0	Gelenkkopf	Joint head	Tête d´articulation		4	6	6	4	6	6	M 12
40	00 285 439 2	Achse für Fadenriegel - Doppelknoter	Axle for twine lock -Double knotter	Axe pour pince-ficelle - Noueur double		x	x	x	x	x	x	Rd. 30 X 13,5
41	00 288 847 0	Abstützung -MULTI - BALE	Strut -MULTI - BALE	Étayage -MULTI - BALE			x			x		
42	00 289 352 0	Abstützung -MULTI - BALE	Strut -MULTI - BALE	Étayage -MULTI - BALE			x			x		
43	20 071 264 0	Verbindungslasche - Doppelknoter	Splice plate -Double knotter	Barreau de jonction -Noueur double		4	6	6	4	6	6	
44	00 908 215 0	6kt-Mutter	Hex nut	Écrou hex		x	x	x	x	x	x	M 12
45	00 900 657 0	6kt-Schraube	Hex head bolt	Boulon tête hex		x	x	x	x	x	x	M 12 X 35
46	00 339 880 1	6kt-Schraube	Hex head bolt	Boulon tête hex		x	x	x	x	x	x	M 30 X 170
47	00 910 344 0	Scheibe	Washer	Rondelle		x	x	x	x	x	x	31 X 68 X 10
48	00 910 516 1	Scheibe	Washer	Rondelle		x	x	x	x	x	x	33 X 56 X 4
49	00 908 730 0	Sicherungsmutter	Locknut	Écrou hex		x	x	x	x	x	x	M 30
50	20 071 263 0	Bolzen -Doppelknoter	Pin -Double knotter	Boulon -Noueur double		x	x	x	x	x	x	Rd. 10 X 25
51	20 071 624 0	Zwischenlage	Interlayer	Fourrure de remplissage		x	x	x	x	x	x	t= 1
	20 071 623 0	Zwischenlage	Interlayer	Fourrure de remplissage		x	x	x	x	x	x	t= 3
52	00 910 803 0	Passscheibe	Shim ring	Cale		x	x	x	x	x	x	12 X 18 X 1,0
53	00 909 910 1	Sperrkantscheibe	Detent edged washer	Disque à bord d'arrêt		x	x	x	x	x	x	SKM 12
54	00 908 515 1	6kt-Mutter -niedrige Form	Hex nut -low form	Écrou hex -forme basse		x	x	x	x	x	x	M 12
55	20 079 425 0	Buchse	Socket	Douille		x	x	x	x	x	x	
56	90 002 510 0	6kt-Schraube M12 x 40 DT	Hex bolt M12 x 40 DT	Vis six pans M12 x 40 DT		x	x	x	x	x	x	
57	00 908 701 0	Sicherungsmutter	Locknut	Écrou hex		x	x	x	x	x	x	M 12

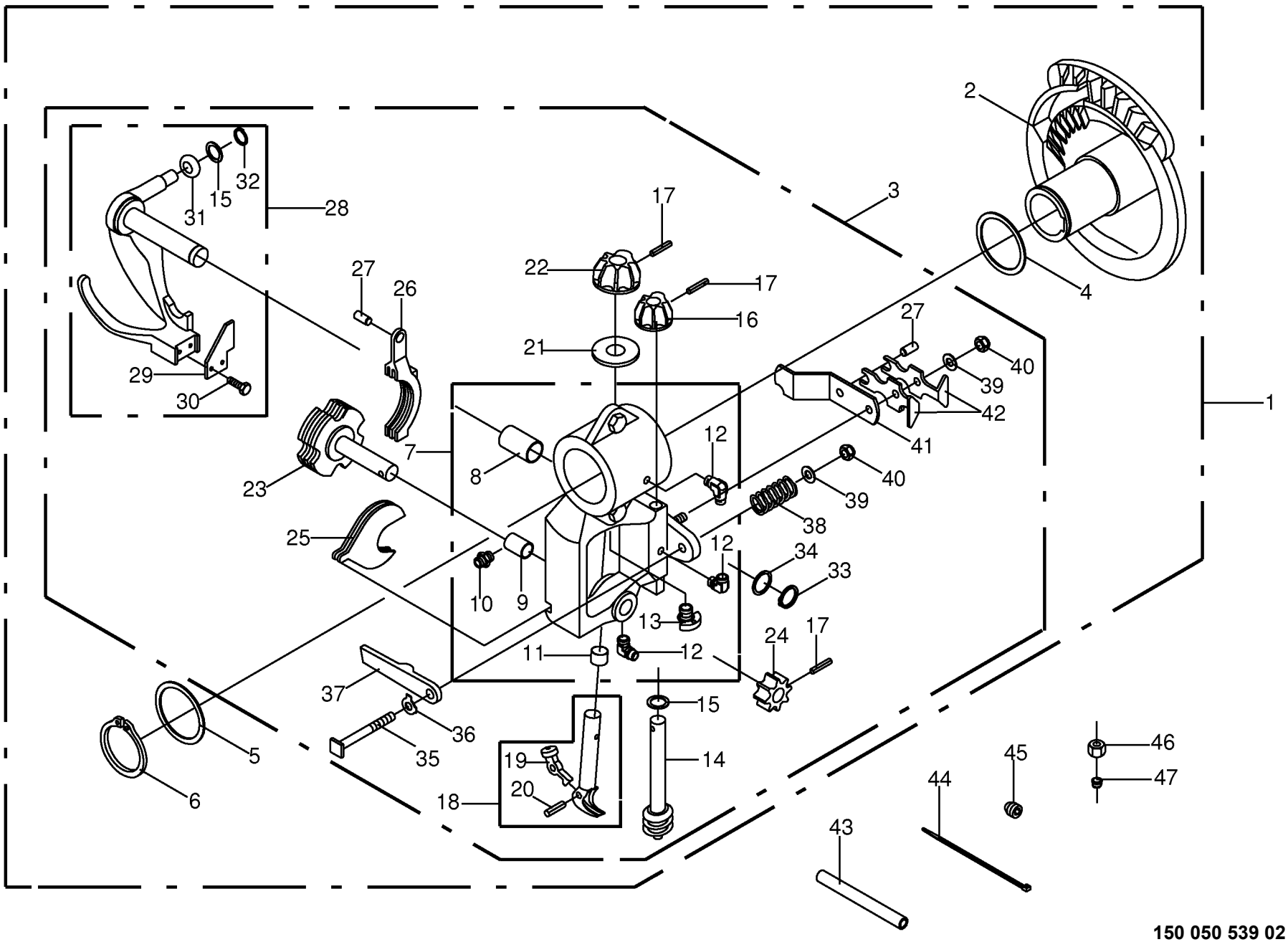

150 050 539 02 / 97.0

150 378 981 01

Einfachknoter **Singel knotter** **Noueur simple**					858001 - 883280	890 HS	1270 HS	1290 HS	890 HS - XC	1270 HS - XC	1290 HS - XC	**150 050 539 02** 150 378 981 1 **97.0**
Pos.	ID-Nr.	Benennung	Description	Description	Masch.-Nr-							Bemerkung/Remarks/Remarque
1	00 954 522 4	Einfachknoter -kpl.	Singel knotter -cpl.	Noueur simple -cpl.			x			x		
2	00 954 524 0	Knüpferscheibe	Knotter disc	Disque noueur			x			x		
3	00 954 523 2	Knoter	Knotter	Noueur			x			x		
4	00 954 527 0	Passscheibe	Shim ring	Cale			x			x		58,5 X 76 X 0,15
	00 954 526 0	Passscheibe	Shim ring	Cale			x			x		58,5 X 76 X 0,3
5	00 954 525 0	Stützscheibe S 58 X 72 X 3,5	WASHER	RONDELLE			x			x		
6	00 954 528 0	Sicherungsring	Circlip	Circlip			x			x		A 58 X 2
7	00 954 531 0	Knüpferrahmen	Knotter frame	Cadre de noueur			x			x		
8	00 954 532 0	Buchse	Bushing	Douille			x			x		
9	90 001 688 0	Buchse	Bushing	Douille			x			x		14,72 X 17 X 16
10	00 920 920 1	Einschraubstutzen	Male connector	Raccord filet			x			x		LL M 8 X 1 Keg.
11	90 001 688 0	Buchse	Bushing	Douille			x			x		14,72 X 17 X 16
12	00 920 921 1	Winkel-Verbindungsstutzen	Elbow union	Raccord coude			x			x		LL M 8 X 1 Keg.
13	20 073 181 0	Ablaufkurve	Return curve	Courbe d'écoulement			x			x		
14	00 954 513 0	Schneckenwelle	Worm shaft	Arbre de vis sans fin			x			x		
15	00 910 804 0	Passscheibe	Shim ring	Cale			x			x		15 X 21 X 0,3
	00 910 805 0	Passscheibe	Shim ring	Cale			x			x		15 X 21 X 0,5
	00 910 806 1	Passscheibe	Shim ring	Cale			x			x		15 X 21 X 1
16	00 954 512 0	Triebel für Mitnehmerantrieb	Driving element	Element d'entraînement			x			x		
17	00 912 411 0	Spiral-Spannstift	Spiral pin	Goupille spiralee			x			x		5 X 22
18	00 954 563 0	Knüpferhaken	Knotter hook	Bec du noueur			x			x		
19	00 954 564 0	Knüpferzunge mit Rolle	Knotter tongue with roller	Languette de bec noueur			x			x		
20	00 954 530 0	Spiralspannstift	Roll pin	Goupille de serrage			x			x		5 X 18
21	27 000 061 0	Nadelrolle	Needle roller	Galet d'aiguille			x			x		
22	00 954 550 0	Kegelrad für Knüpferhaken	Bevel wheel	Pignon conique			x			x		
23	00 954 510 0	Mitnehmer	Tappet	Douille d'accouplement			x			x		
24	00 954 511 0	Schneckenrad	Worm gear wheel	Roue pour vis sans fin			x			x		
25	00 954 514 0	Reiniger	Cleaner	Produit de nettoyage			x			x		
26	00 954 515 0	Garnhalter	Twine retainer	Reteneur de ficelle			x			x		
27	00 913 100 0	Kerbstift	Grooved pin	Goupille cannelée			x			x		9 X 26
28	00 954 503 3	Messerhebel	Blade lever	Levier du couteau			x			x		
29	00 954 504 0	Garnmesser	Twinte knife	Coupe ficelle lame			x			x		
30	00 900 219 1	6kt-Schraube	Hex head bolt	Boulon tête hex			x			x		M 4 X 10
31	00 954 505 0	Rolle für Messerhebel	Roller for knife lever	Galet pour levier de couteau			x			x		
32	00 911 512 0	Sicherungsring	Circlip	Circlip			x			x		A 14 X 1,0
33	00 911 517 0	Sicherungsring	Circlip	Circlip			x			x		19 X 1,2
34	00 954 506 0	Scheibe	Washer	Rondelle			x			x		20 X 25 X 0,2
	00 954 507 0	Scheibe	Washer	Rondelle			x			x		20 X 25 X 0,5

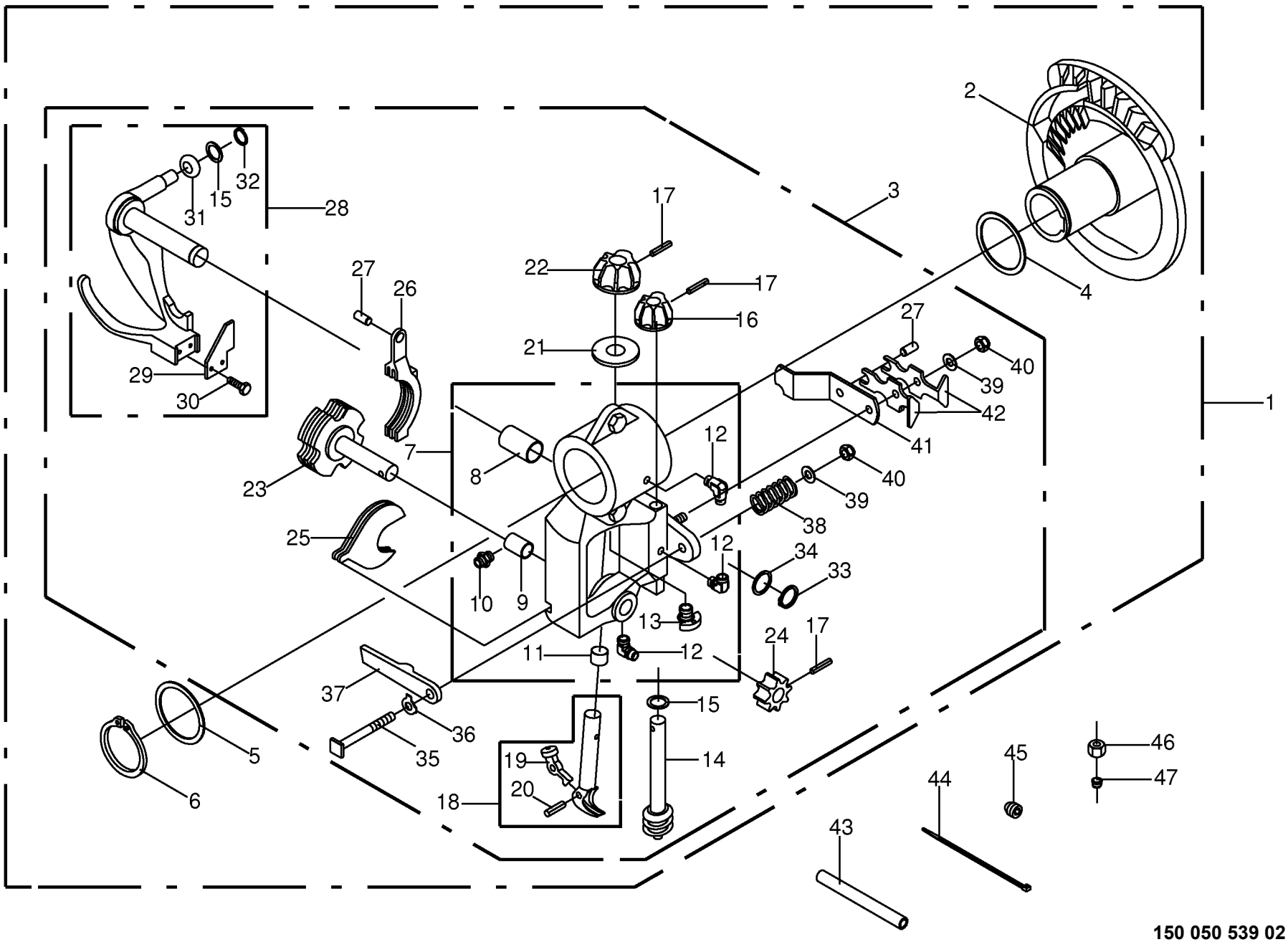

150 050 539 02 / 97.0

150 378 981 01

Einfachknoter **Singel knotter** **Noueur simple**					858001 - 883280	890 HS	1270 HS	1290 HS	890 HS - XC	1270 HS - XC	1290 HS - XC	**150 050 539 02** 150 378 981 1 **97.0**
Pos.	ID-Nr.	Benennung	Description	Description	Masch.-Nr-							Bemerkung/Remarks/Remarque
35	27 007 451 0	4kt-Schraube	Square head bolt	Boulon tête carree			x			x		
36	00 954 519 0	Sicherungsscheibe	Lock washer	Rondelle de protection			x			x		8,4 X 17 X 0,75
37	00 954 516 0	Kipphebel	Rocker lever	Languette à bascule			x			x		
38	00 954 517 0	Schraubenfeder	Coil spring	Ressort cylindrique			x			x		
39	00 910 413 0	Scheibe	Washer	Rondelle			x			x		8,4 X 17 X 1,6
40	00 908 706 0	Sicherungsmutter	Locknut	Écrou hex			x			x		M 8
41	00 954 508 1	Schliesser	Normally open contact	Contact à fermeture			x			x		
42	00 954 509 0	Feder für Schliesser	Spring for make contact	Ressort pour contact de travai			x			x		
43	00 938 540 0	Schlauch-Hülle -Id.-Nr.= 1m	Hose envelope -Id.-no.= 1m	Enveloppe de tuyau flexible - Id.-no.= 1m			x			x		12 X 1
44	00 922 671 1	Kabelbinder	Cable band	Collier de serrage			x			x		Lg.= 300
45	00 938 648 0	Verschlussschraube	Screw plug	Bouchon fileté			x			x		M 10 X 1
46	00 920 905 0	Überwurfmutter	Nozzle disc cap	Écrou de buse-pastille			x			x		ALL 6
47	00 920 916 0	Schneidring	Cutting ring	Baque coupante			x			x		LL 6

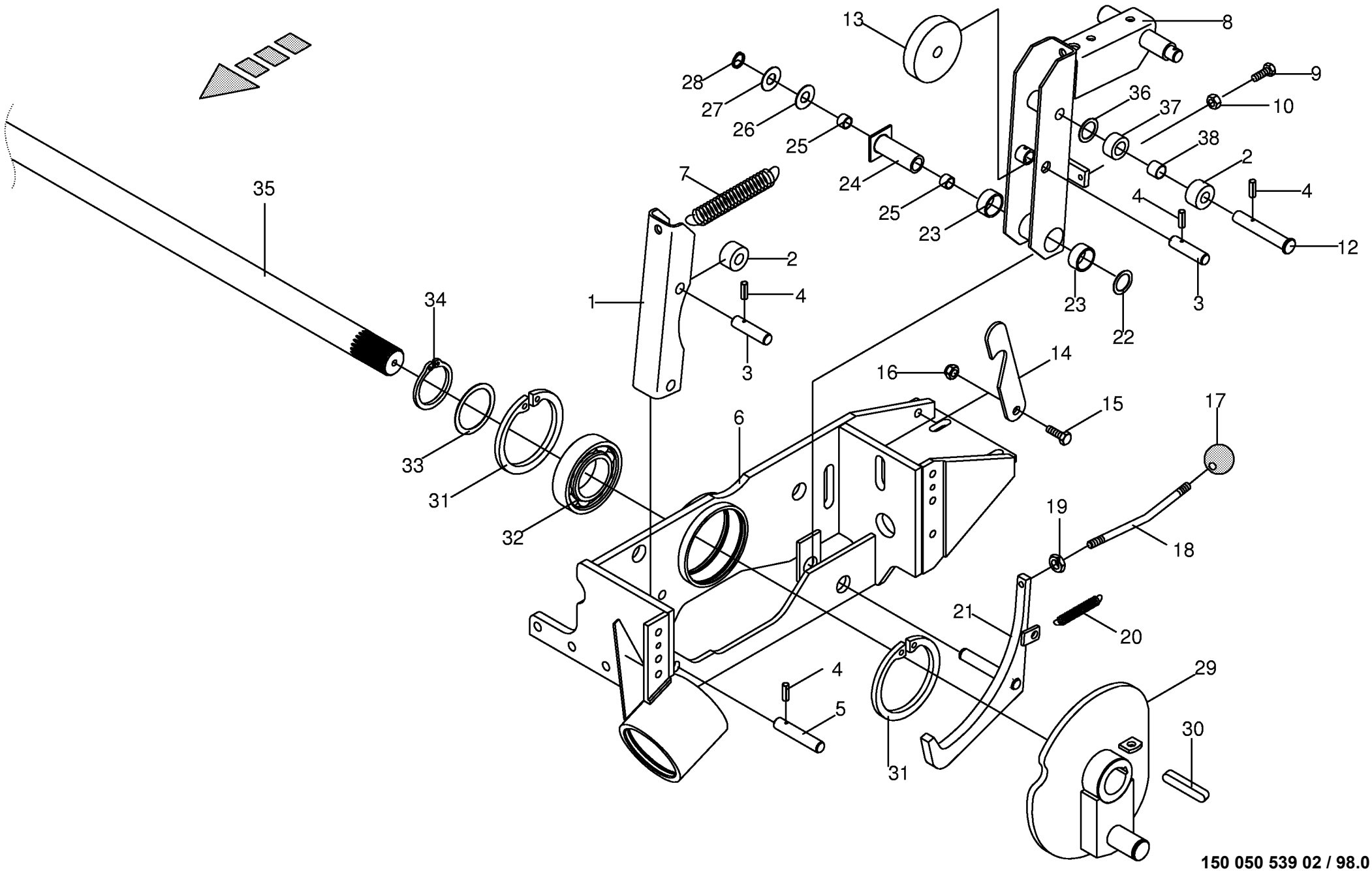

150 050 539 02 / 98.0

Knotergetriebe - Teil I -Einfachknoter **Knotter gear - Teil I** **Carter de noueurs - Teil I**					858001 - 883280	890 HS	1270 HS	1290 HS	890 HS - XC	1270 HS - XC	1290 HS - XC	**150 050 539 02** 444 441 2 **98.0**
Pos.	ID-Nr.	Benennung	Description	Description	Masch.-Nr-							Bemerkung/Remarks/Remarque
1	00 282 604 3	Rasthebel	Stop lever	Levier de pause			x			x		
2	00 281 622 3	Rolle	Roller	Galet			x			x		16 X 35 X 20
3	00 281 625 2	Bolzen	Pin	Boulon			x			x		Rd. 16 X 52
4	00 912 584 2	Spannstift	Roll pin	Goupille de serrage			x			x		4 X 30
5	00 281 626 4	Bolzen	Pin	Boulon			x			x		Rd. 16 X 80
6	00 286 050 4	Knotergetriebe	Knotter gearbox	Engrenage de noueur			x			x		
7	20 073 182 0	Zugfeder	Tension spring	Ressort de traction			x			x		4 X 31,5 X 220
8	00 287 130 1	Schalthebel -inkl. Buchse	Actuating lever -incl. bushing	Levier -incl. douille			x			x		
9	00 900 616 0	6kt-Schraube	Hex head bolt	Boulon tête hex			x			x		M 8 X 25
10	00 908 210 0	6kt-Mutter	Hex nut	Écrou hex			x			x		M 8
12	00 282 829 2	Bolzen	Pin	Boulon			x			x		Rd. 22 X 101
13	00 282 374 2	Rolle	Roller	Galet			x			x		16 X 90 X 20
14	00 287 124 2	Auslösesperre	Trigger lock	Verrouillage de declencheur			x			x		
15	00 900 656 0	6kt-Schraube	Hex head bolt	Boulon tête hex			x			x		M 12 X 30
16	00 908 701 0	Sicherungsmutter	Locknut	Écrou hex			x			x		M 12
17	00 919 509 0	Kugelknopf	Ball knob	Bouton sphérique			x			x		C 40 M10
18	00 287 123 0	Gewindestange	Threaded rod	Tige filetée			x			x		Lg.= 190
19	00 908 500 0	6kt-Mutter -niedrige Form	Hex nut -low form	Écrou hex -forme basse			x			x		M 10
20	00 281 753 3	Zugfeder	Tension spring	Ressort de traction			x			x		2,8 X 17,2 X 71,3
21	00 287 113 1	Gegenklinke	Counterpawl	Contre-cliquet			x			x		
22	00 910 845 1	Passscheibe	Shim ring	Cale			x			x		25 X 35 X 2,0
	00 910 843 1	Passscheibe	Shim ring	Cale			x			x		25 X 35 X 0,5
23	00 934 918 0	Lagerbuchse	Bearing bush	Coussinet			x			x		25 X 28 X 15
24	00 287 120 2	Lagerhülse -inkl. Buchse	Bearing brushing -incl. bushing	Douille de palier -incl. douille			x			x		
25	00 934 929 0	Lagerbuchse	Bearing bush	Coussinet			x			x		16 X 18 X 15
26	00 910 822 0	Passscheibe	Shim ring	Cale			x			x		16 X 35 X 0,5
	00 910 821 0	Passscheibe	Shim ring	Cale			x			x		16 X 35 X 0,3
27	00 910 704 0	Scheibe	Washer	Rondelle			x			x		16 X 32 X 2
28	00 911 514 1	Sicherungsring	Circlip	Circlip			x			x		A 16 X 1,0
29	00 286 078 3	Kurvenscheibe	Cam track	Disque a cames			x			x		
30	00 915 361 0	Passfeder	Fit-in key	Clavette			x			x		A 12 X 8 X 80
31	00 911 691 0	Sicherungsring	Circlip	Circlip			x			x		110 X 4,0
32	00 930 351 0	Rillenkugellager	Grooved ball bearing	Roulement à gorge			x			x		6212 2RS
33	00 911 004 0	Passscheibe	Shim ring	Cale			x			x		60 X 75 X 1,0
34	00 911 561 0	Sicherungsring	Circlip	Circlip			x			x		A 60 X 2
35	00 286 122 2	Knoterwelle	Knotter shaft	Arbre noueur			x			x		Rd. 40 X 1438
36	00 910 303 1	Scheibe	Washer	Rondelle			x			x		17 X 30 X 3

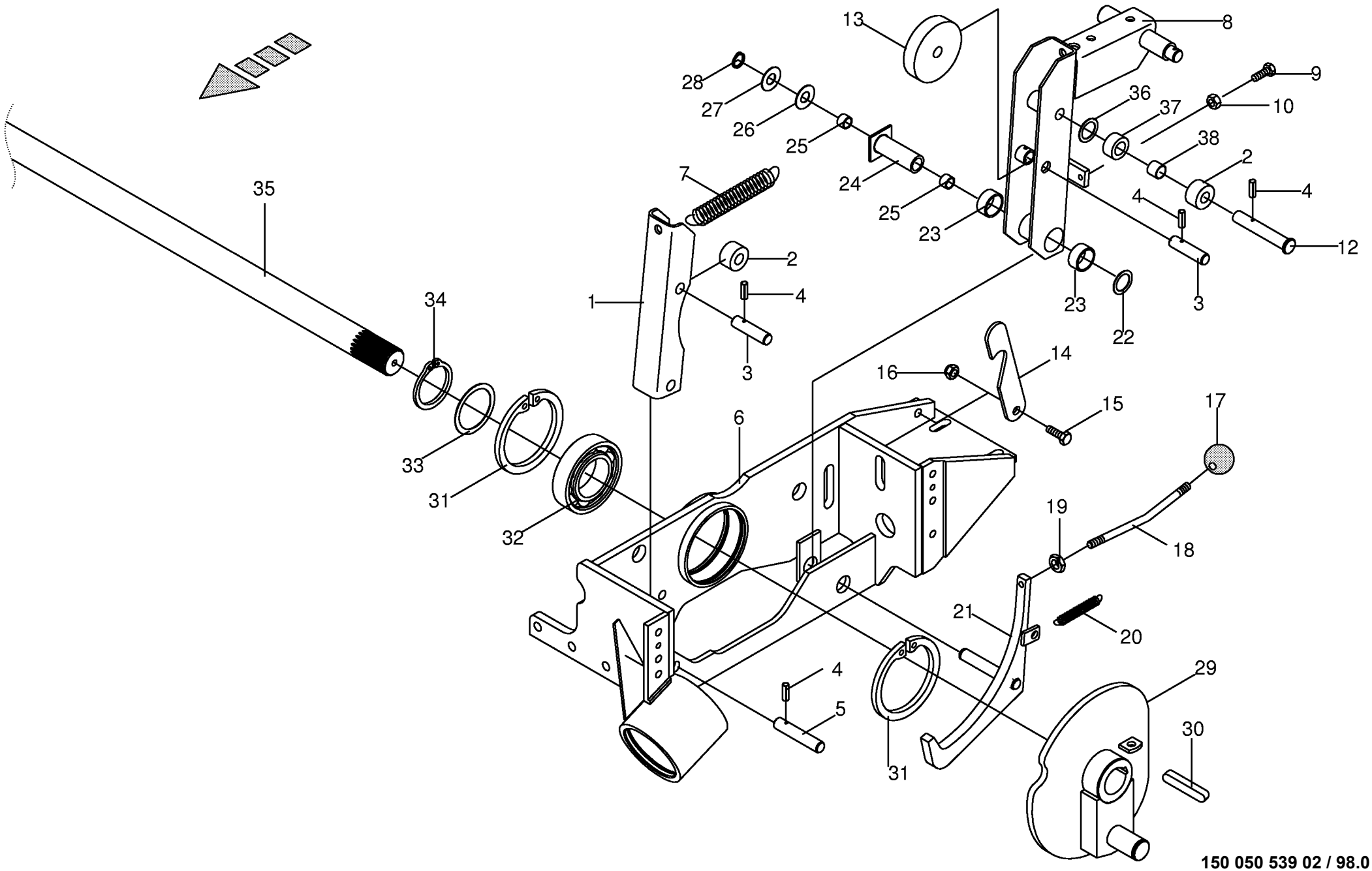

150 050 539 02 / 98.0

Knotergetriebe - Teil I -Einfachknoter **Knotter gear - Teil I** **Carter de noueurs - Teil I**					858001 - 883280	890 HS	1270 HS	1290 HS	890 HS - XC	1270 HS - XC	1290 HS - XC	**150 050 539 02** 444 441 2 **98.0**
Pos.	ID-Nr.	Benennung	Description	Description	Masch.-Nr-							Bemerkung/Remarks/Remarque
37	00 285 447 1	Mitnehmerrolle -inkl. Buchse	Feed roller -incl. bushing	Rouleau d'entraînement -incl. douille			x			x		
38	00 934 958 0	Lagerbuchse	Bearing bush	Coussinet			x			x		16 X 18 X 20

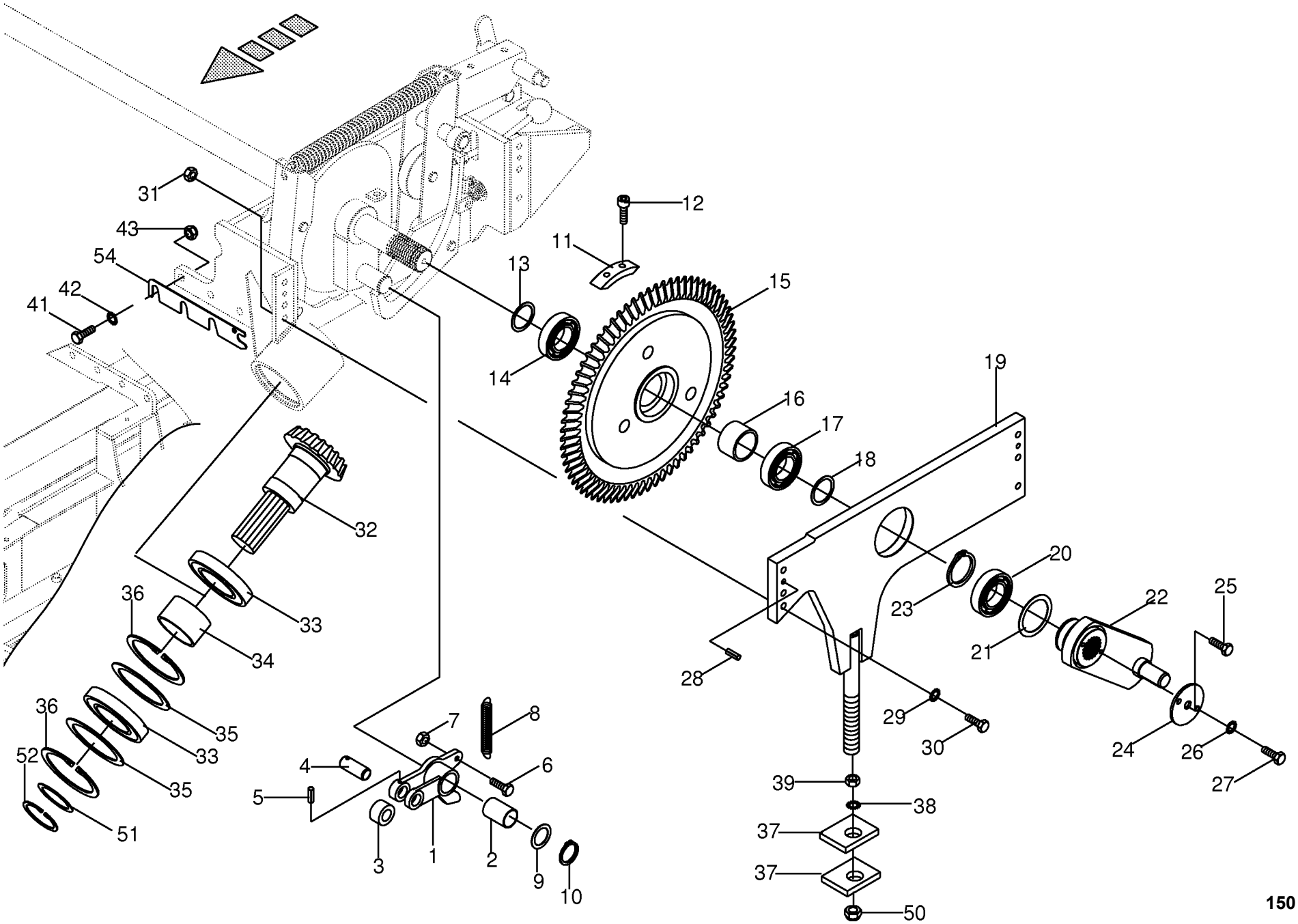

150 050 539 02 / 99.0

150 385 305 01

Knotergetriebe - Teil II -Einfachknoter **Knotter gear - Teil II** **Carter de noueurs - Teil II**					858001 - 883280	890 HS	1270 HS	1290 HS	890 HS - XC	1270 HS - XC	1290 HS - XC	**150 050 539 02** 150 385 305 1 **99.0**
Pos.	ID-Nr.	Benennung	Description	Description	Masch.-Nr-							Bemerkung/Remarks/Remarque
1	00 281 649 4	Klinke kpl. mit Buchse -inkl. Buchse	Ratchet cpl. with bushing - incl. bushing	Cliquet cpl. avec douille - incl. douille			x			x		
2	00 934 919 0	Lagerbuchse	Bearing bush	Coussinet			x			x		30 X 34 X 15
3	00 282 372 4	Rolle	Roller	Galet			x			x		20 X 35 X 20
4	00 282 373 1	Bolzen	Pin	Boulon			x			x		Rd. 20 X 48
5	00 912 613 2	Spannstift	Roll pin	Goupille de serrage			x			x		5 X 30
6	00 900 616 0	6kt-Schraube	Hex head bolt	Boulon tête hex			x			x		M 8 X 25
7	00 908 210 0	6kt-Mutter	Hex nut	Écrou hex			x			x		M 8
8	00 282 361 1	Zugfeder	Tension spring	Ressort de traction			x			x		2,8 X 17,2 X 91
	20 270 417 0	Zugfeder 2,8 x 17,2 x 94	Tension spring 2.8 x 17.2 x 94	Ressort de traction 2,8 x 17, 2 x 94			x			x		
9	00 910 864 1	Passscheibe	Shim ring	Cale			x			x		30 X 42 X 1,0
10	00 911 535 1	Sicherungsring	Circlip	Circlip			x			x		A 30 X 1,5
11	00 282 600 2	Mitnehmer	Tappet	Douille d'accouplement			x			x		
12	00 903 105 1	Zylinderschraube	Allen screw	Vis tête cylindrique			x			x		M 10 X 20
13	00 910 891 0	Passscheibe	Shim ring	Cale			x			x		40 X 50 X 1
14	00 930 508 0	Rillenkugellager	Grooved ball bearing	Roulement à gorge			x			x		6008 2RS
15	00 281 601 8	Tellerrad	Crown wheel	Grande couronne			x			x		Z= 68
16	00 286 113 0	Distanzhülse	Spacer bushing	Douille entretoise			x			x		54 X 5,6 X 34
17	00 930 326 0	Rillenkugellager	Grooved ball bearing	Roulement à gorge			x			x		6208 N 2RS
18	00 910 890 0	Passscheibe	Shim ring	Cale			x			x		40 X 50 X 0,5
19	00 287 128 2	Knotergetriebedeckel Einfachkn.					x			x		
20	00 930 154 0	Rillenkugellager	Grooved ball bearing	Roulement à gorge			x			x		6011 2RS
21	00 910 913 0	Passscheibe	Shim ring	Cale			x			x		56 X 72 X 0,5
22	00 286 065 3	Nadelkurbel	Needle crank	Manivelle des aiguilles			x			x		
23	00 911 557 1	Sicherungsring	Circlip	Circlip			x			x		A 55 X 2,0
25	00 900 656 0	6kt-Schraube	Hex head bolt	Boulon tête hex			x			x		M 12 X 30
26	00 909 908 1	Sperrkantscheibe	Detent edged washer	Disque à bord d'arrêt			x			x		SKM 8
27	00 900 616 0	6kt-Schraube	Hex head bolt	Boulon tête hex			x			x		M 8 X 25
28	00 912 671 2	Spannstift	Roll pin	Goupille de serrage			x			x		8 X 30
29	00 909 909 1	Sperrkantscheibe	Detent edged washer	Disque à bord d'arrêt			x			x		SKM 10
30	00 901 061 2	6kt-Schraube	Hex head bolt	Boulon tête hex			x			x		M 10 X 45 -10.9
31	00 908 212 0	6kt-Mutter	Hex nut	Écrou hex			x			x		M 10
32	00 281 602 5	Kegelritzelwelle	Cone pinion shaft	Arbre de pignon conique			x			x		Z= 12
33	00 930 540 0	Rillenkugellager	Grooved ball bearing	Roulement à gorge			x			x		6210 2RS
34	00 281 657 1	Distanzhülse	Spacer bushing	Douille entretoise			x			x		51,2 X 57 X 46
35	00 910 974 0	Passscheibe	Shim ring	Cale			x			x		70 X 90 X 1,0
36	00 911 680 0	Sicherungsring	Circlip	Circlip			x			x		90 X 3
37	00 287 137 0	Platte	Plate	Plaque			x			x		

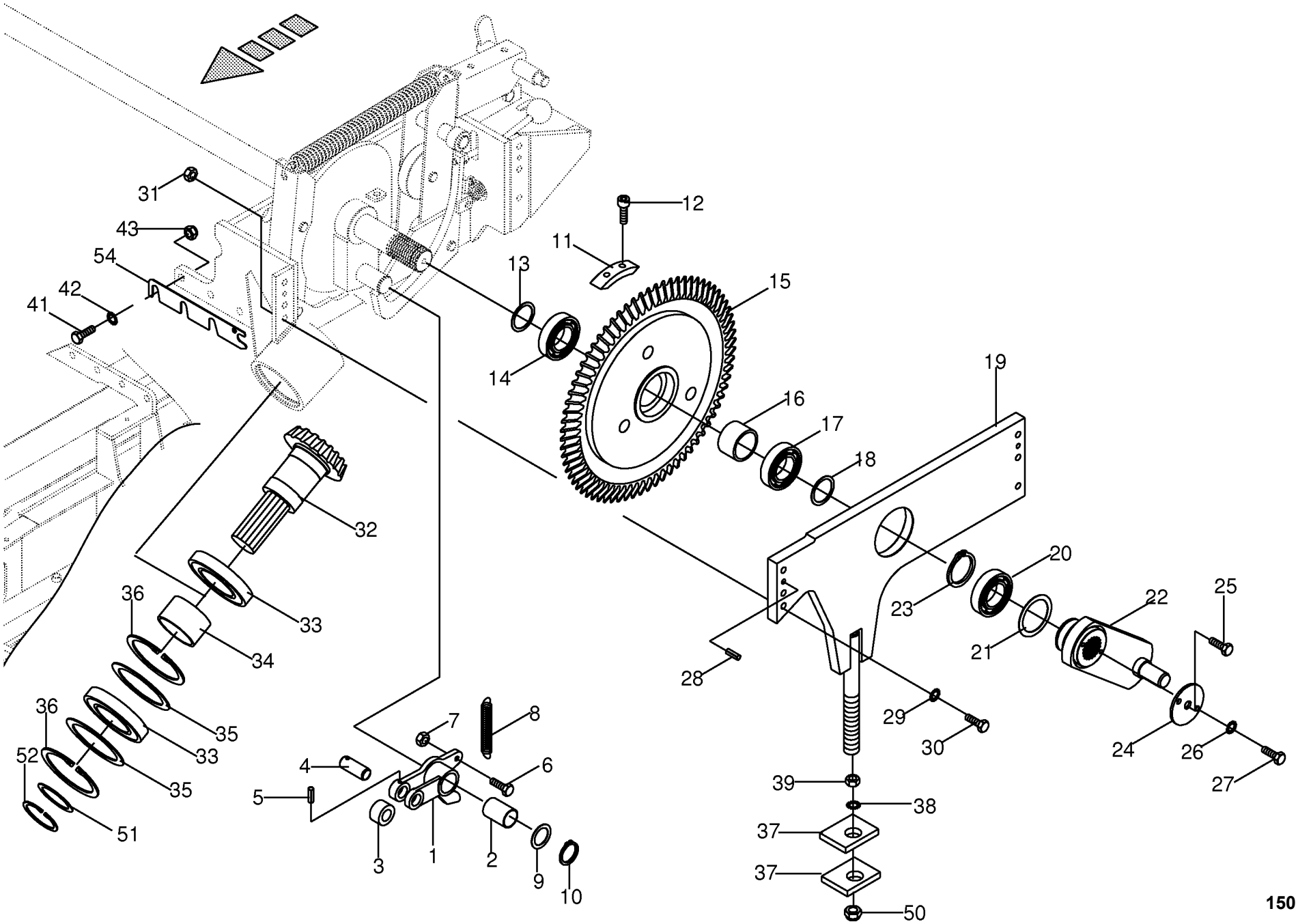

150 050 539 02 / 99.0

150 385 305 01

Knotergetriebe - Teil II -Einfachknoter **Knotter gear - Teil II** **Carter de noueurs - Teil II**					858001 - 883280	890 HS	1270 HS	1290 HS	890 HS - XC	1270 HS - XC	1290 HS - XC	**150 050 539 02** 150 385 305 1 **99.0**
Pos.	ID-Nr.	Benennung	Description	Description	Masch.-Nr-							Bemerkung/Remarks/Remarque
38	00 909 917 1	Sperrkantscheibe	Detent edged washer	Disque à bord d'arrêt			x			x		SKM 24
39	00 908 031 1	6kt-Mutter	Hex nut	Écrou hex			x			x		M 24
41	00 900 657 0	6kt-Schraube	Hex head bolt	Boulon tête hex			x			x		M 12 X 35
42	00 909 910 1	Sperrkantscheibe	Detent edged washer	Disque à bord d'arrêt			x			x		SKM 12
43	00 908 701 0	Sicherungsmutter	Locknut	Écrou hex			x			x		M 12
48	00 901 457 0	6kt-Schraube	Hex head bolt	Boulon tête hex			x			x		M 12 X 85
49	00 910 643 1	Scheibe	Washer	Rondelle			x			x		13,5 X 44 X 4
50	00 908 726 2	Sicherungsmutter	Locknut	Écrou hex			x			x		M 24
51	00 910 903 0	Passscheibe	Shim ring	Cale			x			x		50 X 62 X 0,5
52	00 911 553 0	Sicherungsring	Circlip	Circlip			x			x		A 50 X 2,0
53	00 901 013 1	6kt-Schraube	Hex head bolt	Boulon tête hex			x			x		M 10 X 50 -10.9
54	20 072 295 0	Distanzblech	Spacer plate	Tôle de distance			x			x		t= 1
	20 072 294 0	Distanzblech	Spacer plate	Tôle de distance			x			x		t= 2

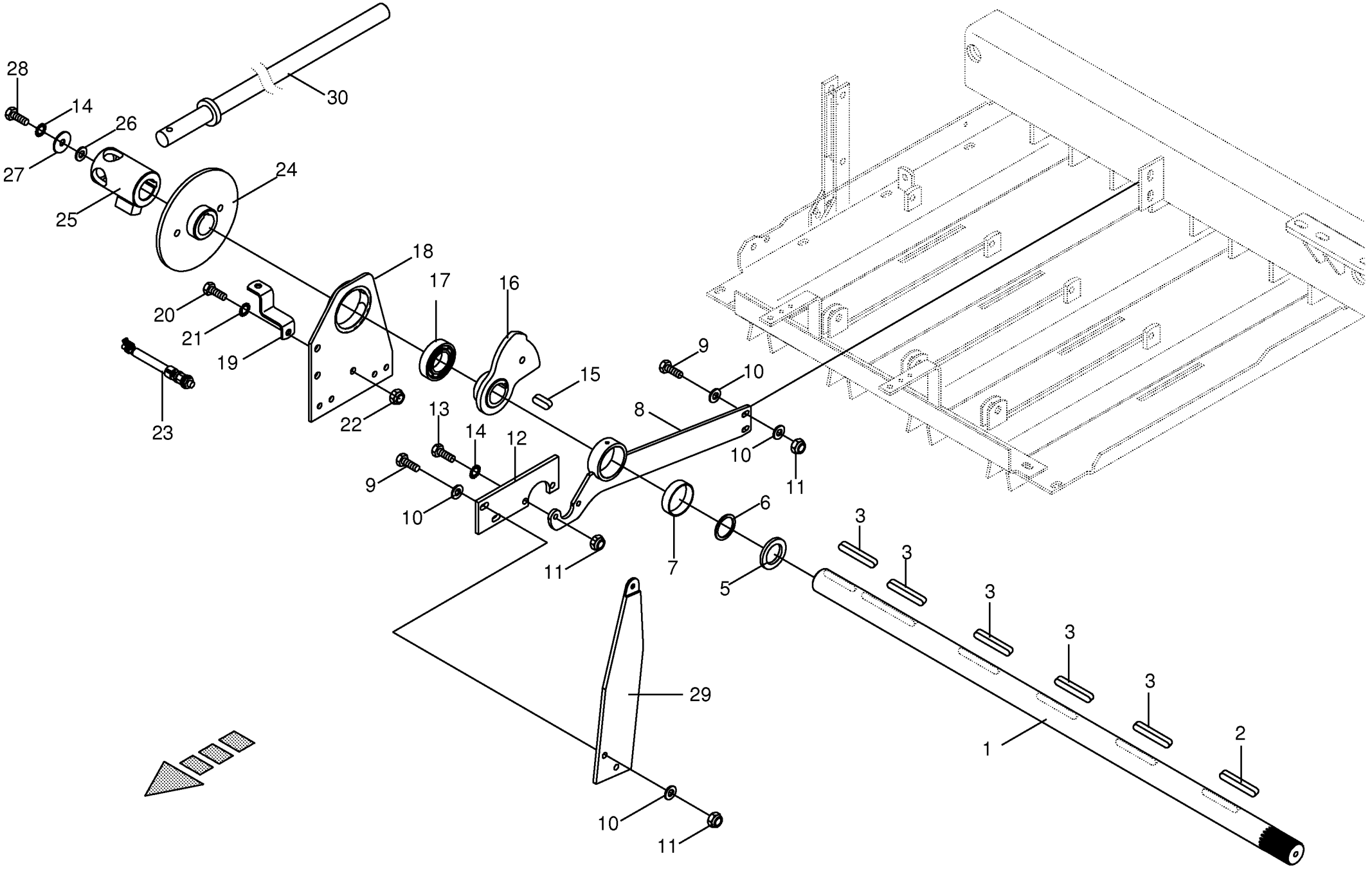

150 050 539 02 / 100.0

Knoterwelle - Einfachknoter **Knotter shaft - Singel knotter** **Arbre noueur - Noueur simple**					858001 - 883280	890 HS	1270 HS	1290 HS	890 HS - XC	1270 HS - XC	1290 HS - XC	**150 050 539 02** 444 445 3 **100.0**
Pos.	ID-Nr.	Benennung	Description	Description	Masch.-Nr-							Bemerkung/Remarks/Remarque
1	00 286 122 2	Knoterwelle	Knotter shaft	Arbre noueur			x			x		Rd. 40 X 1438
2	00 915 361 0	Passfeder	Fit-in key	Clavette			x			x		A 12 X 8 X 80
3	00 915 174 0	Passfeder	Fit-in key	Clavette			x			x		A 12 X 8 X 70
5	00 281 706 0	Scheibe	Washer	Rondelle			x			x		40 X 60,3 X 6
6	00 910 890 0	Passscheibe	Shim ring	Cale			x			x		40 X 50 X 0,5
	00 910 891 0	Passscheibe	Shim ring	Cale			x			x		40 X 50 X 1
	00 910 885 0	Passscheibe	Shim ring	Cale			x			x		40 X 50 X 2
7	00 935 321 0	Lagerbuchse	Bearing bush	Coussinet			x			x		70 X 75 X 30
8	20 074 440 1	Stützlager -inkl. Buchse	Bearing -incl. bushing	Crapaudine -incl. douille			x			x		
9	00 900 638 0	6kt-Schraube	Hex head bolt	Boulon tête hex			x			x		M 10 X 35
10	00 910 353 0	Scheibe	Washer	Rondelle			x			x		11 X 34 X 3
11	00 908 758 0	Sicherungsmutter	Locknut	Écrou hex			x			x		M 10
12	00 286 157 0	Stützlagerlasche	Bearing strap	Crapaudine patte			x			x		
13	00 900 637 0	6kt-Schraube	Hex head bolt	Boulon tête hex			x			x		M 10 X 30
14	00 909 909 1	Sperrkantscheibe	Detent edged washer	Disque à bord d'arrêt			x			x		SKM 10
15	00 915 152 0	Passfeder	Fit-in key	Clavette			x			x		A 12 X 8 X 32
16	00 286 124 0	Kurvenscheibe	Cam track	Disque a cames			x			x		
17	00 934 628 0	Rillenkugellager	Grooved ball bearing	Roulement à gorge			x			x		208 NPPB
18	00 286 087 3	Knoterwellenlagerbock	Knotter shaft support	Support d'arbre noueur			x			x		
19	00 285 519 0	Sensorhalter	Sensor support	Support de capteur			x			x		
20	00 900 656 0	6kt-Schraube	Hex head bolt	Boulon tête hex			x			x		M 12 X 30
21	00 909 910 1	Sperrkantscheibe	Detent edged washer	Disque à bord d'arrêt			x			x		SKM 12
22	00 908 701 0	Sicherungsmutter	Locknut	Écrou hex			x			x		M 12
23	00 302 409 2	Ind. Näherungsschalter Namur M12	Namur sensor Namur M12	Capt. Namur			x			x		
24	00 281 718 3	Bremsscheibe	Brake disc	Disque de frein			x			x		Rd. 200
25	00 285 558 4	Drehnabe	Rotary hub	Moyeu rotatif			x			x		
26	00 910 802 0	Passscheibe	Shim ring	Cale			x			x		12 X 18 X 0,5
	00 910 803 0	Passscheibe	Shim ring	Cale			x			x		12 X 18 X 1,0
27	00 910 639 1	Scheibe	Washer	Rondelle			x			x		11 X 48 X 5
28	00 900 636 0	6kt-Schraube	Hex head bolt	Boulon tête hex			x			x		M 10 X 25
29	00 284 674 3	Dämpferhalter	Shock damper support	Support d'amortisseur			x			x		
30	00 282 777 1	Drehhebel -Werkzeug	Turn lever -tool	Levier tournant -outil			x			x		

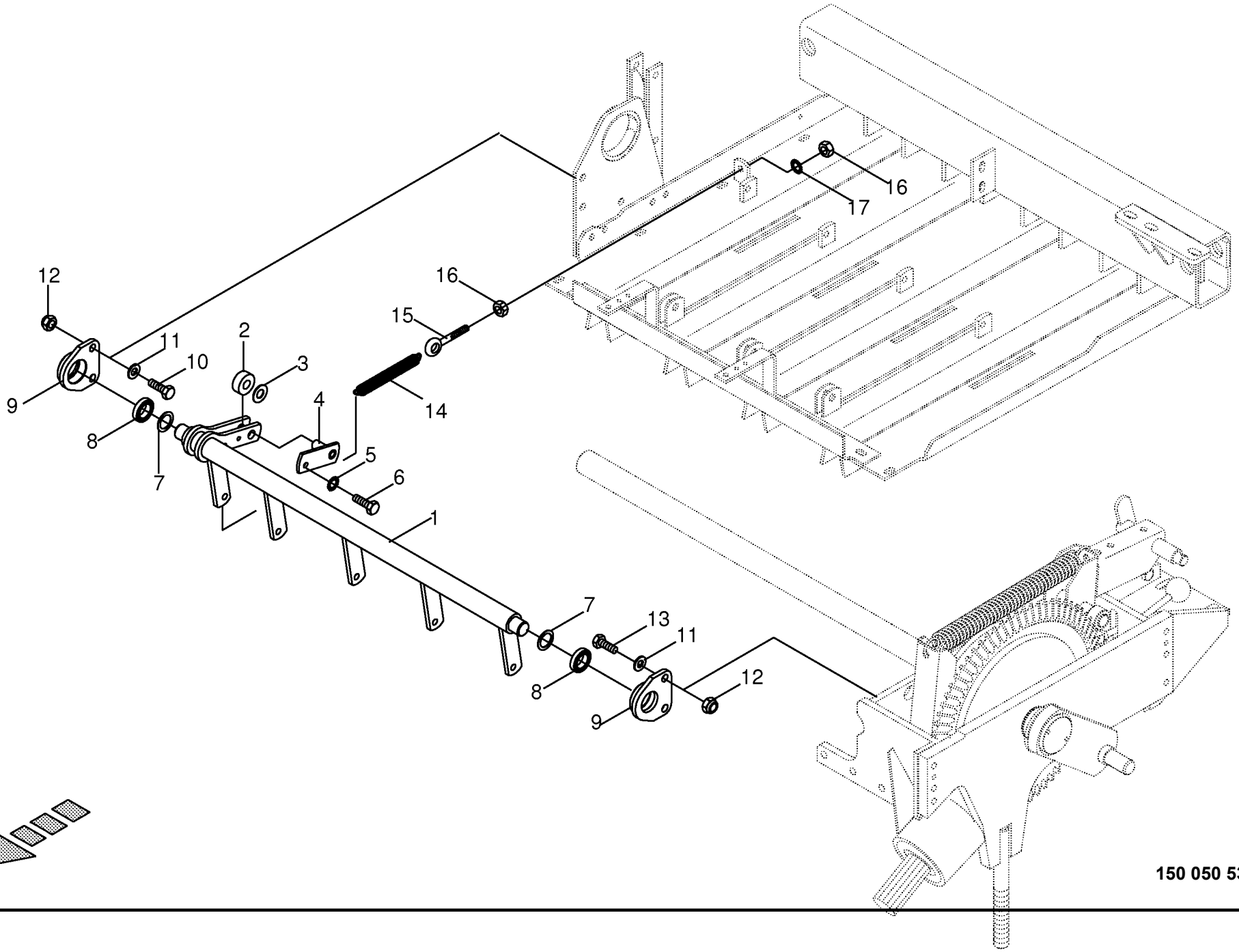

150 050 539 02 / 101.0

444 456 1

Steuerwelle - Einfachknoter Control shaft - Singel knotter Arbre de commande - Noueur simple					858001 - 883280	890 HS	1270 HS	1290 HS	890 HS - XC	1270 HS - XC	1290 HS - XC	150 050 539 02 444 456 1 101.0
Pos.	ID-Nr.	Benennung	Description	Description	Masch.-Nr-							Bemerkung/Remarks/Remarque
1	00 283 371 2	Steuerwelle	Control shaft	Arbre de commande			x			x		
2	90 000 027 0	Rillenkugellager	Grooved ball bearing	Roulement à gorge			x			x		15 X 40 X 15,9
3	00 910 806 1	Passscheibe	Shim ring	Cale			x			x		15 X 21 X 1
4	00 283 369 2	Steckbolzen	Locking pin	Axe débrochable			x			x		
5	00 909 908 1	Sperrkantscheibe	Detent edged washer	Disque à bord d'arrêt			x			x		SKM 8
6	00 900 612 0	6kt-Schraube	Hex head bolt	Boulon tête hex			x			x		M 8 X 16
7	00 910 844 1	Passscheibe	Shim ring	Cale			x			x		25 X 35 X 1,0
8	00 934 776 0	Radial-Gelenklager	Radial bearing	Palier radial			x			x		GE 25 UK-2RS
9	00 286 084 2	Flanschlagergehäuse	Flange bearing	Palier a bride			x			x		
10	00 902 612 1	Passschraube	Fit bolt	Boulon calibre			x			x		M 12 X 30
11	00 910 506 1	Scheibe	Washer	Rondelle			x			x		13 X 24 X 2,5
12	00 908 701 0	Sicherungsmutter	Locknut	Écrou hex			x			x		M 12
13	20 070 350 0	Passschraube	Fit bolt	Boulon calibre			x			x		M 12 X 30
14	00 286 183 1	Zugfeder	Tension spring	Ressort de traction			x			x		3,5 X 22,5 X 170
15	00 905 338 0	Ösenschraube	Eye screw	Vis à oeillet			x			x		M 10 X 110
16	00 908 212 0	6kt-Mutter	Hex nut	Écrou hex			x			x		M 10
17	00 909 909 1	Sperrkantscheibe	Detent edged washer	Disque à bord d'arrêt			x			x		SKM 10

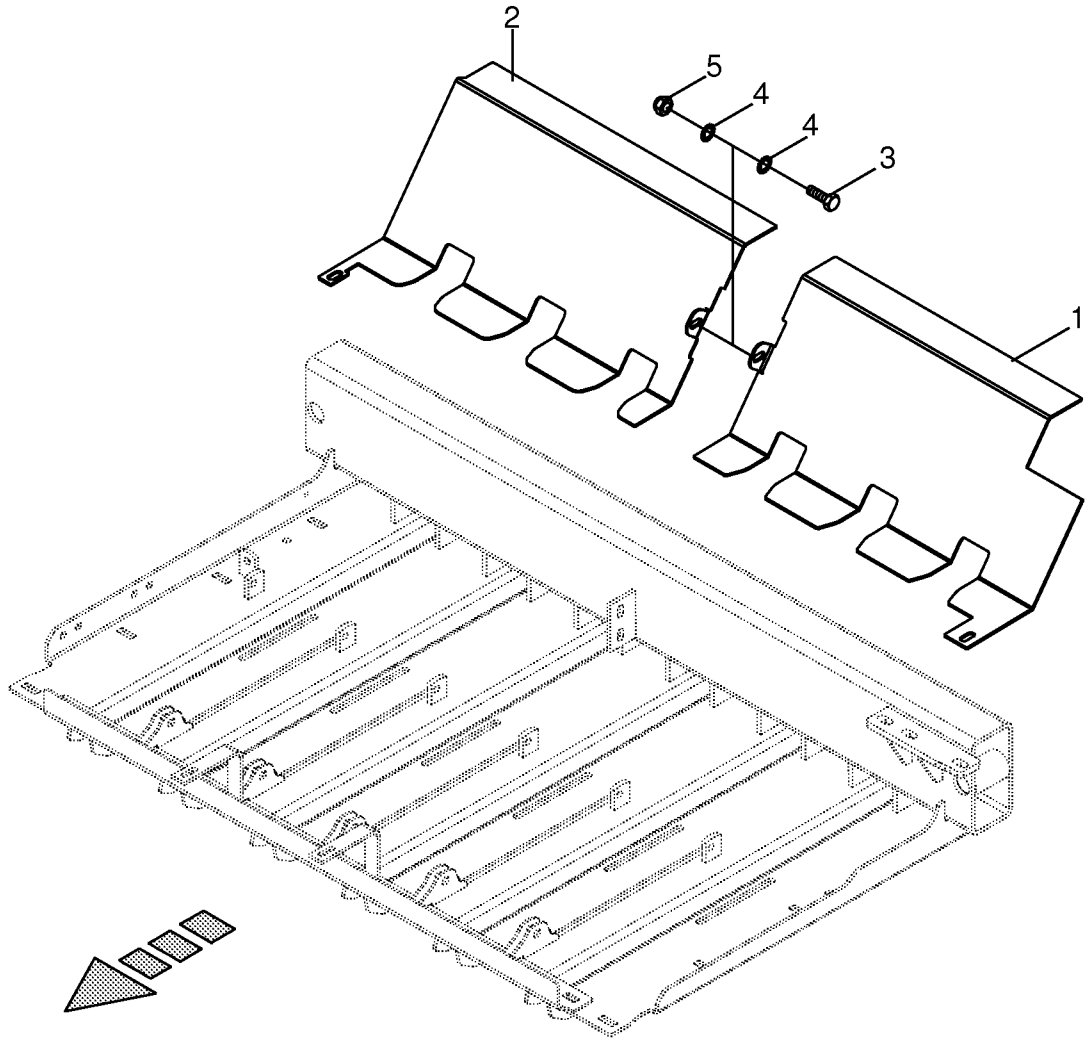
2
5
4
4
3
1

Auslaufblech -Einfachknoter **Run-out plate** **Plaque de sortie**					858001 - 883280	890 HS	1270 HS	1290 HS	890 HS - XC	1270 HS - XC	1290 HS - XC	**150 050 539 02** 150 429 724 1 **101.3**
Pos.	ID-Nr.	Benennung	Description	Description	Masch.-Nr-							Bemerkung/Remarks/Remarque
1	20 271 451 0	Auslaufblech links	Run-out plate, lh.	Plaque de sortie ga.			x			x		
2	20 271 449 0	Auslaufblech rechts	Run-out plate rh.	Plaque de sortie dr.			x			x		
3	00 900 616 0	6kt-Schraube	Hex head bolt	Boulon tête hex			x			x		M 8 X 25
4	00 909 908 1	Sperrkantscheibe	Detent edged washer	Disque à bord d'arrêt			x			x		SKM 8
5	00 908 706 0	Sicherungsmutter	Locknut	Écrou hex			x			x		M 8

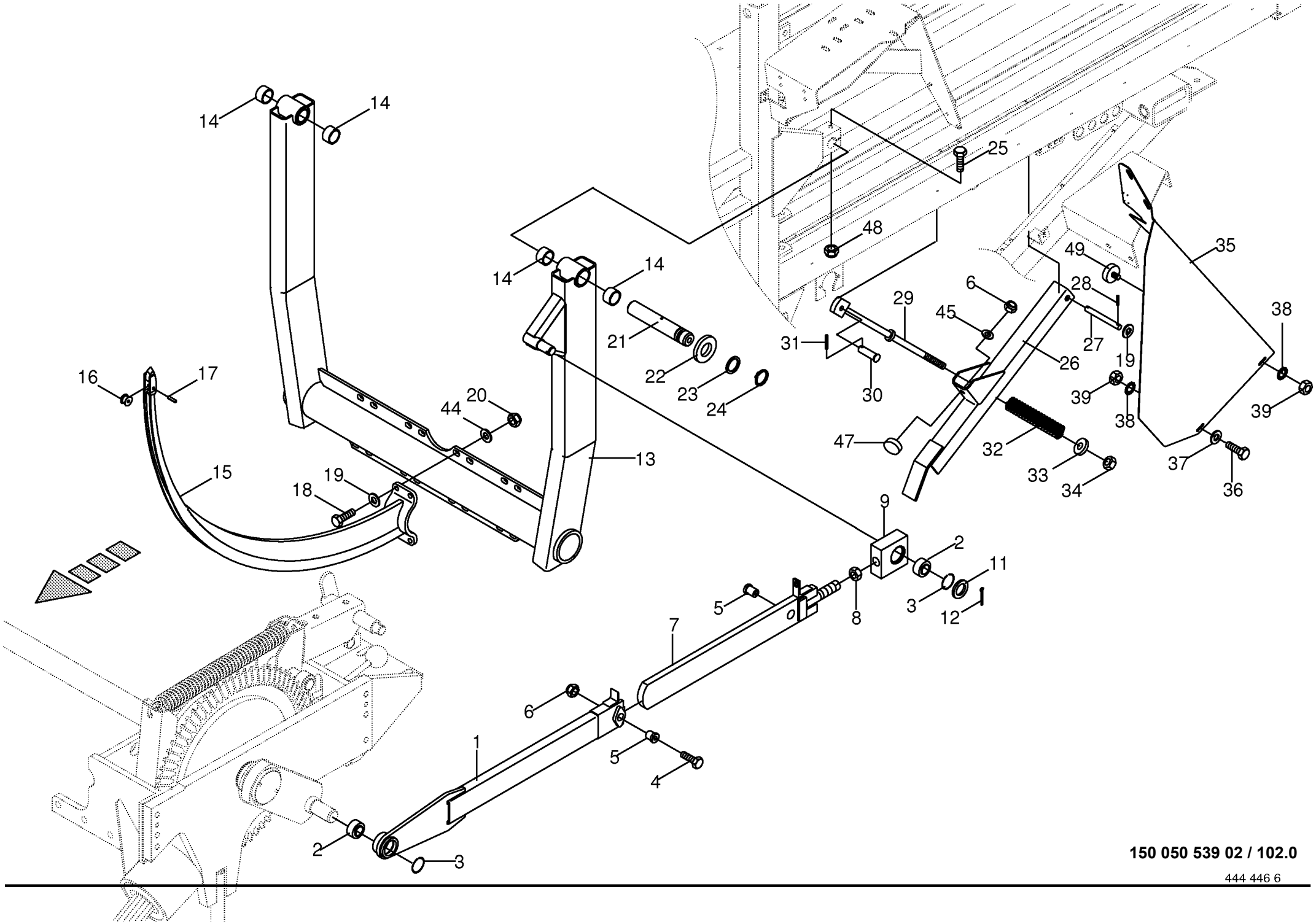

150 050 539 02 / 102.0

444 446 6

Nadelschwinge montiert - Einfachknoter **Needle yoke assembled - Singel knotter** **Balancier d'aiguikke monte - Nou. simple**					858001 - 883280	890 HS	1270 HS	1290 HS	890 HS - XC	1270 HS - XC	1290 HS - XC	**150 050 539 02** 444 446 6 **102.0**
Pos.	ID-Nr.	Benennung	Description	Description	Masch.-Nr-							Bemerkung/Remarks/Remarque
1	00 287 157 2	Nadelzugstange	Needle drive connecting rod	Tirant berceau d'aiguille			x			x		
2	00 934 776 0	Radial-Gelenklager	Radial bearing	Palier radial			x			x		GE 25 UK-2RS
3	00 911 902 0	Sprengring	Snap ring	Circlips			x			x		Sb 42
4	00 900 293 0	6kt-Schraube	Hex head bolt	Boulon tête hex			x			x		M 10 X 55 -10.9
5	00 282 273 4	Scherbuchse 10 x 25 x 20 ZLÜ	bush 10 x 25 x 20 ZLÜ	DOUILLE DE CISAILLEMENT 10 x 25 x 20 ZL			x			x		
6	00 908 758 0	Sicherungsmutter	Locknut	Écrou hex			x			x		M 10
7	00 287 155 1	Schiebestück	Sliding piece	Piece coulissante			x			x		
8	00 908 031 1	6kt-Mutter	Hex nut	Écrou hex			x			x		M 24
9	00 287 147 1	Stellager	Bearing	Palier			x			x		
11	00 281 099 0	Buchse	Bushing	Douille			x			x		38 X 7,1 X 7
12	00 912 111 1	Splint	Cotter pin	Goupille fendue			x			x		6,3 X 50
13	00 286 011 3	Nadelschwinge	Needle yoke	Balancier d'aiguille			x			x		
14	20 271 809 0	Lagerbuchse 35 x 41,75 x 30	Bearing bushing 35 x 41.75 x 30	Coussinet 35 x 41,75 x 30			x			x		
15	00 286 071 1	Knoternadel	Knotter needle	Aiguille			6			6		incl. Pos. 16 , 17
16	00 281 769 2	Nadelrolle	Needle roller	Galet d'aiguille			x			x		Rd. 25 X 15
17	00 912 638 2	Spannstift	Roll pin	Goupille de serrage			x			x		6 X 24
18	00 900 227 2	6kt-Schraube	Hex head bolt	Boulon tête hex			x			x		M 12 X 80 -10.9
19	00 910 506 1	Scheibe	Washer	Rondelle			x			x		13 X 24 X 2,5
20	00 908 701 0	Sicherungsmutter	Locknut	Écrou hex			x			x		M 12
21	00 287 708 2	Bolzen	Pin	Boulon			x			x		Rd. 35 X 227
22	00 911 136 1	Passscheibe	Shim ring	Cale			x			x		35 X 45 X 2,0
23	00 910 657 1	Scheibe	Washer	Rondelle			x			x		35 X 50 X 2
24	00 911 541 0	Sicherungsring	Circlip	Circlip			x			x		A 35 X 1,5
25	00 901 140 2	6kt-Schraube	Hex head bolt	Boulon tête hex			x			x		M 16 X 90 -10.9
26	00 286 144 2	Nadelbremse	Needle brake	Frein d'aiguille			2			2		
27	00 155 345 0	Bolzen	Pin	Boulon			x			x		Rd. 12 X 90
28	00 912 608 2	Spannstift	Roll pin	Goupille de serrage			x			x		5 X 20
29	00 287 983 1	Spannschraube	Turnbuckle	Tendeur			x			x		
30	00 916 381 2	Bolzen	Pin	Boulon			x			x		Rd. 16 X 45
31	00 912 584 2	Spannstift	Roll pin	Goupille de serrage			x			x		4 X 30
32	00 093 023 1	Druckfeder	Pressure spring	Ressort de pression			x			x		7 X 28 X 125
33	00 910 362 0	Scheibe	Washer	Rondelle			x			x		17 X 40 X 6
34	00 908 719 0	Sicherungsmutter	Locknut	Écrou hex			x			x		M 16
35	00 287 971 3	Schutz -links	Guard -left	Protecteur -gauche			x			x		
	00 287 972 3	Schutz -rechts	Guard -right	Protecteur -droite			x			x		
36	00 900 614 0	6kt-Schraube	Hex head bolt	Boulon tête hex			x			x		M 8 X 20
37	00 910 603 0	Scheibe	Washer	Rondelle			x			x		8,4 X 24 X 2

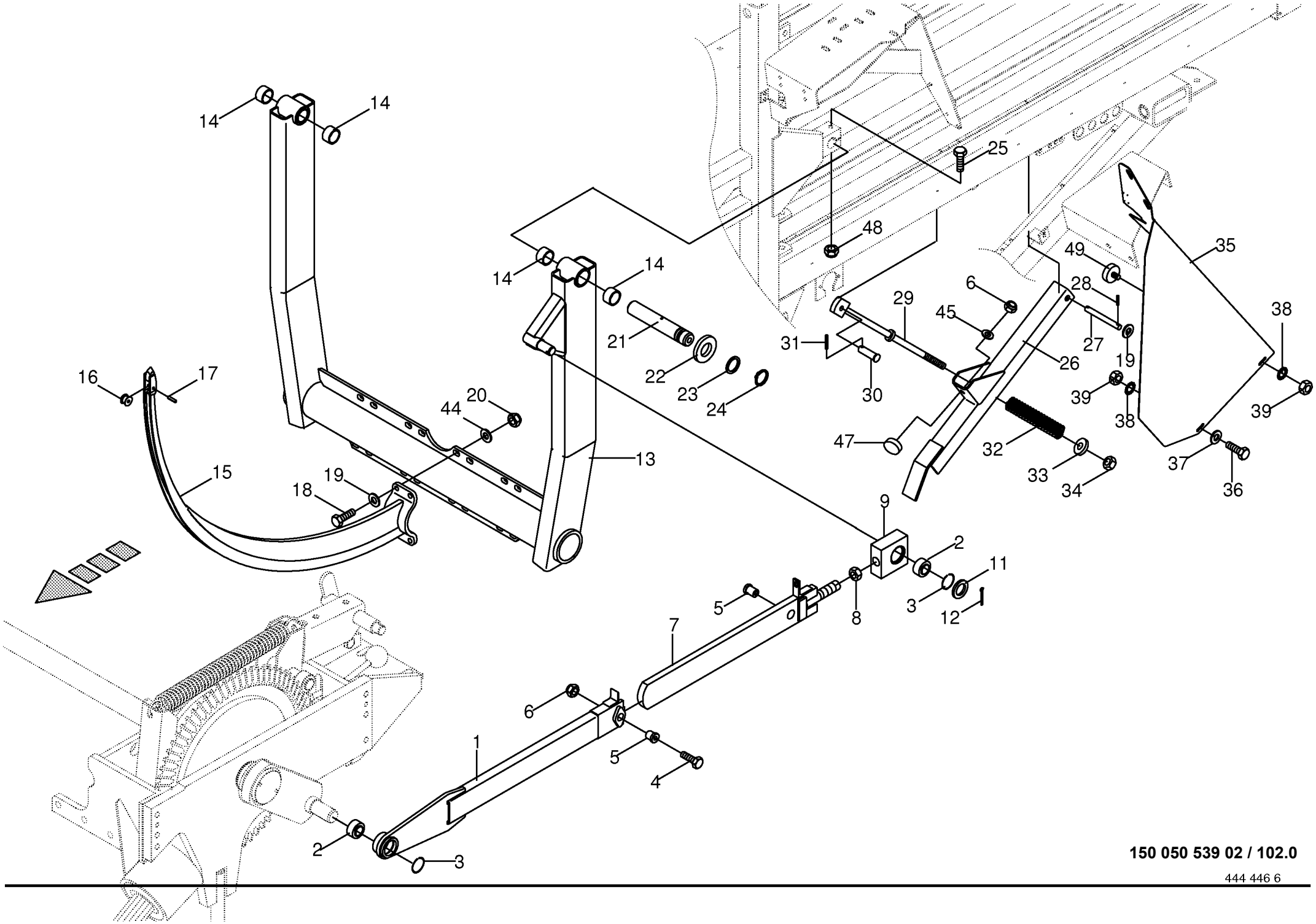

150 050 539 02 / 102.0

444 446 6

Nadelschwinge montiert - Einfachknoter Needle yoke assembled - Singel knotter Balancier d'aiguikke monte - Nou. simple					858001 - 883280	890 HS	1270 HS	1290 HS	890 HS - XC	1270 HS - XC	1290 HS - XC	150 050 539 02 444 446 6 102.0
Pos.	ID-Nr.	Benennung	Description	Description	Masch.-Nr-							Bemerkung/Remarks/Remarque
38	00 909 908 1	Sperrkantscheibe	Detent edged washer	Disque à bord d'arrêt			x			x		SKM 8
39	00 908 210 0	6kt-Mutter	Hex nut	Écrou hex			x			x		M 8
44	00 910 320 0	Scheibe	Washer	Rondelle			x			x		13 X 30 X 6
45	00 910 361 1	Scheibe	Washer	Rondelle			x			x		10,5 X 25 X 4
47	00 924 228 1	Gummipuffer	Rubber pad	Tampon en caoutchouc			x			x		Rd. 50 / M 10
48	00 908 719 0	Sicherungsmutter	Locknut	Écrou hex			x			x		M 16
49	00 924 235 0	Gummipuffer	Rubber pad	Tampon en caoutchouc			x			x		Rd. 30 X 20 / M 8

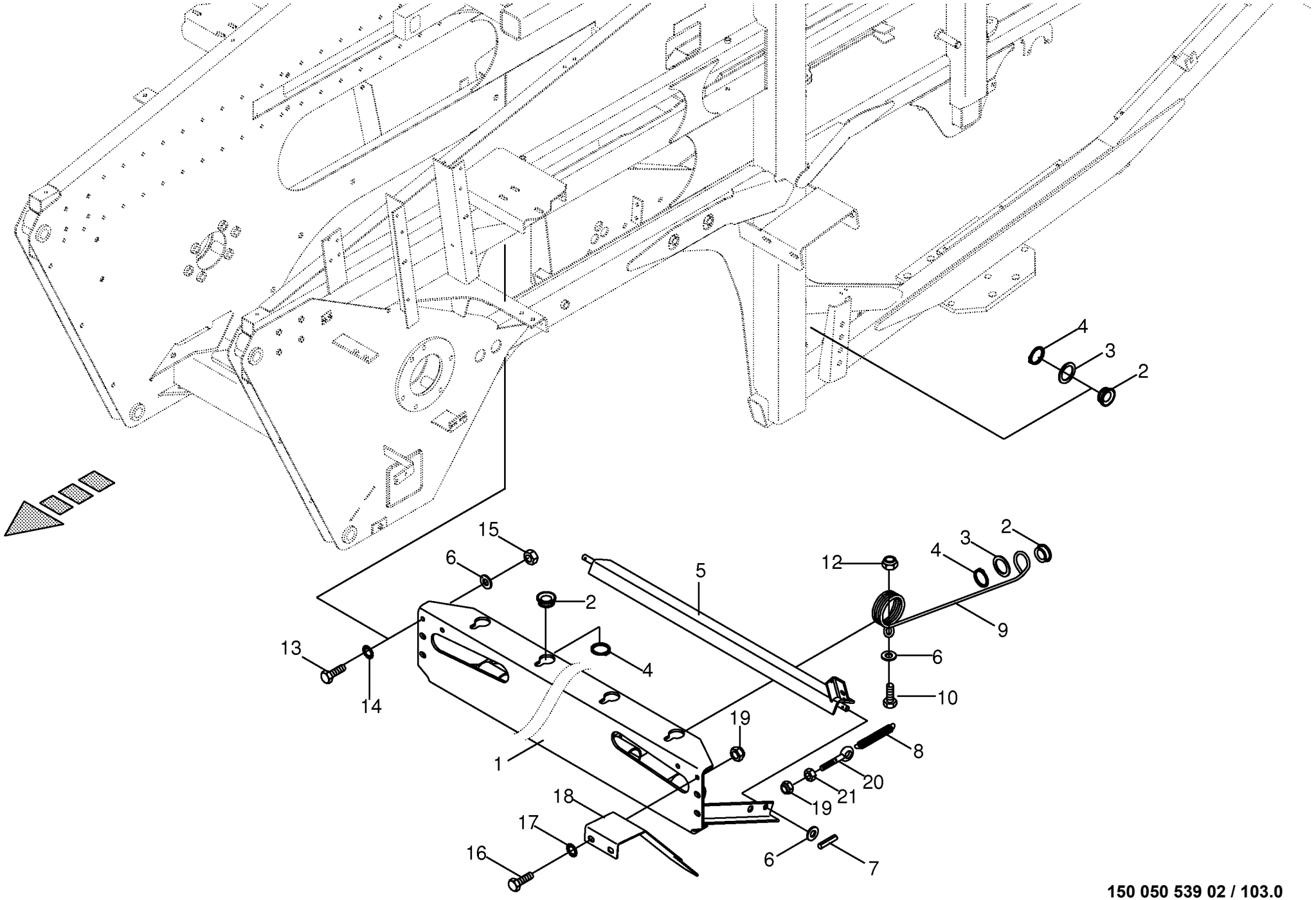

150 050 539 02 / 103.0

444 448 4

Garnführung unten - Einfachknoter Twine guide bottem - Singel knotter Guide-ficelle bas - Noueur simple					858001 - 883280	890 HS	1270 HS	1290 HS	890 HS - XC	1270 HS - XC	1290 HS - XC	150 050 539 02 444 448 4 103.0
Pos.	ID-Nr.	Benennung	Description	Description	Masch.-Nr-							Bemerkung/Remarks/Remarque
1	00 286 161 3	Halteblech	Holding plate	Tôle de fixation			x			x		
2	00 281 754 2	Seilführungsstück	Rope guide	Pièce de guidage			x			x		Rd. 35 X 13
3	00 910 864 1	Passscheibe	Shim ring	Cale			x			x		30 X 42 X 1,0
4	00 911 535 1	Sicherungsring	Circlip	Circlip			x			x		A 30 X 1,5
5	00 287 102 0	Pendelwinkel	Oscillating angle	Angle oscillant			x			x		
6	00 910 414 0	Scheibe	Washer	Rondelle			x			x		10,5 X 21 X 2
7	00 912 539 2	Spannstift	Roll pin	Goupille de serrage			x			x		3 X 20
8	00 270 283 1	Zugfeder	Tension spring	Ressort de traction			x			x		1,5 X 15 X 100
9	00 284 794 4	Fadenspannfeder	Twine tensioning spring	Ressort tendeur de ficelle			6			6		Rd. 5
10	00 900 636 0	6kt-Schraube	Hex head bolt	Boulon tête hex			x			x		M 10 X 25
12	00 908 758 0	Sicherungsmutter	Locknut	Écrou hex			x			x		M 10
13	00 900 636 0	6kt-Schraube	Hex head bolt	Boulon tête hex			x			x		M 10 X 25
14	00 909 909 1	Sperrkantscheibe	Detent edged washer	Disque à bord d'arrêt			x			x		SKM 10
15	00 908 758 0	Sicherungsmutter	Locknut	Écrou hex			x			x		M 10
16	00 900 614 0	6kt-Schraube	Hex head bolt	Boulon tête hex			x			x		M 8 X 20
17	00 909 908 1	Sperrkantscheibe	Detent edged washer	Disque à bord d'arrêt			x			x		SKM 8
18	20 070 015 0	Schutzblech	Guard plate	Garde-boue			x			x		
19	00 908 706 0	Sicherungsmutter	Locknut	Écrou hex			x			x		M 8
20	00 280 400 2	Ringschraube	Eyebolt	Piton			x			x		M 8 X 45
21	00 908 210 0	6kt-Mutter	Hex nut	Écrou hex			x			x		M 8

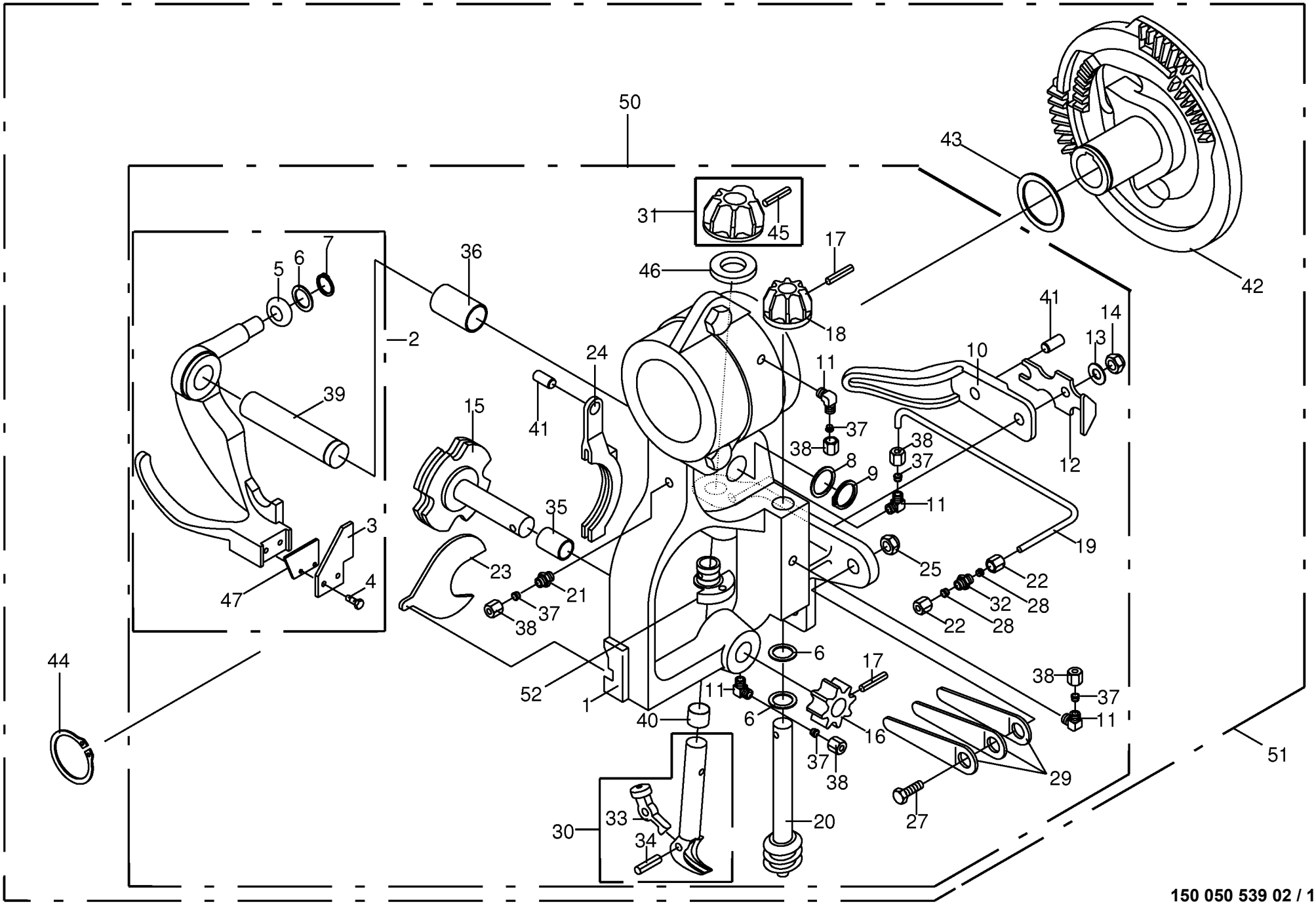

150 050 539 02 / 104.0

444 451 7

Doppelknoter **Double knotter** **Noueur double**					858001 - 883280	890 HS	1270 HS	1290 HS	890 HS - XC	1270 HS - XC	1290 HS - XC	**150 050 539 02** 444 451 7 **104.0**
Pos.	ID-Nr.	Benennung	Description	Description	Masch.-Nr-							Bemerkung/Remarks/Remarque
1	00 954 559 2	Knüpferrahmen	Knotter frame	Cadre de noueur		x	x	x	x	x	x	
2	00 954 538 0	Messerhebel -kpl.	Blade lever -cpl.	Levier du couteau -cpl.		x	x	x	x	x	x	
3	00 954 539 0	Garnmesser	Twinte knife	Coupe ficelle lame		x	x	x	x	x	x	
4	00 900 292 0	6kt-Schraube	Hex head bolt	Boulon tête hex		x	x	x	x	x	x	M 5 X 16
5	00 954 505 0	Rolle für Messerhebel	Roller for knife lever	Galet pour levier de couteau		x	x	x	x	x	x	
6	00 910 804 0	Passscheibe	Shim ring	Cale		x	x	x	x	x	x	15 X 21 X 0,3
	00 910 805 0	Passscheibe	Shim ring	Cale		x	x	x	x	x	x	15 X 21 X 0,5
	00 910 806 1	Passscheibe	Shim ring	Cale		x	x	x	x	x	x	15 X 21 X 1
7	00 911 512 0	Sicherungsring	Circlip	Circlip		x	x	x	x	x	x	A 14 X 1,0
8	00 954 506 0	Scheibe	Washer	Rondelle		x	x	x	x	x	x	20 X 25 X 0,2
	00 954 507 0	Scheibe	Washer	Rondelle		x	x	x	x	x	x	20 X 25 X 0,5
9	00 911 517 0	Sicherungsring	Circlip	Circlip		x	x	x	x	x	x	19 X 1,2
10	00 954 541 1	Schliesser	Normally open contact	Contact à fermeture		x	x	x	x	x	x	
11	00 920 921 1	Winkel-Verbindungsstutzen	Elbow union	Raccord coude		x	x	x	x	x	x	LL M 8 X 1 Keg.
12	00 954 509 0	Feder für Schliesser	Spring for make contact	Ressort pour contact de travai		2	2	2	2	2	2	
13	00 910 413 0	Scheibe	Washer	Rondelle		x	x	x	x	x	x	8,4 X 17 X 1,6
14	00 908 706 0	Sicherungsmutter	Locknut	Écrou hex		x	x	x	x	x	x	M 8
15	00 954 542 0	Mitnehmer	Tappet	Douille d'accouplement		x	x	x	x	x	x	
16	00 954 511 0	Schneckenrad	Worm gear wheel	Roue pour vis sans fin		x	x	x	x	x	x	
17	00 912 411 0	Spiral-Spannstift	Spiral pin	Goupille spiralee		x	x	x	x	x	x	5 X 22
18	00 954 543 0	Kegelrad für Mitnehmerantrieb	Driving element	Element d'entraînement		x	x	x	x	x	x	
19	00 045 505 1	Hydraulikleitung	Hydraulic line	Ligne hydraulique		x	x	x	x	x	x	6 X 1 X 6000
20	00 954 513 0	Schneckenwelle	Worm shaft	Arbre de vis sans fin		x	x	x	x	x	x	
21	00 920 920 1	Einschraubstutzen	Male connector	Raccord filet		x	x	x	x	x	x	LL M 8 X 1 Keg.
22	00 921 039 1	Überwurfmutter	Nozzle disc cap	Écrou de buse-pastille		x	x	x	x	x	x	L 6
23	00 954 514 0	Reiniger	Cleaner	Produit de nettoyage		x	x	x	x	x	x	
24	00 954 544 0	Garnhalter	Twine retainer	Reteneur de ficelle		x	x	x	x	x	x	
25	00 908 212 0	6kt-Mutter	Hex nut	Écrou hex		x	x	x	x	x	x	M 10
27	00 900 637 0	6kt-Schraube	Hex head bolt	Boulon tête hex		x	x	x	x	x	x	M 10 X 30
28	00 921 045 1	Schneidring	Cutting ring	Baque coupante		x	x	x	x	x	x	L 6
29	00 954 592 0	Flachfeder	Spring	Ressort		x	x	x	x	x	x	RS 3776 B
30	00 954 547 1	Knüpferhaken -kpl.	Knotter hook -cpl.	Bec du noueur -cpl.		x	x	x	x	x	x	
31	27 000 060 0	Kegelrad für Knüpferhaken	Bevel wheel	Pignon conique		x	x	x	x	x	x	
32	00 921 049 1	Verbindungsstutzen	Connector	Raccord		x	x	x	x	x	x	L 6
33	27 001 318 0	Knüpferzunge -kpl.	Knotter jaw -cpl.	Máchoire du bec du noueur - cpl.		x	x	x	x	x	x	
34	00 954 549 0	Zylinderstift	Cyl. pin	Goupille cyl.		x	x	x	x	x	x	
35	00 954 534 0	Buchse	Bushing	Douille		x	x	x	x	x	x	
36	00 954 532 0	Buchse	Bushing	Douille		x	x	x	x	x	x	

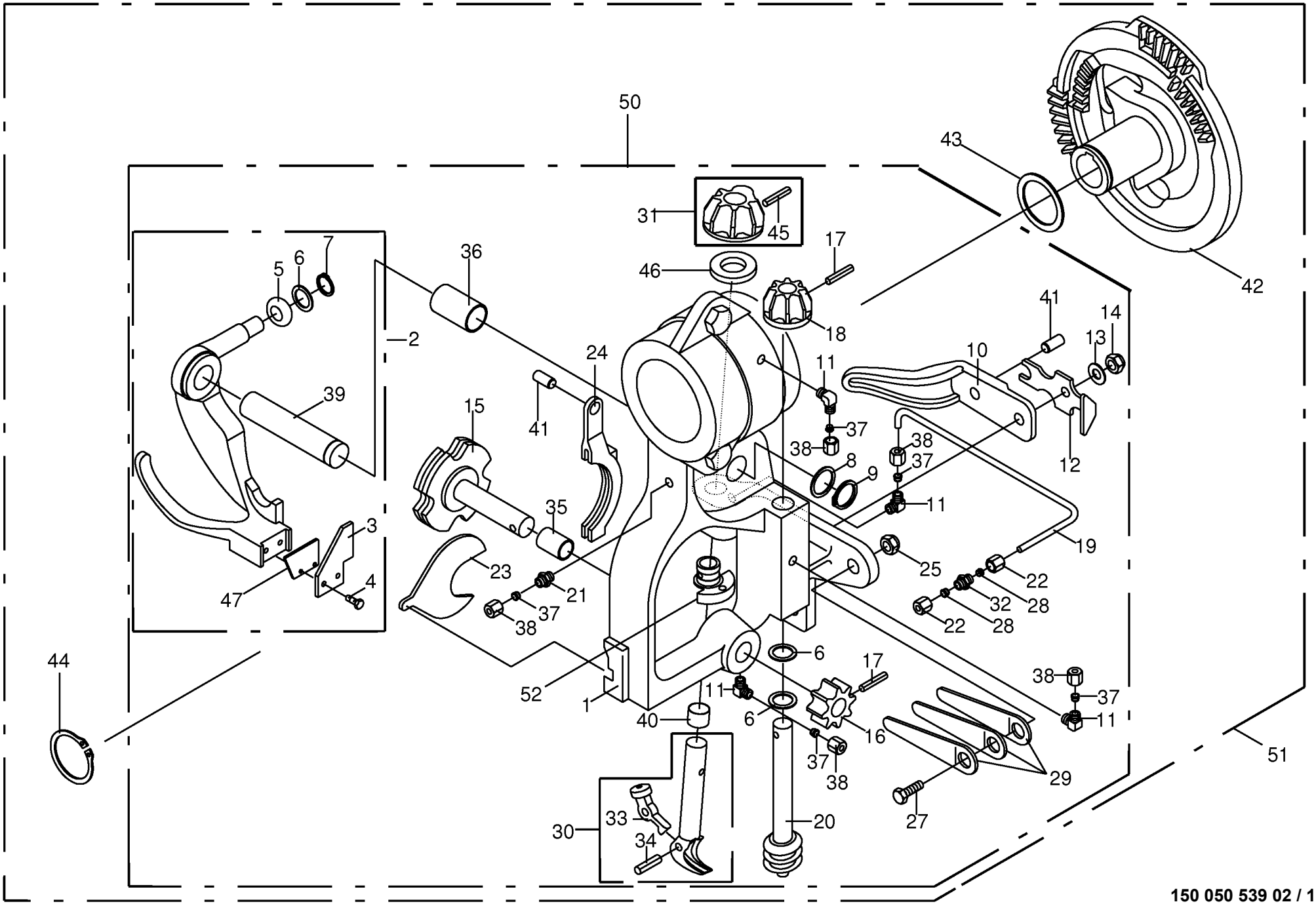

150 050 539 02 / 104.0

444 451 7

Doppelknoter **Double knotter** **Noueur double**					858001 - 883280	890 HS	1270 HS	1290 HS	890 HS - XC	1270 HS - XC	1290 HS - XC	**150 050 539 02** 444 451 7 **104.0**
Pos.	ID-Nr.	Benennung	Description	Description	Masch.-Nr-							Bemerkung/Remarks/Remarque
37	00 920 916 0	Schneidring	Cutting ring	Baque coupante		x	x	x	x	x	x	LL 6
38	00 920 905 0	Überwurfmutter	Nozzle disc cap	Écrou de buse-pastille		x	x	x	x	x	x	ALL 6
39	00 954 540 0	Messerarmbolzen	Knife carrier arm pin	Axe pras porte-couteaux		x	x	x	x	x	x	
40	00 954 552 0	Buchse	Bushing	Douille		x	x	x	x	x	x	
41	00 913 100 0	Kerbstift	Grooved pin	Goupille cannelée		x	x	x	x	x	x	9 X 26
42	00 954 557 0	Knüpferscheibe	Knotter disc	Disque noueur		x	x	x	x	x	x	
43	00 910 742 0	Stützscheibe	Supporting disc	Rondelle diélectrique		x	x	x	x	x	x	S 75 X 85 X 3,5
	00 910 861 0	Passscheibe	Shim ring	Cale		x	x	x	x	x	x	75 X 95 X 0,3
	00 910 859 1	Passscheibe	Shim ring	Cale		x	x	x	x	x	x	75 X 95 X 0,1
44	00 911 570 0	Sicherungsring	Circlip	Circlip		x	x	x	x	x	x	A 75 X 2,5
45	00 912 557 0	Spiral-Spannstift	Spiral pin	Goupille spiralee		x	x	x	x	x	x	5 X 30
46	27 000 061 0	Nadelrolle	Needle roller	Galet d'aiguille		x	x	x	x	x	x	
47	27 000 068 0	Stütze	Support	Support		x	x	x	x	x	x	
50	00 954 556 4	Doppelknoter	Double knotter	Noueur double		4	6	6	4	6	6	
51	00 954 555 2	Doppelknoter	Double knotter	Noueur double		4	6	6	4	6	6	
52	20 073 181 0	Ablaufkurve	Return curve	Courbe d'écoulement		x	x	x	x	x	x	

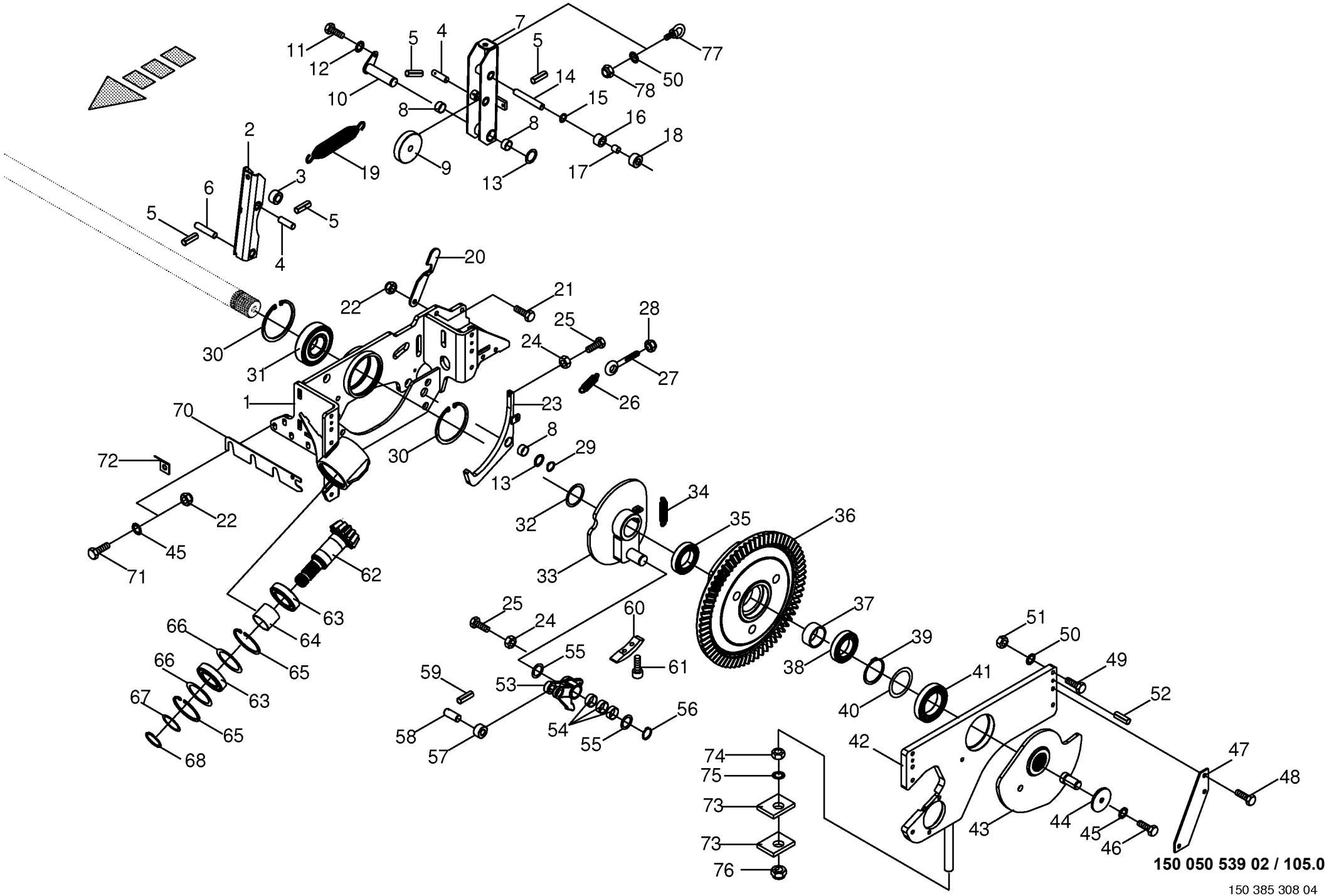
150 050 539 02 / 105.0
150 385 308 04

Knotergetriebe **Knotter gearbox** **Engrenage de noueur**					858001 - 883280	890 HS	1270 HS	1290 HS	890 HS - XC	1270 HS - XC	1290 HS - XC	**150 050 539 02** 150 385 308 4 **105.0**
Pos.	ID-Nr.	Benennung	Description	Description	Masch.-Nr-							Bemerkung/Remarks/Remarque
1	20 072 477 0	Getriebegehäuse	Gearbox housing	Carter du boîte de vitesses		x	x	x	x	x	x	
2	00 282 604 3	Rasthebel	Stop lever	Levier de pause		x	x	x	x	x	x	
3	00 281 622 3	Rolle	Roller	Galet		x	x	x	x	x	x	16 X 35 X 20
4	00 281 625 2	Bolzen	Pin	Boulon		x	x	x	x	x	x	Rd. 16 X 52
5	00 912 584 2	Spannstift	Roll pin	Goupille de serrage		x	x	x	x	x	x	4 X 30
6	20 074 727 0	Bolzen	Pin	Boulon		x	x	x	x	x	x	Rd. 16 X 74
7	20 074 707 0	Schalthebel -inkl. Buchse	Actuating lever -incl. bushing	Levier -incl. douille		x	x	x	x	x	x	
8	00 934 918 0	Lagerbuchse	Bearing bush	Coussinet		x	x	x	x	x	x	25 X 28 X 15
9	00 282 374 2	Rolle	Roller	Galet		x	x	x	x	x	x	16 X 90 X 20
10	20 072 494 0	Bolzen	Pin	Boulon		x	x	x	x	x	x	Rd. 25 X 98
11	00 900 612 0	6kt-Schraube	Hex head bolt	Boulon tête hex		x	x	x	x	x	x	M 8 X 16
12	00 909 908 1	Sperrkantscheibe	Detent edged washer	Disque à bord d'arrêt		x	x	x	x	x	x	SKM 8
13	00 910 843 1	Passscheibe	Shim ring	Cale		x	x	x	x	x	x	25 X 35 X 0,5
	00 910 845 1	Passscheibe	Shim ring	Cale		x	x	x	x	x	x	25 X 35 X 2,0
14	20 074 726 1	Bolzen	Pin	Boulon		x	x	x	x	x	x	Rd. 16 X 116
15	00 910 303 1	Scheibe	Washer	Rondelle		x	x	x	x	x	x	17 X 30 X 3
16	00 285 447 1	Mitnehmerrolle -inkl. Buchse	Feed roller -incl. bushing	Rouleau d'entraînement -incl. douille		x	x	x	x	x	x	
17	00 934 958 0	Lagerbuchse	Bearing bush	Coussinet		x	x	x	x	x	x	16 X 18 X 20
18	00 281 622 3	Rolle	Roller	Galet		x	x	x	x	x	x	16 X 35 X 20
19	20 073 182 0	Zugfeder	Tension spring	Ressort de traction		x	x	x	x	x	x	4 X 31,5 X 220
20	20 075 761 0	Auslösesperre	Trigger lock	Verrouillage de declencheur		x	x	x	x	x	x	
21	00 900 656 0	6kt-Schraube	Hex head bolt	Boulon tête hex		x	x	x	x	x	x	M 12 X 30
22	00 908 701 0	Sicherungsmutter	Locknut	Écrou hex		x	x	x	x	x	x	M 12
23	20 072 490 0	Gegenklinke -inkl. Buchse	Counterpawl -incl. bushing	Contre-cliquet -incl. douille		x	x	x	x	x	x	
24	00 908 210 0	6kt-Mutter	Hex nut	Écrou hex		x	x	x	x	x	x	M 8
25	00 900 616 0	6kt-Schraube	Hex head bolt	Boulon tête hex		x	x	x	x	x	x	M 8 X 25
26	00 281 753 3	Zugfeder	Tension spring	Ressort de traction		x	x	x	x	x	x	2,8 X 17,2 X 71,3
27	00 918 310 0	Ösenschraube	Eye screw	Vis à oeillet		x	x	x	x	x	x	M 8 X 95
28	00 908 706 0	Sicherungsmutter	Locknut	Écrou hex		x	x	x	x	x	x	M 8
29	00 911 529 0	Sicherungsring	Circlip	Circlip		x	x	x	x	x	x	A 25 X 1,2
30	00 911 694 0	Sicherungsring	Circlip	Circlip		x	x	x	x	x	x	120 X 4
31	00 930 347 0	Rillenkugellager	Grooved ball bearing	Roulement à gorge		x	x	x	x	x	x	6311 2RS
32	00 910 815 0	Passscheibe	Shim ring	Cale		x	x	x	x	x	x	55 X 68 X 1,0
33	20 074 702 0	Kurvenscheibe	Cam track	Disque a cames		x	x	x	x	x	x	
34	00 282 361 1	Zugfeder	Tension spring	Ressort de traction		x	x	x	x	x	x	2,8 X 17,2 X 91
	20 270 417 0	Zugfeder 2,8 x 17,2 x 94	Tension spring 2.8 x 17.2 x 94	Ressort de traction 2,8 x 17, 2 x 94		x	x	x	x	x	x	
35	00 930 154 0	Rillenkugellager	Grooved ball bearing	Roulement à gorge		x	x	x	x	x	x	6011 2RS

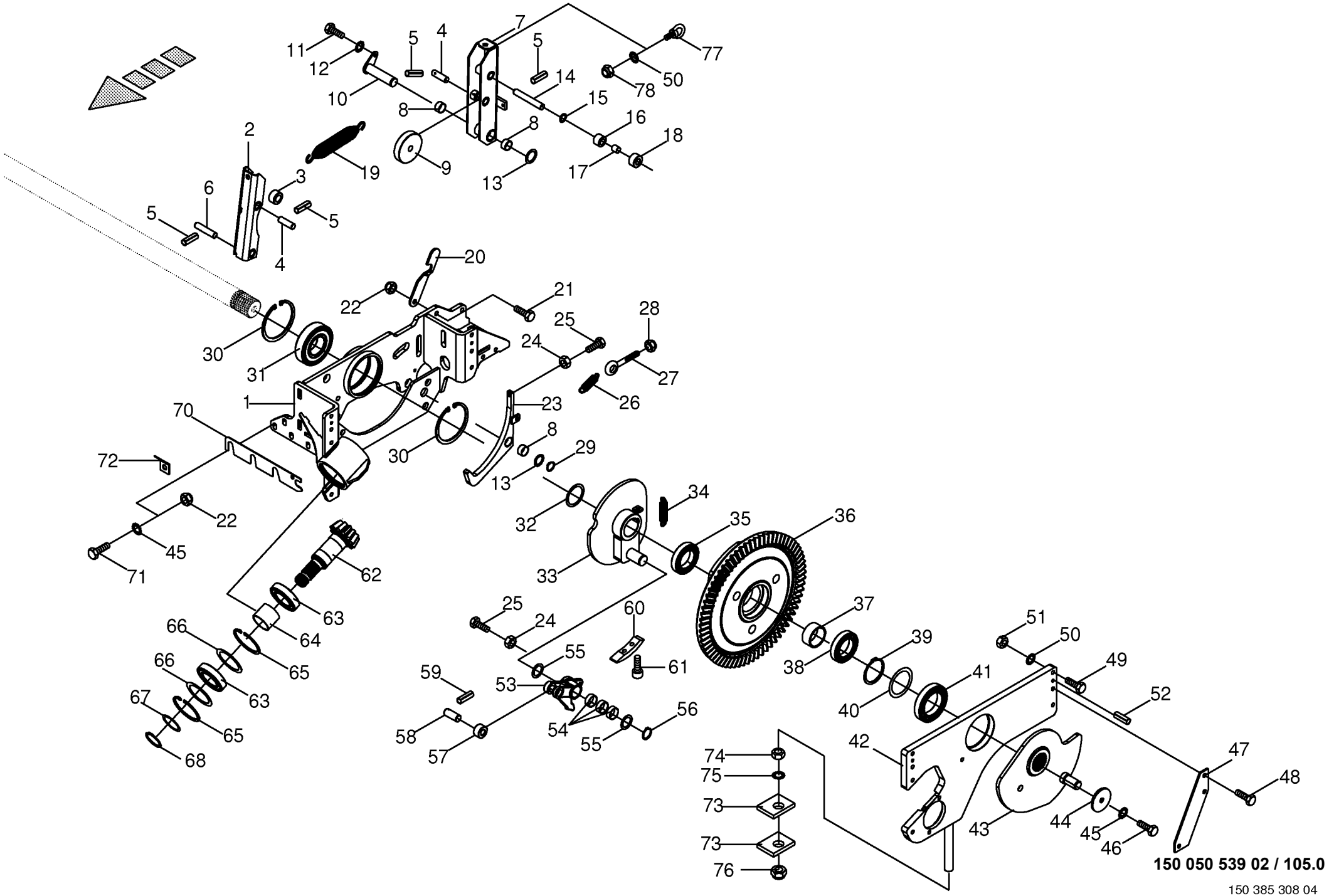
150 050 539 02 / 105.0
150 385 308 04

Knotergetriebe **Knotter gearbox** **Engrenage de noueur**					858001 - 883280	890 HS	1270 HS	1290 HS	890 HS - XC	1270 HS - XC	1290 HS - XC	**150 050 539 02** 150 385 308 4 **105.0**
Pos.	ID-Nr.	Benennung	Description	Description	Masch.-Nr-							Bemerkung/Remarks/Remarque
36	20 074 708 0	Tellerrad	Crown wheel	Grande couronne		x	x	x	x	x	x	Z= 68/12
37	20 072 694 0	Distanzhülse	Spacer bushing	Douille entretoise		x	x	x	x	x	x	55,5 X 63,5 X 29
38	00 930 541 0	Rillenkugellager	Grooved ball bearing	Roulement à gorge		x	x	x	x	x	x	6211 2RS
39	00 911 568 0	Sicherungsring	Circlip	Circlip		x	x	x	x	x	x	A 70 X 2,5
40	00 910 973 0	Passscheibe	Shim ring	Cale		x	x	x	x	x	x	70 X 90 X 0,5
41	00 930 157 0	Rillenkugellager	Grooved ball bearing	Roulement à gorge		x	x	x	x	x	x	6014 2 RS
42	20 072 645 1	Knotergetriebedeckel Doppelkn.	Knotter Gearbox Cover	Couv. de l'eng. du noueur; noueur double		x	x	x	x	x	x	
43	20 072 653 1	Nadelkurbel Doppelknoter	Needle crank double knotter	Mani. des aiguilles noueur double		x	x	x	x	x	x	
44	00 910 642 0	Scheibe	Washer	Rondelle		x	x	x	x	x	x	13 X 70 X 6
45	00 909 910 1	Sperrkantscheibe	Detent edged washer	Disque à bord d'arrêt		x	x	x	x	x	x	SKM 12
46	00 900 656 0	6kt-Schraube	Hex head bolt	Boulon tête hex		x	x	x	x	x	x	M 12 X 30
47	00 285 136 0	Zuglasche	Tension plate	Support de bride		x	x	x	x	x	x	
48	00 901 013 1	6kt-Schraube	Hex head bolt	Boulon tête hex		x	x	x	x	x	x	M 10 X 50 -10.9
49	00 901 061 2	6kt-Schraube	Hex head bolt	Boulon tête hex		x	x	x	x	x	x	M 10 X 45 -10.9
50	00 909 909 1	Sperrkantscheibe	Detent edged washer	Disque à bord d'arrêt		x	x	x	x	x	x	SKM 10
51	00 908 212 0	6kt-Mutter	Hex nut	Écrou hex		x	x	x	x	x	x	M 10
52	00 915 705 0	Zylinderstift	Cyl. pin	Goupille cyl.		x	x	x	x	x	x	8 X 30
53	00 281 649 4	Klinke kpl. mit Buchse -inkl. Buchse	Ratchet cpl. with bushing - incl. bushing	Cliquet cpl. avec douille - incl. douille		x	x	x	x	x	x	
54	00 934 919 0	Lagerbuchse	Bearing bush	Coussinet		x	x	x	x	x	x	30 X 34 X 15
55	00 910 864 1	Passscheibe	Shim ring	Cale		x	x	x	x	x	x	30 X 42 X 1,0
56	00 911 535 1	Sicherungsring	Circlip	Circlip		x	x	x	x	x	x	A 30 X 1,5
57	00 282 372 4	Rolle	Roller	Galet		x	x	x	x	x	x	20 X 35 X 20
58	00 282 373 1	Bolzen	Pin	Boulon		x	x	x	x	x	x	Rd. 20 X 48
59	00 912 613 2	Spannstift	Roll pin	Goupille de serrage		x	x	x	x	x	x	5 X 30
60	00 282 600 2	Mitnehmer	Tappet	Douille d'accouplement		x	x	x	x	x	x	
61	00 903 105 1	Zylinderschraube	Allen screw	Vis tête cylindrique		x	x	x	x	x	x	M 10 X 20
62	20 072 690 0	Kegelritzelwelle	Cone pinion shaft	Arbre de pignon conique		x	x	x	x	x	x	Z= 12/68
63	00 930 540 0	Rillenkugellager	Grooved ball bearing	Roulement à gorge		x	x	x	x	x	x	6210 2RS
64	00 281 657 1	Distanzhülse	Spacer bushing	Douille entretoise		x	x	x	x	x	x	51,2 X 57 X 46
65	00 911 680 0	Sicherungsring	Circlip	Circlip		x	x	x	x	x	x	90 X 3
66	00 910 974 0	Passscheibe	Shim ring	Cale		x	x	x	x	x	x	70 X 90 X 1,0
67	00 910 903 0	Passscheibe	Shim ring	Cale		x	x	x	x	x	x	50 X 62 X 0,5
68	00 911 553 0	Sicherungsring	Circlip	Circlip		x	x	x	x	x	x	A 50 X 2,0
70	20 072 295 0	Distanzblech	Spacer plate	Tôle de distance		x	x	x	x	x	x	t= 1
	20 072 294 0	Distanzblech	Spacer plate	Tôle de distance		x	x	x	x	x	x	t= 2
71	00 900 658 0	6kt-Schraube	Hex head bolt	Boulon tête hex		x	x	x	x	x	x	M 12 X 40

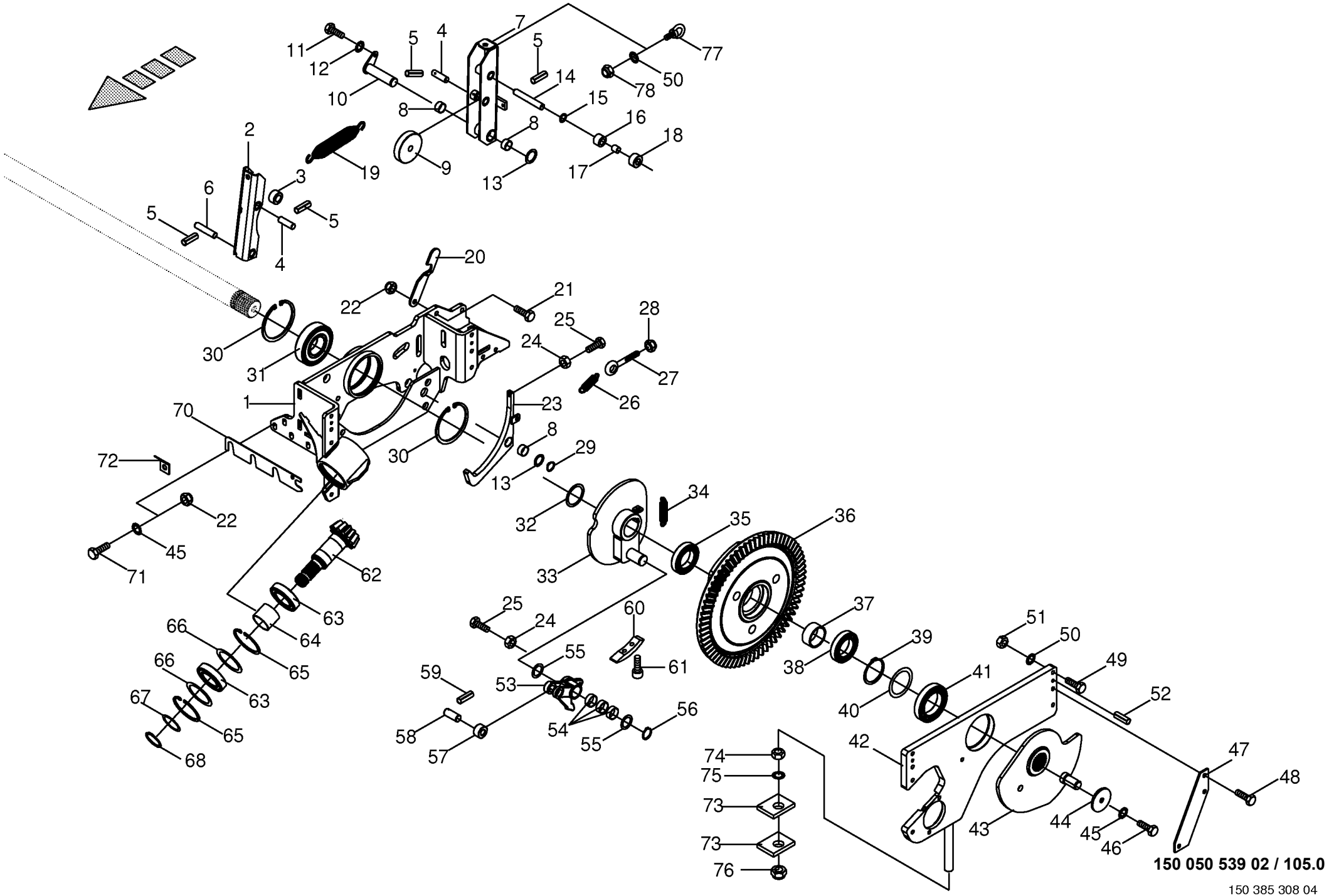
150 050 539 02 / 105.0
150 385 308 04

Knotergetriebe **Knotter gearbox** **Engrenage de noueur**					858001 - 883280	890 HS	1270 HS	1290 HS	890 HS - XC	1270 HS - XC	1290 HS - XC	**150 050 539 02** 150 385 308 4 **105.0**
Pos.	ID-Nr.	Benennung	Description	Description	Masch.-Nr-							Bemerkung/Remarks/Remarque
72	20 075 757 0	Halteblech	Holding plate	Tôle de fixation		x	x	x	x	x	x	
73	00 287 137 0	Platte	Plate	Plaque		x	x	x	x	x	x	
74	00 908 031 1	6kt-Mutter	Hex nut	Écrou hex		x	x	x	x	x	x	M 24
75	00 909 917 1	Sperrkantscheibe	Detent edged washer	Disque à bord d'arrêt		x	x	x	x	x	x	SKM 24
76	00 908 726 2	Sicherungsmutter	Locknut	Écrou hex		x	x	x	x	x	x	M 24
77	00 906 202 1	Ringschraube	Eyebolt	Piton		x	x	x	x	x	x	M 10
78	00 908 758 0	Sicherungsmutter	Locknut	Écrou hex		x	x	x	x	x	x	M 10

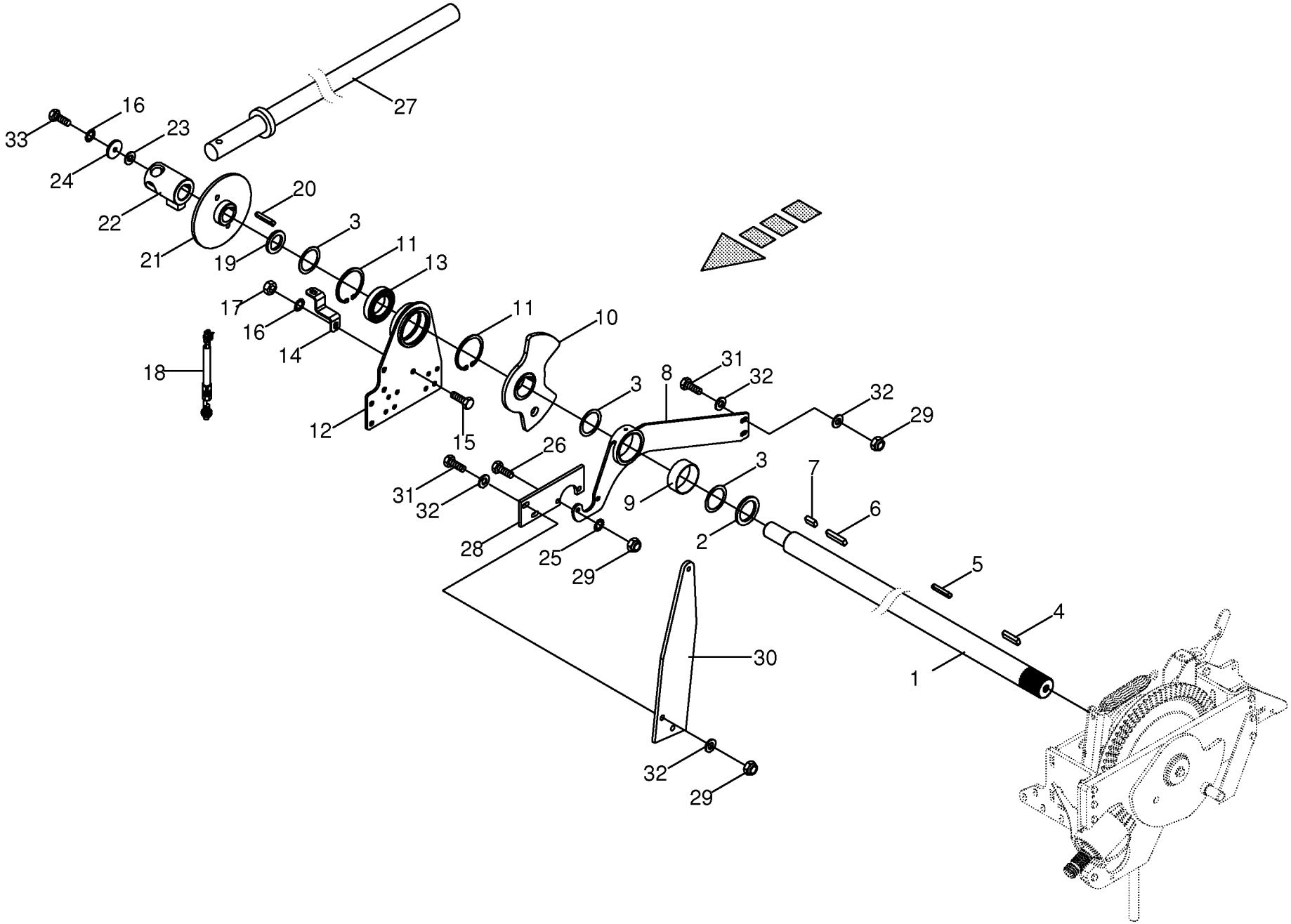

150 050 539 02 / 106.0

150 385 389 02

Knoterwelle - Doppelknoter **Knotter shaft - Double knotter** **Arbre noueur - Noueur double**					858001 - 883280	890 HS	1270 HS	1290 HS	890 HS - XC	1270 HS - XC	1290 HS - XC	**150 050 539 02** 150 385 389 2 **106.0**
Pos.	ID-Nr.	Benennung	Description	Description	Masch.-Nr-							Bemerkung/Remarks/Remarque
1	20 072 627 0	Knoterwelle	Knotter shaft	Arbre noueur		x			x			Rd. 55 X 1078
	20 072 628 0	Knoterwelle	Knotter shaft	Arbre noueur			x	x		x	x	Rd. 55 X 1438
2	00 285 537 0	Scheibe	Washer	Rondelle		x	x	x	x	x	x	55 X 76 X 6
3	00 910 913 0	Passscheibe	Shim ring	Cale		x	x	x	x	x	x	56 X 72 X 0,5
	00 910 914 0	Passscheibe	Shim ring	Cale		x	x	x	x	x	x	56 X 72 X 1,0
	00 910 915 0	Passscheibe	Shim ring	Cale		x	x	x	x	x	x	56 X 72 X 2,0
4	00 915 009 0	Passfeder	Fit-in key	Clavette		x	x	x	x	x	x	B 16 X 10 X 50
5	00 915 022 0	Passfeder	Fit-in key	Clavette		3	5	5	3	5	5	A 16 X 10 X 70
6	00 915 023 0	Passfeder	Fit-in key	Clavette		x	x	x	x	x	x	B 16 X 10 X 60
7	00 915 024 0	Passfeder	Fit-in key	Clavette		x	x	x	x	x	x	B 16 X 10 X 30
8	00 285 532 2	Knoterstützlager -inkl. Buchse	Knotter support -incl. bushing	Support de noueur -incl. douille		x	x	x	x	x	x	
9	00 935 338 0	Lagerbuchse	Bearing bush	Coussinet		x	x	x	x	x	x	75 X 80 X 30
10	00 286 200 1	Fadenriegelscheibe	Twine retaining disc	Reteneur de ficelle		x	x	x	x	x	x	
11	00 911 680 0	Sicherungsring	Circlip	Circlip		x	x	x	x	x	x	90 X 3
12	00 287 140 0	Knoterwellenlagerbock	Knotter shaft support	Support d'arbre noueur		x	x	x	x	x	x	
13	00 930 154 0	Rillenkugellager	Grooved ball bearing	Roulement à gorge		x	x	x	x	x	x	6011 2RS
14	00 285 519 0	Sensorhalter	Sensor support	Support de capteur		x	x	x	x	x	x	
15	00 900 655 0	6kt-Schraube	Hex head bolt	Boulon tête hex		x	x	x	x	x	x	M 12 X 25
16	00 909 910 1	Sperrkantscheibe	Detent edged washer	Disque à bord d'arrêt		x	x	x	x	x	x	SKM 12
17	00 908 215 0	6kt-Mutter	Hex nut	Écrou hex		x	x	x	x	x	x	M 12
18	00 302 409 2	Ind. Näherungsschalter Namur M12	Namur sensor Namur M12	Capt. Namur		x	x	x	x	x	x	
19	00 281 706 0	Scheibe	Washer	Rondelle		x	x	x	x	x	x	40 X 60,3 X 6
20	00 915 172 0	Passfeder	Fit-in key	Clavette		x	x	x	x	x	x	A 12 X 8 X 63
21	00 281 718 3	Bremsscheibe	Brake disc	Disque de frein		x	x	x	x	x	x	Rd. 200
22	00 285 558 4	Drehnabe	Rotary hub	Moyeu rotatif		x	x	x	x	x	x	
23	00 910 802 0	Passscheibe	Shim ring	Cale		x	x	x	x	x	x	12 X 18 X 0,5
	00 910 803 0	Passscheibe	Shim ring	Cale		x	x	x	x	x	x	12 X 18 X 1,0
24	00 229 111 1	Scheibe	Washer	Rondelle		x	x	x	x	x	x	13 X 48 X 5
25	00 909 909 1	Sperrkantscheibe	Detent edged washer	Disque à bord d'arrêt		x	x	x	x	x	x	SKM 10
26	00 900 637 0	6kt-Schraube	Hex head bolt	Boulon tête hex		x	x	x	x	x	x	M 10 X 30
27	00 282 777 1	Drehhebel -Werkzeug	Turn lever -tool	Levier tournant -outil		x	x	x	x	x	x	
28	00 286 157 0	Stützlagerlasche	Bearing strap	Crapaudine patte		x	x	x	x	x	x	
29	00 908 758 0	Sicherungsmutter	Locknut	Écrou hex		x	x	x	x	x	x	M 10
30	00 284 674 3	Dämpferhalter	Shock damper support	Support d'amortisseur		x	x	x	x	x	x	
31	00 901 431 0	6kt-Schraube	Hex head bolt	Boulon tête hex		x	x	x	x	x	x	M 10 X 40
32	00 910 353 0	Scheibe	Washer	Rondelle		x	x	x	x	x	x	11 X 34 X 3
33	00 900 657 0	6kt-Schraube	Hex head bolt	Boulon tête hex		x	x	x	x	x	x	M 12 X 35

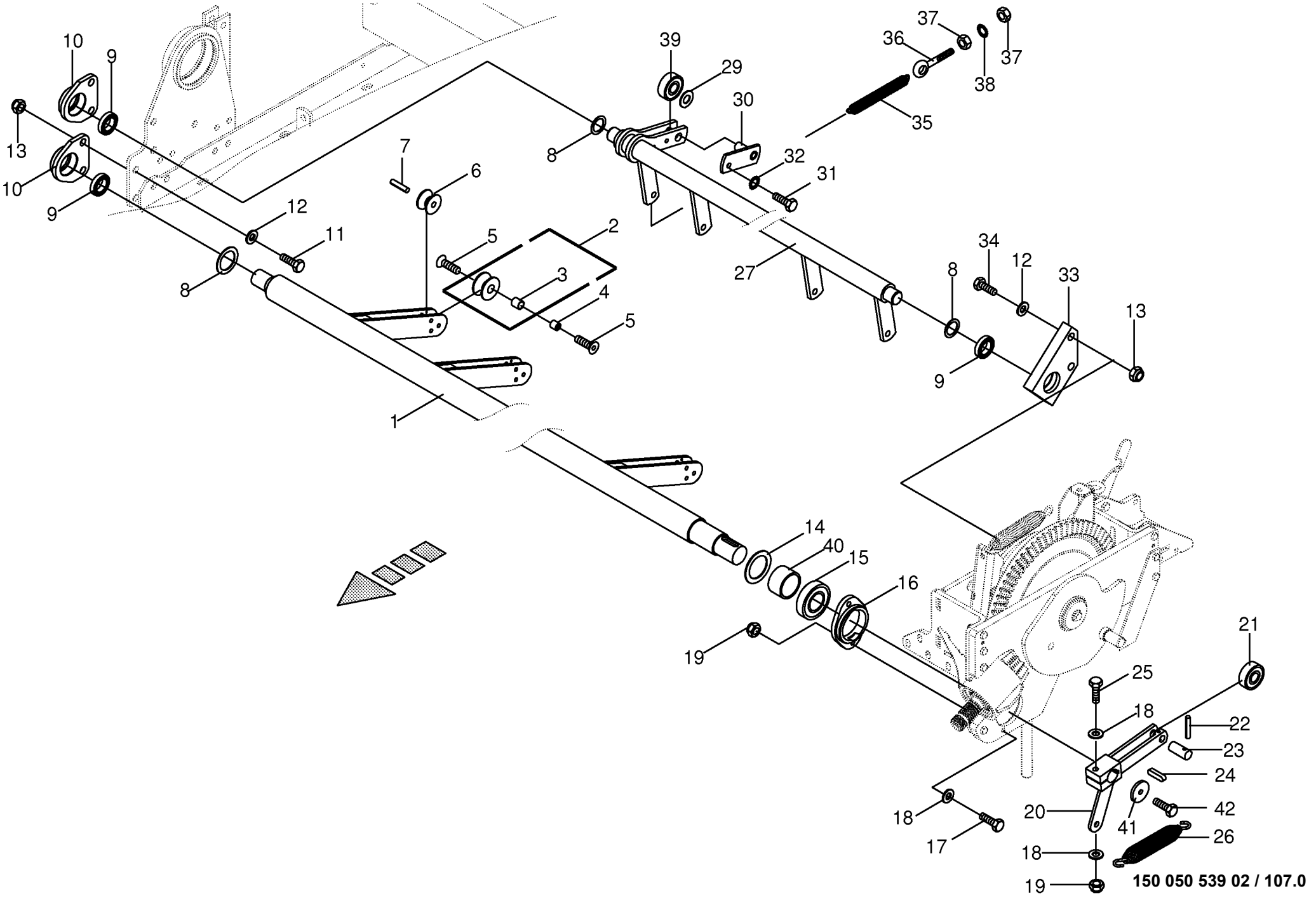

150 050 539 02 / 107.0

150 385 430 02

Obernadel/Steuerwelle - Doppelknoter **Top needle/Control shaft- Double knotter** **Aiguille supérieure/Arbre d. com.-N. dou**					858001 - 883280	890 HS	1270 HS	1290 HS	890 HS - XC	1270 HS - XC	1290 HS - XC	**150 050 539 02** 150 385 430 2 **107.0**
Pos.	ID-Nr.	Benennung	Description	Description	Masch.-Nr-							Bemerkung/Remarks/Remarque
1	00 285 074 6	Obernadel	Top needle	Aiguille supérieure		x			x			
	00 285 073 5	Obernadel	Top needle	Aiguille supérieure			x	x		x	x	
2	00 285 578 0	Garnrolle	Twine roll	Babine de ficelle		4	6	6	4	6	6	Rd. 35 X 15
3	00 934 929 0	Lagerbuchse	Bearing bush	Coussinet		x	x	x	x	x	x	16 X 18 X 15
4	00 285 579 3	Buchse	Bushing	Douille		x	x	x	x	x	x	M 6 X 15,4
5	00 904 051 1	Senkschraube	Countersunkscrew	Vis à tête fraisée		x	x	x	x	x	x	M 6 X 10
6	00 281 769 2	Nadelrolle	Needle roller	Galet d'aiguille		4	6	6	4	6	6	Rd. 25 X 15
7	00 912 638 2	Spannstift	Roll pin	Goupille de serrage		x	x	x	x	x	x	6 X 24
8	00 910 844 1	Passscheibe	Shim ring	Cale		x	x	x	x	x	x	25 X 35 X 1,0
9	00 934 776 0	Radial-Gelenklager	Radial bearing	Palier radial		x	x	x	x	x	x	GE 25 UK-2RS
10	00 286 084 2	Flanschlagergehäuse	Flange bearing	Palier a bride		x	x	x	x	x	x	
11	20 070 350 0	Passschraube	Fit bolt	Boulon calibre		x	x	x	x	x	x	M 12 X 30
12	00 910 506 1	Scheibe	Washer	Rondelle		x	x	x	x	x	x	13 X 24 X 2,5
13	00 908 701 0	Sicherungsmutter	Locknut	Écrou hex		x	x	x	x	x	x	M 12
14	00 911 134 0	Passscheibe	Shim ring	Cale		x	x	x	x	x	x	35 X 45 X 1,0
	00 911 133 0	Passscheibe	Shim ring	Cale		x	x	x	x	x	x	35 X 45 X 0,5
15	00 934 633 0	Rillenkugellager	Grooved ball bearing	Roulement à gorge		x	x	x	x	x	x	UB 207
16	20 072 727 0	Lagergehäuse	Bearing housing	Cage de roulement		x	x	x	x	x	x	
17	00 900 638 0	6kt-Schraube	Hex head bolt	Boulon tête hex		x	x	x	x	x	x	M 10 X 35
18	00 910 414 0	Scheibe	Washer	Rondelle		x	x	x	x	x	x	10,5 X 21 X 2
19	00 908 758 0	Sicherungsmutter	Locknut	Écrou hex		x	x	x	x	x	x	M 10
20	00 284 152 5	Steuerhebel	Control lever	Levier de commande		x	x	x	x	x	x	
21	00 930 321 1	Laufrolle	Runner	Galet		x	x	x	x	x	x	LR 202 RRU
22	00 912 613 2	Spannstift	Roll pin	Goupille de serrage		x	x	x	x	x	x	5 X 30
23	00 285 523 1	Bolzen	Pin	Boulon		x	x	x	x	x	x	Rd. 16 X 36
24	00 915 072 1	Passfeder	Fit-in key	Clavette		x	x	x	x	x	x	A 8 X 7 X 32
25	00 901 434 0	6kt-Schraube	Hex head bolt	Boulon tête hex		x	x	x	x	x	x	M 10 X 55
26	20 073 182 0	Zugfeder	Tension spring	Ressort de traction		x	x	x	x	x	x	4 X 31,5 X 220
27	20 070 621 0	Steuerwelle	Control shaft	Arbre de commande		x			x			
	20 070 619 0	Steuerwelle	Control shaft	Arbre de commande			x	x		x	x	
29	00 910 805 0	Passscheibe	Shim ring	Cale		x	x	x	x	x	x	15 X 21 X 0,5
30	00 283 369 2	Steckbolzen	Locking pin	Axe débrochable		x	x	x	x	x	x	
31	00 900 612 0	6kt-Schraube	Hex head bolt	Boulon tête hex		x	x	x	x	x	x	M 8 X 16
32	00 909 908 1	Sperrkantscheibe	Detent edged washer	Disque à bord d'arrêt		x	x	x	x	x	x	SKM 8
33	00 284 908 3	Lagergehäuseplatte	Bearing plate	Flasque		x	x	x	x	x	x	
34	00 901 452 0	6kt-Schraube	Hex head bolt	Boulon tête hex		x	x	x	x	x	x	M 12 X 50
35	00 286 183 1	Zugfeder	Tension spring	Ressort de traction		x	x	x	x	x	x	3,5 X 22,5 X 170
36	00 905 338 0	Ösenschraube	Eye screw	Vis à oeillet		x	x	x	x	x	x	M 10 X 110

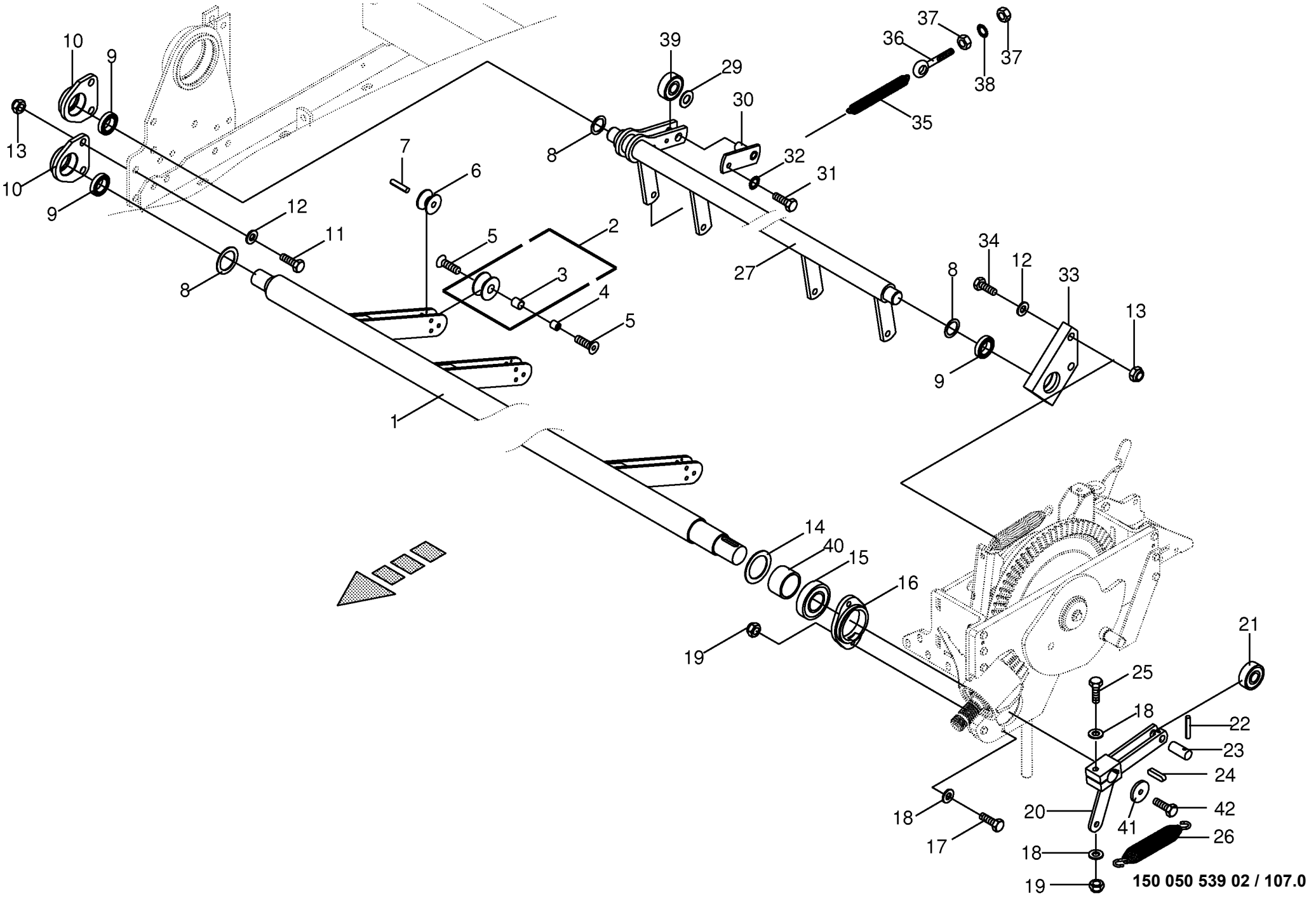

150 050 539 02 / 107.0

150 385 430 02

Obernadel/Steuerwelle - Doppelknoter **Top needle/Control shaft- Double knotter** **Aiguille supérieure/Arbre d. com.-N. dou**					858001 - 883280	890 HS	1270 HS	1290 HS	890 HS - XC	1270 HS - XC	1290 HS - XC	**150 050 539 02** 150 385 430 2 **107.0**
Pos.	ID-Nr.	Benennung	Description	Description	Masch.-Nr-							Bemerkung/Remarks/Remarque
37	00 908 212 0	6kt-Mutter	Hex nut	Écrou hex		x	x	x	x	x	x	M 10
38	00 909 909 1	Sperrkantscheibe	Detent edged washer	Disque à bord d'arrêt		x	x	x	x	x	x	SKM 10
39	90 000 027 0	Rillenkugellager	Grooved ball bearing	Roulement à gorge		x	x	x	x	x	x	15 X 40 X 15,9
40	00 332 490 0	Distanzbuchse	Spacer bushing	Entretoise prise femelle		x	x	x	x	x	x	35,9 X 42,4 X 15
41	00 910 639 1	Scheibe	Washer	Rondelle		x	x	x	x	x	x	11 X 48 X 5
42	00 900 636 0	6kt-Schraube	Hex head bolt	Boulon tête hex		x	x	x	x	x	x	M 10 X 25

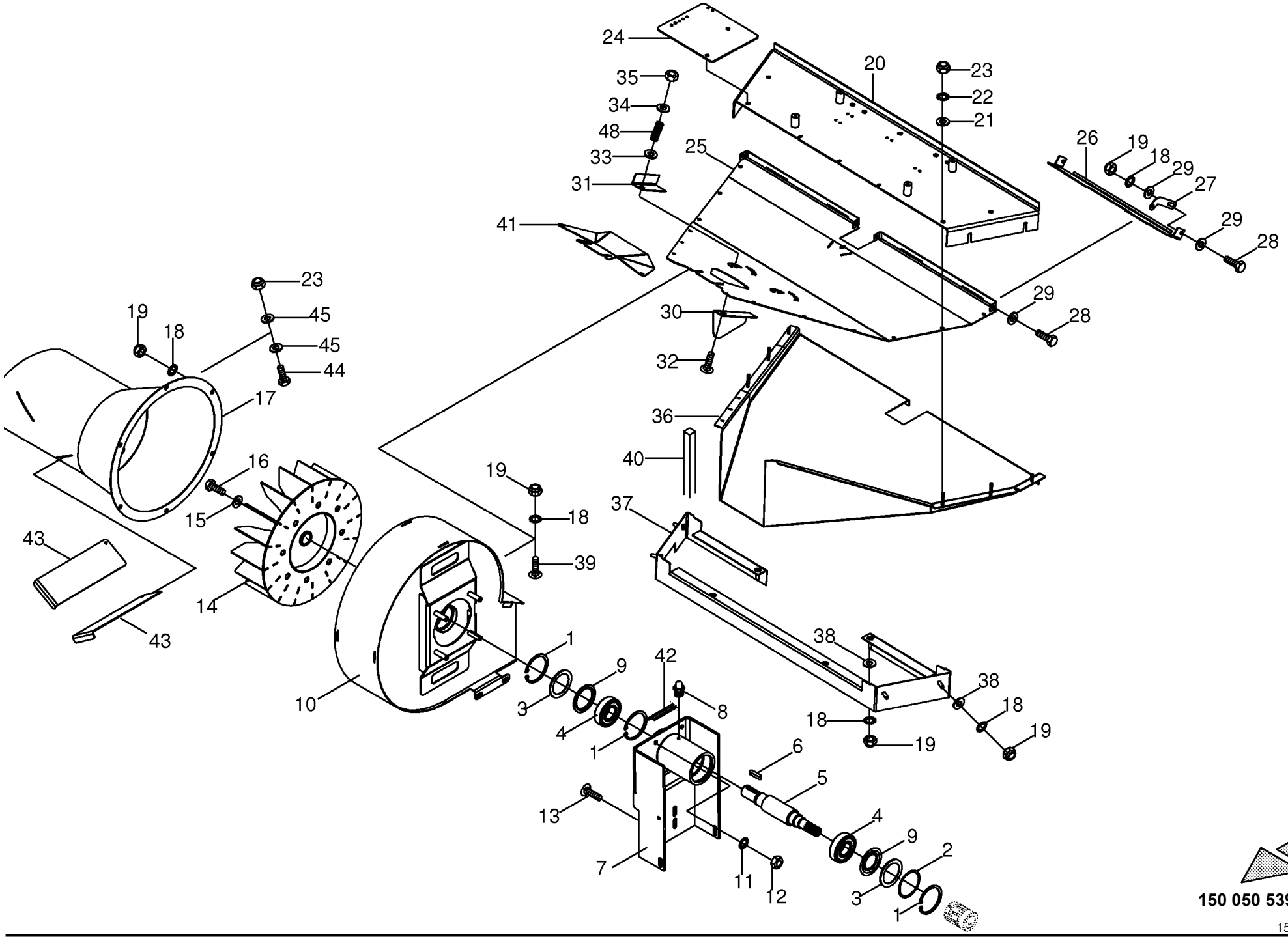

150 050 539 02 / 108.0

150 405 597 02

Knotergebläse -inkl. Pre Chop # **Knoter fan** **Ventilateur du noueur**					858001 - 883280	890 HS	1270 HS	1290 HS	890 HS - XC	1270 HS - XC	1290 HS - XC	**150 050 539 02** 150 405 597 2 **108.0**
Pos.	ID-Nr.	Benennung	Description	Description	Masch.-Nr-							Bemerkung/Remarks/Remarque
1	00 911 673 0	Sicherungsring	Circlip	Circlip						x	x	80 X 2,5
2	00 911 023 0	Passscheibe	Shim ring	Cale						x	x	70 X 80 X 0,3
3	00 937 014 0	Nilos-Distanzring	Nilos-Spacer ring	Nilos-Bague d'ecartement						x	x	J 80
4	00 930 567 0	Rillenkugellager	Grooved ball bearing	Roulement à gorge						x	x	6307 2RS
5	20 076 818 0	Welle	Shaft	Arbre						x	x	Rd. 45 X 276,5
6	00 915 122 0	Passfeder	Fit-in key	Clavette						x	x	A 10 X 8 X 40
7	20 076 826 0	Halter	Support	Cadre support						x	x	
8	00 919 105 0	Kegelschmiernippel	Grease niple	Graisseur à cone						x	x	AM 8 X 1
9	00 937 015 0	Nilos-Ring	Nilos-ring	Nilos-Rondelle d'etancheite						x	x	6307 ZJV
10	20 079 401 0	Knotergebläse	Knoter fan	Ventilateur du noueur						x	x	
11	00 909 909 1	Sperrkantscheibe	Detent edged washer	Disque à bord d'arrêt						x	x	SKM 10
12	00 908 212 0	6kt-Mutter	Hex nut	Écrou hex						x	x	M 10
13	90 000 051 1	Flachrundschraube	Coach bolt	Vis a tête bombée						x	x	M 10 X 30
14	20 020 537 0	Rotor	Rotor	Rotor						x	x	
15	20 020 534 0	Endscheibe	End plate	Flasque de bout d'aile						x	x	12,5 X 45 X 8
16	00 900 658 0	6kt-Schraube	Hex head bolt	Boulon tête hex						x	x	M 12 X 40
17	20 076 823 1	Ansaugstutzen	Aspiration port	Manchon d'aspiration						x	x	
18	00 909 908 1	Sperrkantscheibe	Detent edged washer	Disque à bord d'arrêt						x	x	SKM 8
19	00 908 706 0	Sicherungsmutter	Locknut	Écrou hex						x	x	M 8
20	20 076 791 0	Zentralschmierplatte	Central lubrication plate	Plaque graissage central						x	x	
21	00 910 411 1	Scheibe	Washer	Rondelle						x	x	6,4 X 12,5 X 1,6
22	00 909 906 1	Sperrkantscheibe	Detent edged washer	Disque à bord d'arrêt						x	x	SKM 6
23	00 908 704 1	Sicherungsmutter	Locknut	Écrou hex						x	x	M 6
24	20 076 788 0	Halter Zentralschmierung	Support	Supporteur						x	x	
		Geblaese										
25	20 076 794 1	Luftleitblech oben	Air baffle top	Déflecteur d'air en haut						x	x	
26	20 076 793 0	Luftdüse Knotergebläse								2	2	
27	20 076 792 0	Einstellbl. Luftdüse Gebläse								4	4	
28	00 900 612 0	6kt-Schraube	Hex head bolt	Boulon tête hex						x	x	M 8 X 16
29	00 910 413 0	Scheibe	Washer	Rondelle						x	x	8,4 X 17 X 1,6
30	20 076 787 0	Luftleitblech	Plate	Plateau						2	2	
31	20 076 786 1	Leitblechanzeiger	Baffle indicator	Indicateur du déflecteur						2	2	
32	00 904 983 1	Flachrundschraube	Coach bolt	Vis a tête bombée						x	x	M 12 X 30
33	90 000 512 0	Scheibe	Washer	Rondelle						x	x	21 X 37 X 3
34	00 910 349 0	Scheibe	Washer	Rondelle						x	x	13 X 37 X 3
35	00 908 215 0	6kt-Mutter	Hex nut	Écrou hex						x	x	M 12
36	20 076 796 1	Luftleitblech unten f. Knotergebläse	Air baffle bottom for knoter fan	Défl. d'air en bas p. vent. du noueur						x	x	

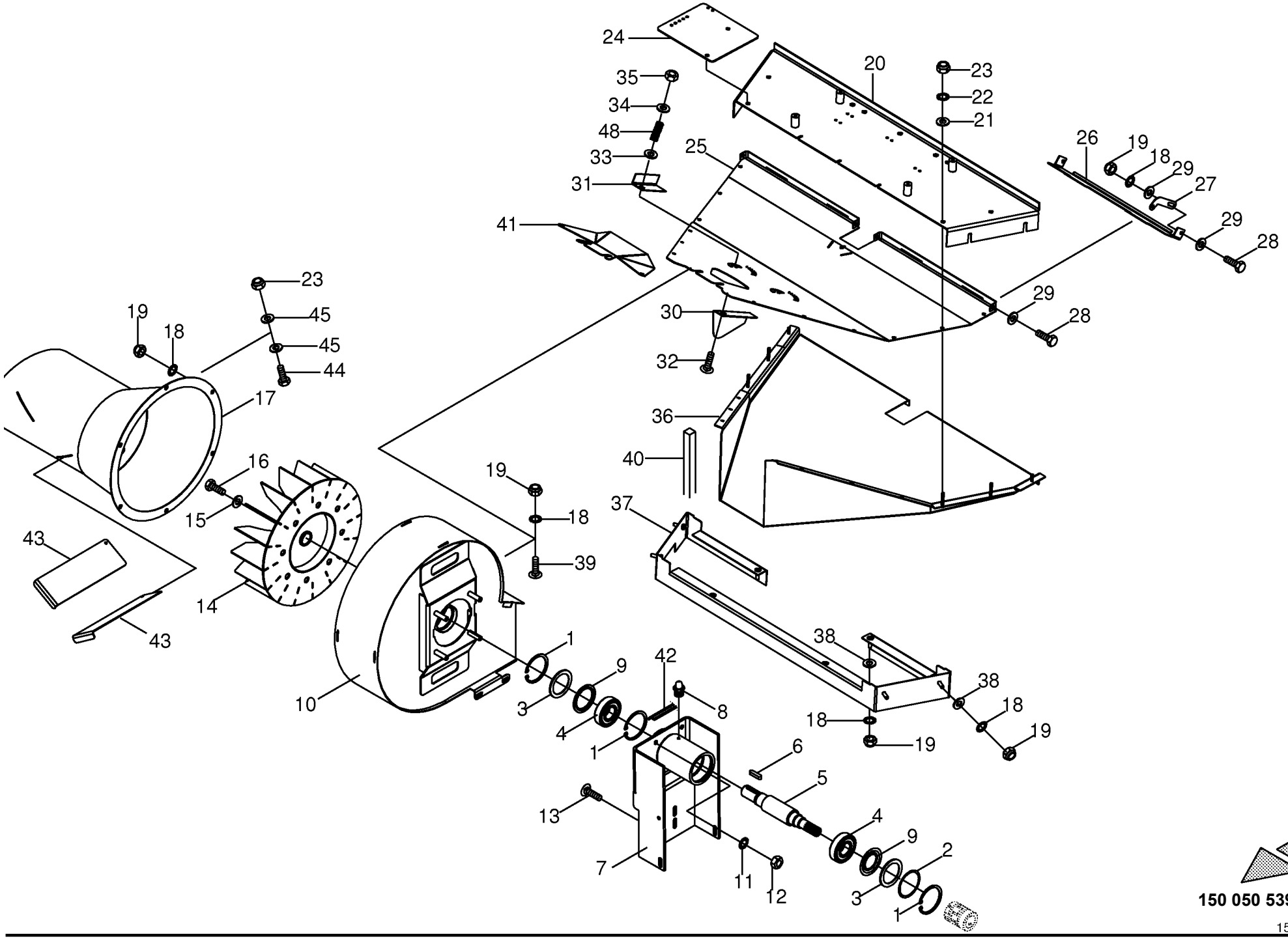

150 050 539 02 / 108.0

150 405 597 02

Knotergebläse -inkl. Pre Chop # **Knoter fan** **Ventilateur du noueur**					858001 - 883280	890 HS	1270 HS	1290 HS	890 HS - XC	1270 HS - XC	1290 HS - XC	**150 050 539 02** 150 405 597 2 **108.0**
Pos.	ID-Nr.	Benennung	Description	Description	Masch.-Nr-							Bemerkung/Remarks/Remarque
37	20 076 798 0	Adapterblech Knotergebläse								x	x	
38	00 910 603 0	Scheibe	Washer	Rondelle						x	x	8,4 X 24 X 2
39	00 904 732 2	Flachrundschraube	Coach bolt	Vis a tête bombée						x	x	M 8 X 25
40	00 940 231 0	Selbstklebende Dichtstreifen - Id.-Nr.= 1m	Self-adhesive sealing strip - Id.-no.= 1m	Joint auto-adhésif -Id.-no.= 1m						x	x	35 X 35
41	20 079 397 0	Abdeckkappe Gebläse	Cover cap fan	Capuchon ventilateur						x	x	
42	00 940 446 0	Dichtungsprofil -Id.-Nr.= 1m	Rubber profile -Id.-no.= 1m	Joint profilé -Id.-no.= 1m						x	x	
43	20 079 418 0	Ansaugstutzenquerstrebe	Aspiration port cross brace	Traverse du manchon d'aspiration						x	x	
44	00 900 607 0	6kt-Schraube	Hex head bolt	Boulon tête hex						x	x	M 6 X 16
45	00 910 607 0	Scheibe	Washer	Rondelle						x	x	7,4 X 22 X 2
46	20 078 548 0	Gewindeplatte	Threaded plate	Plaque filetée						x	x	
47	00 900 614 0	6kt-Schraube	Hex head bolt	Boulon tête hex						x	x	M 8 X 20
48	00 274 949 0	Druckfeder	Pressure spring	Ressort de pression						x	x	1,6 X 13,4 X 40

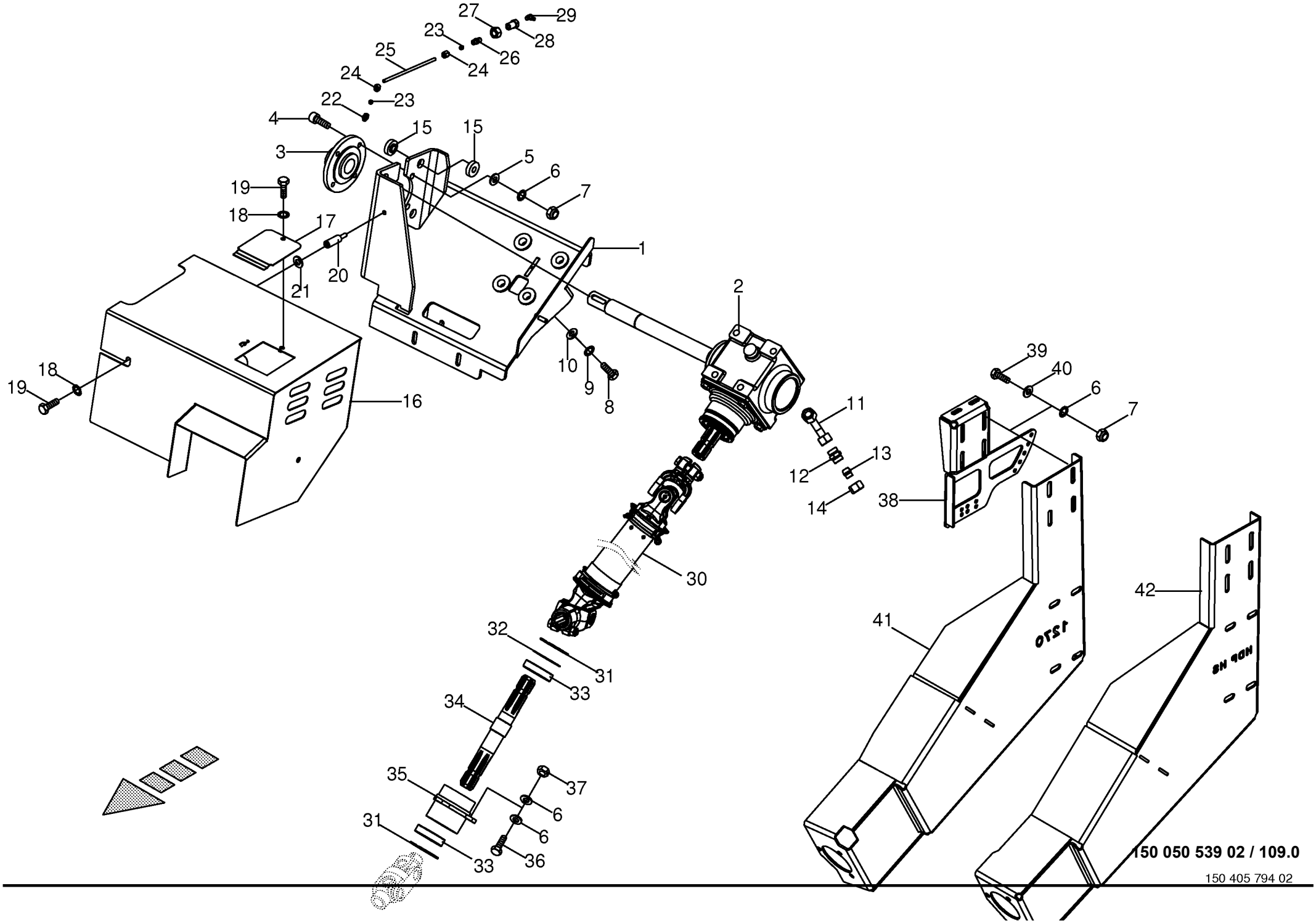

150 050 539 02 / 109.0

150 405 794 02

Antrieb - Knotergebläse -inkl. Pre Chop # **Drive - knoter fan** **Entrainement - ventilateur du noueur**					858001 - 883280	890 HS	1270 HS	1290 HS	890 HS - XC	1270 HS - XC	1290 HS - XC	**150 050 539 02** 150 405 794 2 **109.0**
Pos.	ID-Nr.	Benennung	Description	Description	Masch.-Nr-							Bemerkung/Remarks/Remarque
1	20 078 504 0	Getriebeplattform Knotergebläse	Gearbox platform knotter fan	Plate-forme de l'eng. vent. du noueur						x	x	
2	20 079 433 0	Winkelgetriebe mont.	Angular gear assembl.	Transmission en angle assembl.						x	x	
3	00 934 125 0	FL.LAGER 01.FE07-GE35 INA	FLANGE BEARNING GE 35 INA	PALIER BEARNING GE 35 INA						x	x	
4	00 903 109 1	Zylinderschraube	Allen screw	Vis tête cylindrique						x	x	M 10 X 35 -10.9
5	00 910 371 0	Scheibe	Washer	Rondelle						x	x	10,5 X 20 X 2
6	00 909 909 1	Sperrkantscheibe	Detent edged washer	Disque à bord d'arrêt						x	x	SKM 10
7	00 908 758 0	Sicherungsmutter	Locknut	Écrou hex						x	x	M 10
8	00 900 675 0	6kt-Schraube	Hex head bolt	Boulon tête hex						x	x	M 16 X 40
9	00 909 912 1	Sperrkantscheibe	Detent edged washer	Disque à bord d'arrêt						x	x	SKM 16
10	00 910 621 0	Scheibe	Washer	Rondelle						x	x	17,5 X 35 X 2
11	20 079 453 0	Hyd.-Leitung 15 x 1,5 x 87 1 Bogen	Hyd. line 15 x 1.5 x 86 1 bow	Cond. hyd. 15 x 1,5 x 86 1 coude						x	x	
12	00 921 053 1	Verbindungsstutzen	Connector	Raccord						x	x	L 15
13	00 919 913 0	Verschlusskegel mit O-Ring	Locking cone w. O-ring	Cône de verouillage av.joint t						x	x	L 15
14	00 921 043 0	Überwurfmutter	Nozzle disc cap	Écrou de buse-pastille						x	x	AL 15
15	27 011 213 0	Isolierscheibe	Insulating washer	Rondelle d'isolation						x	x	
16	20 078 538 0	Deckblech Knoterreinigung	Cover plate knotter cleaning	Tôle de recouv. nettoyage de noueur						x	x	
17	20 073 290 0	Kontrolldeckel	Inspection lid	Couvercle d'inspection						x	x	
18	00 909 908 1	Sperrkantscheibe	Detent edged washer	Disque à bord d'arrêt						x	x	SKM 8
19	00 900 616 0	6kt-Schraube	Hex head bolt	Boulon tête hex						x	x	M 8 X 25
20	20 079 454 0	Gewindehülse	Threaded sleeve x 16 x 71 A3G	Douille filetée x 16 x 71 A3G						x	x	
21	00 910 413 0	Scheibe	Washer	Rondelle						x	x	8,4 X 17 X 1,6
22	00 920 920 1	Einschraubstutzen	Male connector	Raccord filet						x	x	LL M 8 X 1 Keg.
23	00 938 645 0	Doppelkegelring	Tapered double ring	Baque conique double						x	x	DKR 6
24	00 920 905 0	Überwurfmutter	Nozzle disc cap	Écrou de buse-pastille						x	x	ALL 6
25	00 938 933 0	Kunststoffrohr mit Fett gefüllt -Id.-Nr.= 1m	Plastic tube filled with grease -Id.-no.= 1m	Tube plastique farci avec graisse -Id.-no.= 1m						x	x	6 X 1,5
26	00 920 964 0	Einschraubstutzen	Male connector	Raccord filet						x	x	M 12 X 1,5 / R 1/8"
27	00 908 019 1	6kt-Mutter	Hex nut	Écrou hex						x	x	M 14 X 1,5
28	00 938 515 0	Rohrverbinder	Tube union	Tubulure						x	x	M 14 X 1,5
29	00 919 106 0	Kegelschmiernippel	Grease niple	Graisseur à cone						x	x	BM 8 X 1
30	27 009 592 2	Gelenkw.W 3300 (oh.Schutz) 540mm	Univ. shaft W 3300 (witho. prot.) 540mm	Arbre à ca.W 3300 (sans prot.) 540mm						x	x	
31	00 911 668 0	Sicherungsring	Circlip	Circlip						x	x	72 X 2,5
32	00 910 914 0	Passscheibe	Shim ring	Cale						x	x	56 X 72 X 1,0
33	00 930 537 0	Rillenkugellager	Grooved ball bearing	Roulement à gorge						x	x	6207 2RS

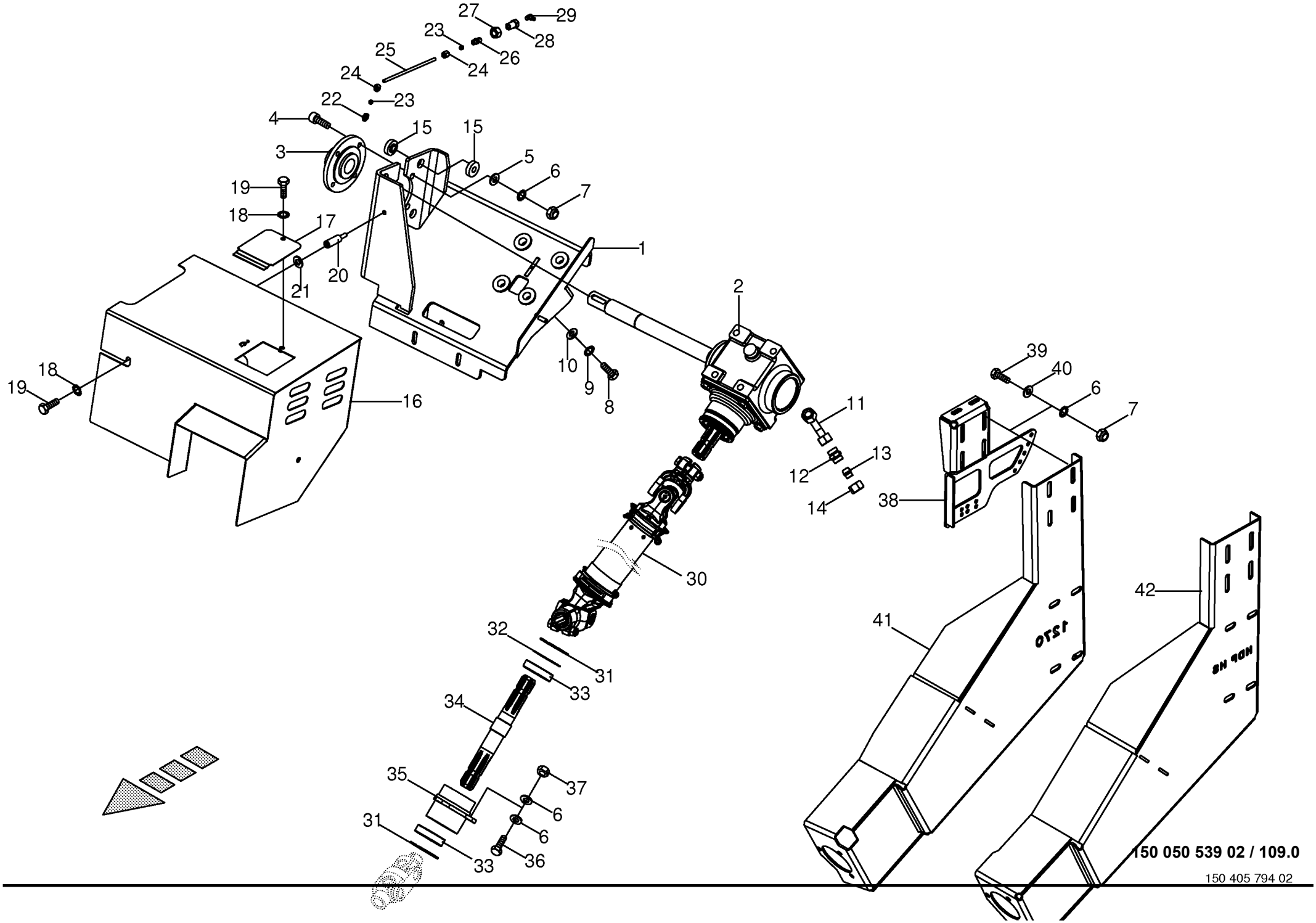

150 050 539 02 / 109.0

150 405 794 02

Antrieb - Knotergebläse -inkl. Pre Chop # **Drive - knoter fan** **Entrainement - ventilateur du noueur**					858001 - 883280	890 HS	1270 HS	1290 HS	890 HS - XC	1270 HS - XC	1290 HS - XC	**150 050 539 02** 150 405 794 2 **109.0**
Pos.	ID-Nr.	Benennung	Description	Description	Masch.-Nr-							Bemerkung/Remarks/Remarque
34	20 077 725 0	Zwischenwelle	Intermediate shaft	Arbre intermediaire						x	x	
35	20 077 721 0	Lagerbuchse	Bearing bush	Coussinet						x	x	
36	00 900 637 0	6kt-Schraube	Hex head bolt	Boulon tête hex						x	x	M 10 X 30
37	00 908 212 0	6kt-Mutter	Hex nut	Écrou hex						x	x	M 10
38	20 077 719 0	Lochblech	Perforated plate	Tôle perforatrice						x	x	
39	00 900 638 0	6kt-Schraube	Hex head bolt	Boulon tête hex						x	x	M 10 X 35
40	90 000 121 0	Scheibe	Washer	Rondelle						x	x	10,5 X 30 X 2,5
41	20 078 501 0	Zwischenbock Knoterreinigung	Interm. block knotter cleaning	Support interm. netto. de noueur						x		
	20 078 511 0	Zwischenbock Knoterreinigung	Interm. block knotter cleaning	Support interm. netto. de noueur							x	
42	00 000 001 0	-nicht für diese Maschine	-not for this machine	-non prevu pour cette machine						x	x	

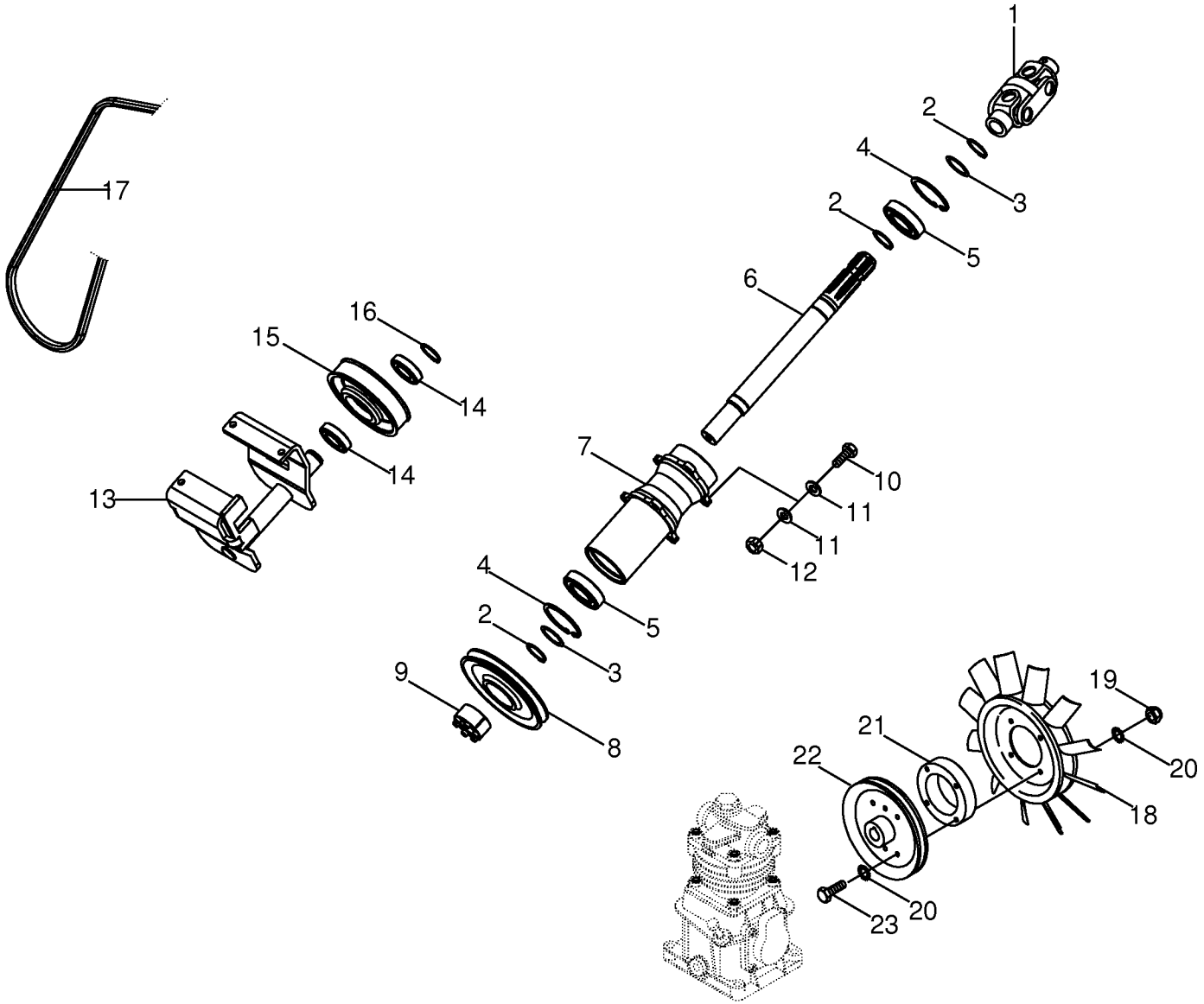

150 050 539 02 / 109.3

Antriebswelle -inkl. Pre Chop # **Drive shaft** **Arbre d'entraînement**					858001 - 883280	890 HS	1270 HS	1290 HS	890 HS - XC	1270 HS - XC	1290 HS - XC	**150 050 539 02** 150 420 220 1 **109.3**
Pos.	ID-Nr.	Benennung	Description	Description	Masch.-Nr-							Bemerkung/Remarks/Remarque
1	27 010 030 0	Doppelgelenk	Double universal joint	Joint à double cardan						x	x	DG2300
2	00 911 541 0	Sicherungsring	Circlip	Circlip						x	x	A 35 X 1,5
3	00 911 133 0	Passscheibe	Shim ring	Cale						x	x	35 X 45 X 0,5
	00 911 134 0	Passscheibe	Shim ring	Cale						x	x	35 X 45 X 1,0
4	00 911 668 0	Sicherungsring	Circlip	Circlip						x	x	72 X 2,5
5	00 930 537 0	Rillenkugellager	Grooved ball bearing	Roulement à gorge						x	x	6207 2RS
6	20 078 125 1	Antriebswelle Knoterreinigung	Drive shaft knotter cleaning	Arbre d'entraînement nettoyage de noueur						x	x	
7	20 079 430 0	Lagerbuchse	Bearing bushing	Coussinet						x	x	
8	20 076 858 1	Keilriemenscheibe DW160 SPA	V-belt pulley DW160 SPA	Poulie de courroie trapéz. DW160 SPA						x	x	
9	27 011 195 0	Klemmnabe	Clamping hub	Moyeu de serrage						x	x	
10	00 900 637 0	6kt-Schraube	Hex head bolt	Boulon tête hex						x	x	M 10 X 30
11	00 910 371 0	Scheibe	Washer	Rondelle						x	x	10,5 X 20 X 2
12	00 908 212 0	6kt-Mutter	Hex nut	Écrou hex						x	x	M 10
13	20 076 812 1	Riemenspanner	Belt tensioner	Tendeur de courroie						x	x	
14	00 930 506 0	Rillenkugellager	Grooved ball bearing	Roulement à gorge						x	x	6006 2RS
15	20 079 419 0	Spannrolle	Tension roller	Galet tendeur						x	x	
16	00 911 535 1	Sicherungsring	Circlip	Circlip						x	x	A 30 X 1,5
17	27 009 593 1	Keilriemen 1(HAA) -mit Kompressor	with compressor	avec compresseur						x	x	
	27 008 988 0	Keilriemen -mit Druckluft	V-belt with air pressure	Courroie trapézoïdale avec pneumatique						x	x	Lg.= 1982
18	00 955 785 0	Axiallüfter -mit Kompressor	Vetilator with compressor	Ventilateur avec compresseur						x	x	
19	00 908 706 0	Sicherungsmutter	Locknut	Écrou hex						x	x	M 8
20	00 909 908 1	Sperrkantscheibe	Detent edged washer	Disque à bord d'arrêt						x	x	SKM 8
21	20 070 121 0	Nabe	Hub	Moyeu						x	x	Rd. 125 X 31
22	20 070 120 0	Keilriemenscheibe	V-belt pulley	Poulie à gorges						x	x	
23	00 901 423 0	6kt-Schraube	Hex head bolt	Boulon tête hex						x	x	M 8 X 50

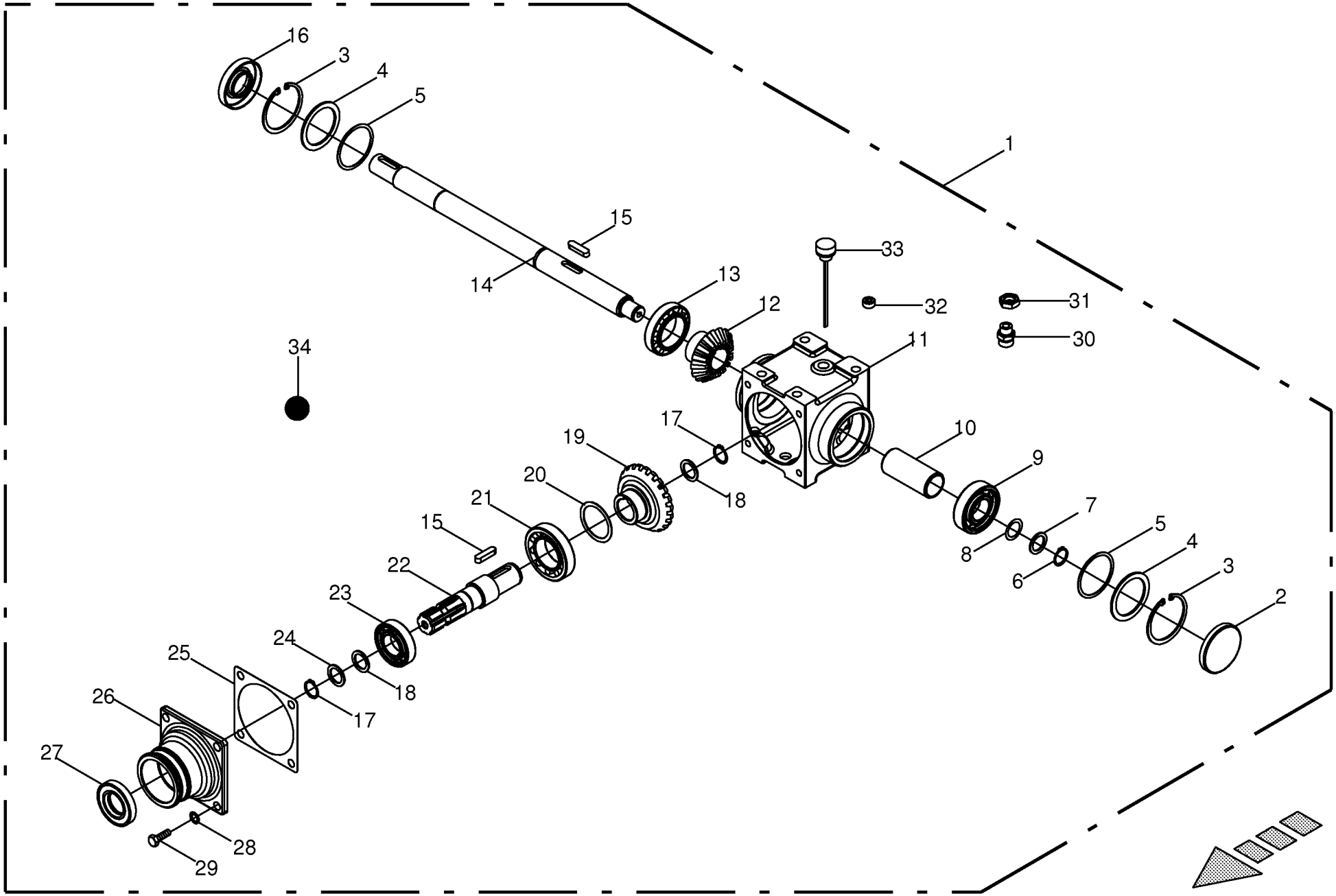

150 050 539 02 / 110.0

Winkelgetriebe -inkl. Pre Chop # **Angle gear** **Boitier d'angle**					858001 - 883280	890 HS	1270 HS	1290 HS	890 HS - XC	1270 HS - XC	1290 HS - XC	**150 050 539 02** 150 420 229 1 **110.0**
Pos.	ID-Nr.	Benennung	Description	Description	Masch.-Nr-							Bemerkung/Remarks/Remarque
1	20 079 433 0	Winkelgetriebe mont.	Angular gear assembl.	Transmission en angle assembl.						x	x	
2	00 925 205 2	Verschlussdeckel	Sealing cap	Couvercle de fermeture						x	x	Rd. 80
3	00 911 673 0	Sicherungsring	Circlip	Circlip						x	x	80 X 2,5
4	00 910 741 1	Stützscheibe	Supporting disc	Rondelle diélectrique						x	x	S 63 X 80 X 3
5	00 911 024 1	Passscheibe	Shim ring	Cale						x	x	70 X 80 X 1,0
6	00 911 529 0	Sicherungsring	Circlip	Circlip						x	x	A 25 X 1,2
7	00 910 710 0	Stützscheibe	Supporting disc	Rondelle diélectrique						x	x	S 25 X 35 X 2,0
8	00 910 842 0	Passscheibe	Shim ring	Cale						x	x	25 X 35 X 0,3
9	00 930 805 0	Rillenkugellager 6405	Grooved ball bearing 6405	Roulement à billes rainuré 6405						x	x	
10	20 078 544 0	Distanzbuchse	Spacer bushing	Douille d'écartement						x	x	
11	20 079 448 0	Getriebegehäuse	Gearbox housing	Carter de l'engrenage						x	x	
12	00 146 984 1	Kegelrad	Bevel wheel	Pignon conique						x	x	Z= 16
13	00 932 177 0	Kegelrollenlager	Taper roller bearing	Roulement à rouleaux coniques						x	x	32010 X
14	20 078 542 0	Antriebswelle Rotor	Drive shaft rotor	Arbre d'entraînement rotor						x	x	
15	00 915 122 0	Passfeder	Fit-in key	Clavette						x	x	A 10 X 8 X 40
16	00 936 337 1	Radial-Wellendichtring	Radial-shaft sealing ring	Radial-bague d'étanchéité						x	x	A 35 X 72 X 12
17	00 911 541 0	Sicherungsring	Circlip	Circlip						x	x	A 35 X 1,5
18	00 911 133 0	Passscheibe	Shim ring	Cale						x	x	35 X 45 X 0,5
	00 911 134 0	Passscheibe	Shim ring	Cale						x	x	35 X 45 X 1,0
19	00 146 985 2	Kegelrad	Bevel wheel	Pignon conique						x	x	Z= 22
20	00 910 904 0	Passscheibe	Shim ring	Cale						x	x	50 X 62 X 1,0
21	00 932 155 0	Kegelrollenlager	Taper roller bearing	Roulement à rouleaux coniques						x	x	32210 A
22	00 145 215 4	Getriebewelle	Gearbox shaft	Arbre de boîte de vitesse						x	x	Rd. 42 X 193
23	00 930 137 0	Rillenkugellager	Grooved ball bearing	Roulement à gorge						x	x	6207
24	00 910 727 1	Stützscheibe	Supporting disc	Rondelle diélectrique						x	x	S 35 X 45 X 2,5
25	00 145 212 1	Getriebedichtung	Gearbox seal	Joint de boîte de vitesses						x	x	
26	00 146 976 4	Getriebedeckel	Gearbox cover	Couvercle du boîte de vitesses						x	x	
27	00 936 337 1	Radial-Wellendichtring	Radial-shaft sealing ring	Radial-bague d'étanchéité						x	x	A 35 X 72 X 12
28	00 909 910 1	Sperrkantscheibe	Detent edged washer	Disque à bord d'arrêt						x	x	SKM 12
29	00 900 655 0	6kt-Schraube	Hex head bolt	Boulon tête hex						x	x	M 12 X 25
30	00 921 057 2	Einschraubstutzen	Male connector	Raccord filet						x	x	M 22 X 1,5 / M 18 X 1,5
31	00 908 524 2	6kt-Mutter -niedrige Form	Hex nut -low form	Écrou hex -forme basse						x	x	M 18 X 1,5
32	00 906 040 1	Verschlussschraube	Screw plug	Bouchon fileté						x	x	M 18 X 1,5
33	27 010 277 0	Ölmessstab mit Lüfter M18x1,5	Oil dip stick with fan M18x1.5	Jauge d'huile + ventilateur M18x1,5						x	x	
34	00 926 101 0	Getriebeöl -Id.-Nr.= 1ltr	Oil -Id.-no.= 1ltr	Huile -Id.-no.= 1ltr						0,5	0,5	

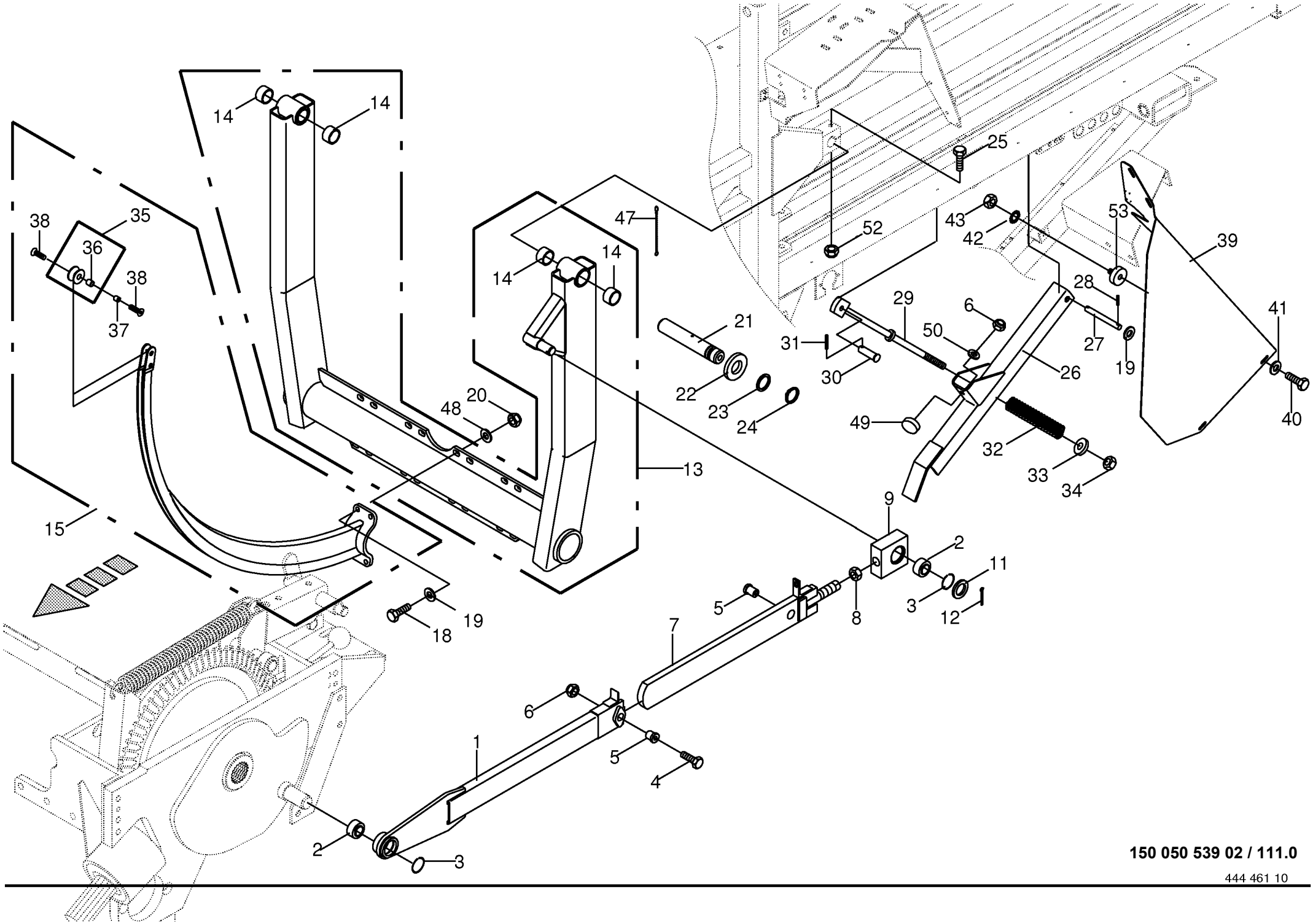

150 050 539 02 / 111.0

444 461 10

Nadelschwinge montiert - Doppelknoter **Needle yoke assembled - Double knotter** **Balancier d'aiguikke monte - Nou. double**					858001 - 883280	890 HS	1270 HS	1290 HS	890 HS - XC	1270 HS - XC	1290 HS - XC	**150 050 539 02** 444 461 10 **111.0**
Pos.	ID-Nr.	Benennung	Description	Description	Masch.-Nr-							Bemerkung/Remarks/Remarque
1	00 287 159 2	Nadelzugstange	Needle drive connecting rod	Tirant berceau d'aiguille		x		x	x		x	
	00 287 157 2	Nadelzugstange	Needle drive connecting rod	Tirant berceau d'aiguille			x			x		
2	00 934 776 0	Radial-Gelenklager	Radial bearing	Palier radial		x	x	x	x	x	x	GE 25 UK-2RS
3	00 911 902 0	Sprengring	Snap ring	Circlips		x	x	x	x	x	x	Sb 42
4	00 900 293 0	6kt-Schraube	Hex head bolt	Boulon tête hex		x	x	x	x	x	x	M 10 X 55 -10.9
5	00 282 273 4	Scherbuchse 10 x 25 x 20 ZLÜ	bush 10 x 25 x 20 ZLÜ	DOUILLE DE CISAILLEMENT 10 x 25 x 20 ZL		x	x	x	x	x	x	
6	00 908 758 0	Sicherungsmutter	Locknut	Écrou hex		x	x	x	x	x	x	M 10
7	00 287 155 1	Schiebestück	Sliding piece	Piece coulissante		x	x	x	x	x	x	
8	00 908 031 1	6kt-Mutter	Hex nut	Écrou hex		x	x	x	x	x	x	M 24
9	00 287 147 1	Stellager	Bearing	Palier		x	x	x	x	x	x	
11	00 281 099 0	Buchse	Bushing	Douille		x	x	x	x	x	x	38 X 7,1 X 7
12	00 912 111 1	Splint	Cotter pin	Goupille fendue		x	x	x	x	x	x	6,3 X 50
13	00 286 013 3	Nadelschwinge	Needle yoke	Balancier d'aiguille		x			x			
	00 286 011 3	Nadelschwinge	Needle yoke	Balancier d'aiguille			x			x		
	00 286 012 3	Nadelschwinge	Needle yoke	Balancier d'aiguille				x			x	
14	20 271 809 0	Lagerbuchse 35 x 41,75 x 30	Bearing bushing 35 x 41.75 x 30	Coussinet 35 x 41,75 x 30		x	x	x	x	x	x	
15	00 286 090 0	Knoternadel	Knotter needle	Aiguille		4		6	4		6	
	00 286 070 0	Knoternadel	Knotter needle	Aiguille			6			6		
18	00 900 227 2	6kt-Schraube	Hex head bolt	Boulon tête hex		x	x	x	x	x	x	M 12 X 80 -10.9
19	00 910 506 1	Scheibe	Washer	Rondelle		x	x	x	x	x	x	13 X 24 X 2,5
20	00 908 701 0	Sicherungsmutter	Locknut	Écrou hex		x	x	x	x	x	x	M 12
21	00 287 708 2	Bolzen	Pin	Boulon		x	x	x	x	x	x	Rd. 35 X 227
22	00 911 136 1	Passscheibe	Shim ring	Cale		x	x	x	x	x	x	35 X 45 X 2,0
23	00 910 657 1	Scheibe	Washer	Rondelle		x	x	x	x	x	x	35 X 50 X 2
24	00 911 541 0	Sicherungsring	Circlip	Circlip		x	x	x	x	x	x	A 35 X 1,5
25	00 901 457 0	6kt-Schraube	Hex head bolt	Boulon tête hex		x		x	x		x	M 12 X 85
	00 901 140 2	6kt-Schraube	Hex head bolt	Boulon tête hex			x			x		M 16 X 90 -10.9
26	00 286 144 2	Nadelbremse	Needle brake	Frein d'aiguille		2	2	2	2	2	2	
27	00 155 345 0	Bolzen	Pin	Boulon		x	x	x	x	x	x	Rd. 12 X 90
28	00 912 608 2	Spannstift	Roll pin	Goupille de serrage		x	x	x	x	x	x	5 X 20
29	00 287 983 1	Spannschraube	Turnbuckle	Tendeur		x	x	x	x	x	x	
30	00 916 381 2	Bolzen	Pin	Boulon		x	x	x	x	x	x	Rd. 16 X 45
31	00 912 584 2	Spannstift	Roll pin	Goupille de serrage		x	x	x	x	x	x	4 X 30
32	00 093 023 1	Druckfeder	Pressure spring	Ressort de pression		x	x	x	x	x	x	7 X 28 X 125
33	00 910 362 0	Scheibe	Washer	Rondelle		x	x	x	x	x	x	17 X 40 X 6
34	00 908 719 0	Sicherungsmutter	Locknut	Écrou hex		x	x	x	x	x	x	M 16
35	00 285 578 0	Garnrolle	Twine roll	Babine de ficelle		x	x	x	x	x	x	Rd. 35 X 15

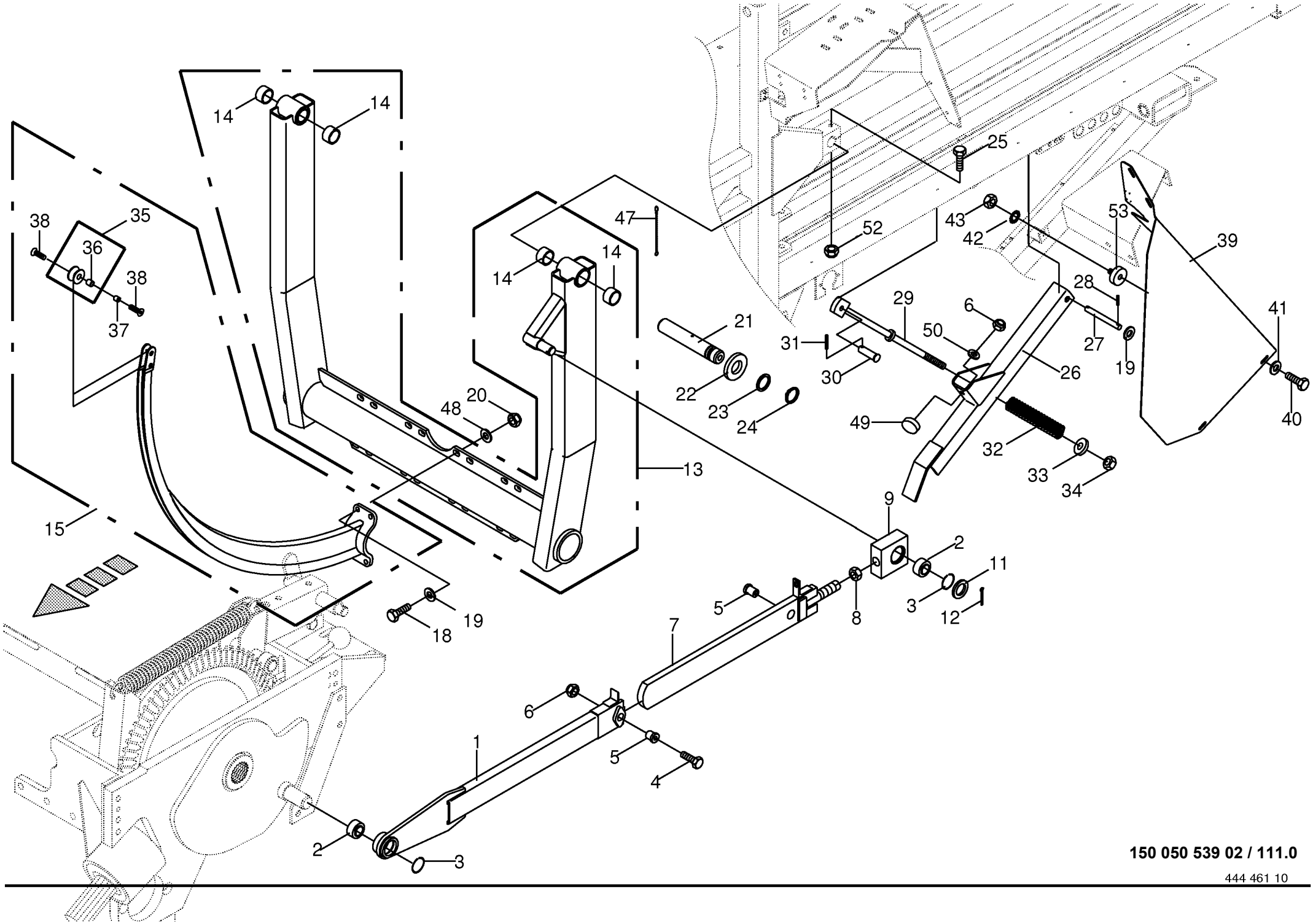

150 050 539 02 / 111.0

444 461 10

Nadelschwinge montiert - Doppelknoter Needle yoke assembled - Double knotter Balancier d'aiguikke monte - Nou. double					858001 - 883280	890 HS	1270 HS	1290 HS	890 HS - XC	1270 HS - XC	1290 HS - XC	150 050 539 02 444 461 10 111.0
Pos.	ID-Nr.	Benennung	Description	Description	Masch.-Nr-							Bemerkung/Remarks/Remarque
36	00 934 929 0	Lagerbuchse	Bearing bush	Coussinet		x	x	x	x	x	x	16 X 18 X 15
37	00 285 579 3	Buchse	Bushing	Douille		x	x	x	x	x	x	M 6 X 15,4
38	00 904 051 1	Senkschraube	Countersunkscrew	Vis à tête fraisée		x	x	x	x	x	x	M 6 X 10
39	00 287 971 3	Schutz -links	Guard -left	Protecteur -gauche		x	x	x	x	x	x	
	00 287 972 3	Schutz -rechts	Guard -right	Protecteur -droite		x	x	x	x	x	x	
40	00 900 614 0	6kt-Schraube	Hex head bolt	Boulon tête hex		x	x	x	x	x	x	M 8 X 20
41	00 910 603 0	Scheibe	Washer	Rondelle		x	x	x	x	x	x	8,4 X 24 X 2
42	00 909 908 1	Sperrkantscheibe	Detent edged washer	Disque à bord d'arrêt		x	x	x	x	x	x	SKM 8
43	00 908 210 0	6kt-Mutter	Hex nut	Écrou hex		x	x	x	x	x	x	M 8
48	00 910 320 0	Scheibe	Washer	Rondelle		x	x	x	x	x	x	13 X 30 X 6
49	00 924 228 1	Gummipuffer	Rubber pad	Tampon en caoutchouc		x	x	x	x	x	x	Rd. 50 / M 10
50	00 910 361 1	Scheibe	Washer	Rondelle		x	x	x	x	x	x	10,5 X 25 X 4
52	00 908 701 0	Sicherungsmutter	Locknut	Écrou hex		x		x	x		x	M 12
	00 908 719 0	Sicherungsmutter	Locknut	Écrou hex			x			x		M 16
53	00 924 235 0	Gummipuffer	Rubber pad	Tampon en caoutchouc		x	x	x	x	x	x	Rd. 30 X 20 / M 8

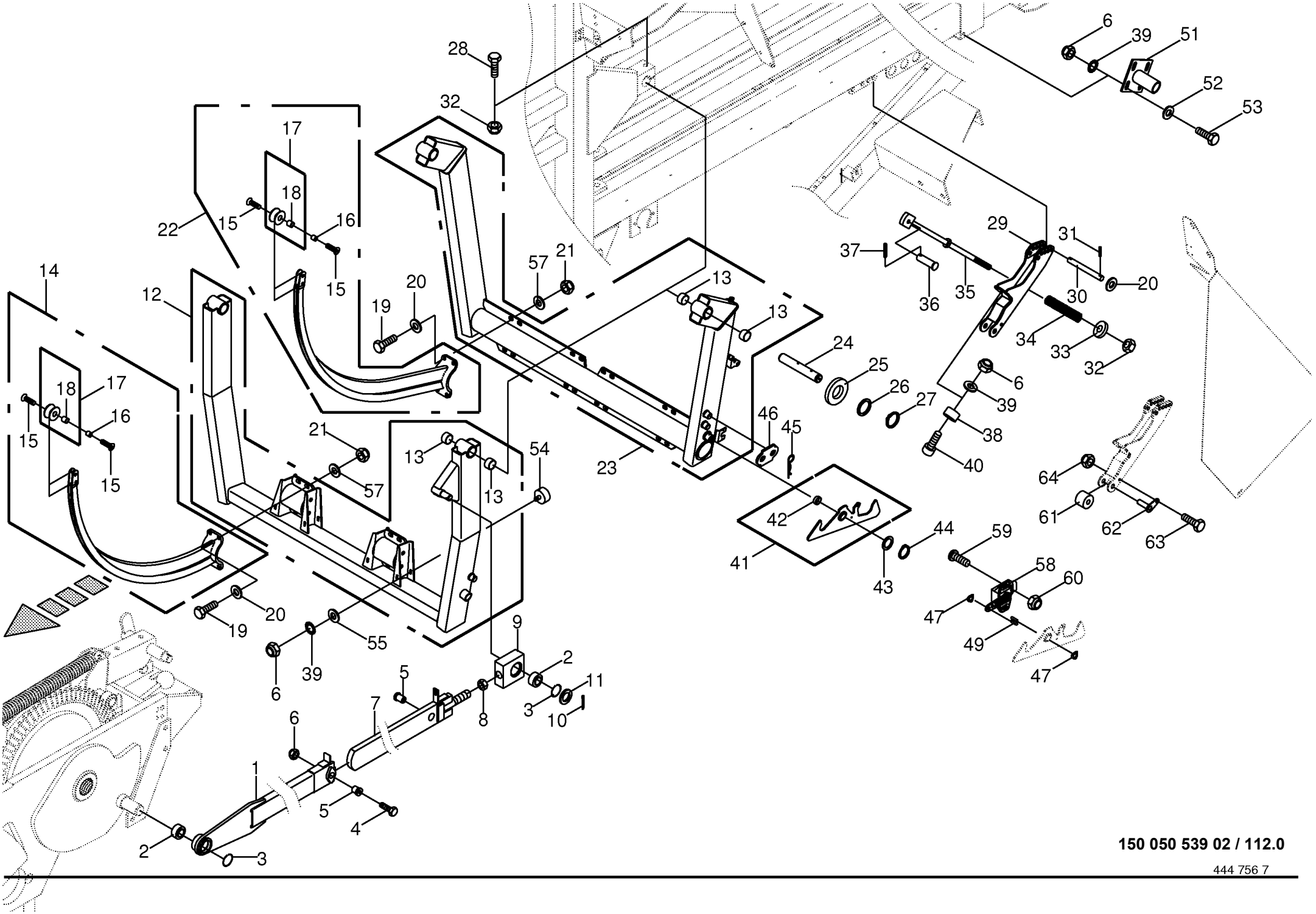

150 050 539 02 / 112.0

444 756 7

Nadelschwinge montiert - MULTI-BALE **Needle yoke assembled - MULTI-BALE** **Balancier d'aiguikke monte - MULTI-BALE**					858001 - 883280	890 HS	1270 HS	1290 HS	890 HS - XC	1270 HS - XC	1290 HS - XC	**150 050 539 02** 444 756 7 **112.0**
Pos.	ID-Nr.	Benennung	Description	Description	Masch.-Nr-							Bemerkung/Remarks/Remarque
1	00 287 157 2	Nadelzugstange	Needle drive connecting rod	Tirant berceau d'aiguille			x			x		
2	00 934 776 0	Radial-Gelenklager	Radial bearing	Palier radial			x			x		GE 25 UK-2RS
3	00 911 902 0	Sprengring	Snap ring	Circlips			x			x		Sb 42
4	00 900 293 0	6kt-Schraube	Hex head bolt	Boulon tête hex			x			x		M 10 X 55 -10.9
5	00 282 273 4	Scherbuchse 10 x 25 x 20 ZLÜ	bush 10 x 25 x 20 ZLÜ	DOUILLE DE CISAILLEMENT 10 x 25 x 20 ZL			x			x		
6	00 908 758 0	Sicherungsmutter	Locknut	Écrou hex			x			x		M 10
7	00 287 155 1	Schiebestück	Sliding piece	Piece coulissante			x			x		
8	00 908 031 1	6kt-Mutter	Hex nut	Écrou hex			x			x		M 24
9	00 287 147 1	Stellager	Bearing	Palier			x			x		
10	00 912 111 1	Splint	Cotter pin	Goupille fendue			x			x		6,3 X 50
11	00 281 099 0	Buchse	Bushing	Douille			x			x		38 X 7,1 X 7
12	00 287 279 3	Nadelschwinge -vorne	Needle yoke -front	Balancier d'aiguille -devant			x			x		
13	20 271 809 0	Lagerbuchse 35 x 41,75 x 30	Bearing bushing 35 x 41.75 x 30	Coussinet 35 x 41,75 x 30			x			x		
14	00 286 070 0	Knoternadel	Knotter needle	Aiguille			2			2		
15	00 904 051 1	Senkschraube	Countersunkscrew	Vis à tête fraisée			x			x		M 6 X 10
16	00 285 579 3	Buchse	Bushing	Douille			x			x		M 6 X 15,4
17	00 285 578 0	Garnrolle	Twine roll	Babine de ficelle			x			x		Rd. 35 X 15
18	00 934 929 0	Lagerbuchse	Bearing bush	Coussinet			x			x		16 X 18 X 15
19	00 900 227 2	6kt-Schraube	Hex head bolt	Boulon tête hex			x			x		M 12 X 80 -10.9
20	00 910 506 1	Scheibe	Washer	Rondelle			x			x		13 X 24 X 2,5
21	00 908 701 0	Sicherungsmutter	Locknut	Écrou hex			x			x		M 12
22	00 288 870 0	Knoternadel	Knotter needle	Aiguille			4			4		
23	00 287 289 4	Nadelschwinge hinten m.Buchsen	Needle yoke rear w bushings	Suspension des aig. arrière av. douilles			x			x		
24	00 287 708 2	Bolzen	Pin	Boulon			x			x		Rd. 35 X 227
25	00 911 136 1	Passscheibe	Shim ring	Cale			x			x		35 X 45 X 2,0
26	00 910 657 1	Scheibe	Washer	Rondelle			x			x		35 X 50 X 2
27	00 911 541 0	Sicherungsring	Circlip	Circlip			x			x		A 35 X 1,5
28	00 901 140 2	6kt-Schraube	Hex head bolt	Boulon tête hex			x			x		M 16 X 90 -10.9
29	00 288 737 2	Nadelbremse	Needle brake	Frein d'aiguille			x			x		
30	00 155 345 0	Bolzen	Pin	Boulon			x			x		Rd. 12 X 90
31	00 912 611 2	Spannstift	Roll pin	Goupille de serrage			x			x		5 X 26
32	00 908 719 0	Sicherungsmutter	Locknut	Écrou hex			x			x		M 16
33	00 910 362 0	Scheibe	Washer	Rondelle			x			x		17 X 40 X 6
34	00 093 023 1	Druckfeder	Pressure spring	Ressort de pression			x			x		7 X 28 X 125
35	00 287 983 1	Spannschraube	Turnbuckle	Tendeur			x			x		
36	00 916 381 2	Bolzen	Pin	Boulon			x			x		Rd. 16 X 45

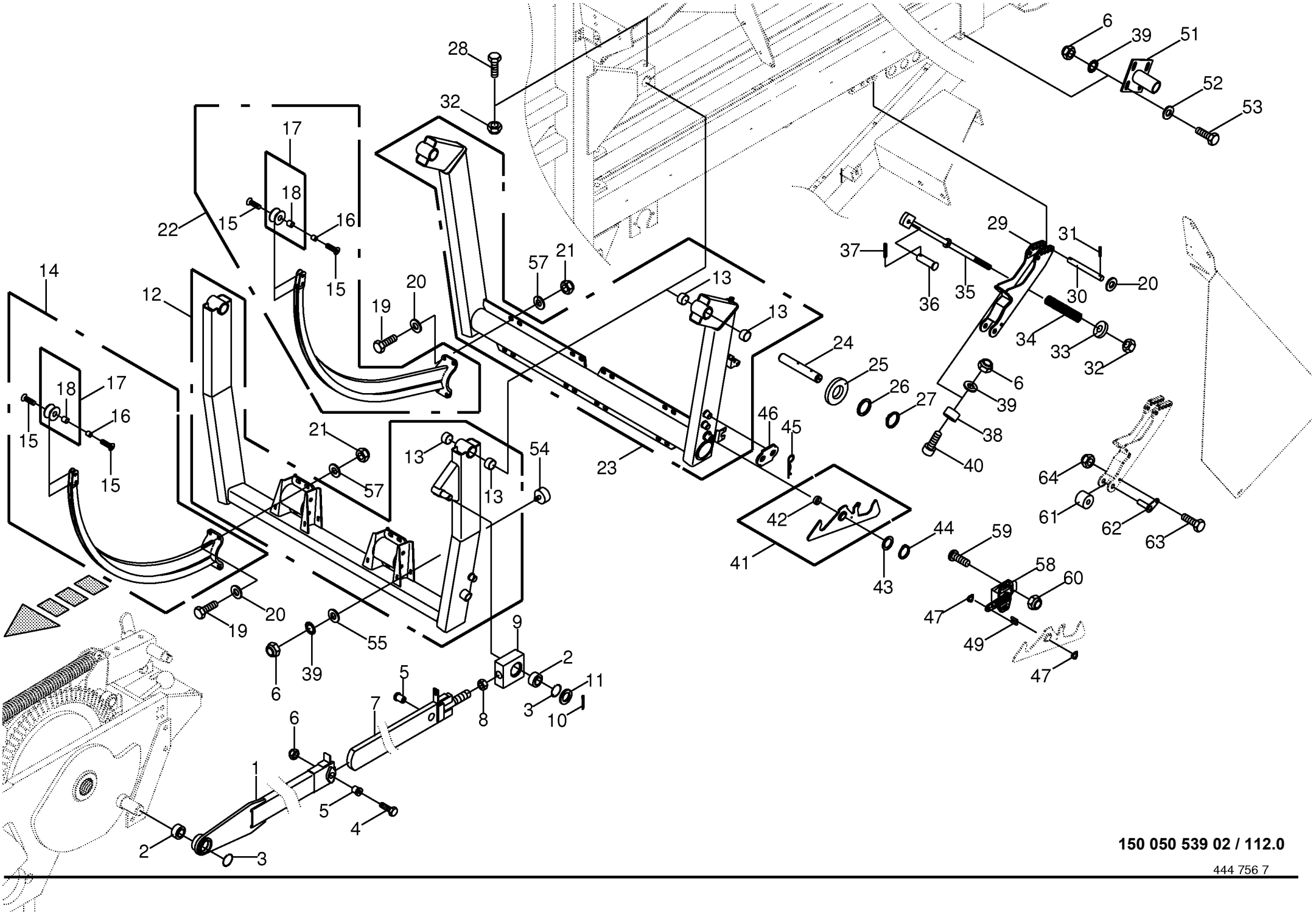

150 050 539 02 / 112.0

444 756 7

Nadelschwinge montiert - MULTI-BALE **Needle yoke assembled - MULTI-BALE** **Balancier d'aiguikke monte - MULTI-BALE**					858001 - 883280	890 HS	1270 HS	1290 HS	890 HS - XC	1270 HS - XC	1290 HS - XC	**150 050 539 02** 444 756 7 **112.0**
Pos.	ID-Nr.	Benennung	Description	Description	Masch.-Nr-							Bemerkung/Remarks/Remarque
37	00 912 584 2	Spannstift	Roll pin	Goupille de serrage			x			x		4 X 30
38	00 288 922 0	Anschlag	Limit stop	Butée			x			x		Rd. 50 X 28
39	00 910 414 0	Scheibe	Washer	Rondelle			x			x		10,5 X 21 X 2
40	00 903 109 1	Zylinderschraube	Allen screw	Vis tête cylindrique			x			x		M 10 X 35 -10.9
41	00 287 701 2	Verriegelung	Locking mechanism	Verrouillage			x			x		
42	00 934 946 0	Lagerbuchse	Bearing bush	Coussinet			x			x		30 X 34 X 20
43	00 910 864 1	Passscheibe	Shim ring	Cale			x			x		30 X 42 X 1,0
44	00 911 535 1	Sicherungsring	Circlip	Circlip			x			x		A 30 X 1,5
45	00 917 004 1	Klappstecker	Linch pin	Goupille clip			x			x		5 X 32
46	00 288 733 1	Lasche	Strap	Patte			x			x		
47	00 909 936 0	Federscheibe	Spring washer	Rondelle à ressort			x			x		Rd. 5
49	00 288 473 0	Koppelstange	Connecting bar	Barre d'accouplement			x			x		
51	00 287 711 1	Halterohr	Supporting tube	Tube support			x			x		
52	00 910 361 1	Scheibe	Washer	Rondelle			x			x		10,5 X 25 X 4
53	00 900 637 0	6kt-Schraube	Hex head bolt	Boulon tête hex			x			x		M 10 X 30
54	00 924 228 1	Gummipuffer	Rubber pad	Tampon en caoutchouc			x			x		Rd. 50 / M 10
55	00 910 353 0	Scheibe	Washer	Rondelle			x			x		11 X 34 X 3
57	00 910 320 0	Scheibe	Washer	Rondelle			x			x		13 X 30 X 6
58	00 303 732 0	Hallsensor	Hall sensor	Capteur de Hall			x			x		120°
59	00 903 425 1	Zylinderschraube	Allen screw	Vis tête cylindrique			x			x		M 4 X 16
60	00 908 718 0	Sicherungsmutter	Locknut	Écrou hex			x			x		M 4
61	00 289 358 0	Rolle	Roller	Galet			x			x		Rd. 50 X 38
62	00 289 357 0	Bolzen	Pin	Boulon			x			x		
63	00 900 614 0	6kt-Schraube	Hex head bolt	Boulon tête hex			x			x		M 8 X 20
64	00 908 706 0	Sicherungsmutter	Locknut	Écrou hex			x			x		M 8

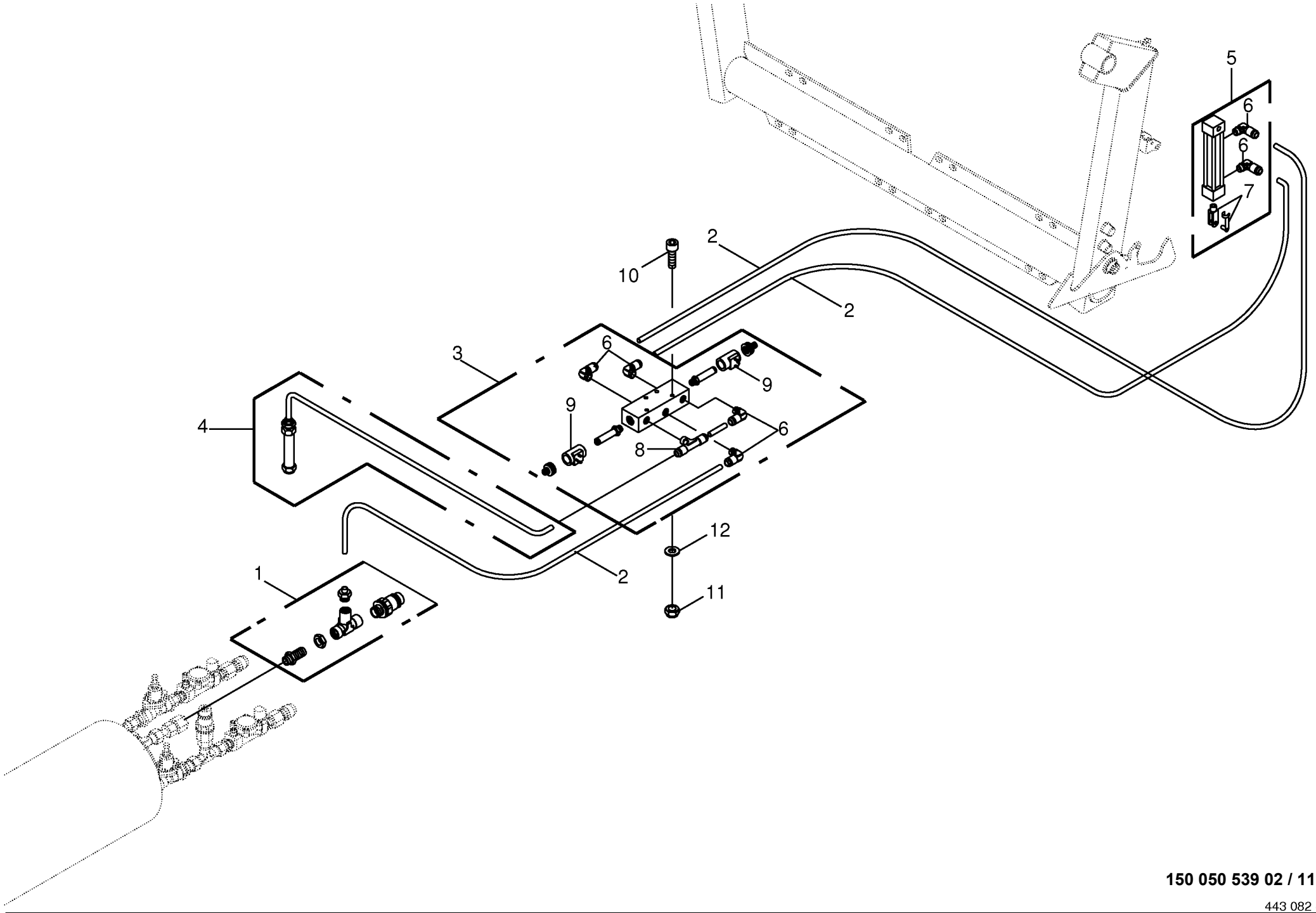

150 050 539 02 / 113.0

443 082 4

Pneumatik - MULTI-BALE Pneumatics - MULTI-BALE Pneumatique - MULTI-BALE					858001 - 883280	890 HS	1270 HS	1290 HS	890 HS - XC	1270 HS - XC	1290 HS - XC	150 050 539 02 443 082 4 113.0
Pos.	ID-Nr.	Benennung	Description	Description	Masch.-Nr-							Bemerkung/Remarks/Remarque
1	00 288 760 0	Verbindung -kpl.	Connection -cpl.	Bras de liaison -cpl.			x			x		
2	00 940 214 1	Kunststoffschlauch -Id.-Nr.= 1m	Plastic tubing -Id.-no.= 1m	Tuyau en plastique -Id.-no.= 1m			x			x		
3	00 919 143 0	5/2-Wegeventil kpl.	5/2-Directional-control valve	5/2-Distributeur cpl.			x			x		12V
4	00 288 759 0	Schalldämpfer -kpl.	Silencer -cpl.	Silencieux -cpl.			x			x		
5	00 919 128 0	Zylinder	Cylinder	Vérin			x			x		
6	00 940 546 0	Winkel-Einschraubverschraubung	Angle screw-in connection	Jarret - reccord mâle			x			x		R 1/4"
7	00 940 549 0	Gabelkopf mit Es-Bolzen	Clevis 1 clip ass.	Fourche			x			x		
8	00 940 547 0	T-Einschraubverschraubung	T-screw-in connection	T-reccord mâle			x			x		R 1/4"
9	00 940 548 0	Magnetspule	Solenoid coil	Bobine d'electro-aimant			x			x		12 V
10	00 903 032 0	Zylinderschraube	Allen screw	Vis tête cylindrique			x			x		M 4 X 40
11	00 908 718 0	Sicherungsmutter	Locknut	Écrou hex			x			x		M 4
12	00 910 325 0	Scheibe	Washer	Rondelle			x			x		4,3 X 9 X 0,8

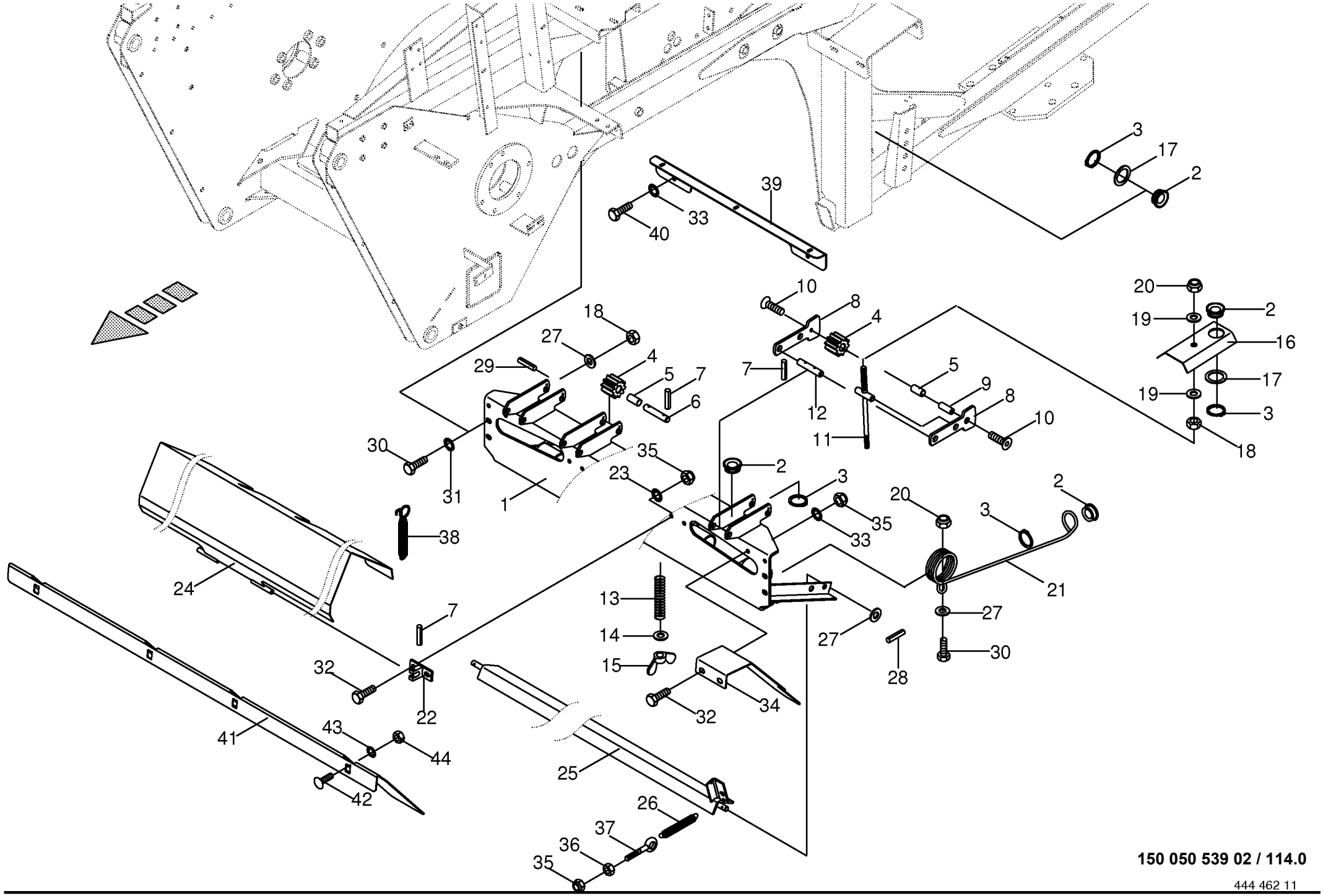

150 050 539 02 / 114.0

444 462 11

Garnführung unten - Doppelknoter Twine guide bottem - Double knotter Guide-ficelle bas - Noueur double					858001 - 883280	890 HS	1270 HS	1290 HS	890 HS - XC	1270 HS - XC	1290 HS - XC	150 050 539 02 444 462 11 114.0
Pos.	ID-Nr.	Benennung	Description	Description	Masch.-Nr-							Bemerkung/Remarks/Remarque
1	00 286 163 3	Halterblech	Support plate	Tôle de support		x			x			
	00 286 162 3	Halteblech	Holding plate	Tôle de fixation			x	x		x	x	
2	00 281 754 2	Seilführungsstück	Rope guide	Pièce de guidage		x	x	x	x	x	x	Rd. 35 X 13
3	00 911 535 1	Sicherungsring	Circlip	Circlip		x	x	x	x	x	x	A 30 X 1,5
4	00 285 581 0	Bremsrad -inkl. Buchse	Brake wheel -incl. bushing	Roue de freinage -incl. douille		8	12	12	8	12	12	
5	00 934 960 0	Lagerbuchse	Bearing bush	Coussinet		x	x	x	x	x	x	12 X 14 X 25
6	00 285 529 2	Bolzen	Pin	Boulon		x	x	x	x	x	x	Rd. 12 X 60
7	00 912 582 2	Spannstift	Roll pin	Goupille de serrage		x	x	x	x	x	x	4 X 26
8	00 285 582 2	Lasche	Strap	Patte		8	12	12	8	12	12	
9	00 285 580 1	Buchse	Bushing	Douille		x	x	x	x	x	x	M 6 X 31
10	00 904 042 1	Senkschraube	Countersunkscrew	Vis à tête fraisée		x	x	x	x	x	x	M 6 X 16
11	00 285 527 1	Spannbolzen	Clamping bolt	Axe		4	6	6	4	6	6	
12	00 284 167 1	Garnbremsbolzen	Twine brake pin	Broche de freinage ficelle		x	x	x	x	x	x	Rd. 12 X 65
13	00 083 024 1	Druckfeder	Pressure spring	Ressort de pression		x	x	x	x	x	x	3 X 19 X 90
14	00 910 603 0	Scheibe	Washer	Rondelle		x	x	x	x	x	x	8,4 X 24 X 2
15	00 909 410 1	Flügelmutter	Nut	Ecrou		x	x	x	x	x	x	M 8
16	00 285 528 1	Schutz - Garnbremse	Guard - Twine brake	Tole de protec.-frein ficelle		4	6	6	4	6	6	
17	00 910 864 1	Passscheibe	Shim ring	Cale		x	x	x	x	x	x	30 X 42 X 1,0
18	00 908 212 0	6kt-Mutter	Hex nut	Écrou hex		x	x	x	x	x	x	M 10
19	00 910 353 0	Scheibe	Washer	Rondelle		x	x	x	x	x	x	11 X 34 X 3
20	00 908 758 0	Sicherungsmutter	Locknut	Écrou hex		x	x	x	x	x	x	M 10
21	00 285 577 1	Fadenspannfeder	Twine tensioning spring	Ressort tendeur de ficelle		4	6	6	4	6	6	Rd. 5,5
22	20 071 262 0	Lagerbock	Bearing block	Support de palier		x		x	x		x	
23	00 909 903 0	Sperrkantscheibe	Detent edged washer	Disque à bord d'arrêt		x		x	x		x	SKZ 8
24	20 071 258 1	Schutzblech	Guard plate	Garde-boue		x			x			
	20 071 254 1	Schutzblech	Guard plate	Garde-boue				x			x	
25	00 287 103 0	Pendelwinkel	Oscillating angle	Angle oscillant		x			x			
	00 287 102 0	Pendelwinkel	Oscillating angle	Angle oscillant			x	x		x	x	
26	00 270 283 1	Zugfeder	Tension spring	Ressort de traction		x	x	x	x	x	x	1,5 X 15 X 100
27	00 910 414 0	Scheibe	Washer	Rondelle		x	x	x	x	x	x	10,5 X 21 X 2
28	00 912 539 2	Spannstift	Roll pin	Goupille de serrage		x	x	x	x	x	x	3 X 20
29	00 912 525 1	Spannstift	Roll pin	Goupille de serrage		x	x	x	x	x	x	4 X 10
30	00 900 636 0	6kt-Schraube	Hex head bolt	Boulon tête hex		x	x	x	x	x	x	M 10 X 25
31	00 909 909 1	Sperrkantscheibe	Detent edged washer	Disque à bord d'arrêt		x	x	x	x	x	x	SKM 10
32	00 900 614 0	6kt-Schraube	Hex head bolt	Boulon tête hex		x	x	x	x	x	x	M 8 X 20
33	00 909 908 1	Sperrkantscheibe	Detent edged washer	Disque à bord d'arrêt		x	x	x	x	x	x	SKM 8
34	20 070 016 0	Schutzblech	Guard plate	Garde-boue		x			x			
	20 070 015 0	Schutzblech	Guard plate	Garde-boue			x	x		x	x	

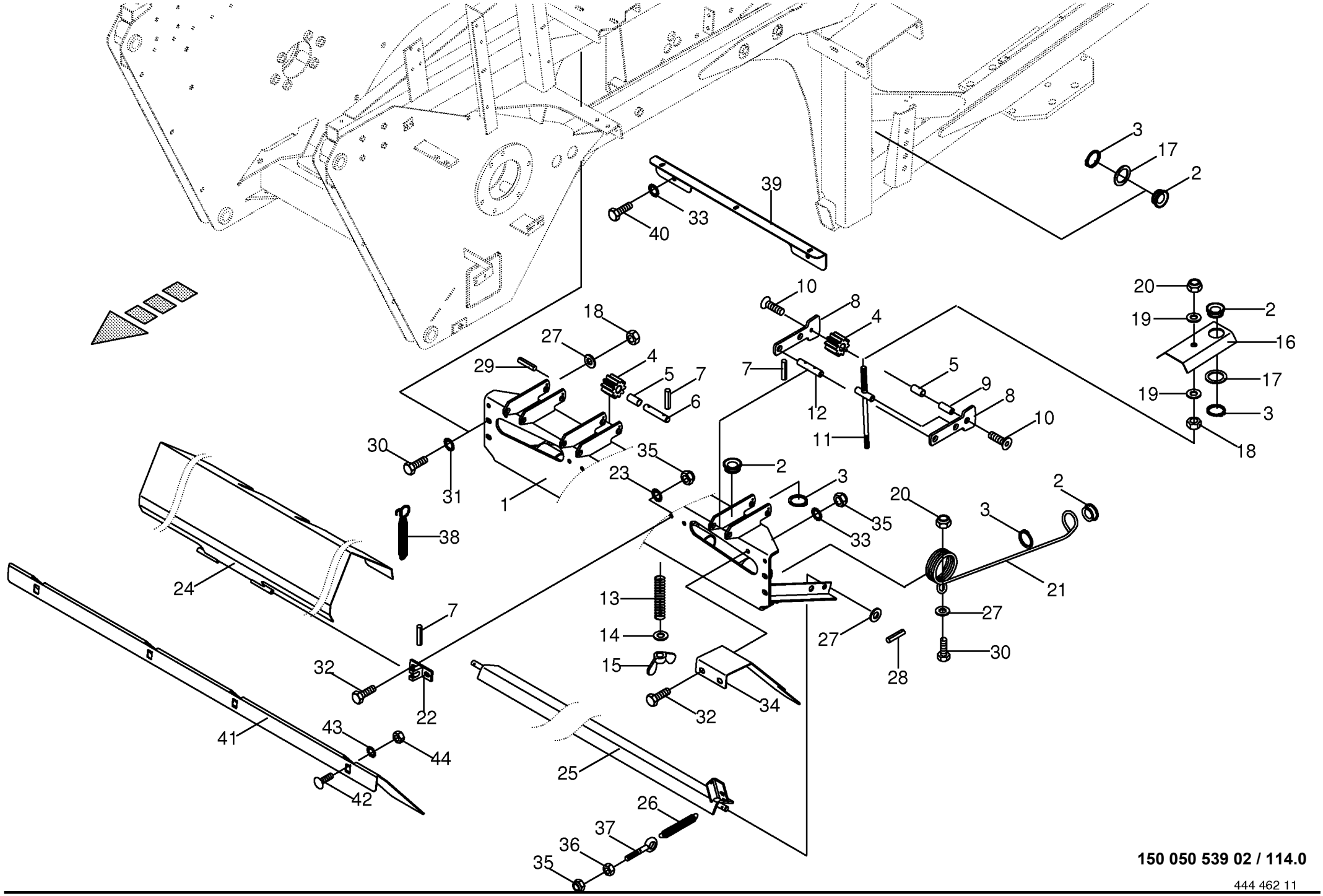

150 050 539 02 / 114.0

444 462 11

Garnführung unten - Doppelknoter Twine guide bottem - Double knotter Guide-ficelle bas - Noueur double					858001 - 883280	890 HS	1270 HS	1290 HS	890 HS - XC	1270 HS - XC	1290 HS - XC	150 050 539 02 444 462 11 114.0
Pos.	ID-Nr.	Benennung	Description	Description	Masch.-Nr-							Bemerkung/Remarks/Remarque
35	00 908 706 0	Sicherungsmutter	Locknut	Écrou hex		x	x	x	x	x	x	M 8
36	00 908 210 0	6kt-Mutter	Hex nut	Écrou hex		x	x	x	x	x	x	M 8
37	00 280 400 2	Ringschraube	Eyebolt	Piton		x	x	x	x	x	x	M 8 X 45
38	00 274 327 6	Zugfeder	Tension spring	Ressort de traction		x		x	x		x	2,5 X 21 X 180
39	20 074 612 0	Beleuchtungshalter	Illumination support	Support d'illumination		x	x	x	x	x	x	
40	00 900 610 0	6kt-Schraube	Hex head bolt	Boulon tête hex		x	x	x	x	x	x	M 8 X 10
41	20 271 731 0	Abdeckblech Garnbremse unten	Cover plate twine brake bottom	Tôle de capotage frein de fic. en bas			x			x		
42	00 904 882 3	Flachrundschraube	Coach bolt	Vis a tête bombée			x			x		M 12 X 25
43	00 909 910 1	Sperrkantscheibe	Detent edged washer	Disque à bord d'arrêt			x			x		SKM 12
44	00 908 215 0	6kt-Mutter	Hex nut	Écrou hex			x			x		M 12

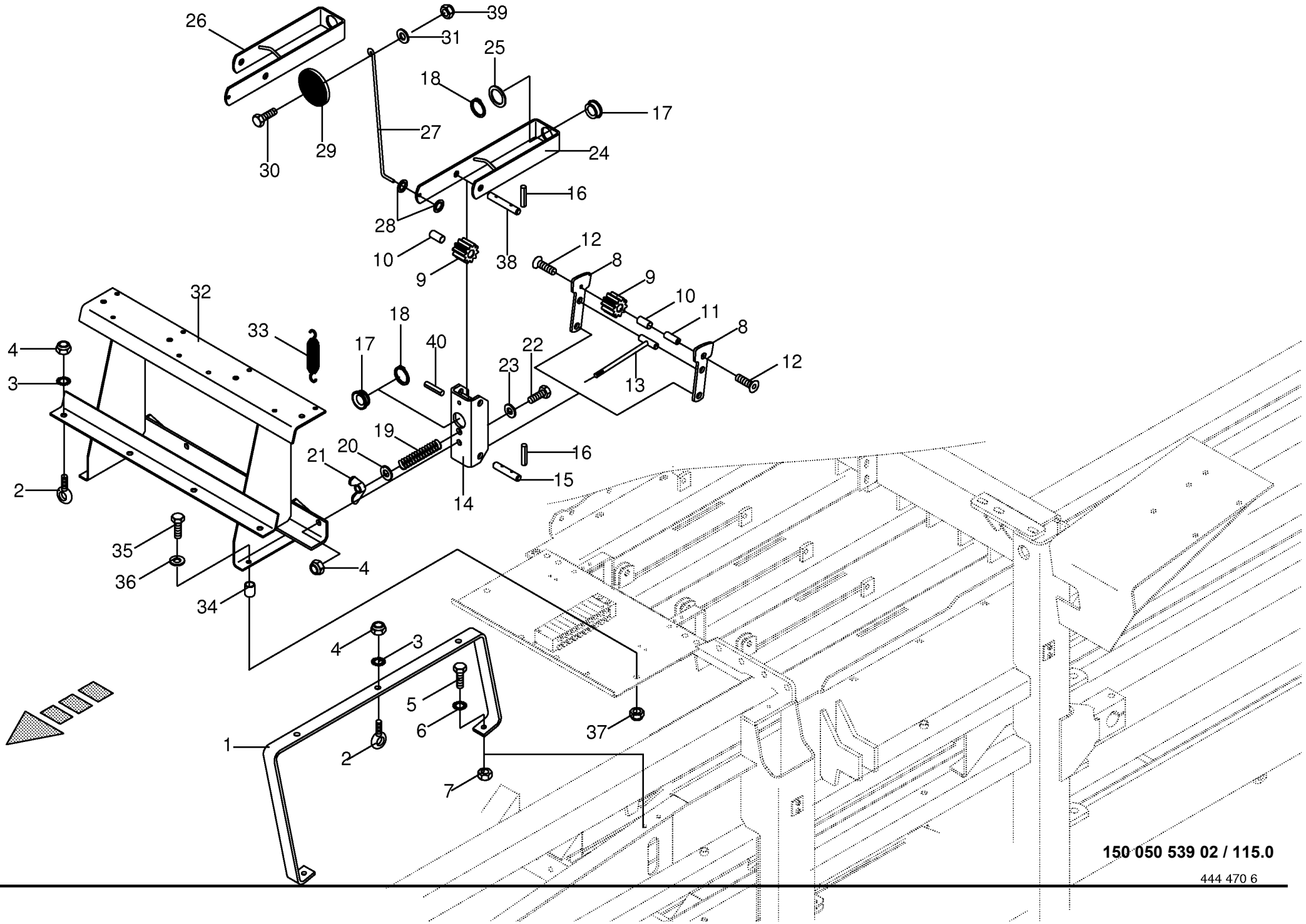

150 050 539 02 / 115.0

444 470 6

Garnführung oben - Doppelknoter Twine guide top - Double knotter Guide-ficelle haut - Noueur double					858001 - 883280	890 HS	1270 HS	1290 HS	890 HS - XC	1270 HS - XC	1290 HS - XC	150 050 539 02 444 470 6 115.0
Pos.	ID-Nr.	Benennung	Description	Description	Masch.-Nr-							Bemerkung/Remarks/Remarque
1	00 287 167 1	Garnführung	Twine guide	Guide-ficelle		x	x	x	x	x	x	
2	00 906 202 1	Ringschraube	Eyebolt	Piton		x	x	x	x	x	x	M 10
3	00 909 909 1	Sperrkantscheibe	Detent edged washer	Disque à bord d'arrêt		x	x	x	x	x	x	SKM 10
4	00 908 758 0	Sicherungsmutter	Locknut	Écrou hex		x	x	x	x	x	x	M 10
5	00 900 616 0	6kt-Schraube	Hex head bolt	Boulon tête hex		x	x	x	x	x	x	M 8 X 25
6	00 909 908 1	Sperrkantscheibe	Detent edged washer	Disque à bord d'arrêt		x	x	x	x	x	x	SKM 8
7	00 908 210 0	6kt-Mutter	Hex nut	Écrou hex		x	x	x	x	x	x	M 8
8	00 285 582 2	Lasche	Strap	Patte		8	12	12	8	12	12	
9	00 285 581 0	Bremsrad -inkl. Buchse	Brake wheel -incl. bushing	Roue de freinage -incl. douille		8	12	12	8	12	12	
10	00 934 960 0	Lagerbuchse	Bearing bush	Coussinet		x	x	x	x	x	x	12 X 14 X 25
11	00 285 580 1	Buchse	Bushing	Douille		x	x	x	x	x	x	M 6 X 31
12	00 904 042 1	Senkschraube	Countersunkscrew	Vis à tête fraisée		x	x	x	x	x	x	M 6 X 16
13	00 284 172 1	Spannbolzen	Clamping bolt	Axe		4	6	6	4	6	6	
14	00 284 163 4	Bremsenrahmen	Brake frame	Carter de frein		4	6	6	4	6	6	
15	00 284 167 1	Garnbremsbolzen	Twine brake pin	Broche de freinage ficelle		x	x	x	x	x	x	Rd. 12 X 65
16	00 912 582 2	Spannstift	Roll pin	Goupille de serrage		x	x	x	x	x	x	4 X 26
17	00 281 754 2	Seilführungsstück	Rope guide	Pièce de guidage		x	x	x	x	x	x	Rd. 35 X 13
18	00 911 535 1	Sicherungsring	Circlip	Circlip		x	x	x	x	x	x	A 30 X 1,5
19	00 083 024 1	Druckfeder	Pressure spring	Ressort de pression		x	x	x	x	x	x	3 X 19 X 90
20	00 910 603 0	Scheibe	Washer	Rondelle		x	x	x	x	x	x	8,4 X 24 X 2
21	00 909 410 1	Flügelmutter	Nut	Ecrou		x	x	x	x	x	x	M 8
22	00 900 636 0	6kt-Schraube	Hex head bolt	Boulon tête hex		x	x	x	x	x	x	M 10 X 25
23	00 910 414 0	Scheibe	Washer	Rondelle		x	x	x	x	x	x	10,5 X 21 X 2
24	00 285 520 0	Spannarm -links	Tension arm -left	Levier tendeur -gauche		2	3	3	2	3	3	
25	00 910 864 1	Passscheibe	Shim ring	Cale		x	x	x	x	x	x	30 X 42 X 1,0
26	00 285 548 0	Spannarm -rechts	Tension arm -right	Levier tendeur -droite		2	3	3	2	3	3	
27	00 286 089 1	Anzeigerstange	Indicator bar	Barre d'indicateur		4	6	6	4	6	6	
28	00 909 936 0	Federscheibe	Spring washer	Rondelle à ressort		x	x	x	x	x	x	Rd. 5
29	00 924 536 1	Begrenzungsstrahler -gelb	Side light -yellow	Feu d'encombrement -jaune		x	x	x	x	x	x	Rd. 62
30	00 900 608 0	6kt-Schraube	Hex head bolt	Boulon tête hex		x	x	x	x	x	x	M 6 X 20
31	00 910 411 1	Scheibe	Washer	Rondelle		x	x	x	x	x	x	6,4 X 12,5 X 1,6
32	00 284 155 3	Garnführungskasten	Twine guide box	Boîte guidage ficelle		x			x			
	00 284 160 3	Garnführungskasten	Twine guide box	Boîte guidage ficelle			x	x		x	x	
33	00 180 641 3	Zugfeder	Tension spring	Ressort de traction		x	x	x	x	x	x	3 X 23 X 133
34	00 232 657 0	Rohr	Tube	Tube		x	x	x	x	x	x	16 X 3 X 25
35	00 901 422 0	6kt-Schraube	Hex head bolt	Boulon tête hex		x	x	x	x	x	x	M 8 X 45
36	00 910 413 0	Scheibe	Washer	Rondelle		x	x	x	x	x	x	8,4 X 17 X 1,6
37	00 908 706 0	Sicherungsmutter	Locknut	Écrou hex		x	x	x	x	x	x	M 8

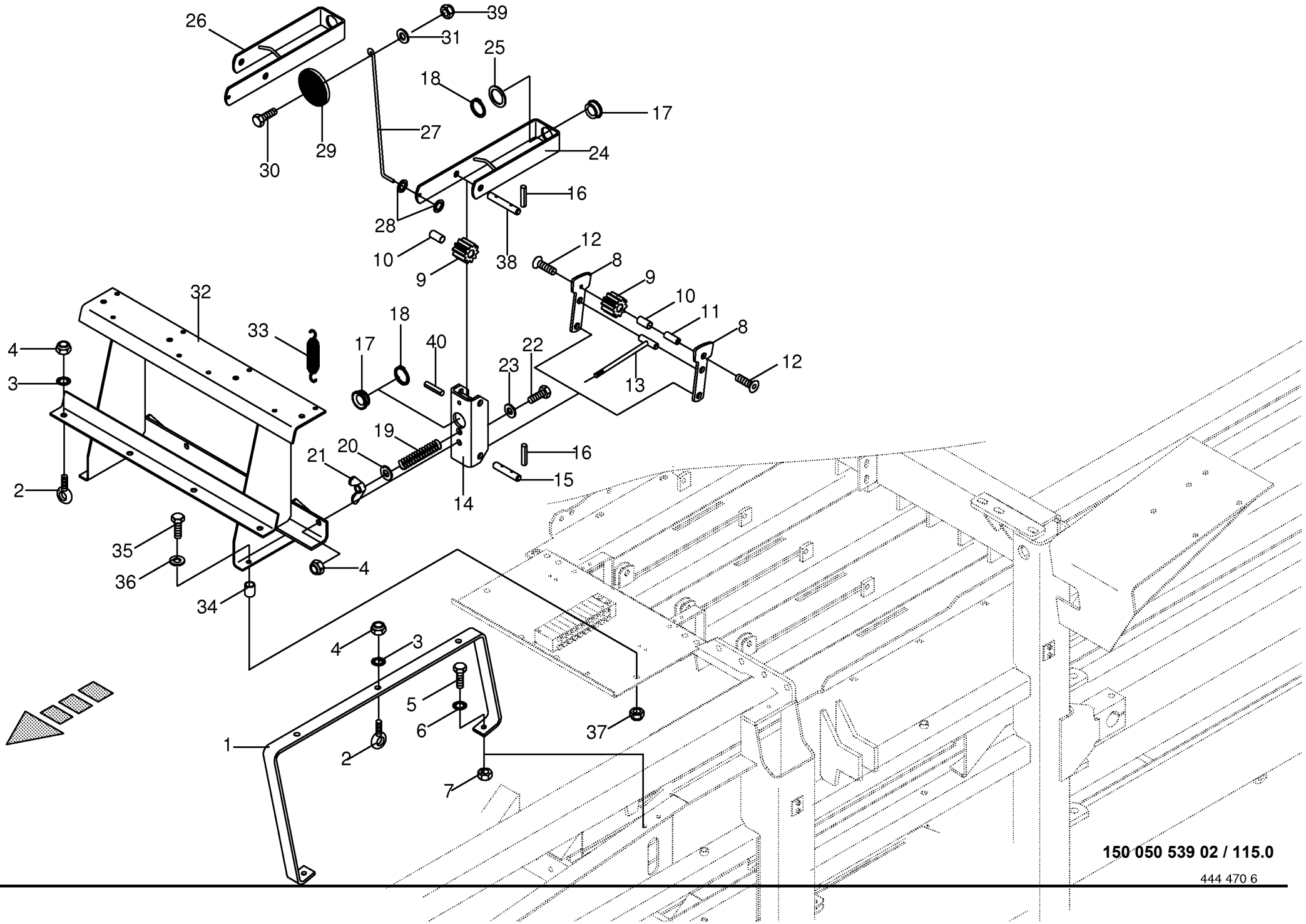

150 050 539 02 / 115.0

444 470 6

Garnführung oben - Doppelknoter Twine guide top - Double knotter Guide-ficelle haut - Noueur double					858001 - 883280	890 HS	1270 HS	1290 HS	890 HS - XC	1270 HS - XC	1290 HS - XC	150 050 539 02 444 470 6 115.0
Pos.	ID-Nr.	Benennung	Description	Description	Masch.-Nr-							Bemerkung/Remarks/Remarque
38	00 285 522 3	Bolzen	Pin	Boulon		x	x	x	x	x	x	Rd. 12 X 80
39	00 908 704 1	Sicherungsmutter	Locknut	Écrou hex		x	x	x	x	x	x	M 6
40	00 912 525 1	Spannstift	Roll pin	Goupille de serrage		x	x	x	x	x	x	4 X 10

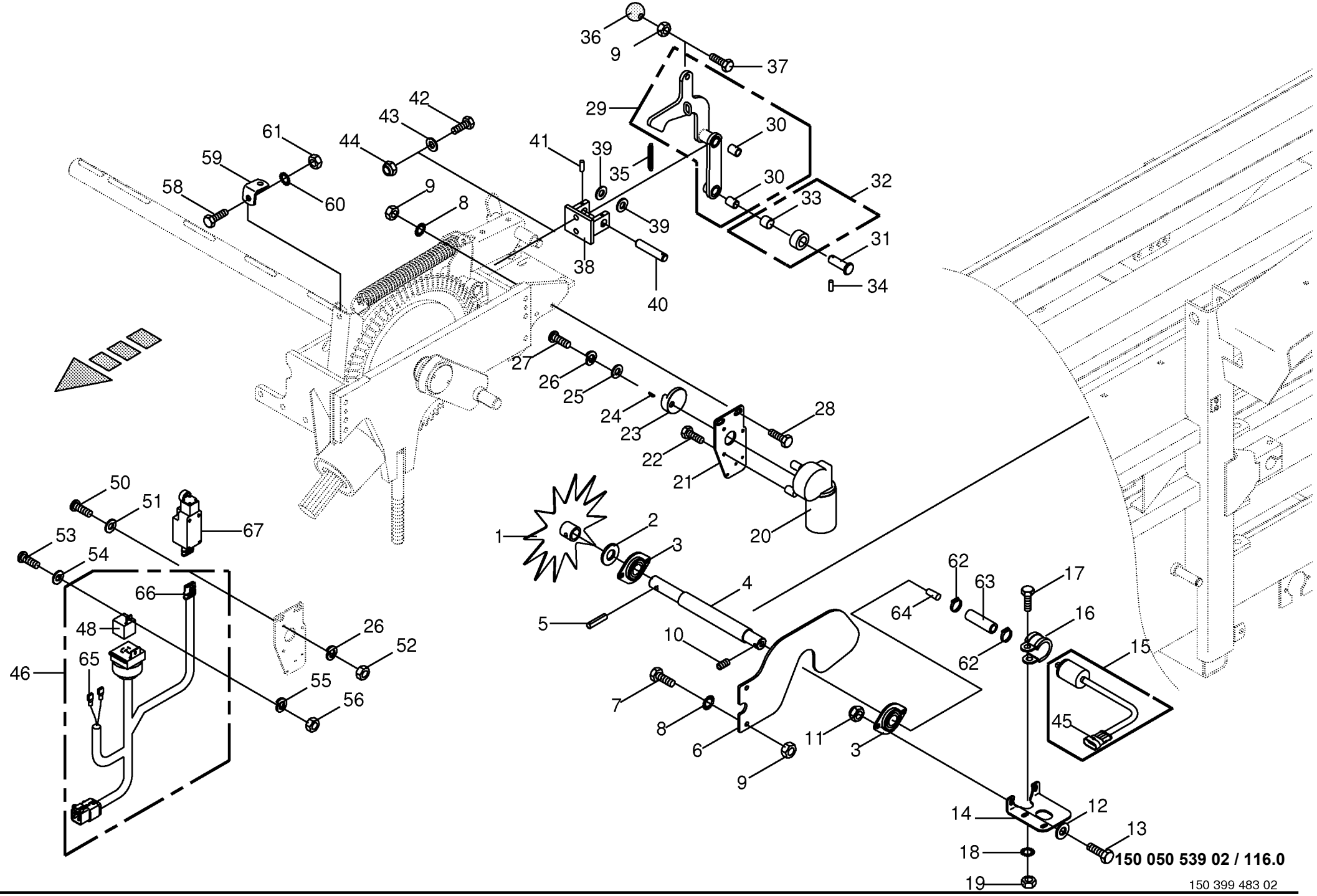

150 050 539 02 / 116.0

150 399 483 02

Elektrische Ballenlängeneinstellung kpl. **Electrical bale size adjusting facility** **Reglage dimension de balles, electrique**					858001 - 883280	890 HS	1270 HS	1290 HS	890 HS - XC	1270 HS - XC	1290 HS - XC	**150 050 539 02** 150 399 483 2 **116.0**
Pos.	ID-Nr.	Benennung	Description	Description	Masch.-Nr-							Bemerkung/Remarks/Remarque
1	00 283 364 2	Strohrad	Straw metering wheel	Roue-etoile		x	x	x	x	x	x	
2	00 910 844 1	Passscheibe	Shim ring	Cale		x	x	x	x	x	x	25 X 35 X 1,0
3	00 934 012 0	Flanschlager	Flange bearing	Palier a bride		x	x	x	x	x	x	ASPFL 205
4	00 288 813 1	Welle	Shaft	Arbre		x	x	x	x	x	x	Rd. 30 X 312
5	00 912 670 1	Spannstift	Roll pin	Goupille de serrage		x	x	x	x	x	x	8 X 40
6	00 287 984 0	Fadenabweiser	Filament deflector	Déboutment de fil		x	x	x	x	x	x	
7	00 900 636 0	6kt-Schraube	Hex head bolt	Boulon tête hex		x	x	x	x	x	x	M 10 X 25
8	00 909 909 1	Sperrkantscheibe	Detent edged washer	Disque à bord d'arrêt		x	x	x	x	x	x	SKM 10
9	00 908 212 0	6kt-Mutter	Hex nut	Écrou hex		x	x	x	x	x	x	M 10
10	00 905 921 2	Gewindestift	Threaded pin	Goujon fileté		x	x	x	x	x	x	M 8 X 8
11	00 908 706 0	Sicherungsmutter	Locknut	Écrou hex		x	x	x	x	x	x	M 8
12	00 910 413 0	Scheibe	Washer	Rondelle		x	x	x	x	x	x	8,4 X 17 X 1,6
13	00 900 617 0	6kt-Schraube	Hex head bolt	Boulon tête hex		x	x	x	x	x	x	M 8 X 30
	00 900 614 0	6kt-Schraube	Hex head bolt	Boulon tête hex		x	x	x	x	x	x	M 8 X 20
14	00 288 812 2	Halter	Support	Cadre support		x	x	x	x	x	x	
15	00 303 518 1	Winkelsensor	Angle sensor	Capteur agulaire		x	x	x	x	x	x	360°
16	00 924 051 0	Rohrschelle mit Gummiprofil	Tube clip w. rubber	Bride		x	x	x	x	x	x	Rd. 36
17	00 900 614 0	6kt-Schraube	Hex head bolt	Boulon tête hex		x	x	x	x	x	x	M 8 X 20
18	00 909 906 1	Sperrkantscheibe	Detent edged washer	Disque à bord d'arrêt		x	x	x	x	x	x	SKM 6
19	00 908 210 0	6kt-Mutter	Hex nut	Écrou hex		x	x	x	x	x	x	M 8
20	00 303 680 0	E-Motor mit Schneckengetriebe	Linear motor with worm gear	Servomoteur avec engrenage		x	x	x	x	x	x	24 V
21	00 287 999 1	Halter	Support	Cadre support		x	x	x	x	x	x	
22	00 900 607 0	6kt-Schraube	Hex head bolt	Boulon tête hex		x	x	x	x	x	x	M 6 X 16
23	00 287 991 1	Exzenterscheibe	Eccentric	Excentrique		x	x	x	x	x	x	
24	00 915 600 0	Scheibenfeder	Plate spring	Rondelle èlastique		x	x	x	x	x	x	3 X 3,7
25	00 910 519 0	Scheibe	Washer	Rondelle		x	x	x	x	x	x	5,3 X 20 X 1,5
26	00 910 001 0	Federring	Spring washer	Rondelle elastique		x	x	x	x	x	x	B 4
27	00 903 422 0	Zylinderschraube	Allen screw	Vis tête cylindrique		x	x	x	x	x	x	M 4 X 8
28	00 900 637 0	6kt-Schraube	Hex head bolt	Boulon tête hex		x	x	x	x	x	x	M 10 X 30
29	00 287 985 1	Hebel	Lever	Levier		x	x	x	x	x	x	
30	00 934 900 0	Lagerbuchse	Bearing bush	Coussinet		x	x	x	x	x	x	16 X 18 X 12
31	00 916 381 2	Bolzen	Pin	Boulon		x	x	x	x	x	x	Rd. 16 X 45
32	00 285 447 1	Mitnehmerrolle	Feed roller	Rouleau d'entraînement		x	x	x	x	x	x	
33	00 934 958 0	Lagerbuchse	Bearing bush	Coussinet		x	x	x	x	x	x	16 X 18 X 20
34	00 912 582 2	Spannstift	Roll pin	Goupille de serrage		x	x	x	x	x	x	4 X 26
35	00 003 028 3	Zugfeder	Tension spring	Ressort de traction		x	x	x	x	x	x	1,5 X 11,5 X 48,5
36	00 919 509 0	Kugelknopf	Ball knob	Bouton sphérique		x	x	x	x	x	x	C 40 M10
37	00 900 638 0	6kt-Schraube	Hex head bolt	Boulon tête hex		x	x	x	x	x	x	M 10 X 35

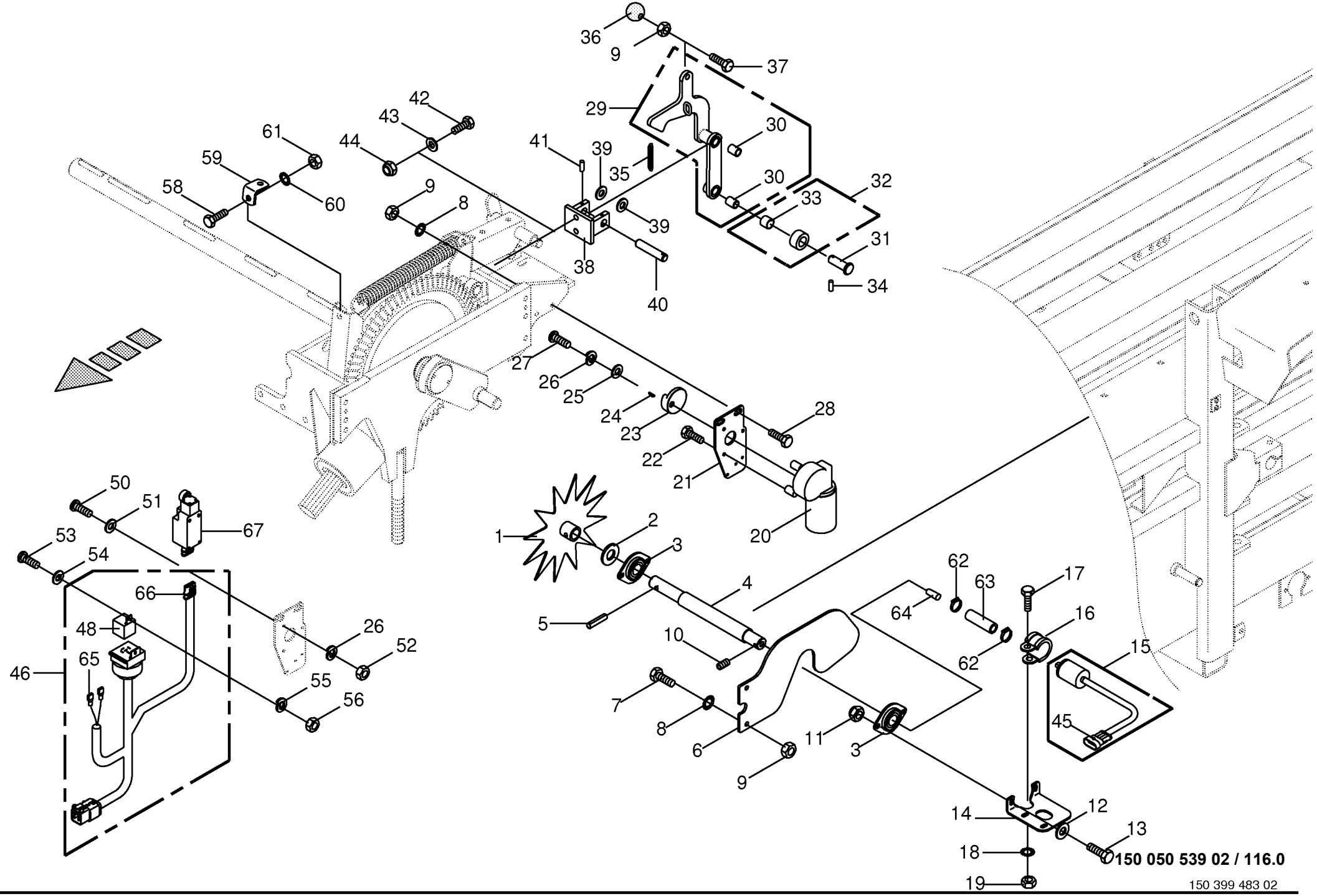

150 050 539 02 / 116.0

150 399 483 02

Elektrische Ballenlängeneinstellung kpl. **Electrical bale size adjusting facility** **Reglage dimension de balles, electrique**					858001 - 883280	890 HS	1270 HS	1290 HS	890 HS - XC	1270 HS - XC	1290 HS - XC	**150 050 539 02** 150 399 483 2 **116.0**
Pos.	ID-Nr.	Benennung	Description	Description	Masch.-Nr-							Bemerkung/Remarks/Remarque
38	00 287 995 1	Halter	Support	Cadre support		x	x	x	x	x	x	
39	00 910 822 0	Passscheibe	Shim ring	Cale		x	x	x	x	x	x	16 X 35 X 0,5
40	00 331 326 2	Bolzen	Pin	Boulon		x	x	x	x	x	x	Rd. 16 X 75
41	00 912 615 2	Spannstift	Roll pin	Goupille de serrage		x	x	x	x	x	x	5 X 35
42	00 900 638 0	6kt-Schraube	Hex head bolt	Boulon tête hex		x	x	x	x	x	x	M 10 X 35
	00 900 284 1	6kt-Schraube	Hex head bolt	Boulon tête hex		x	x	x	x	x	x	M 10 X 50
43	00 910 353 0	Scheibe	Washer	Rondelle		x	x	x	x	x	x	11 X 34 X 3
44	00 908 758 0	Sicherungsmutter	Locknut	Écrou hex		x	x	x	x	x	x	M 10
45	00 302 354 0	Kupplungsdose -4-polig	Coupling socket -4-pole	Connecteur -4-pôle		x	x	x	x	x	x	
46	20 081 257 2	Kabelbaum HS XM1 a Knoter	Cable harness HS XM1 a knotter	Fdc HS XM1 a noueur		x	x	x	x	x	x	
48	00 301 554 0	Wechsler - Relais	Reversing relay	Inverseur		x	x	x	x	x	x	20/30 A 12 V
50	00 903 431 1	Zylinderschraube	Allen screw	Vis tête cylindrique		x	x	x	x	x	x	M 4 X 30
51	00 910 325 0	Scheibe	Washer	Rondelle		x	x	x	x	x	x	4,3 X 9 X 0,8
52	00 908 006 1	6kt-Mutter	Hex nut	Écrou hex		x	x	x	x	x	x	M 4
53	00 903 745 0	Zylinderschraube	Allen screw	Vis tête cylindrique		x	x	x	x	x	x	M 5 X 16
54	00 910 500 1	Scheibe	Washer	Rondelle		x	x	x	x	x	x	5,3 X 10 X 1
55	00 910 031 0	Federring	Spring washer	Rondelle elastique		x	x	x	x	x	x	B 5
56	00 908 207 1	6kt-Mutter	Hex nut	Écrou hex		x	x	x	x	x	x	M 5
58	00 900 655 0	6kt-Schraube	Hex head bolt	Boulon tête hex		x	x	x	x	x	x	M 12 X 25
59	00 288 816 0	Winkel	Angle	Angle		x	x	x	x	x	x	
60	00 909 910 1	Sperrkantscheibe	Detent edged washer	Disque à bord d'arrêt		x	x	x	x	x	x	SKM 12
61	00 908 215 0	6kt-Mutter	Hex nut	Écrou hex		x	x	x	x	x	x	M 12
62	00 924 034 0	Schlauchschelle	Hose clamp	Collier de serrage de tuyau		x	x	x	x	x	x	B1-16 X 12
63	20 070 458 1	Druckluftschlauch	Compressed air hose	Flexible d'air comprime		x	x	x	x	x	x	9 X 3,5 X 60
64	00 915 701 0	Zylinderstift	Cyl. pin	Goupille cyl.		x	x	x	x	x	x	A 10 X 32
65	00 302 689 0	Flachsteckhülse -blau	Flat sleeve -blue	Douille plate -bleue		x	x	x	x	x	x	6,3 X 0,8
66	00 302 353 0	Stecker -4-polig	Plug -4-pole	Connecteur -4-pôle		x	x	x	x	x	x	
67	20 082 085 0	Endlagentaster on-off 1xS 1xÖ	Switch	Interrupteur		x	x	x	x	x	x	

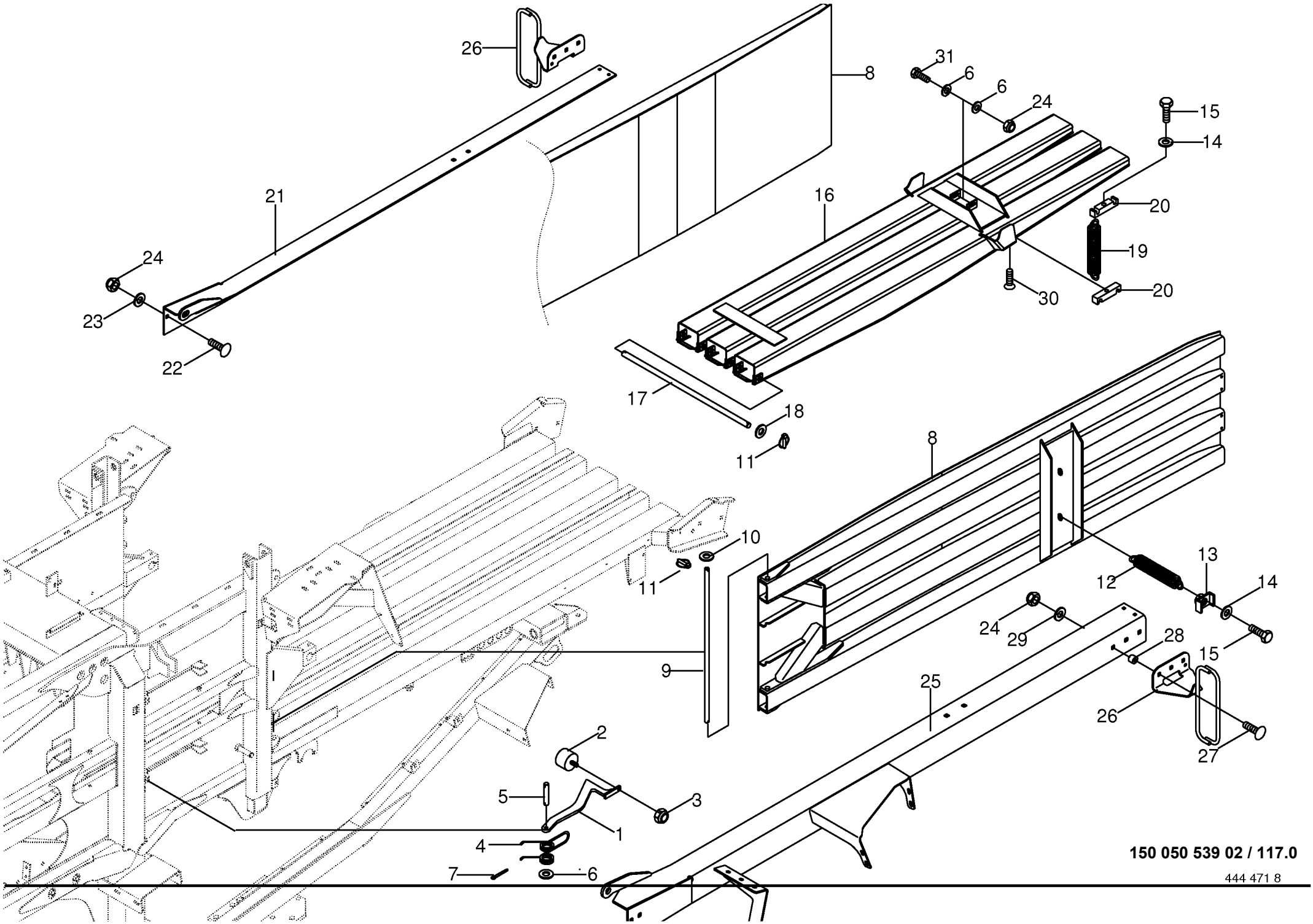

150 050 539 02 / 117.0

444 471 8

Presskanal **Bale chamber** **Canal de pressage**					858001 - 883250	890 HS	1270 HS	1290 HS	890 HS - XC	1270 HS - XC	1290 HS - XC	**150 050 539 02** 444 471 8 **117.0**
Pos.	ID-Nr.	Benennung	Description	Description	Masch.-Nr-							Bemerkung/Remarks/Remarque
1	00 288 892 1	Rückhalter	Retainer	Pièce de retenue		4	2	4	4	2	4	
2	00 924 263 0	Gummipuffer	Rubber pad	Tampon en caoutchouc		x	x	x	x	x	x	Rd. 40 X 28 / M 8
3	00 908 706 0	Sicherungsmutter	Locknut	Écrou hex		x	x	x	x	x	x	M 8
4	20 074 631 0	Schenkelfeder	Leg spring	Ressort de cuisse		x	x	x	x	x	x	Rd. 4,5
5	20 074 671 0	Bolzen	Pin	Boulon		x	x	x	x	x	x	Rd. 12 X 77
6	00 910 609 0	Scheibe	Washer	Rondelle		x	x	x	x	x	x	13 X 37 X 3
7	00 912 066 1	Splint	Cotter pin	Goupille fendue		x	x	x	x	x	x	4 X 28
8	20 077 210 0	Seitenklappe	Side flap	Valvule collatérale		x		x	x		x	
	20 077 214 0	Seitenklappe	Side flap	Valvule collatérale			x			x		
9	00 286 221 0	Scharnierbolzen	Hinge pin	Boulon de charnière		x		x	x		x	Rd. 16 X 710
	00 284 025 0	Scharnierbolzen	Hinge pin	Boulon de charnière			x			x		Rd. 16 X 500
10	00 910 303 1	Scheibe	Washer	Rondelle		x	x	x	x	x	x	17 X 30 X 3
11	00 917 004 1	Klappstecker	Linch pin	Goupille clip		x	x	x	x	x	x	5 X 32
12	00 286 248 0	Zugfeder	Tension spring	Ressort de traction		2	2	2	2	2	2	5 X 32 X 240
13	00 281 807 0	Federspanner	Spring tensioner	Tendeur de ressort		x	x	x	x	x	x	
14	00 910 353 0	Scheibe	Washer	Rondelle		x	x	x	x	x	x	11 X 34 X 3
15	00 900 290 0	6kt-Schraube	Hex head bolt	Boulon tête hex		x	x	x	x	x	x	M 10 X 100
16	00 285 727 6	Pressklappe -oben	Baling door -top	Rails de pressage -en haut		x			x			
	00 285 717 6	Pressklappe -oben	Baling door -top	Rails de pressage -en haut			x	x		x	x	
17	00 281 804 2	Scharnierbolzen	Hinge pin	Boulon de charnière		x			x			Rd. 20 X 675
	00 281 803 3	Scharnierbolzen	Hinge pin	Boulon de charnière			x	x		x	x	Rd. 20 X 1055
18	00 910 512 2	Scheibe	Washer	Rondelle		x	x	x	x	x	x	21 X 37 X 3
19	00 286 247 2	Zugfeder	Tension spring	Ressort de traction		4	4	4	4	4	4	5,5 X 32 X 450
20	00 281 809 3	Federspanner	Spring tensioner	Tendeur de ressort		x	x	x	x	x	x	
21	00 286 250 6	Kanalwinkel -rechts	Bale chamber angle -right	Angle de canal -droite		x	x	x	x	x	x	
22	00 904 983 1	Flachrundschraube	Coach bolt	Vis a tête bombée		x	x	x	x	x	x	M 12 X 30
23	00 910 506 1	Scheibe	Washer	Rondelle		x	x	x	x	x	x	13 X 24 X 2,5
24	00 908 701 0	Sicherungsmutter	Locknut	Écrou hex		x	x	x	x	x	x	M 12
25	20 270 683 0	Kanalwinkel links	Channel bracket lh.	Equerre de canal ga.		x		x	x		x	
	20 270 685 0	Kanalwinkel links	Channel bracket lh.	Equerre de canal ga.			x			x		
26	00 288 701 2	Kettenführung	Chain guide	Guidage de chaine		x	x	x	x	x	x	
27	00 904 991 3	Flachrundschraube	Coach bolt	Vis a tête bombée		x	x	x	x	x	x	M 12 X 70
	00 904 995 2	Flachrundschraube	Coach bolt	Vis a tête bombée		x	x	x	x	x	x	M 12 X 90
28	00 287 787 0	Distanzbuchse	Spacer bushing	Entretoise prise femelle		x	x	x	x	x	x	Rd. 35 X 43
29	00 909 910 1	Sperrkantscheibe	Detent edged washer	Disque à bord d'arrêt		x	x	x	x	x	x	SKM 12
30	00 904 702 0	Linsenschraube	Fillister head screw	Vis tête bombee		x	x	x	x	x	x	M 10 X 25
31	00 901 095 1	6kt-Schraube	Hex head bolt	Boulon tête hex		x	x	x	x	x	x	M 12 X 140

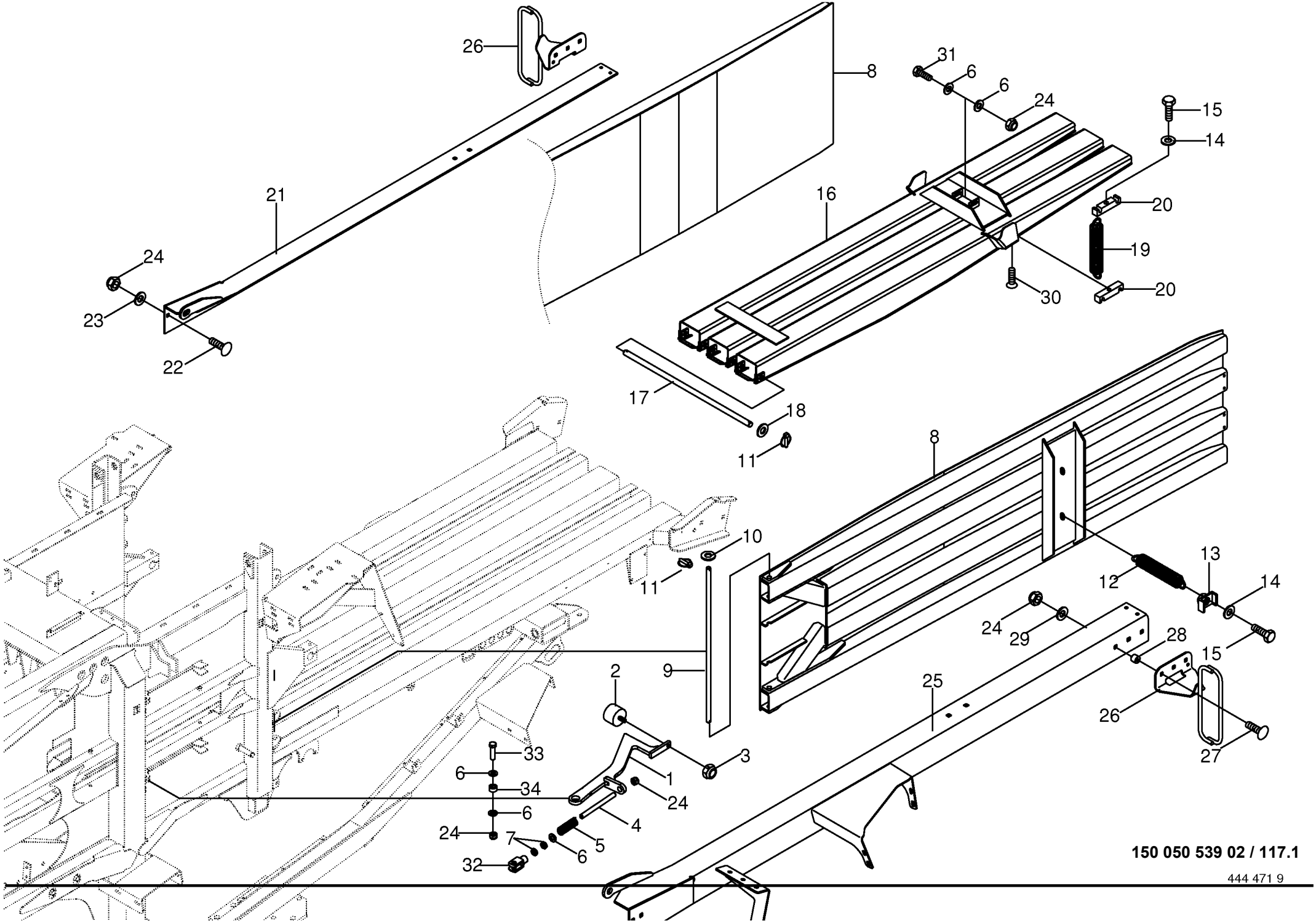

150 050 539 02 / 117.1

444 471 9

Presskanal **Bale chamber** **Canal de pressage**					883251 - 883280	890 HS	1270 HS	1290 HS	890 HS - XC	1270 HS - XC	1290 HS - XC	**150 050 539 02** 444 471 9 **117.1**
Pos.	ID-Nr.	Benennung	Description	Description	Masch.-Nr-							Bemerkung/Remarks/Remarque
1	20 079 414 0	Rückhalter	Retainer	Dispositif d'arrêt		4	2	4	4	2	4	
2	00 924 263 0	Gummipuffer	Rubber pad	Tampon en caoutchouc		x	x	x	x	x	x	Rd. 40 X 28 / M 8
3	00 908 706 0	Sicherungsmutter	Locknut	Écrou hex		x	x	x	x	x	x	M 8
4	20 074 140 0	Gewindestück	Pièce filetée	Threaded piece		4	2	4	4	2	4	
5	00 240 614 2	Druckfeder	Pressure spring	Ressort de pression		4	2	4	4	2	4	4 X 18 X 70
6	00 910 506 1	Scheibe	Washer	Rondelle		x	x	x	x	x	x	13 X 24 X 2,5
7	00 908 515 1	6kt-Mutter -niedrige Form	Hex nut -low form	Écrou hex -forme basse		x	x	x	x	x	x	M 12
8	20 077 210 0	Seitenklappe	Side flap	Valvule collatérale		x		x	x		x	
	20 077 214 0	Seitenklappe	Side flap	Valvule collatérale			x			x		
9	00 286 221 0	Scharnierbolzen	Hinge pin	Boulon de charnière		x		x	x		x	Rd. 16 X 710
	00 284 025 0	Scharnierbolzen	Hinge pin	Boulon de charnière			x			x		Rd. 16 X 500
10	00 910 303 1	Scheibe	Washer	Rondelle		x	x	x	x	x	x	17 X 30 X 3
11	00 917 004 1	Klappstecker	Linch pin	Goupille clip		x	x	x	x	x	x	5 X 32
12	00 286 248 0	Zugfeder	Tension spring	Ressort de traction		2	2	2	2	2	2	5 X 32 X 240
13	00 281 807 0	Federspanner	Spring tensioner	Tendeur de ressort		x	x	x	x	x	x	
14	00 910 353 0	Scheibe	Washer	Rondelle		x	x	x	x	x	x	11 X 34 X 3
15	00 900 290 0	6kt-Schraube	Hex head bolt	Boulon tête hex		x	x	x	x	x	x	M 10 X 100
16	00 285 727 6	Pressklappe -oben	Baling door -top	Rails de pressage -en haut		x			x			
	00 285 717 6	Pressklappe -oben	Baling door -top	Rails de pressage -en haut			x	x		x	x	
17	00 281 804 2	Scharnierbolzen	Hinge pin	Boulon de charnière		x			x			Rd. 20 X 675
	00 281 803 3	Scharnierbolzen	Hinge pin	Boulon de charnière			x	x		x	x	Rd. 20 X 1055
18	00 910 512 2	Scheibe	Washer	Rondelle		x	x	x	x	x	x	21 X 37 X 3
19	00 286 247 2	Zugfeder	Tension spring	Ressort de traction		4	4	4	4	4	4	5,5 X 32 X 450
20	00 281 809 3	Federspanner	Spring tensioner	Tendeur de ressort		x	x	x	x	x	x	
21	00 286 250 6	Kanalwinkel -rechts	Bale chamber angle -right	Angle de canal -droite		x	x	x	x	x	x	
22	00 904 983 1	Flachrundschraube	Coach bolt	Vis a tête bombée		x	x	x	x	x	x	M 12 X 30
23	00 910 506 1	Scheibe	Washer	Rondelle		x	x	x	x	x	x	13 X 24 X 2,5
24	00 908 701 0	Sicherungsmutter	Locknut	Écrou hex		x	x	x	x	x	x	M 12
25	20 270 683 0	Kanalwinkel links	Channel bracket lh.	Equerre de canal ga.		x		x	x		x	
	20 270 685 0	Kanalwinkel links	Channel bracket lh.	Equerre de canal ga.			x			x		
26	00 288 701 2	Kettenführung	Chain guide	Guidage de chaine		x	x	x	x	x	x	
27	00 904 991 3	Flachrundschraube	Coach bolt	Vis a tête bombée		x	x	x	x	x	x	M 12 X 70
	00 904 995 2	Flachrundschraube	Coach bolt	Vis a tête bombée		x	x	x	x	x	x	M 12 X 90
28	00 287 787 0	Distanzbuchse	Spacer bushing	Entretoise prise femelle		x	x	x	x	x	x	Rd. 35 X 43
29	00 909 910 1	Sperrkantscheibe	Detent edged washer	Disque à bord d'arrêt		x	x	x	x	x	x	SKM 12
30	00 904 702 0	Linsenschraube	Fillister head screw	Vis tête bombee		x	x	x	x	x	x	M 10 X 25
31	00 901 095 1	6kt-Schraube	Hex head bolt	Boulon tête hex		x	x	x	x	x	x	M 12 X 140
32	00 927 111 0	Gabelkopf mit Es-Bolzen	Clevis 1 clip ass.	Fourche		4	2	4	4	2	4	G 12 X 24

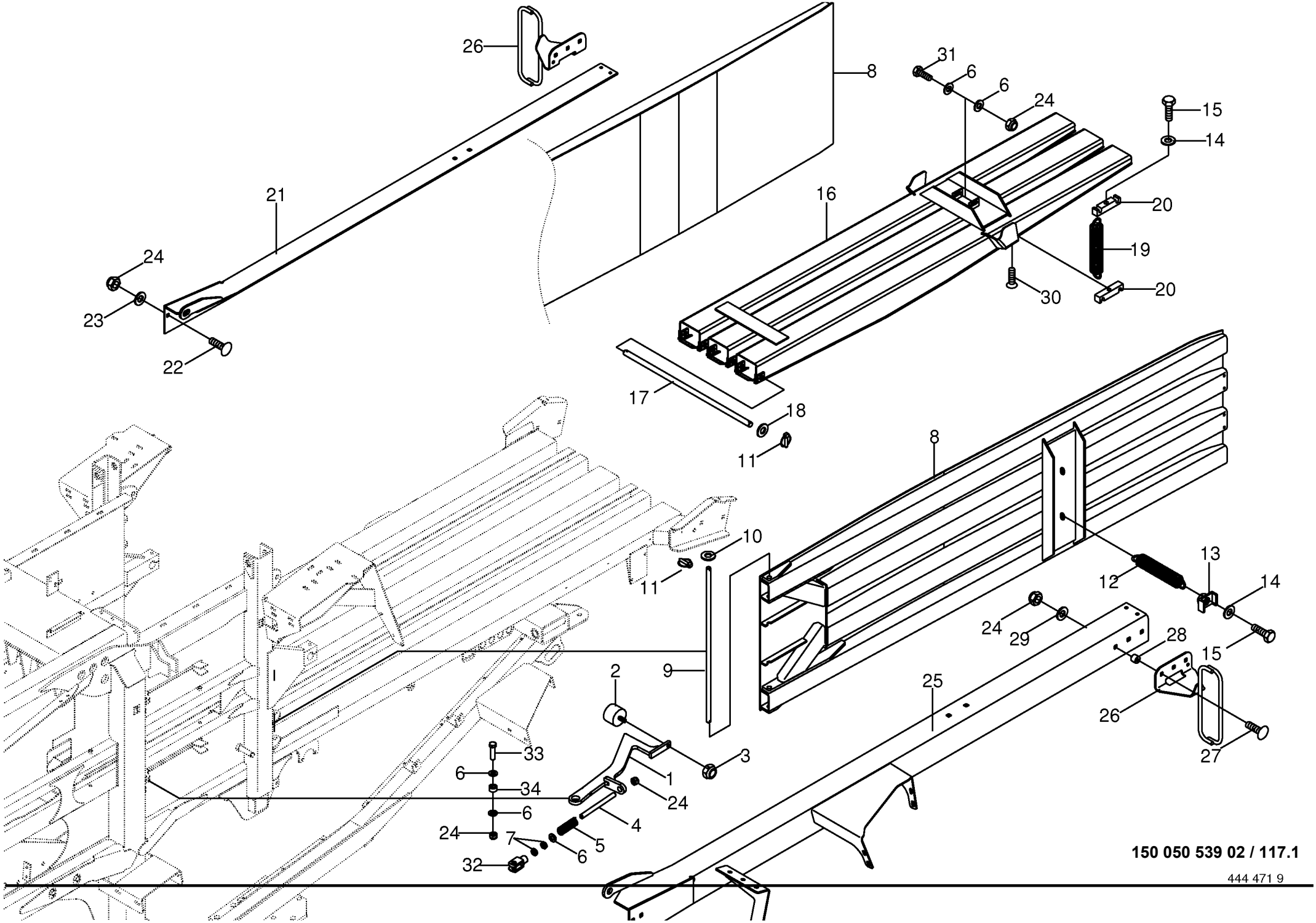

150 050 539 02 / 117.1

444 471 9

Presskanal **Bale chamber** **Canal de pressage**					883251 - 883280	890 HS	1270 HS	1290 HS	890 HS - XC	1270 HS - XC	1290 HS - XC	**150 050 539 02** 444 471 9 **117.1**
Pos.	ID-Nr.	Benennung	Description	Description	Masch.-Nr-							Bemerkung/Remarks/Remarque
33	90 002 510 0	6kt-Schraube M12 x 40 DT	Hex bolt M12 x 40 DT	Vis six pans M12 x 40 DT		x	x	x	x	x	x	

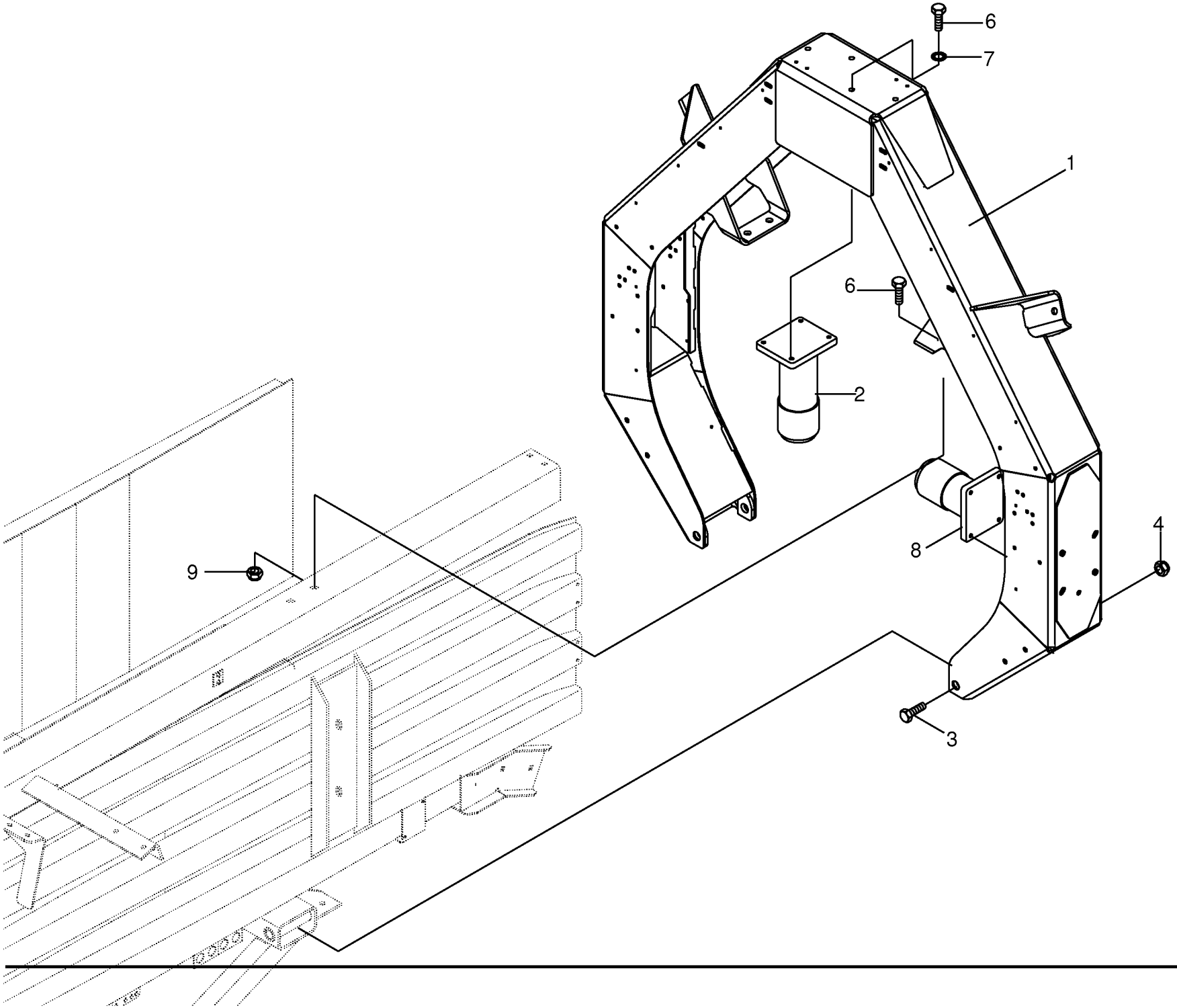

150 050 539 02 / 118.0

444 477 6

Joch **Yoke** **Joug**					858001 - 883250	890 HS	1270 HS	1290 HS	890 HS - XC	1270 HS - XC	1290 HS - XC	**150 050 539 02** 444 477 6 **118.0**
Pos.	ID-Nr.	Benennung	Description	Description	Masch.-Nr-							Bemerkung/Remarks/Remarque
1	00 285 984 6	Joch BP 890	Yoke BP 890	Triangle BP 890		x			x			
	00 285 978 6	Joch BP 1270	Yoke BP 1270	Triangle BP 1270			x			x		
	00 285 983 7	Joch BP 1290	Yoke BP 1290	Triangle BP 1290				x			x	
2	27 005 970 0	Hydraulikzylinder	Hydraulic cylinder	Vérin hydraulique	858001 - 868672	1	2	2	1	2	2	Ez 80/85 X 250/400
	27 005 969 0	Dichtungssatz	Sealing set	Jeu de joints	858001 - 868672	x	x	x	x	x	x	Ez 80/85
	00 918 435 2	Hydraulikzylinder	Hydraulic cylinder	Vérin hydraulique	868673 - 871628	1	2	2	1	2	2	Ez 80/85 X 250/400
	00 918 724 0	Dichtungssatz	Sealing set	Jeu de joints	868673 - 871628	x	x	x	x	x	x	Ez 80/85
	27 005 970 0	Hydraulikzylinder	Hydraulic cylinder	Vérin hydraulique	871674 -	1	2	2	1	2	2	Ez 80/85 X 250/400
	27 005 969 0	Dichtungssatz	Sealing set	Jeu de joints	871674 -	x	x	x	x	x	x	Ez 80/85
3	00 901 029 1	6kt-Schraube	Hex head bolt	Boulon tête hex		x	x	x	x	x	x	M 24 X 220
4	00 908 726 2	Sicherungsmutter	Locknut	Écrou hex		x	x	x	x	x	x	M 24
6	00 900 656 0	6kt-Schraube	Hex head bolt	Boulon tête hex		x	x	x	x	x	x	M 12 X 30
7	00 909 910 1	Sperrkantscheibe	Detent edged washer	Disque à bord d'arrêt		x	x	x	x	x	x	SKM 12
8	27 005 971 0	Hydraulikzylinder	Hydraulic cylinder	Vérin hydraulique		x			x			Ez 90/95 X 150/270
	27 006 009 0	Dichtungssatz	Sealing set	Jeu de joints		x			x			Ez 90/95
	27 005 968 0	Hydraulikzylinder	Hydraulic cylinder	Vérin hydraulique			x			x		Ez 80/85 X 150/270
	27 005 969 0	Dichtungssatz	Sealing set	Jeu de joints			x			x		Ez 80/85
	27 005 974 0	Hydraulikzylinder	Hydraulic cylinder	Vérin hydraulique				x			x	Ez 100/120 X 150/270
	27 005 973 0	Dichtungssatz	Sealing set	Jeu de joints				x			x	Ez 100/120
9	00 908 701 0	Sicherungsmutter	Locknut	Écrou hex		x	x	x	x	x	x	M 12

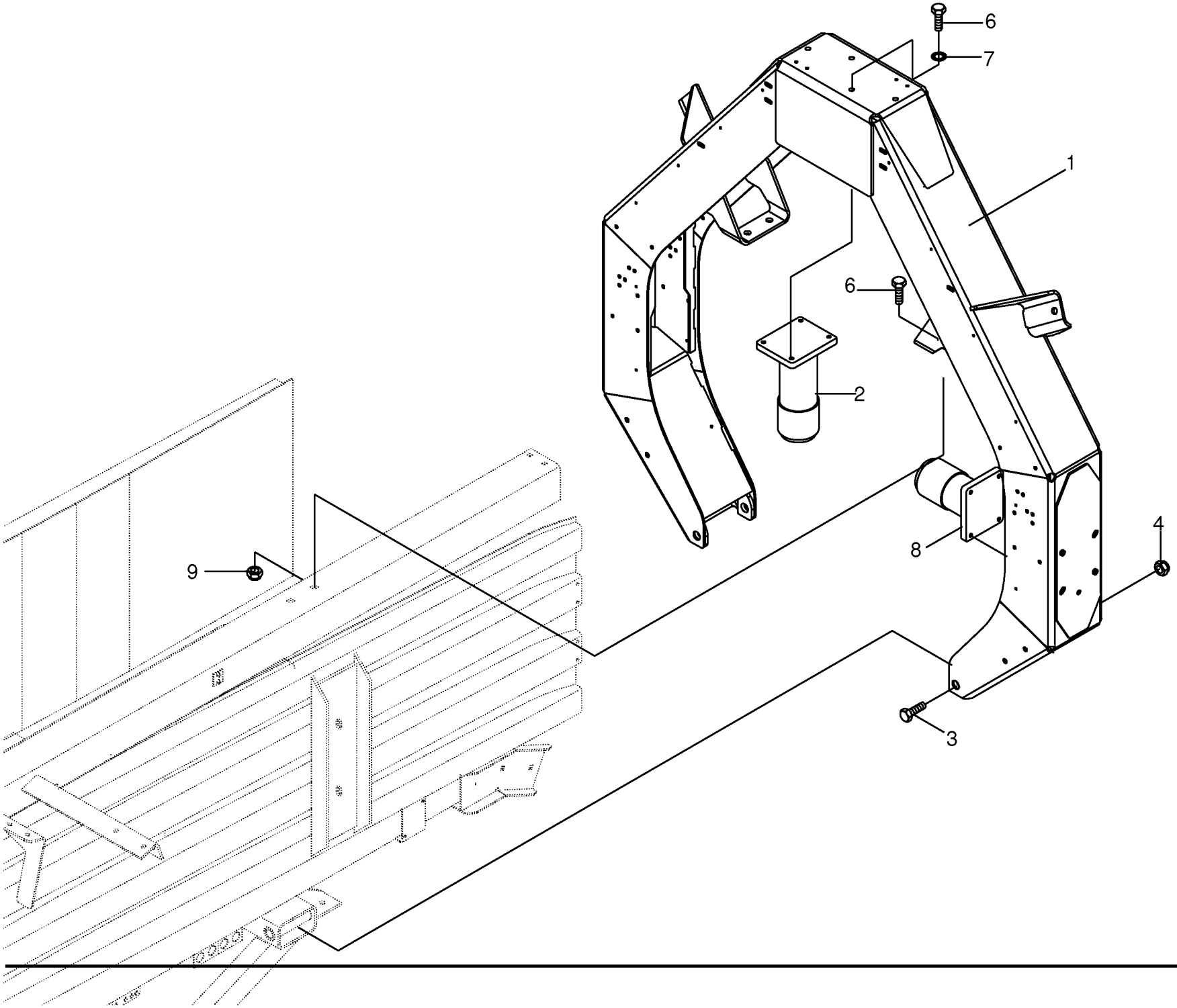
6
7
1
6
2
4
8
9
3

Joch **Yoke** **Joug**					883251 - 883280	890 HS	1270 HS	1290 HS	890 HS - XC	1270 HS - XC	1290 HS - XC	**150 050 539 02** 444 477 6 **118.1**
Pos.	ID-Nr.	Benennung	Description	Description	Masch.-Nr-							Bemerkung/Remarks/Remarque
1	00 285 984 6	Joch BP 890	Yoke BP 890	Triangle BP 890		x			x			
	00 285 978 6	Joch BP 1270	Yoke BP 1270	Triangle BP 1270			x			x		
	00 285 983 7	Joch BP 1290	Yoke BP 1290	Triangle BP 1290				x			x	
2	00 918 435 2	Hydraulikzylinder	Hydraulic cylinder	Vérin hydraulique		1	2	2	1	2	2	Ez 80/85 X 250/400
	00 918 724 0	Dichtungssatz	Sealing set	Jeu de joints		x	x	x	x	x	x	Ez 80/85
3	00 901 029 1	6kt-Schraube	Hex head bolt	Boulon tête hex		x	x	x	x	x	x	M 24 X 220
4	00 908 726 2	Sicherungsmutter	Locknut	Écrou hex		x	x	x	x	x	x	M 24
6	00 900 656 0	6kt-Schraube	Hex head bolt	Boulon tête hex		x	x	x	x	x	x	M 12 X 30
7	00 909 910 1	Sperrkantscheibe	Detent edged washer	Disque à bord d'arrêt		x	x	x	x	x	x	SKM 12
8	00 918 436 1	Hydraulikzylinder	Hydraulic cylinder	Vérin hydraulique		x			x			Ez 90/95 X 150/270
	00 918 763 0	Dichtungssatz	Sealing set	Jeu de joints		x			x			Ez 90/95
	00 918 481 0	Hydraulikzylinder	Hydraulic cylinder	Vérin hydraulique			x			x		Ez 80/85 X 150/270
	00 918 724 0	Dichtungssatz	Sealing set	Jeu de joints			x			x		Ez 80/85
	27 012 152 0	Hyd-Zylinder EZ 100x150/270	Hyd. cylinder EZ 100x150/270	Vérin hyd. EZ 100x150/270				x			x	
	27 012 153 0	Dichtungssatz EZ100/110	Gasket set EZ100/110	Vérin hyd. EZ100/110				x			x	
9	00 908 701 0	Sicherungsmutter	Locknut	Écrou hex		x	x	x	x	x	x	M 12

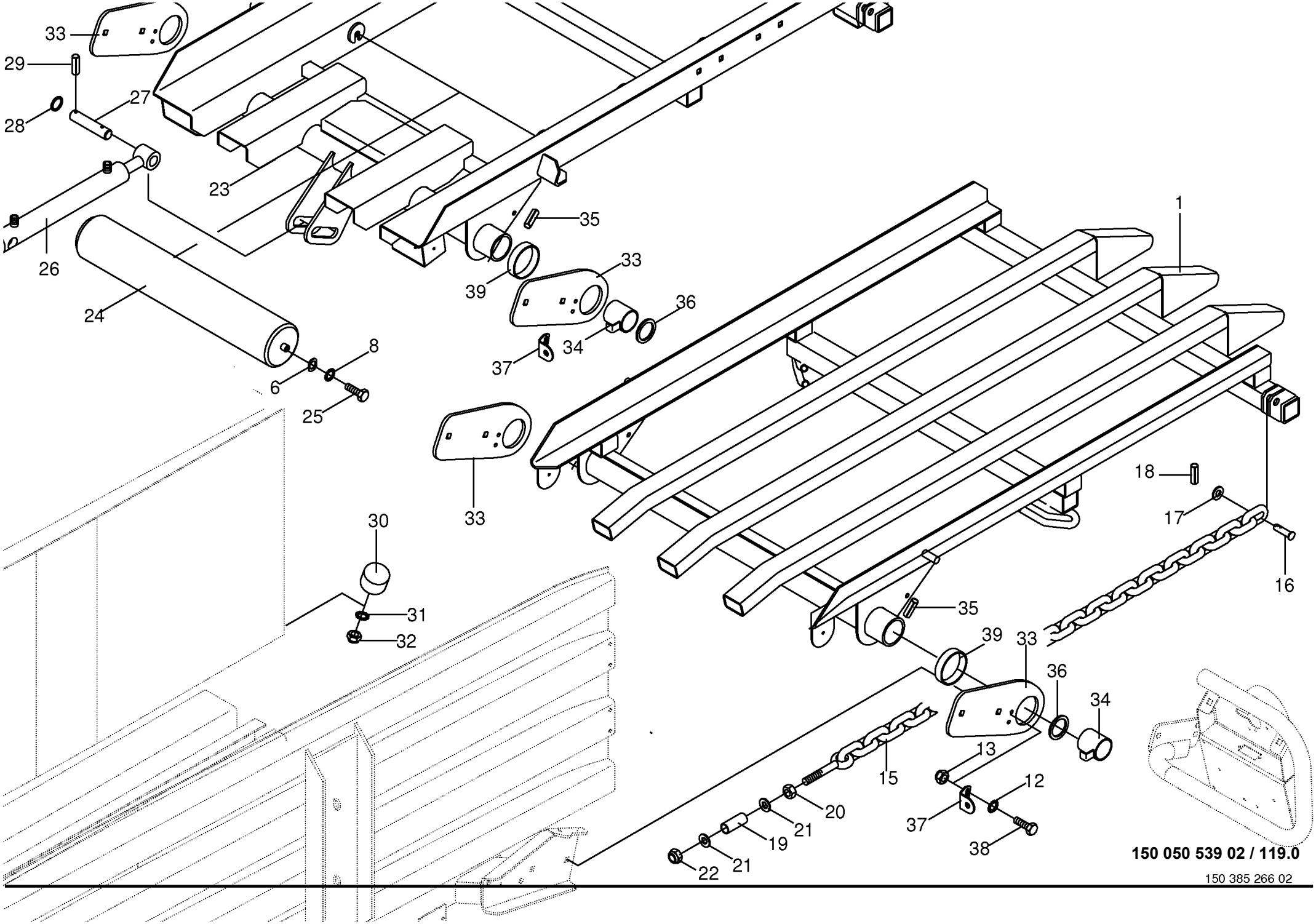

150 050 539 02 / 119.0

150 385 266 02

Schurre **Chute** **Rampe**					858001 - 883280	890 HS	1270 HS	1290 HS	890 HS - XC	1270 HS - XC	1290 HS - XC	**150 050 539 02** 150 385 266 2 **119.0**
Pos.	ID-Nr.	Benennung	Description	Description	Masch.-Nr-							Bemerkung/Remarks/Remarque
1	00 287 779 3	Schurre	Chute	Rampe		x			x			
	20 071 320 1	Schurre	Chute	Rampe			x	x		x	x	
6	20 070 306 0	Distanzscheibe	Spacing washer	Rondelle entretoise		x	x	x	x	x	x	1 X 15 X 20
8	00 909 910 1	Sperrkantscheibe	Detent edged washer	Disque à bord d'arrêt		x	x	x	x	x	x	SKM 12
13	00 908 706 0	Sicherungsmutter	Locknut	Écrou hex		x	x	x	x	x	x	M 8
15	00 922 638 0	Rundstahlkette	Steel chain	Chaîne acier		2	2	2	2	2	2	Lg.= 2616
16	00 491 516 2	Bolzen	Pin	Boulon		x	x	x	x	x	x	Rd. 16 X 40
17	00 910 303 1	Scheibe	Washer	Rondelle		x	x	x	x	x	x	17 X 30 X 3
18	00 912 638 2	Spannstift	Roll pin	Goupille de serrage		x	x	x	x	x	x	6 X 24
19	00 145 229 0	Rohr	Tube	Tube		x	x	x	x	x	x	25 X 3.6 X 60
20	00 908 220 0	6kt-Mutter	Hex nut	Écrou hex		x	x	x	x	x	x	M 16
21	00 910 303 1	Scheibe	Washer	Rondelle		x	x	x	x	x	x	17 X 30 X 3
22	00 908 719 0	Sicherungsmutter	Locknut	Écrou hex		x	x	x	x	x	x	M 16
23	00 287 778 3	Rollenschurre	Roller chute	Rampe d'éjection à rouleaux		x			x			
	00 287 777 3	Rollenschurre	Roller chute	Rampe d'éjection à rouleaux			x	x		x	x	
24	00 282 930 2	Rolle für Schurre	Roller for ramp	Rouleaux pour rampe		5			5			Lg.= 630
	00 282 931 2	Rolle für Schurre	Roller for ramp	Rouleaux pour rampe			5	5		5	5	Lg.= 1030
25	00 900 655 0	6kt-Schraube	Hex head bolt	Boulon tête hex		x	x	x	x	x	x	M 12 X 25
26	27 005 952 0	Hydraulikzylinder	Hydraulic cylinder	Vérin hydraulique	858001 - 883250	x	x	x	x	x	x	Dz 25/40 X 260/420
	27 005 953 0	Dichtungssatz	Sealing set	Jeu de joints	858001 - 883250	x	x	x	x	x	x	Dz 25/40
	00 334 997 1	Hydraulikzylinder	Hydraulic cylinder	Vérin hydraulique	883251 -	x	x	x	x	x	x	Dz 25/40 X 260/420
	00 918 755 0	Dichtungssatz	Sealing set	Jeu de joints	883251 -	x	x	x	x	x	x	Dz 25/40
27	00 187 723 0	Bolzen	Pin	Boulon		x	x	x	x	x	x	Rd. 25 X 115
28	00 910 514 1	Scheibe	Washer	Rondelle		x	x	x	x	x	x	26 X 44 X 4
29	00 912 644 2	Spannstift	Roll pin	Goupille de serrage		x	x	x	x	x	x	6 X 40
30	00 185 523 3	Gummipuffer	Rubber pad	Tampon en caoutchouc		x	x	x	x	x	x	Rd. 60 X 36 / M 10
31	00 909 909 1	Sperrkantscheibe	Detent edged washer	Disque à bord d'arrêt		x	x	x	x	x	x	SKM 10
32	00 908 758 0	Sicherungsmutter	Locknut	Écrou hex		x	x	x	x	x	x	M 10
33	20 071 303 0	Verbindungsstrebe	Linking strut	Etai de liaison		x	x	x	x	x	x	
34	00 287 766 0	Sensorblech	Sensor plate	Tôle de capteur		x	x	x	x	x	x	
35	00 912 724 2	Spannstift	Roll pin	Goupille de serrage		x	x	x	x	x	x	10 X 90
36	90 002 323 0	Stützscheibe S 75 x 85 x 3,5 A3G	Support disc S 75 x 85 x 3.5 A3G	Rondelle d'appui S 75 x 85 x 3,5 A3G		x	x	x	x	x	x	
37	00 288 796 1	Sensorhalter	Sensor support	Support de capteur		x	x	x	x	x	x	
38	00 900 616 0	6kt-Schraube	Hex head bolt	Boulon tête hex		x	x	x	x	x	x	M 8 X 25
39	20 071 310 0	Distanzhülse	Spacer bushing	Douille entretoise		x	x	x	x	x	x	76,1 X 82,5 X 27

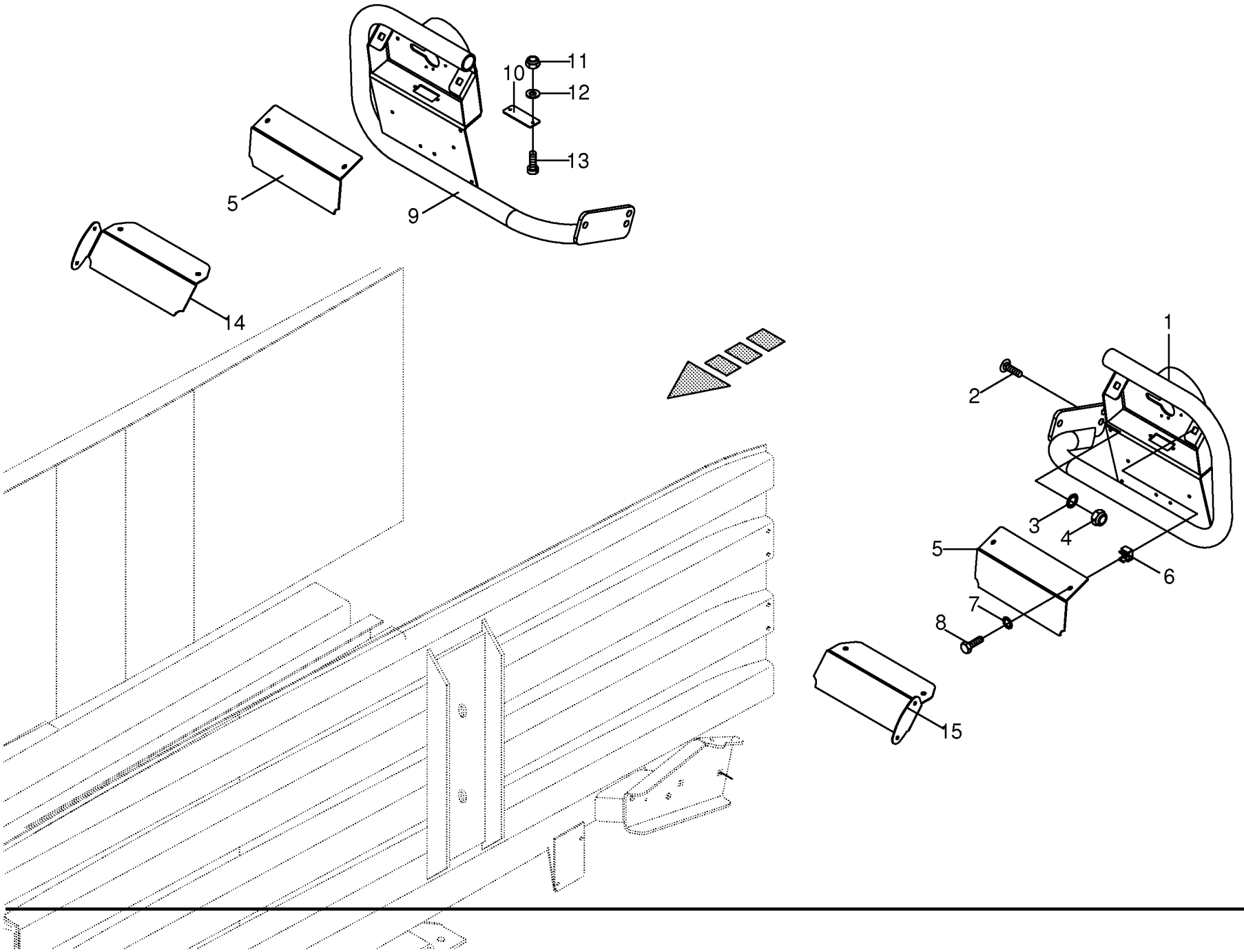

150 050 539 02 / 119.3

150 414 597 01

Beleuchtungshalter **Lighting bracket** **Support d'eclairage**					858001 - 883280	890 HS	1270 HS	1290 HS	890 HS - XC	1270 HS - XC	1290 HS - XC	**150 050 539 02** 150 414 597 1 **119.3**
Pos.	ID-Nr.	Benennung	Description	Description	Masch.-Nr-							Bemerkung/Remarks/Remarque
1	20 074 756 0	Beleuchtungshalter -links	Illumination support -left	Support d'illumination -gauche		x	x	x	x	x	x	
2	00 904 779 1	Flachrundschraube	Coach bolt	Vis a tête bombée		x	x	x	x	x	x	M 12 X 45 -10.9
3	00 909 910 1	Sperrkantscheibe	Detent edged washer	Disque à bord d'arrêt		x	x	x	x	x	x	SKM 12
4	00 908 701 0	Sicherungsmutter	Locknut	Écrou hex		x	x	x	x	x	x	M 12
5	20 074 752 0	Abdeckblech	Cover plate	Tôle de recouvrement		x	x	x	x	x	x	
6	00 909 547 0	Käfigmutter	Nut	Ecrou		x	x	x	x	x	x	M 8
7	00 909 908 1	Sperrkantscheibe	Detent edged washer	Disque à bord d'arrêt		x	x	x	x	x	x	SKM 8
8	00 900 614 0	6kt-Schraube	Hex head bolt	Boulon tête hex		x	x	x	x	x	x	M 8 X 20
9	20 074 754 0	Beleuchtungshalter -rechts	Illumination support -right	Support d'illumination -droite		x	x	x	x	x	x	
10	20 075 762 0	Abdeckblech	Cover plate	Tôle de recouvrement		x	x	x	x	x	x	
11	00 908 718 0	Sicherungsmutter	Locknut	Écrou hex		x	x	x	x	x	x	M 4
12	00 910 325 0	Scheibe	Washer	Rondelle		x	x	x	x	x	x	4,3 X 9 X 0,8
13	00 903 424 0	Zylinderschraube	Allen screw	Vis tête cylindrique		x	x	x	x	x	x	M 4 X 12
14	20 079 352 0	Abdeckblech rechts -optional	Cover plate right -optional	Tôle capotage dr. -optionnel		x	x	x	x	x	x	
15	20 079 351 0	Abdeckblech links -optional	Cover plate left -optional	Tôle de capotage ga. - optionnel		x	x	x	x	x	x	

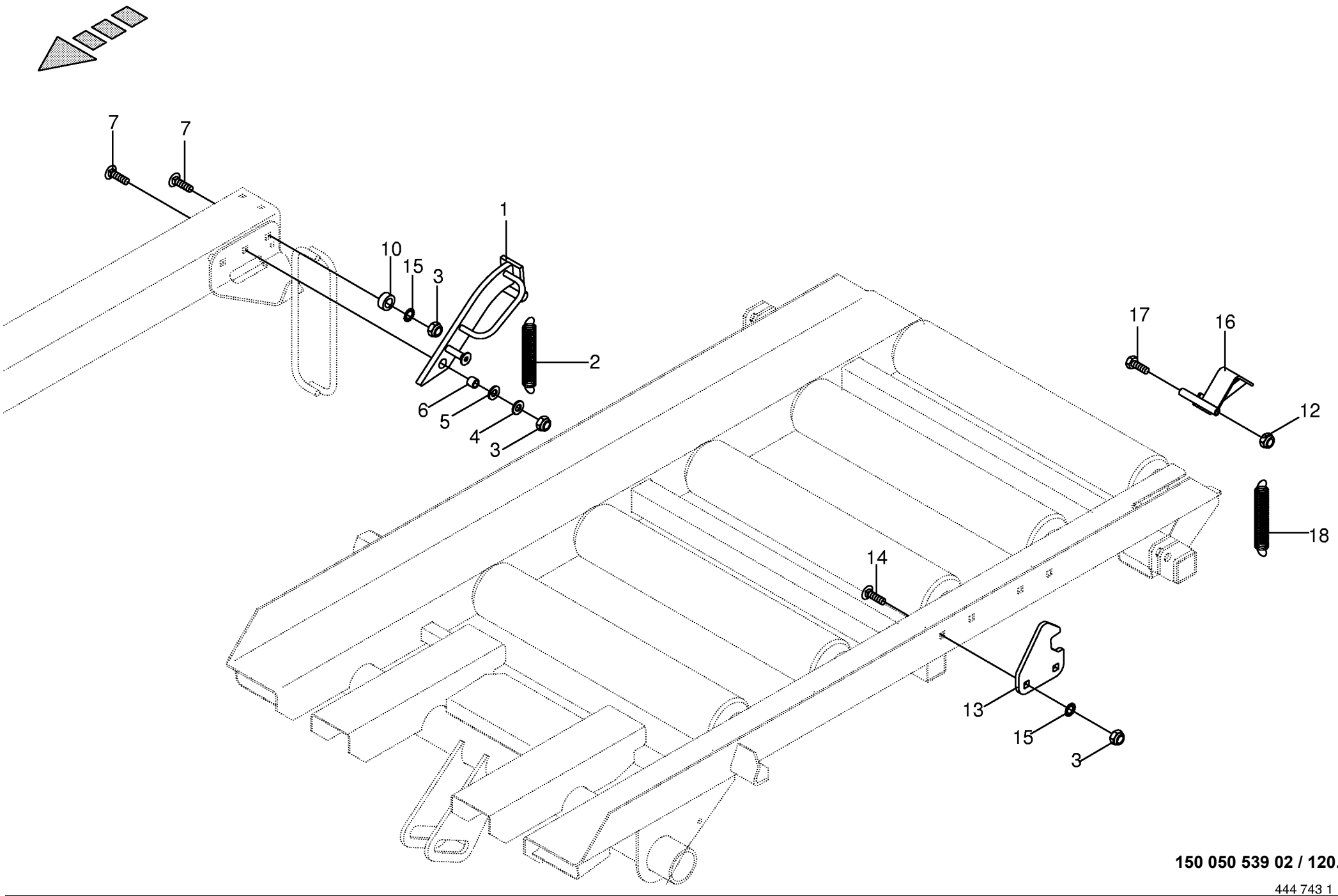

150 050 539 02 / 120.0

444 743 1

Rollenschurre - Verriegelung Roller type ramp - locking mechanism Rampe a rouleaux - verrouillage					858001 - 883280	890 HS	1270 HS	1290 HS	890 HS - XC	1270 HS - XC	1290 HS - XC	150 050 539 02 444 743 1 120.0
Pos.	ID-Nr.	Benennung	Description	Description	Masch.-Nr-							Bemerkung/Remarks/Remarque
1	00 287 781 0	Verriegelung	Locking mechanism	Verrouillage		x	x	x	x	x	x	
2	00 279 587 1	Zugfeder	Tension spring	Ressort de traction		x	x	x	x	x	x	2,5 X 21 X 79
3	00 908 701 0	Sicherungsmutter	Locknut	Écrou hex		x	x	x	x	x	x	M 12
4	00 910 506 1	Scheibe	Washer	Rondelle		x	x	x	x	x	x	13 X 24 X 2,5
5	00 910 715 0	Stützscheibe	Supporting disc	Rondelle diélectrique		x	x	x	x	x	x	S 18 X 25 X 1,5
6	00 189 049 0	Buchse	Bushing	Douille		x	x	x	x	x	x	12,5 X 17,2 X 14
7	00 904 995 1	Flachrundschraube	Coach bolt	Vis a tête bombée		x	x	x	x	x	x	M 12 X 90
10	00 278 010 0	Hülse	Bushing	Douille		x	x	x	x	x	x	12,5 X 30 X 13
12	00 908 706 0	Sicherungsmutter	Locknut	Écrou hex		x	x	x	x	x	x	M 8
13	00 287 786 1	Fanghaken	Catching box	Crochet de capture		x	x	x	x	x	x	
14	00 904 983 1	Flachrundschraube	Coach bolt	Vis a tête bombée		x	x	x	x	x	x	M 12 X 30
15	00 909 910 1	Sperrkantscheibe	Detent edged washer	Disque à bord d'arrêt		x	x	x	x	x	x	SKM 12
16	00 287 791 1	Tasthebel	Touch sensor arm	Levier palpeur		x	x	x	x	x	x	
17	00 901 010 0	6kt-Schraube	Hex head bolt	Boulon tête hex		x	x	x	x	x	x	M 8 X 120
18	00 940 425 0	Zugfeder	Tension spring	Ressort de traction		x	x	x	x	x	x	1,8 X 16 X 84,6

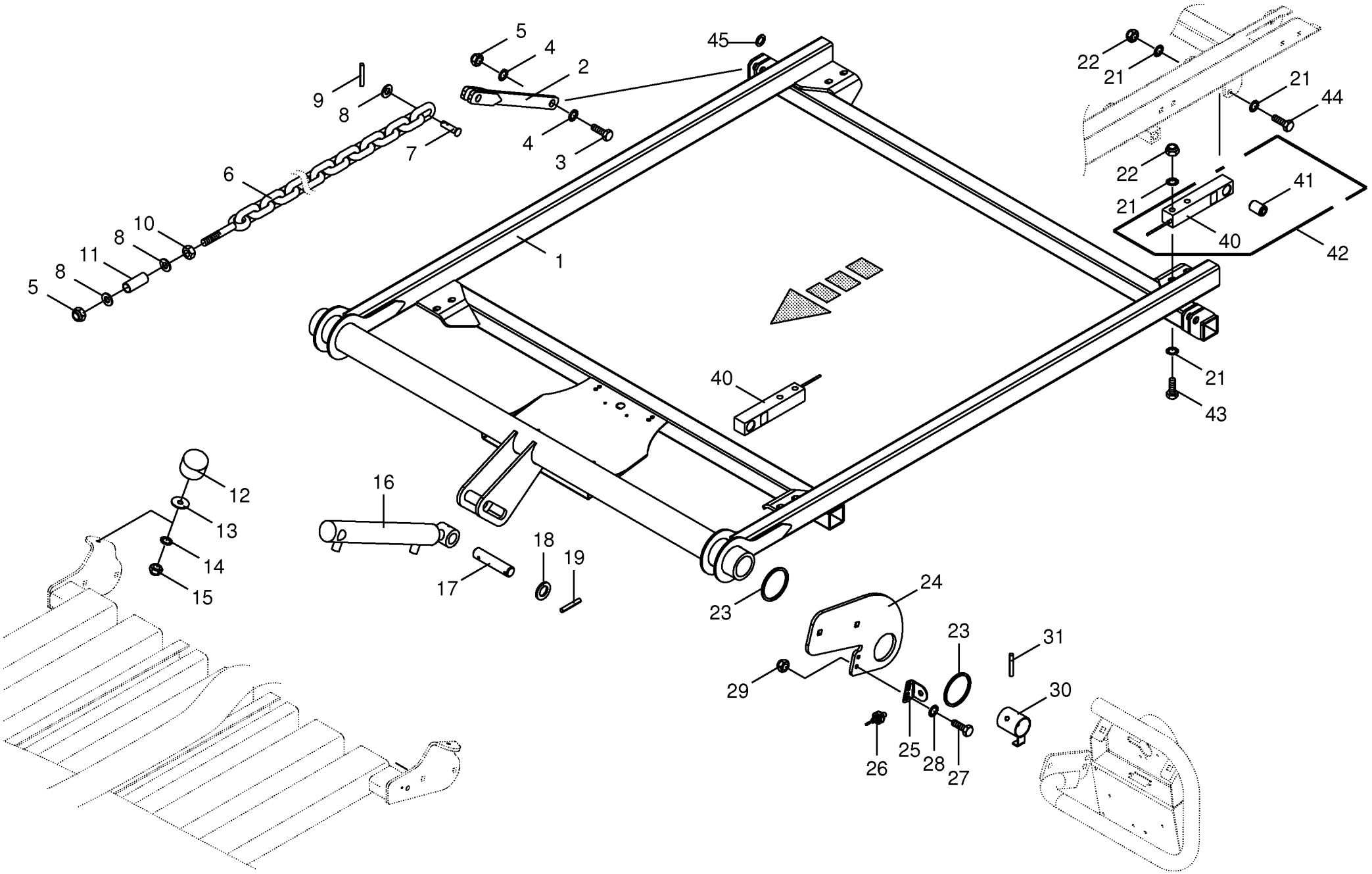

150 050 539 02 / 121.0

150 399 614 03

Ballenwaage -unten -optional **Bale balance -below** **Balance de balles -en bas**					858001 - 883280	890 HS	1270 HS	1290 HS	890 HS - XC	1270 HS - XC	1290 HS - XC	**150 050 539 02** 150 399 614 3 **121.0**
Pos.	ID-Nr.	Benennung	Description	Description	Masch.-Nr-							Bemerkung/Remarks/Remarque
1	20 077 693 0	Unterrahmen	Lower frame	Cadre inférieur		x			x			
	20 077 089 1	Unterrahmen	Lower frame	Cadre inférieur			x	x		x	x	
2	20 077 119 0	Verlängerung	Extension	Rallonge		x	x	x	x	x	x	
3	00 901 482 0	6kt-Schraube	Hex head bolt	Boulon tête hex		x	x	x	x	x	x	M 16 X 60
4	00 909 904 1	Sperrkantscheibe	Detent edged washer	Disque à bord d'arrêt		x	x	x	x	x	x	SKZ 16
5	00 908 719 0	Sicherungsmutter	Locknut	Écrou hex		x	x	x	x	x	x	M 16
6	00 922 638 0	Rundstahlkette	Steel chain	Chaîne acier		x	x	x	x	x	x	Lg.= 2616
7	00 491 516 2	Bolzen	Pin	Boulon		x	x	x	x	x	x	Rd. 16 X 40
8	00 910 303 1	Scheibe	Washer	Rondelle		x	x	x	x	x	x	17 X 30 X 3
9	00 912 638 2	Spannstift	Roll pin	Goupille de serrage		x	x	x	x	x	x	6 X 24
10	00 908 220 0	6kt-Mutter	Hex nut	Écrou hex		x	x	x	x	x	x	M 16
11	00 145 229 1	Rohr	Tube	Tube		x	x	x	x	x	x	25 X 3.6 X 60
12	00 185 523 3	Gummipuffer	Rubber pad	Tampon en caoutchouc		x	x	x	x	x	x	Rd. 60 X 36 / M 10
13	00 910 639 1	Scheibe	Washer	Rondelle		x	x	x	x	x	x	11 X 48 X 5
14	00 909 909 1	Sperrkantscheibe	Detent edged washer	Disque à bord d'arrêt		x	x	x	x	x	x	SKM 10
15	00 908 758 0	Sicherungsmutter	Locknut	Écrou hex		x	x	x	x	x	x	M 10
16	27 005 952 0	Hydraulikzylinder	Hydraulic cylinder	Vérin hydraulique	858001 - 883250	x	x	x	x	x	x	Dz 25/40 X 260/420
	27 005 953 0	Dichtungssatz	Sealing set	Jeu de joints	858001 - 883250	x	x	x	x	x	x	Dz 25/40
	00 334 997 1	Hydraulikzylinder	Hydraulic cylinder	Vérin hydraulique	883251 -	x	x	x	x	x	x	Dz 25/40 X 260/420
	00 918 755 0	Dichtungssatz	Sealing set	Jeu de joints	883251 -	x	x	x	x	x	x	Dz 25/40
17	00 187 723 0	Bolzen	Pin	Boulon		x	x	x	x	x	x	Rd. 25 X 115
18	00 910 514 1	Scheibe	Washer	Rondelle		x	x	x	x	x	x	26 X 44 X 4
19	00 912 644 2	Spannstift	Roll pin	Goupille de serrage		x	x	x	x	x	x	6 X 40
21	00 909 910 1	Sperrkantscheibe	Detent edged washer	Disque à bord d'arrêt		x	x	x	x	x	x	SKM 12
22	00 908 701 0	Sicherungsmutter	Locknut	Écrou hex		x	x	x	x	x	x	M 12
23	90 002 323 0	Stützscheibe S 75 x 85 x 3,5 A3G	Support disc S 75 x 85 x 3.5 A3G	Rondelle d'appui S 75 x 85 x 3,5 A3G		x	x	x	x	x	x	
24	20 076 977 0	Verbindungsstrebe	Linking strut	Etai de liaison		x	x	x	x	x	x	
25	00 288 796 1	Sensorhalter	Sensor support	Support de capteur		x	x	x	x	x	x	
26	00 302 409 2	Ind. Näherungsschalter Namur M12	Namur sensor Namur M12	Capt. Namur		x	x	x	x	x	x	
27	00 900 616 0	6kt-Schraube	Hex head bolt	Boulon tête hex		x	x	x	x	x	x	M 8 X 25
28	00 909 908 1	Sperrkantscheibe	Detent edged washer	Disque à bord d'arrêt		x	x	x	x	x	x	SKM 8
29	00 908 706 0	Sicherungsmutter	Locknut	Écrou hex		x	x	x	x	x	x	M 8
30	00 287 766 0	Sensorblech	Sensor plate	Tôle de capteur		x	x	x	x	x	x	
31	00 912 724 2	Spannstift	Roll pin	Goupille de serrage		x	x	x	x	x	x	10 X 90
40	20 081 282 0	Wiegestab	Weighing rod	Jauge de pesée		x	x	x	x	x	x	
41	27 007 517 0	Buchse	Bushing	Douille		x	x	x	x	x	x	12 X 25 X 35

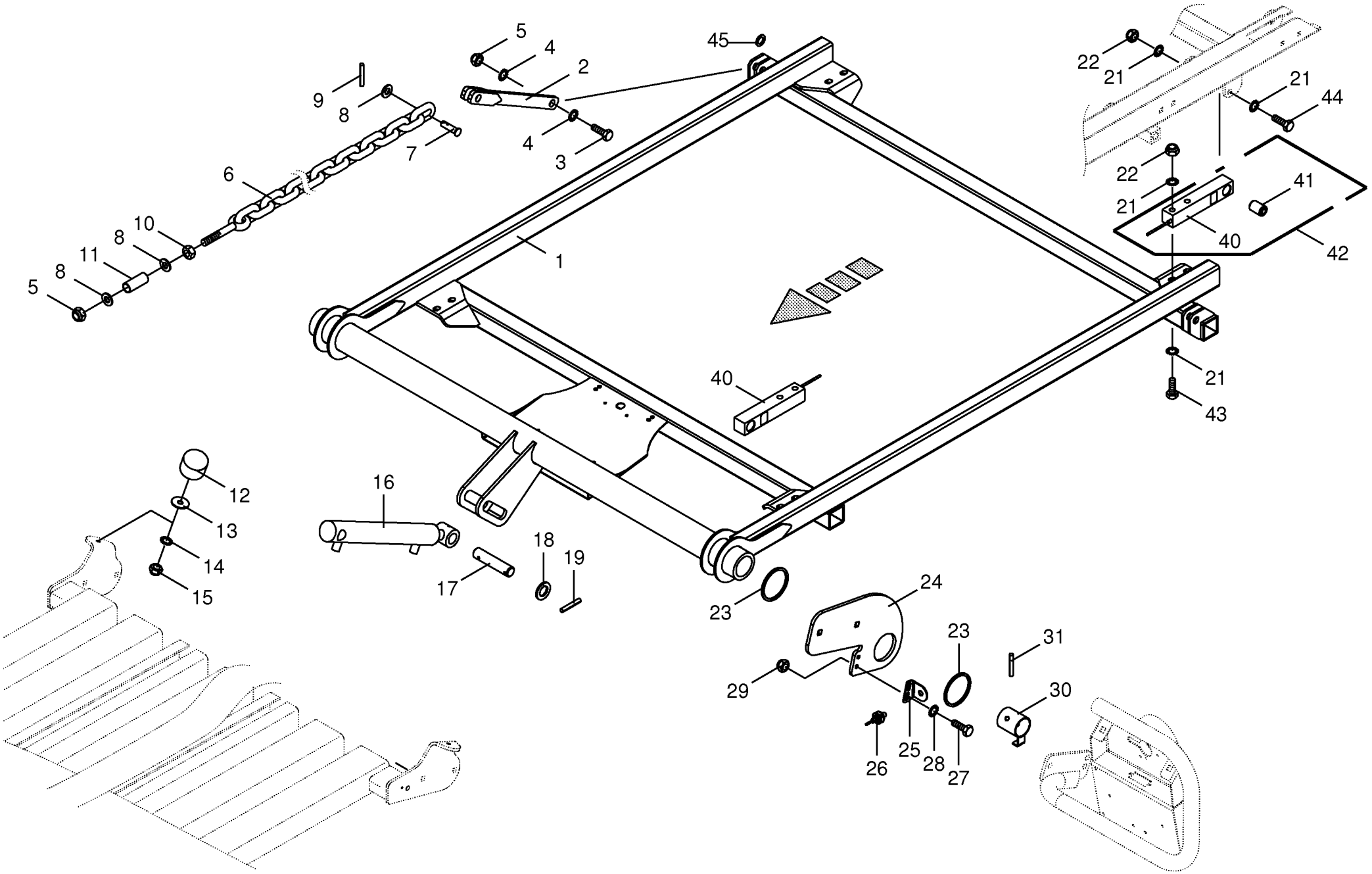

150 050 539 02 / 121.0

150 399 614 03

Ballenwaage -unten -optional **Bale balance -below** **Balance de balles -en bas**					858001 - 883280	890 HS	1270 HS	1290 HS	890 HS - XC	1270 HS - XC	1290 HS - XC	**150 050 539 02** 150 399 614 3 **121.0**
Pos.	ID-Nr.	Benennung	Description	Description	Masch.-Nr-							Bemerkung/Remarks/Remarque
42	20 081 489 0	Wiegestab -kpl.	Weighing rod -cpl.	Jauge de pesée -cpl.		x	x	x	x	x	x	
43	00 900 304 1	6kt-Schraube	Hex head bolt	Boulon tête hex		x	x	x	x	x	x	M 12 X 60
44	00 901 455 0	6kt-Schraube	Hex head bolt	Boulon tête hex		x	x	x	x	x	x	M 12 X 75
45	00 910 362 0	Scheibe	Washer	Rondelle		x	x	x	x	x	x	17 X 40 X 6

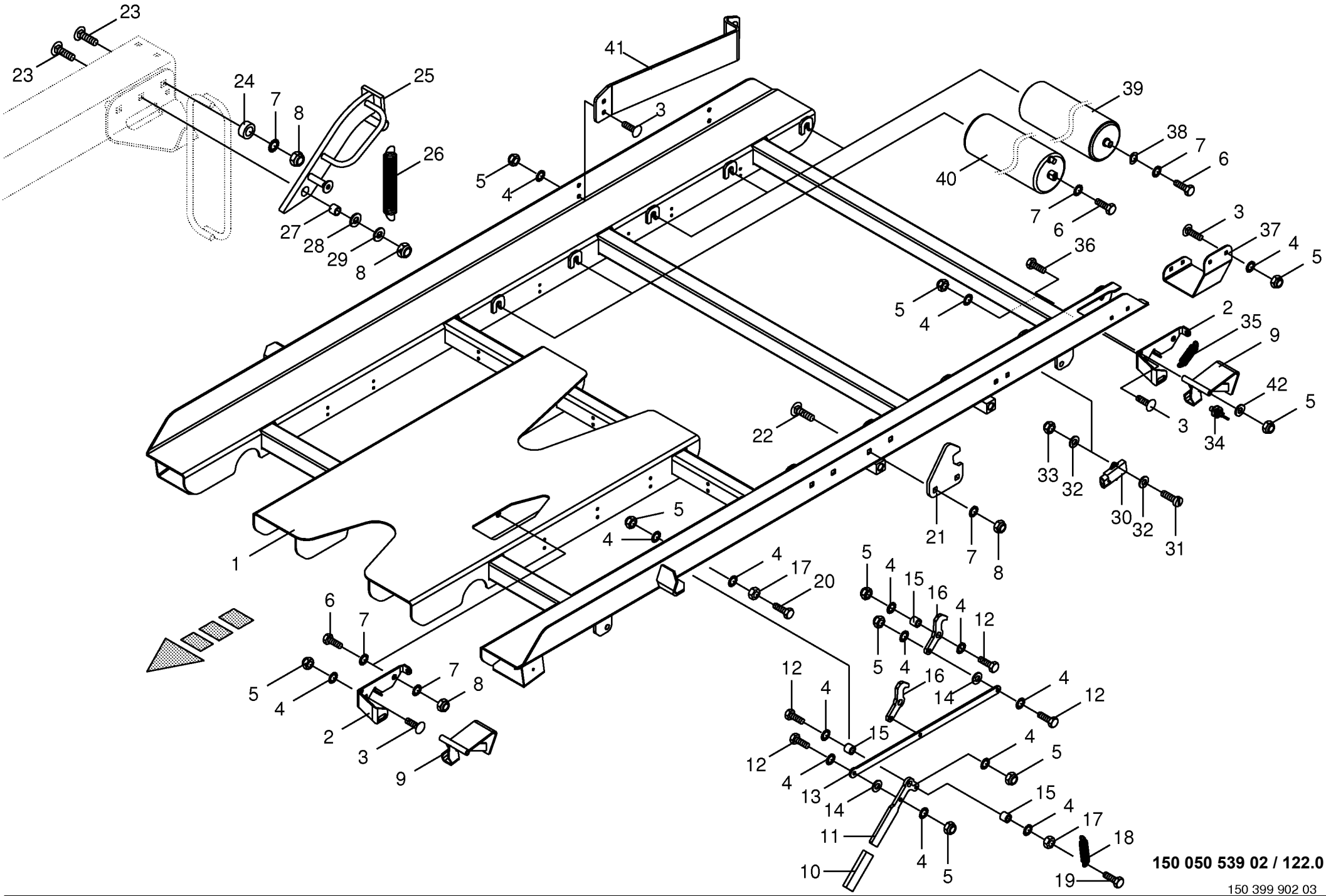

150 050 539 02 / 122.0

150 399 902 03

Ballenwaage -oben / Verriegelung -optional Bale balance -top / locking mechanism Balance de balles -en haut / verrouillage					858001 - 883280	890 HS	1270 HS	1290 HS	890 HS - XC	1270 HS - XC	1290 HS - XC	150 050 539 02 150 399 902 3 122.0
Pos.	ID-Nr.	Benennung	Description	Description	Masch.-Nr-							Bemerkung/Remarks/Remarque
1	20 077 687 0	Oberrahmen	Upper frame	Cadre supérieur		x			x			
	20 077 105 1	Oberrahmen	Upper frame	Cadre supérieur			x	x		x	x	
2	20 077 001 0	Sensorhalter	Sensor support	Support de capteur		x	x	x	x	x	x	
3	00 904 731 2	Flachrundschraube	Coach bolt	Vis a tête bombée		x	x	x	x	x	x	M 8 X 20
4	00 909 908 1	Sperrkantscheibe	Detent edged washer	Disque à bord d'arrêt		x	x	x	x	x	x	SKM 8
5	00 908 706 0	Sicherungsmutter	Locknut	Écrou hex		x	x	x	x	x	x	M 8
6	00 900 655 0	6kt-Schraube	Hex head bolt	Boulon tête hex		x	x	x	x	x	x	M 12 X 25
7	00 909 910 1	Sperrkantscheibe	Detent edged washer	Disque à bord d'arrêt		x	x	x	x	x	x	SKM 12
8	00 908 701 0	Sicherungsmutter	Locknut	Écrou hex		x	x	x	x	x	x	M 12
9	20 076 987 0	Tasthebel	Touch sensor arm	Levier palpeur		x	x	x	x	x	x	
10	00 925 016 0	Griff	Handle	Poignée		x	x	x	x	x	x	
11	20 077 108 0	Bremshebel	Brake lever	Levier de frein		x	x	x	x	x	x	
12	00 900 617 0	6kt-Schraube	Hex head bolt	Boulon tête hex		x	x	x	x	x	x	M 8 X 30
13	20 077 107 0	Zugstrebe	Connecting link	Tirant		x	x	x	x	x	x	
14	00 910 603 0	Scheibe	Washer	Rondelle		x	x	x	x	x	x	8,4 X 24 X 2
15	00 221 167 1	Buchse	Bushing	Douille		x	x	x	x	x	x	8,2 X 14 X 12
16	20 077 106 0	Klinke	Ratchet	Béquille		x	x	x	x	x	x	
17	00 908 210 0	6kt-Mutter	Hex nut	Écrou hex		x	x	x	x	x	x	M 8
18	00 282 361 1	Zugfeder	Tension spring	Ressort de traction		x	x	x	x	x	x	2,8 X 17,2 X 91
19	00 901 042 1	6kt-Schraube	Hex head bolt	Boulon tête hex		x	x	x	x	x	x	M 8 X 35
20	00 901 423 0	6kt-Schraube	Hex head bolt	Boulon tête hex		x	x	x	x	x	x	M 8 X 50
21	00 287 786 1	Fanghaken	Catching box	Crochet de capture		x	x	x	x	x	x	
22	00 904 983 1	Flachrundschraube	Coach bolt	Vis a tête bombée		x	x	x	x	x	x	M 12 X 30
23	00 904 995 2	Flachrundschraube	Coach bolt	Vis a tête bombée		x	x	x	x	x	x	M 12 X 90
24	00 278 010 0	Hülse	Bushing	Douille		x	x	x	x	x	x	12,5 X 30 X 13
25	00 287 781 0	Verriegelung	Locking mechanism	Verrouillage		x	x	x	x	x	x	
26	00 279 587 1	Zugfeder	Tension spring	Ressort de traction		x	x	x	x	x	x	2,5 X 21 X 79
27	00 189 049 0	Buchse	Bushing	Douille		x	x	x	x	x	x	12,5 X 17,2 X 14
28	00 910 715 0	Stützscheibe	Supporting disc	Rondelle diélectrique		x	x	x	x	x	x	S 18 X 25 X 1,5
29	00 910 506 0	Scheibe	Washer	Rondelle		x	x	x	x	x	x	13 X 24 X 2,5
30	20 081 212 0	Beschleunigungsgeber	Accelerating transmitter	Capteur d'accélération		x	x	x	x	x	x	
31	00 903 427 1	Zylinderschraube	Allen screw	Vis tête cylindrique		x	x	x	x	x	x	M 4 X 20
32	00 910 325 0	Scheibe	Washer	Rondelle		x	x	x	x	x	x	4,3 X 9 X 0,8
33	00 908 718 0	Sicherungsmutter	Locknut	Écrou hex		x	x	x	x	x	x	M 4
34	00 302 409 2	Ind. Näherungsschalter Namur M12	Namur sensor Namur M12	Capt. Namur		x	x	x	x	x	x	
35	00 940 425 0	Zugfeder	Tension spring	Ressort de traction		x	x	x	x	x	x	1,8 X 16 X 84,6
36	00 901 010 0	6kt-Schraube	Hex head bolt	Boulon tête hex		x	x	x	x	x	x	M 8 X 120

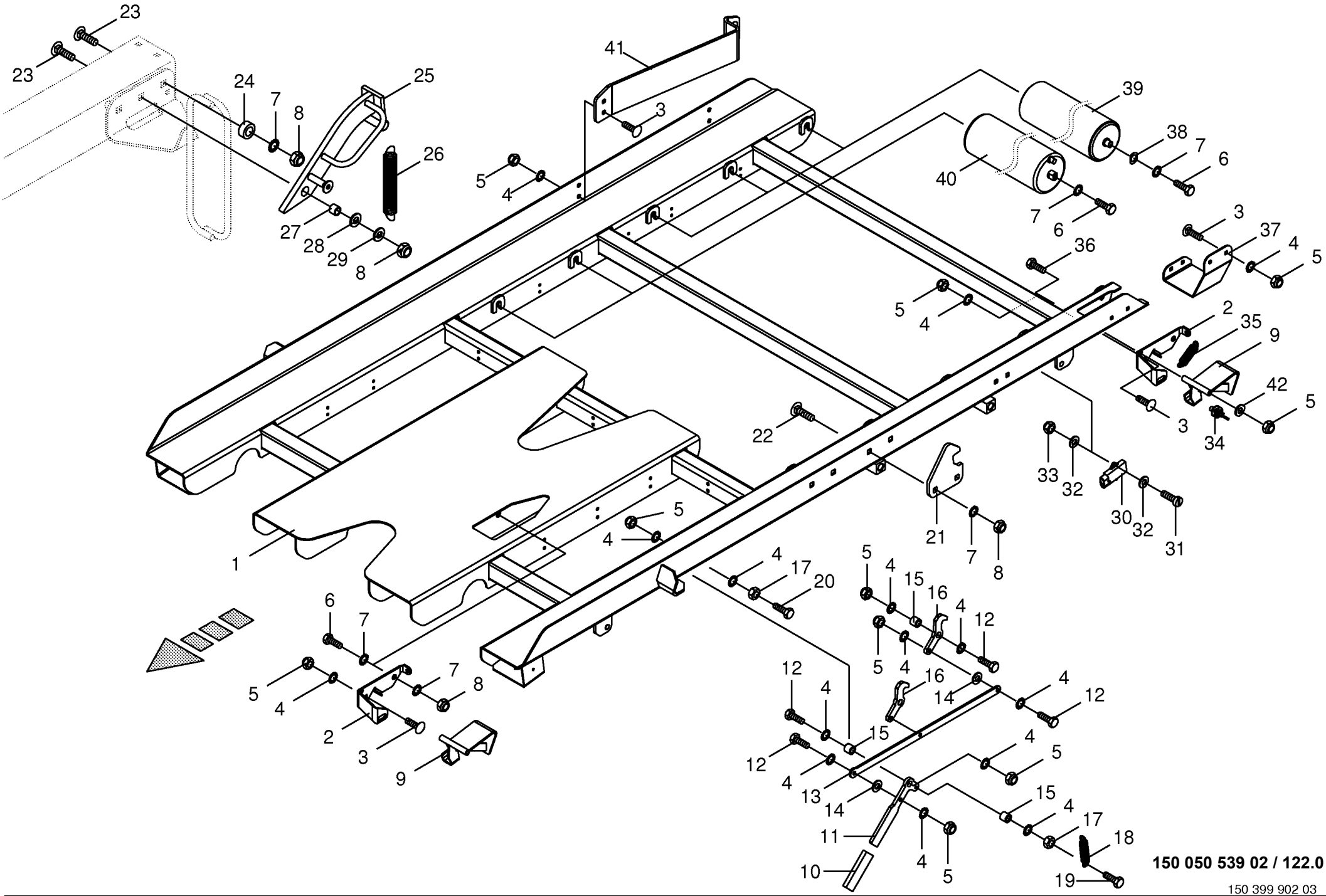

150 050 539 02 / 122.0

150 399 902 03

Ballenwaage -oben / Verriegelung -optional Bale balance -top / locking mechanism Balance de balles -en haut / verrouillage					858001 - 883280	890 HS	1270 HS	1290 HS	890 HS - XC	1270 HS - XC	1290 HS - XC	150 050 539 02 150 399 902 3 122.0
Pos.	ID-Nr.	Benennung	Description	Description	Masch.-Nr-							Bemerkung/Remarks/Remarque
37	20 077 121 0	Schutzblech	Guard plate	Garde-boue		x	x	x	x	x	x	
38	20 070 306 0	Distanzscheibe	Spacing washer	Rondelle entretoise		x	x	x	x	x	x	1 X 15 X 20
39	00 282 930 2	Rolle für Schurre	Roller for ramp	Rouleaux pour rampe		x			x			Lg.= 630
	00 282 931 2	Rolle für Schurre	Roller for ramp	Rouleaux pour rampe			x	x		x	x	Lg.= 1030
40	27 009 974 0	Bremsrolle f. Schurre	Brake roller for chute 800	Rouleau de freinage p. rampe 800		x			x			
	20 076 581 0	Bremsrolle	Brake roller	Rouleau de frein			x	x		x	x	
41	20 079 317 0	Einweiser	Guide bracket	Guide		x	x	x	x	x	x	
42	00 910 413 0	Scheibe	Washer	Rondelle		x	x	x	x	x	x	8,4 X 17 X 1,6

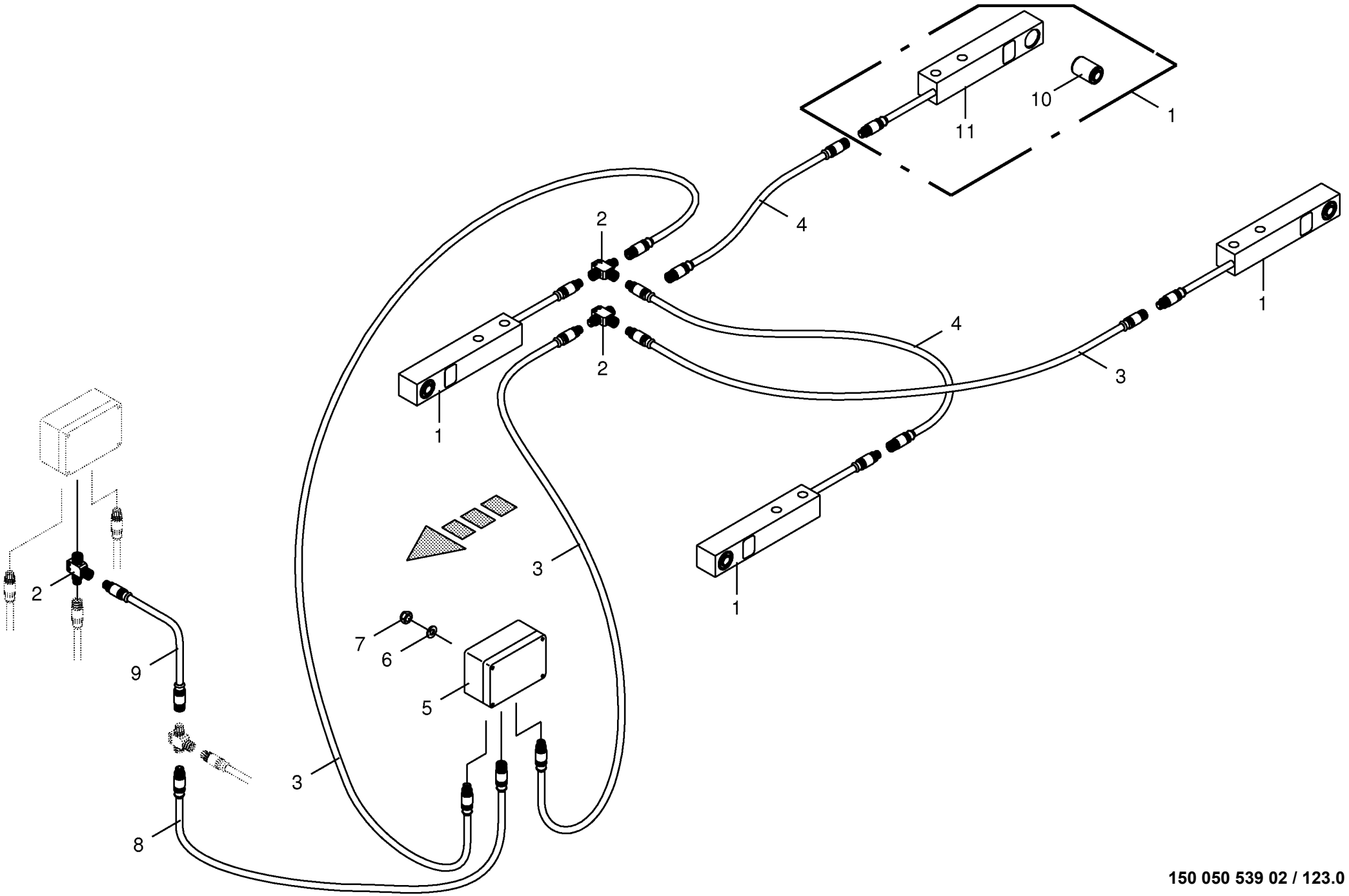

150 050 539 02 / 123.0

150 399 818 01

Ballenwaage -Elektronik -optional Bale balance -electronics Balance de balles -électronique					858001 - 883280	890 HS	1270 HS	1290 HS	890 HS - XC	1270 HS - XC	1290 HS - XC	150 050 539 02 150 399 818 1 123.0
Pos.	ID-Nr.	Benennung	Description	Description	Masch.-Nr-							Bemerkung/Remarks/Remarque
1	20 081 489 0	Wiegestab	Weighing rod	Jauge de pesée		x	x	x	x	x	x	
2	20 080 664 0	T-Verteiler	T-Distributor	T-Distributeur		x	x	x	x	x	x	
3	20 080 662 0	Verbindungskabel	Connection cable	Cable de raccordement		x	x	x	x	x	x	Lg.= 2000
4	20 080 661 0	Verbindungskabel	Connection cable	Cable de raccordement		x	x	x	x	x	x	Lg.= 1000
5	20 080 598 0	Kraftmessverstärker	Power measuring amplifier	Amplificateur de mesure du force		x	x	x	x	x	x	
6	00 910 325 0	Scheibe	Washer	Rondelle		x	x	x	x	x	x	4,3 X 9 X 0,8
7	00 908 718 0	Sicherungsmutter	Locknut	Écrou hex		x	x	x	x	x	x	M 4
8	20 080 663 0	Verbindungskabel	Connection cable	Cable de raccordement		x	x	x	x	x	x	Lg.= 6000
9	20 080 218 0	Verbindungskabel	Connection cable	Cable de raccordement		x	x	x	x	x	x	Lg.= 3000
10	27 007 517 0	Buchse	Bushing	Douille		x	x	x	x	x	x	12 X 25 X 35
11	20 081 282 0	Wiegestab	Weighing rod	Jauge de pesée		x	x	x	x	x	x	

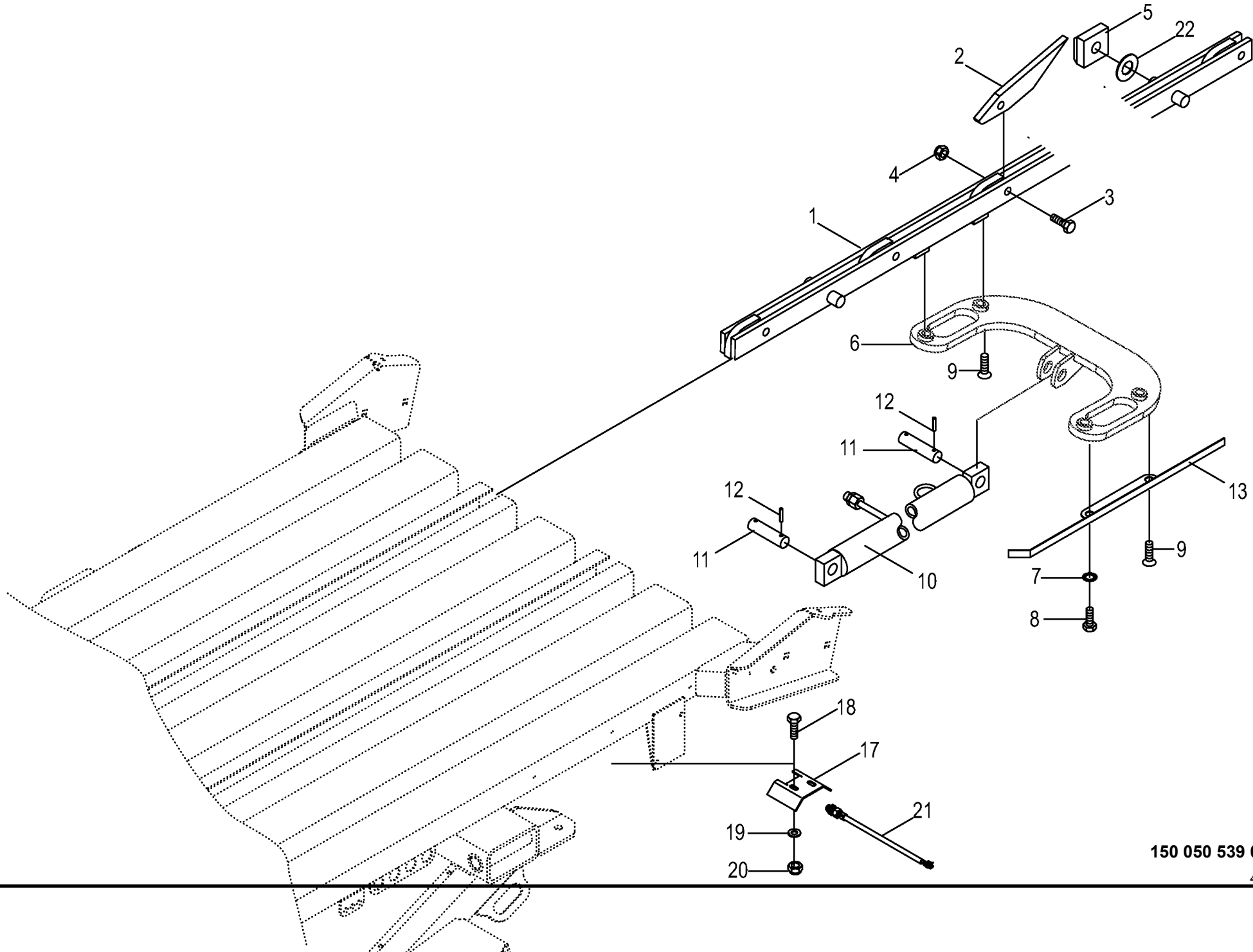

150 050 539 02 / 124.0

444 475 7

Restballenauswerfer **Last bale ejector** **Ejecteur de balle**					858001 - 883280	890 HS	1270 HS	1290 HS	890 HS - XC	1270 HS - XC	1290 HS - XC	**150 050 539 02** 444 475 7 **124.0**
Pos.	ID-Nr.	Benennung	Description	Description	Masch.-Nr-							Bemerkung/Remarks/Remarque
1	00 284 364 0	Ausschieberaufnahme	Ejector mounting	Support d'ejecteur		2	2	2	2	2	2	
2	00 283 532 2	Ballenmitnehmer	Bale driver	Entraîneur		x	x	x	x	x	x	
3	00 901 482 0	6kt-Schraube	Hex head bolt	Boulon tête hex		x	x	x	x	x	x	M 16 X 60
4	00 908 719 0	Sicherungsmutter	Locknut	Écrou hex		x	x	x	x	x	x	M 16
5	00 282 202 1	Führungsklotz	Guide	Bloc de guidage		8	8	8	8	8	8	
6	20 070 162 0	Flanschplatte	Flange plate	Plaque d'accouplement		x	x	x	x	x	x	
7	00 909 912 1	Sperrkantscheibe	Detent edged washer	Disque à bord d'arrêt		x	x	x	x	x	x	SKM 16
8	00 900 677 0	6kt-Schraube	Hex head bolt	Boulon tête hex		x	x	x	x	x	x	M 16 X 50
9	00 904 095 2	Senkschraube	Countersunkscrew	Vis à tête fraisée		x	x	x	x	x	x	M 16 X 55
10	27 005 956 0	Hydraulikzylinder	Hydraulic cylinder	Vérin hydraulique	858001 - 883250	x	x	x	x	x	x	Dz 30/50 X 550/757
	27 005 957 0	Dichtungssatz	Sealing set	Jeu de joints	858001 - 883250	x	x	x	x	x	x	Dz 30/50
	00 282 203 2	Hydraulikzylinder	Hydraulic cylinder	Vérin hydraulique	883251 -	x	x	x	x	x	x	Dz 30/50 X 550/757
	00 918 722 0	Dichtungssatz	Sealing set	Jeu de joints	883251 -	x	x	x	x	x	x	Dz 30/50
11	00 139 473 1	Bolzen	Pin	Boulon		x	x	x	x	x	x	Rd. 25 X 62
12	00 912 616 2	Spannstift	Roll pin	Goupille de serrage		x	x	x	x	x	x	5 X 40
13	20 070 167 0	Sensorblech	Sensor plate	Tôle de capteur		x	x	x	x	x	x	
17	00 287 756 2	Sensorhalter	Sensor support	Support de capteur		x	x	x	x	x	x	
18	00 900 614 0	6kt-Schraube	Hex head bolt	Boulon tête hex		x	x	x	x	x	x	M 8 X 20
19	00 910 413 0	Scheibe	Washer	Rondelle		x	x	x	x	x	x	8,4 X 17 X 1,6
20	00 908 706 0	Sicherungsmutter	Locknut	Écrou hex		x	x	x	x	x	x	M 8
21	00 302 409 2	Ind. Näherungsschalter Namur M12	Namur sensor Namur M12	Capt. Namur		x	x	x	x	x	x	
22	20 270 650 0	Ausgleichsscheibe	Compensation disc	Rondelle de compensation		8	8	8	8	8	8	

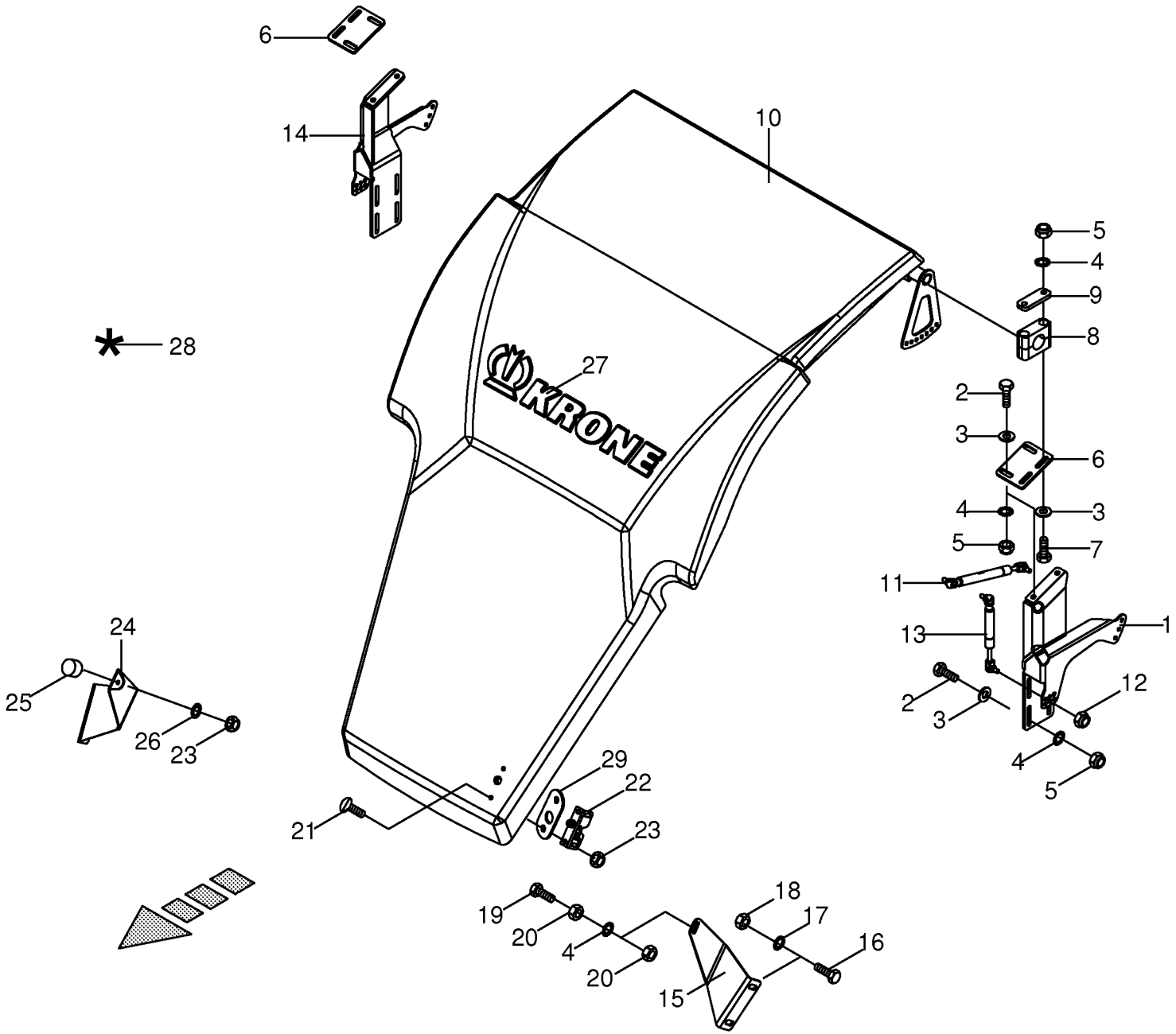

150 050 539 02 / 125.0

150 399 948 02

Fronthaube -890 **Cover** **Capot**					858001 - 883280	890 HS	1270 HS	1290 HS	890 HS - XC	1270 HS - XC	1290 HS - XC	**150 050 539 02** 150 399 948 2 **125.0**
Pos.	ID-Nr.	Benennung	Description	Description	Masch.-Nr-							Bemerkung/Remarks/Remarque
1	20 077 275 0	Halterung -links	Bracket -left	Support -gauche		x			x			
2	00 900 637 0	6kt-Schraube	Hex head bolt	Boulon tête hex		x			x			M 10 X 30
3	90 000 121 0	Scheibe	Washer	Rondelle		x			x			10,5 X 30 X 2,5
4	00 909 909 1	Sperrkantscheibe	Detent edged washer	Disque à bord d'arrêt		x			x			SKM 10
5	00 908 758 0	Sicherungsmutter	Locknut	Écrou hex		x			x			M 10
6	20 077 252 0	Verstellplatte	Adjustment plate	Plaque de réglage		x			x			
7	00 901 439 1	6kt-Schraube	Hex head bolt	Boulon tête hex		x			x			M 10 X 90
8	27 004 015 0	Rohrschelle -2 Hälften	Tube clamp -2 halves	Bride -2 moitiés		x			x			Bo.= 33,7
9	00 925 125 1	Deckplatte	Cover plate	Plaque de recouvrement		x			x			
10	20 077 128 0	Fronthaube -inkl. Aufkleber	Cover -incl. tag	Capot -incl. autocollant		x			x			
11	00 938 944 0	Gasfeder	Gas spring	Ressort à gaz		x			x			Lg.= 325 - 800 N
12	00 908 706 0	Sicherungsmutter	Locknut	Écrou hex		x			x			M 8
13	00 939 009 0	Gasfeder	Gas spring	Ressort à gaz		x			x			Lg.= 245 - 700 N
14	20 077 276 0	Halterung -rechts	Bracket -right	Support -droite		x			x			
15	20 077 085 0	Anschlagwinkel -links	Limit stop angle -left	Jarret de butée -gauche		x			x			
16	00 900 655 0	6kt-Schraube	Hex head bolt	Boulon tête hex		x			x			M 12 X 25
17	00 909 910 1	Sperrkantscheibe	Detent edged washer	Disque à bord d'arrêt		x			x			SKM 12
18	00 908 215 0	6kt-Mutter	Hex nut	Écrou hex		x			x			M 12
19	00 901 434 0	6kt-Schraube	Hex head bolt	Boulon tête hex		x			x			M 10 X 55
20	00 908 212 0	6kt-Mutter	Hex nut	Écrou hex		x			x			M 10
21	00 905 232 1	Flachrundschraube	Coach bolt	Vis a tête bombée		x			x			M 8 X 25
22	00 938 984 1	Klappenverschluss	Gate lock	Fermeture de hayon		x			x			
23	00 908 706 0	Sicherungsmutter	Locknut	Écrou hex		x			x			M 8
24	20 077 086 0	Anschlagwinkel -rechts	Limit stop angle -right	Jarret de butée -droite		x			x			
25	00 924 263 0	Gummipuffer	Rubber pad	Tampon en caoutchouc		x			x			Rd. 40 X 28 / M 8
26	00 909 908 1	Sperrkantscheibe	Detent edged washer	Disque à bord d'arrêt		x			x			SKM 8
27	27 009 755 0	Aufkleber -grün	Tag -green	Autocollant -vert		x			x			Lg.= 610
28	00 940 375 0	Reparatursatz für Kunststoff -beige	Repairing set for plastics - beige	Kit de réparation pour plastiq -beige		x			x			GFK
29	20 063 807 0	Unterlage	Mat	Alaise		x			x			

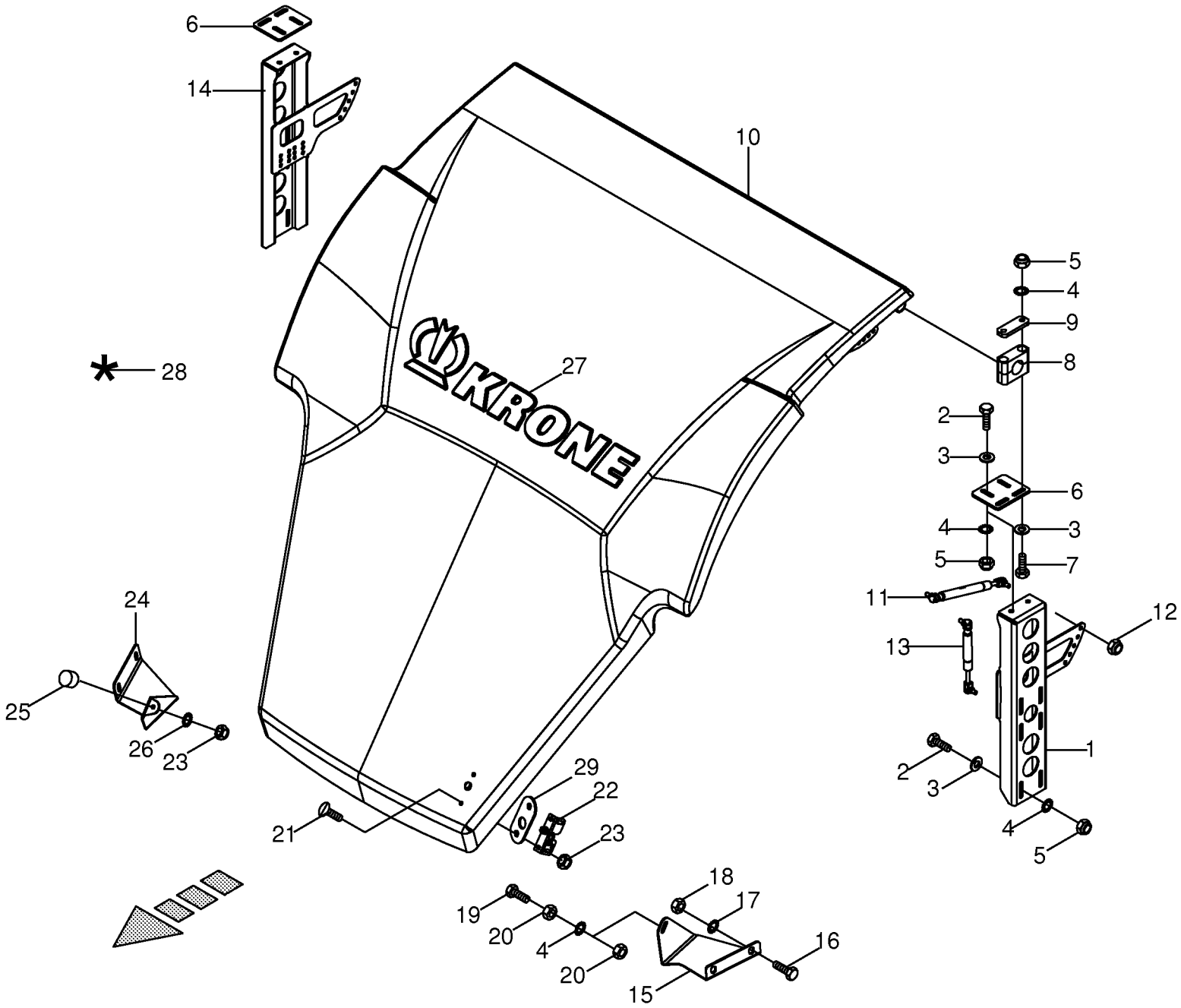

150 050 539 02 / 126.0

150 385 684 03

Fronthaube -1270 / 1290 **Cover** **Capot**					858001 - 883280	890 HS	1270 HS	1290 HS	890 HS - XC	1270 HS - XC	1290 HS - XC	**150 050 539 02** 150 385 684 3 **126.0**
Pos.	ID-Nr.	Benennung	Description	Description	Masch.-Nr-							Bemerkung/Remarks/Remarque
1	20 074 577 0	Halterung -links	Bracket -left	Support -gauche			x	x		x	x	
2	00 900 637 0	6kt-Schraube	Hex head bolt	Boulon tête hex			x	x		x	x	M 10 X 30
3	90 000 121 0	Scheibe	Washer	Rondelle			x	x		x	x	10,5 X 30 X 2,5
4	00 909 909 1	Sperrkantscheibe	Detent edged washer	Disque à bord d'arrêt			x	x		x	x	SKM 10
5	00 908 758 0	Sicherungsmutter	Locknut	Écrou hex			x	x		x	x	M 10
6	20 074 585 0	Verstellplatte	Adjustment plate	Plaque de réglage			x	x		x	x	
7	00 901 439 1	6kt-Schraube	Hex head bolt	Boulon tête hex			x	x		x	x	M 10 X 90
8	27 004 015 0	Rohrschelle -2 Hälften	Tube clamp -2 halves	Bride -2 moitiés			x	x		x	x	Bo.= 33,7
9	00 925 125 1	Deckplatte	Cover plate	Plaque de recouvrement			x	x		x	x	
10	20 074 412 1	Fronthaube -inkl. Aufkleber	Front hood -incl. tag	Capot avant -incl. autocollant			x	x		x	x	
11	00 938 944 0	Gasfeder	Gas spring	Ressort à gaz			x	x		x	x	Lg.= 325 - 800 N
12	00 908 706 0	Sicherungsmutter	Locknut	Écrou hex			x	x		x	x	M 8
13	00 939 009 0	Gasfeder	Gas spring	Ressort à gaz			x	x		x	x	Lg.= 245 - 700 N
14	20 074 580 0	Halterung -rechts	Bracket -right	Support -droite			x	x		x	x	
15	20 074 877 0	Anschlagwinkel -links	Limit stop angle -left	Jarret de butée -gauche			x	x		x	x	
16	00 900 655 0	6kt-Schraube	Hex head bolt	Boulon tête hex			x	x		x	x	M 12 X 25
17	00 909 910 1	Sperrkantscheibe	Detent edged washer	Disque à bord d'arrêt			x	x		x	x	SKM 12
18	00 908 215 0	6kt-Mutter	Hex nut	Écrou hex			x	x		x	x	M 12
19	00 901 434 0	6kt-Schraube	Hex head bolt	Boulon tête hex			x	x		x	x	M 10 X 55
20	00 908 212 0	6kt-Mutter	Hex nut	Écrou hex			x	x		x	x	M 10
21	00 905 232 1	Flachrundschraube	Coach bolt	Vis a tête bombée			x	x		x	x	M 8 X 25
22	00 938 984 1	Klappenverschluss	Gate lock	Fermeture de hayon			x	x		x	x	
23	00 908 706 0	Sicherungsmutter	Locknut	Écrou hex			x	x		x	x	M 8
24	20 074 879 0	Anschlagwinkel -rechts	Limit stop angle -right	Jarret de butée -droite			x	x		x	x	
25	00 924 263 0	Gummipuffer	Rubber pad	Tampon en caoutchouc			x	x		x	x	Rd. 40 X 28 / M 8
26	00 909 908 1	Sperrkantscheibe	Detent edged washer	Disque à bord d'arrêt			x	x		x	x	SKM 8
27	27 007 647 0	Aufkleber -grün	Tag -green	Autocollant -vert			x	x		x	x	Lg.= 800
28	00 940 375 0	Reparatursatz für Kunststoff -beige	Repairing set for plastics - beige	Kit de réparation pour plastiq -beige			x	x		x	x	GFK
29	20 063 807 0	Unterlage	Mat	Alaise			x	x		x	x	

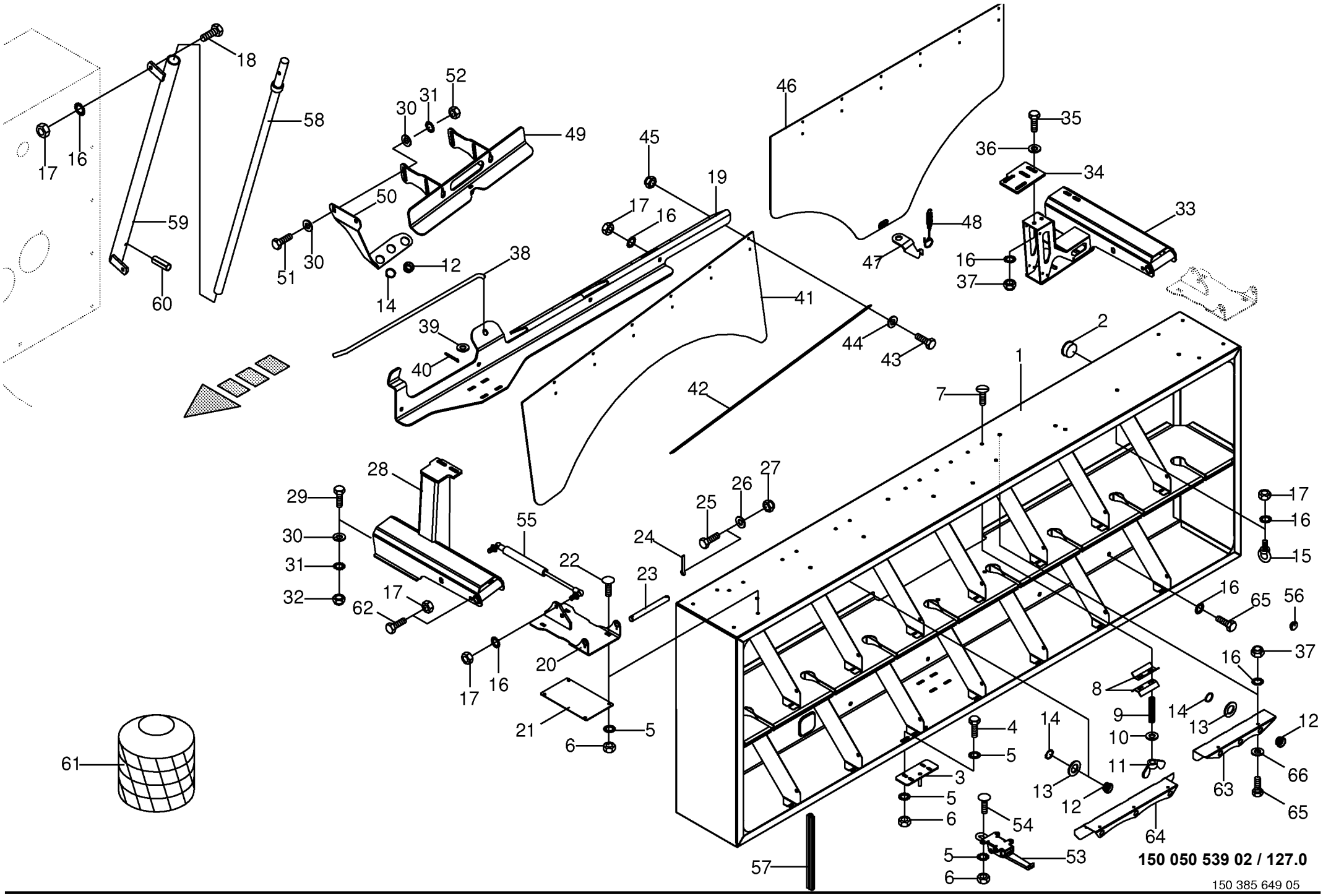
150 050 539 02 / 127.0
150 385 649 05

Garnkasten **Twine box** **Boîte à ficelle**					858001 - 883280	890 HS	1270 HS	1290 HS	890 HS - XC	1270 HS - XC	1290 HS - XC	**150 050 539 02** 150 385 649 5 **127.0**
Pos.	ID-Nr.	Benennung	Description	Description	Masch.-Nr-							Bemerkung/Remarks/Remarque
1	20 072 749 0	Garnkasten -links	Twine box -left	Boîte à ficelle -gauche		x	x	x	x	x	x	
	20 072 753 0	Garnkasten -rechts	Twine box -right	Boîte à ficelle -droite		x	x	x	x	x	x	
2	27 010 364 0	Verschlussstopfen GPN 915	Sealing plug	Bouchon d'étanchéité		x	x	x	x	x	x	
3	20 072 755 0	Riegelhalter	Latch holder	Support de verrou		x	x	x	x	x	x	
4	00 900 612 0	6kt-Schraube	Hex head bolt	Boulon tête hex		x	x	x	x	x	x	M 8 X 16
5	00 909 908 1	Sperrkantscheibe	Detent edged washer	Disque à bord d'arrêt		x	x	x	x	x	x	SKM 8
6	00 908 210 0	6kt-Mutter	Hex nut	Écrou hex		x	x	x	x	x	x	M 8
7	00 904 743 1	Flachrundschraube	Coach bolt	Vis a tête bombée		x	x	x	x	x	x	M 8 X 80
8	00 280 222 5	Blech - Fadenbremse	Plate for twine brake	Plaque pur frein de ficelle		x	x	x	x	x	x	
9	00 270 160 1	Druckfeder	Pressure spring	Ressort de pression		x	x	x	x	x	x	1,5 X 18,5 X 37
10	00 910 603 0	Scheibe	Washer	Rondelle		x	x	x	x	x	x	8,4 X 24 X 2
11	00 909 410 1	Flügelmutter	Nut	Ecrou		x	x	x	x	x	x	M 8
12	00 281 754 2	Seilführungsstück	Rope guide	Pièce de guidage		x	x	x	x	x	x	Rd. 35 X 13
13	00 910 515 2	Scheibe	Washer	Rondelle		x	x	x	x	x	x	31 X 56 X 4
14	00 911 535 1	Sicherungsring	Circlip	Circlip		x	x	x	x	x	x	A 30 X 1,5
15	00 906 202 1	Ringschraube	Eyebolt	Piton		x	x	x	x	x	x	M 10
16	00 909 909 1	Sperrkantscheibe	Detent edged washer	Disque à bord d'arrêt		x	x	x	x	x	x	SKM 10
17	00 908 212 0	6kt-Mutter	Hex nut	Écrou hex		x	x	x	x	x	x	M 10
18	00 900 636 0	6kt-Schraube	Hex head bolt	Boulon tête hex		x	x	x	x	x	x	M 10 X 25
19	20 072 760 0	Halter -links	Support -left	Cadre support -gauche		x	x	x	x	x	x	
	20 072 761 0	Halter -rechts	Support -right	Cadre support -droite		x	x	x	x	x	x	
20	20 072 759 0	U-Stück	U-section	Pièce en U		x	x	x	x	x	x	
21	20 072 762 0	Verstärkungsplatte	Reinforcing plate	Plaque de renforcement		x	x	x	x	x	x	
22	00 905 231 1	Flachrundschraube	Coach bolt	Vis a tête bombée		x	x	x	x	x	x	M 8 X 20
23	20 073 056 0	Bolzen	Pin	Boulon		x	x	x	x	x	x	Rd. 18 X 184
24	00 912 108 1	Splint	Cotter pin	Goupille fendue		x	x	x	x	x	x	6,3 X 36
25	90 000 541 0	6kt-Schraube	Hex head bolt	Boulon tête hex		x	x	x	x	x	x	M 5 X 20
26	00 910 500 1	Scheibe	Washer	Rondelle		x	x	x	x	x	x	5,3 X 10 X 1
27	00 908 702 0	Sicherungsmutter	Locknut	Écrou hex		x	x	x	x	x	x	M 5
28	20 072 837 1	Haubenträger -links vorne	Hood mounting -left front	Porte-capots -devant en gauche		x	x	x	x	x	x	
	20 072 839 1	Haubenträger -rechts vorne	Hood mounting -right front	Porte-capots -devant à droite		x	x	x	x	x	x	
29	00 900 657 0	6kt-Schraube	Hex head bolt	Boulon tête hex		x	x	x	x	x	x	M 12 X 35
30	00 910 506 1	Scheibe	Washer	Rondelle		x	x	x	x	x	x	13 X 24 X 2,5
	00 910 609 0	Scheibe	Washer	Rondelle		x	x	x	x	x	x	13 X 37 X 3
31	00 909 910 1	Sperrkantscheibe	Detent edged washer	Disque à bord d'arrêt		x	x	x	x	x	x	SKM 12
32	00 908 701 0	Sicherungsmutter	Locknut	Écrou hex		x	x	x	x	x	x	M 12
33	20 072 842 1	Haubenträger hinten, links	Support	Supporteur		x	x	x	x	x	x	
	20 072 843 1	Haubenträger hinten, rechts	Support	Supporteur		x	x	x	x	x	x	

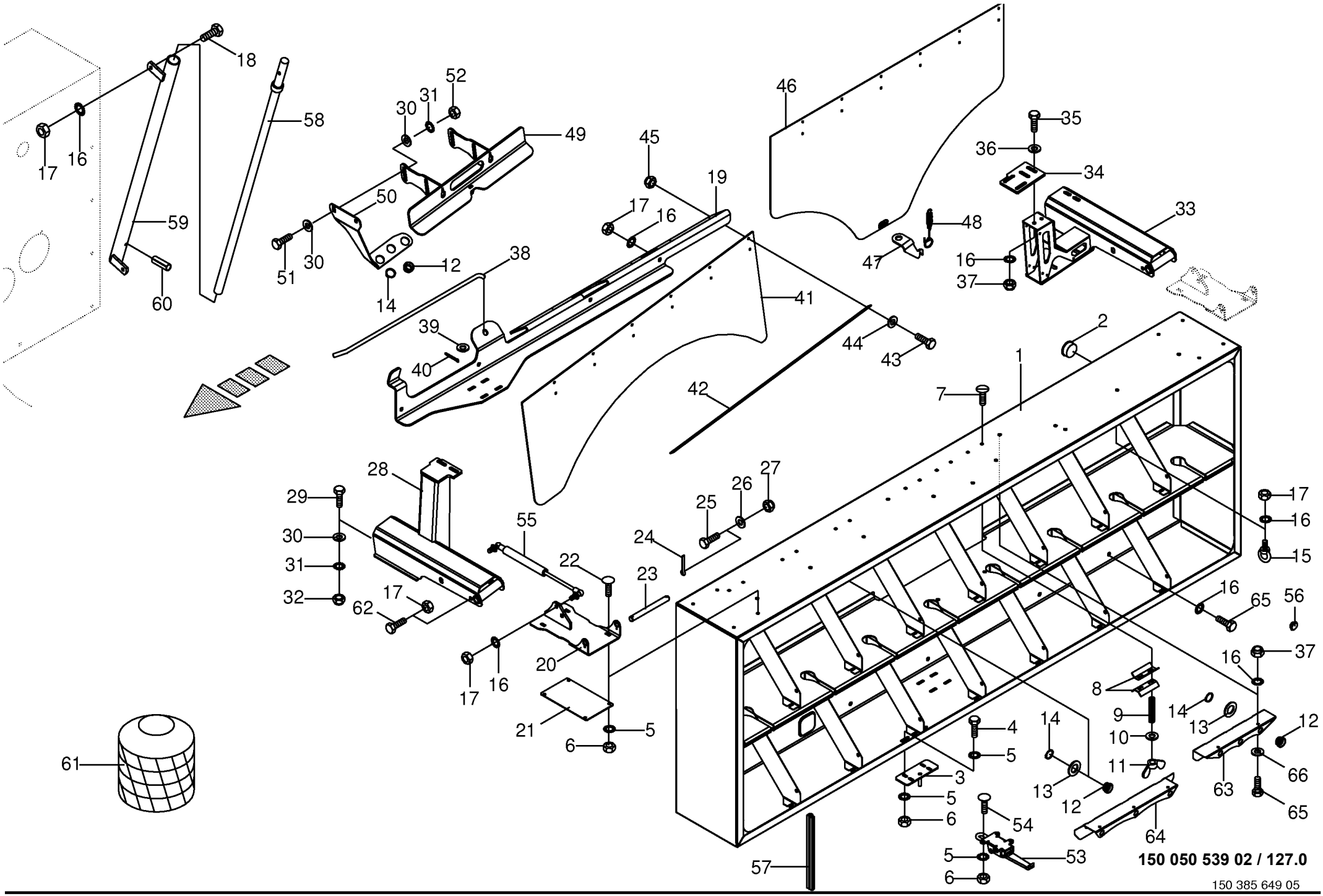
150 050 539 02 / 127.0
150 385 649 05

Garnkasten **Twine box** **Boîte à ficelle**					858001 - 883280	890 HS	1270 HS	1290 HS	890 HS - XC	1270 HS - XC	1290 HS - XC	**150 050 539 02** 150 385 649 5 **127.0**
Pos.	ID-Nr.	Benennung	Description	Description	Masch.-Nr-							Bemerkung/Remarks/Remarque
34	20 072 841 0	Platte -hinten	Plate -back	Plaque -derrière		x	x	x	x	x	x	
35	00 900 637 0	6kt-Schraube	Hex head bolt	Boulon tête hex		x	x	x	x	x	x	M 10 X 30
36	00 910 353 0	Scheibe	Washer	Rondelle		x	x	x	x	x	x	11 X 34 X 3
37	00 908 758 0	Sicherungsmutter	Locknut	Écrou hex		x	x	x	x	x	x	M 10
38	20 072 767 0	Abstützung	Strut	Étayage		x	x	x	x	x	x	
39	00 910 303 1	Scheibe	Washer	Rondelle		x	x	x	x	x	x	17 X 30 X 3
40	00 912 066 1	Splint	Cotter pin	Goupille fendue		x	x	x	x	x	x	4 X 28
41	00 287 537 3	Schutztuch -Einzelachse	Protecting skirt -single axle	Toile de protection -simple axe		x	x	x	x	x	x	1160 X 500
42	00 288 846 0	Flacheisen	Flat iron	Fer flat		x	x	x	x	x	x	Lg.= 995
43	00 900 239 1	6kt-Schraube	Hex head bolt	Boulon tête hex		x	x	x	x	x	x	M 6 X 25
44	00 910 411 1	Scheibe	Washer	Rondelle		x	x	x	x	x	x	6,4 X 12,5 X 1,6
45	00 908 704 1	Sicherungsmutter	Locknut	Écrou hex		x	x	x	x	x	x	M 6
46	00 287 538 5	Schutztuch -Tandemachse	Protecting skirt -tandem axle	Toile de protection -essieu tandem		x	x	x	x	x	x	1160 X 910
47	20 070 362 0	Federhalter	Spring support	Support de ressort		x	x	x	x	x	x	
48	00 201 359 2	Zugfeder mit Haken	Tension spring with hook	Ressort tendeur avec crochet		x	x	x	x	x	x	2 X 13 X 60
49	20 072 815 1	Halter	Support	Cadre support		x	x	x	x	x	x	
50	20 072 036 1	Garnführung -links	Twine guide -left	Guide-ficelle -gauche		x	x	x	x	x	x	
	20 072 037 1	Garnführung -rechts	Twine guide -right	Guide-ficelle -droite		x	x	x	x	x	x	
51	00 900 658 0	6kt-Schraube	Hex head bolt	Boulon tête hex		x	x	x	x	x	x	M 12 X 40
	00 900 657 0	6kt-Schraube	Hex head bolt	Boulon tête hex		x	x	x	x	x	x	M 12 X 35
52	00 908 215 0	6kt-Mutter	Hex nut	Écrou hex		x	x	x	x	x	x	M 12
53	00 923 029 0	Exzenterverschluss	Excentric seal	Scelle excentrique		x	x	x	x	x	x	
54	00 904 951 2	Flachrundschraube	Coach bolt	Vis a tête bombée		x	x	x	x	x	x	M 8 X 20
55	27 000 183 0	Gasfeder	Gas spring	Ressort à gaz		x	x	x	x	x	x	Lg.= 435,5 - 1300 N
56	00 925 017 0	Verschlussstopfen	Sealing plug	Bouchon d'étanchéité		x	x	x	x	x	x	Rd. 31,8 / 36 X 10
	27 010 363 0	Verschlussstopfen GPN 915	Sealing plug	Bouchon d'étanchéité		x	x	x	x	x	x	
57	00 938 694 1	Dichtungsprofil -Id.-Nr.= 1m	Rubber profile -Id.-no.= 1m	Joint profilé -Id.-no.= 1m		x	x	x	x	x	x	
58	00 282 777 1	Drehhebel	Turn lever	Levier tournant		x	x	x	x	x	x	
59	00 282 879 4	Drehhebelhalter	Turn lever holder	Support de levier tournant		x	x	x	x	x	x	
60	00 912 718 2	Spannstift	Roll pin	Goupille de serrage		x	x	x	x	x	x	10 X 60
61	00 927 943 0	Excellent Twine Multibale (130er) beige	Excellent Twine Multibale, DoublePack	Excellent Twine Multibale, DoublePack		x	x	x	x	x	x	
62	00 900 284 1	6kt-Schraube	Hex head bolt	Boulon tête hex		x	x	x	x	x	x	M 10 X 50
63	20 079 505 0	Garnführungsblech mitte	Twine guide plate centre	Tl. de gui. de fic. centre		x	x	x	x	x	x	
64	20 079 506 0	Garnführungsblech vorne	Twine guide plate front	Tl. de gui. de fic. avant		x	x	x	x	x	x	
65	00 900 634 0	6kt-Schraube	Hex head bolt	Boulon tête hex		x	x	x	x	x	x	M 10 X 20
66	00 910 414 0	Scheibe	Washer	Rondelle		x	x	x	x	x	x	10,5 X 21 X 2

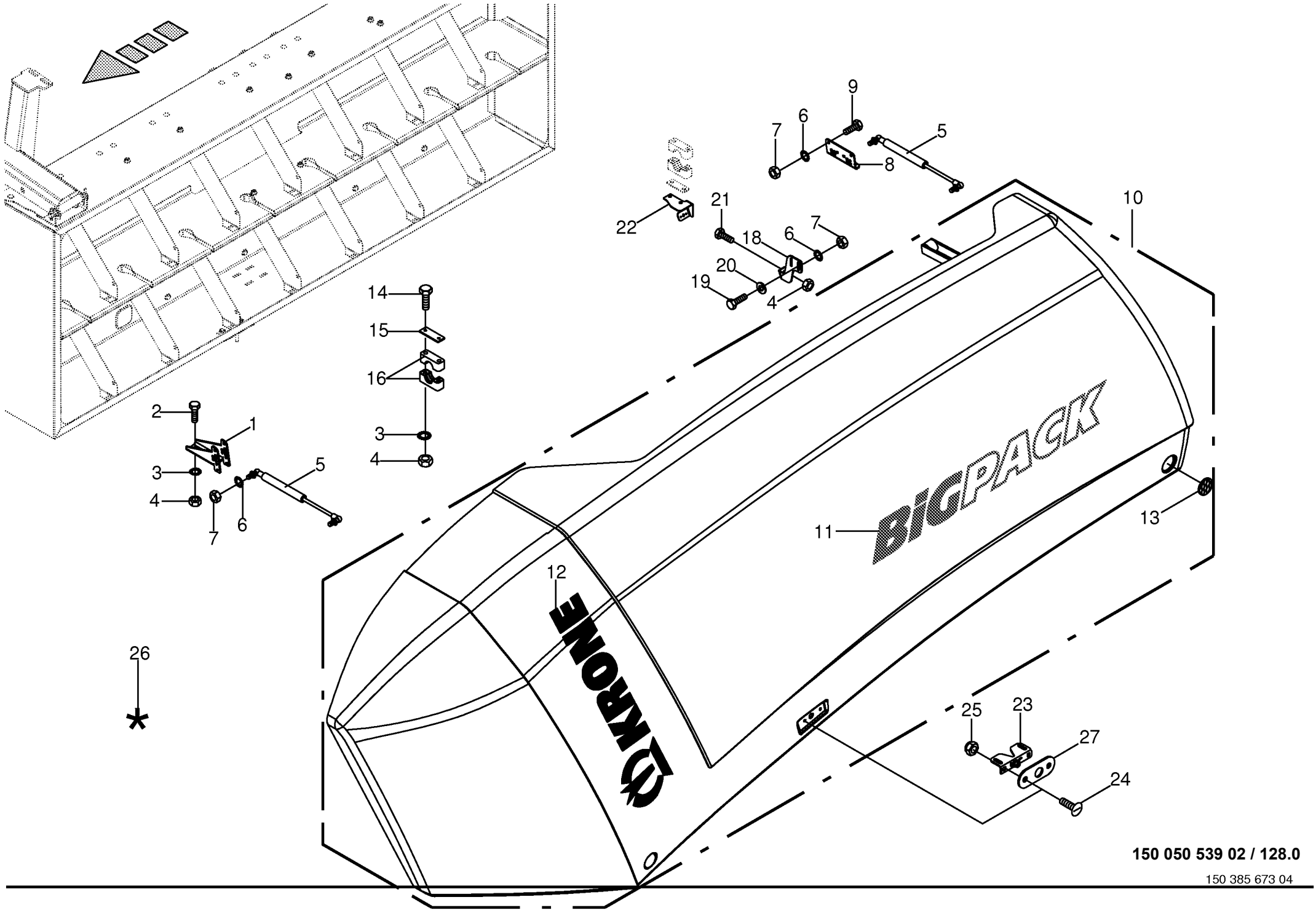

150 050 539 02 / 128.0

150 385 673 04

Garnkastenklappe **Twine box flap** **Trappe de boîte a ficelle**					858001 - 883280	890 HS	1270 HS	1290 HS	890 HS - XC	1270 HS - XC	1290 HS - XC	**150 050 539 02** 150 385 673 4 **128.0**
Pos.	ID-Nr.	Benennung	Description	Description	Masch.-Nr-							Bemerkung/Remarks/Remarque
1	00 287 930 0	Dämpferhalter -vorne	Shock damper support -front	Support d'amortisseur -devant		x	x	x	x	x	x	
2	00 900 636 0	6kt-Schraube	Hex head bolt	Boulon tête hex		x	x	x	x	x	x	M 10 X 25
3	00 909 909 1	Sperrkantscheibe	Detent edged washer	Disque à bord d'arrêt		x	x	x	x	x	x	SKM 10
4	00 908 212 0	6kt-Mutter	Hex nut	Écrou hex		x	x	x	x	x	x	M 10
5	00 940 195 0	Gasfeder	Gas spring	Ressort à gaz		x	x	x	x	x	x	Lg.= 525,5 - 800 N
6	00 909 908 1	Sperrkantscheibe	Detent edged washer	Disque à bord d'arrêt		x	x	x	x	x	x	SKM 8
7	00 908 210 0	6kt-Mutter	Hex nut	Écrou hex		x	x	x	x	x	x	M 8
8	00 287 939 0	Dämpferhalter -hinten	Shock damper support -back	Support d'amortisseur - derrière		x	x	x	x	x	x	
9	00 900 614 0	6kt-Schraube	Hex head bolt	Boulon tête hex		x	x	x	x	x	x	M 8 X 20
10	20 074 559 1	Seitenhaube -links	Lateral hood -left	Capot lateral -gauche		x	x	x	x	x	x	
	20 074 575 1	Seitenhaube -rechts	Lateral hood -right	Capot lateral -droite		x	x	x	x	x	x	
11	20 076 425 0	Aufkleber -grün	Tag -green	Autocollant -vert		x	x	x	x	x	x	Lg.= 1120
12	00 942 393 0	Aufkleber -beige	Tag -beige	Autocollant -beige		x	x	x	x	x	x	Lg.= 1400
13	00 924 634 0	Begrenzungsstrahler -gelb - selbstklebend	Side light -yellow -self- adhesive	Feu d'encombrement -jaune - autoadhésif		x	x	x	x	x	x	Rd. 62
14	00 901 072 1	6kt-Schraube	Hex head bolt	Boulon tête hex		x	x	x	x	x	x	M 10 X 100
15	00 925 125 1	Deckplatte	Cover plate	Plaque de recouvrement		x	x	x	x	x	x	
16	00 925 106 0	Rohrschelle -2 Hälften	Tube clamp -2 halves	Bride -2 moitiés		x	x	x	x	x	x	Bo.= 44,5
18	20 074 629 0	Haltewinkel -links	Supporting angle -left	Jarret de support -gauche		x	x	x	x	x	x	
	20 074 630 0	Haltewinkel -rechts	Supporting angle -right	Jarret de support -droite		x	x	x	x	x	x	
19	00 900 617 0	6kt-Schraube	Hex head bolt	Boulon tête hex		x	x	x	x	x	x	M 8 X 30
20	00 910 603 0	Scheibe	Washer	Rondelle		x	x	x	x	x	x	8,4 X 24 X 2
21	00 900 637 0	6kt-Schraube	Hex head bolt	Boulon tête hex		x	x	x	x	x	x	M 10 X 30
22	20 074 627 0	Schalterkonsole -links	Switch panel -left	Console de commutateurs - gauche		x	x	x	x	x	x	
	20 074 628 0	Schalterkonsole -rechts	Switch panel -right	Console de commutateurs - droite		x	x	x	x	x	x	
23	00 938 984 1	Klappenverschluss	Gate lock	Fermeture de hayon		x	x	x	x	x	x	
24	00 905 232 1	Flachrundschraube	Coach bolt	Vis a tête bombée		x	x	x	x	x	x	M 8 X 25
25	00 908 706 0	Sicherungsmutter	Locknut	Écrou hex		x	x	x	x	x	x	M 8
26	00 940 375 0	Reparatursatz für Kunststoff -beige	Repairing set for plastics - beige	Kit de réparation pour plastiq -beige		x	x	x	x	x	x	GFK
27	20 063 807 0	Unterlage	Mat	Alaise		x	x	x	x	x	x	

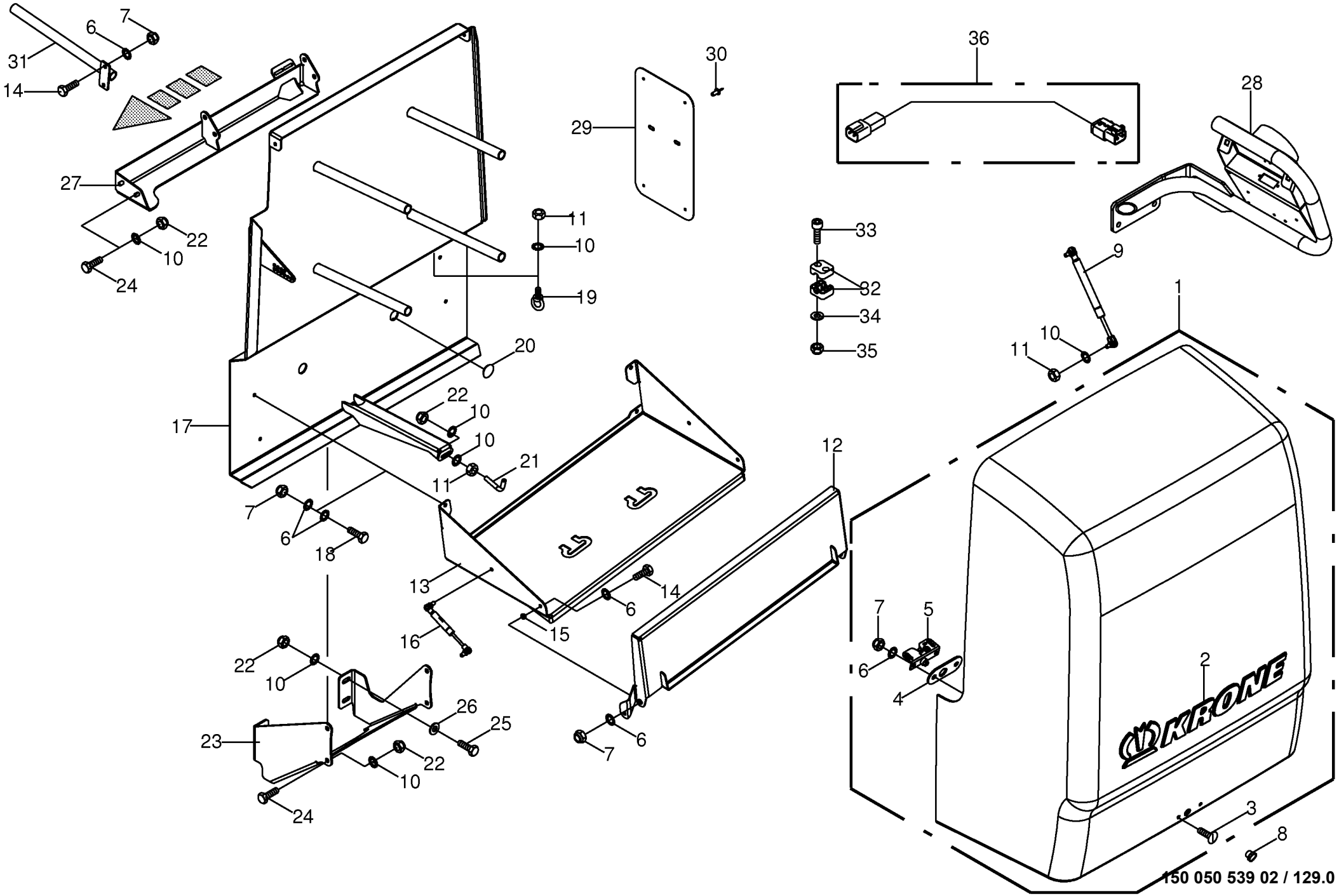

150 050 539 02 / 129.0

150 411 396 01

Zusatzgarnkasten -optional **Additional twin box** **Boîte à ficelle supplémentaire**					858001 - 883280	890 HS	1270 HS	1290 HS	890 HS - XC	1270 HS - XC	1290 HS - XC	**150 050 539 02** 150 411 396 1 **129.0**
Pos.	ID-Nr.	Benennung	Description	Description	Masch.-Nr-							Bemerkung/Remarks/Remarque
1	20 075 904 0	Haube Zusatzgarnkasten mont. - links/rechts	Hood additional twine box assembl. -left/right	Capot boîte à ficelle suppl. assembl. -gauche/droite		x	x	x	x	x	x	
2	27 008 116 0	Aufkleber "Krone" grün	Label “KRONE” green	Autocollant « KRONE » vert		x	x	x	x	x	x	
3	00 905 232 1	Flachrundschraube	Coach bolt	Vis a tête bombée		x	x	x	x	x	x	M 8 X 25
4	20 063 807 0	Unterlage	Mat	Alaise		x	x	x	x	x	x	
5	00 938 984 1	Klappenverschluss	Gate lock	Fermeture de hayon		x	x	x	x	x	x	
6	00 909 908 1	Sperrkantscheibe	Detent edged washer	Disque à bord d'arrêt		x	x	x	x	x	x	SKM 8
7	00 908 706 0	Sicherungsmutter	Locknut	Écrou hex		x	x	x	x	x	x	M 8
8	00 940 102 0	Rändelknopf	Knurled head	Tête moletée		x	x	x	x	x	x	M 8
9	00 938 944 0	Gasfeder -oben	Gas spring -top	Ressort à gaz -en haut		x	x	x	x	x	x	Lg.= 325 - 800 N
10	00 909 909 1	Sperrkantscheibe	Detent edged washer	Disque à bord d'arrêt		x	x	x	x	x	x	SKM 10
11	00 908 212 0	6kt-Mutter	Hex nut	Écrou hex		x	x	x	x	x	x	M 10
12	20 078 159 0	Klappe -links	Flap -left	Trappe -gauche		x	x	x	x	x	x	
13	20 078 150 0	Lade -links	Drawer -left	Coffre -gauche		x	x	x	x	x	x	
14	00 900 616 0	6kt-Schraube	Hex head bolt	Boulon tête hex		x	x	x	x	x	x	M 8 X 25
15	00 276 202 1	Distanzrohr	Spacer tube	Tube d'entretoisement		x	x	x	x	x	x	8,8 X 13,5 X 7
16	27 005 701 0	Gasfeder -links	Gas spring -left	Ressort à gaz -gauche		x	x	x	x	x	x	Lg.= 155,5 - 150 N
17	20 078 142 0	Rückwand Zusatzgarnkasten - links	Rear wall additional twine box -left	Paroi arrière boîte à ficelle suppl. -gauche		x	x	x	x	x	x	
	20 078 142 0	Rückwand Zusatzgarnkasten - rechts	Rear wall additional twine box -right	Paroi arrière boîte à ficelle suppl. -droite		x	x	x	x	x	x	
18	00 900 614 0	6kt-Schraube	Hex head bolt	Boulon tête hex		x	x	x	x	x	x	M 8 X 20
19	00 906 202 1	Ringschraube	Eyebolt	Piton		x	x	x	x	x	x	M 10
20	00 925 005 0	Verschlussstopfen	Sealing plug	Bouchon d'étanchéité		x	x	x	x	x	x	29/36 X 12/15
21	00 334 602 1	Bügel	Yoke	Branchon		x	x	x	x	x	x	Rd. 10
22	00 908 758 0	Sicherungsmutter	Locknut	Écrou hex		x	x	x	x	x	x	M 10
23	20 078 179 0	Halter unten, links	Support bottom, left	Support en bas, ga.		x	x	x	x	x	x	
	20 078 180 0	Halter unten, rechts	Support bottom, right	Support en bas, dr.		x	x	x	x	x	x	
24	00 900 636 0	6kt-Schraube	Hex head bolt	Boulon tête hex		x	x	x	x	x	x	M 10 X 25
25	00 900 637 0	6kt-Schraube	Hex head bolt	Boulon tête hex		x	x	x	x	x	x	M 10 X 30
26	00 910 353 0	Scheibe	Washer	Rondelle		x	x	x	x	x	x	11 X 34 X 3
27	20 078 166 0	Halter links	Support lh.	Support ga.		x	x	x	x	x	x	
	20 078 167 0	Halter rechts	Support rh.	Support dr.		x	x	x	x	x	x	
28	20 078 198 0	Beleuchtungshalter links	Light holder left	Support d'éclairage ga.		x	x	x	x	x	x	
	20 078 207 0	Beleuchtungshalter rechts	Light holder right	Support d'éclairage dr.		x	x	x	x	x	x	
29	20 078 241 0	Scheuerschutz Kunststoff	Abrasion protection plast.	Protection de frottement plast.		x	x	x	x	x	x	
30	00 914 036 0	Blindniet	Blind rivet	Rivet aveugle		x	x	x	x	x	x	4,8 X 11
31	20 078 149 0	Rohrstück -rechts	Pipe piece -right	Pièce du tube -droite		2	2	2	2	2	2	

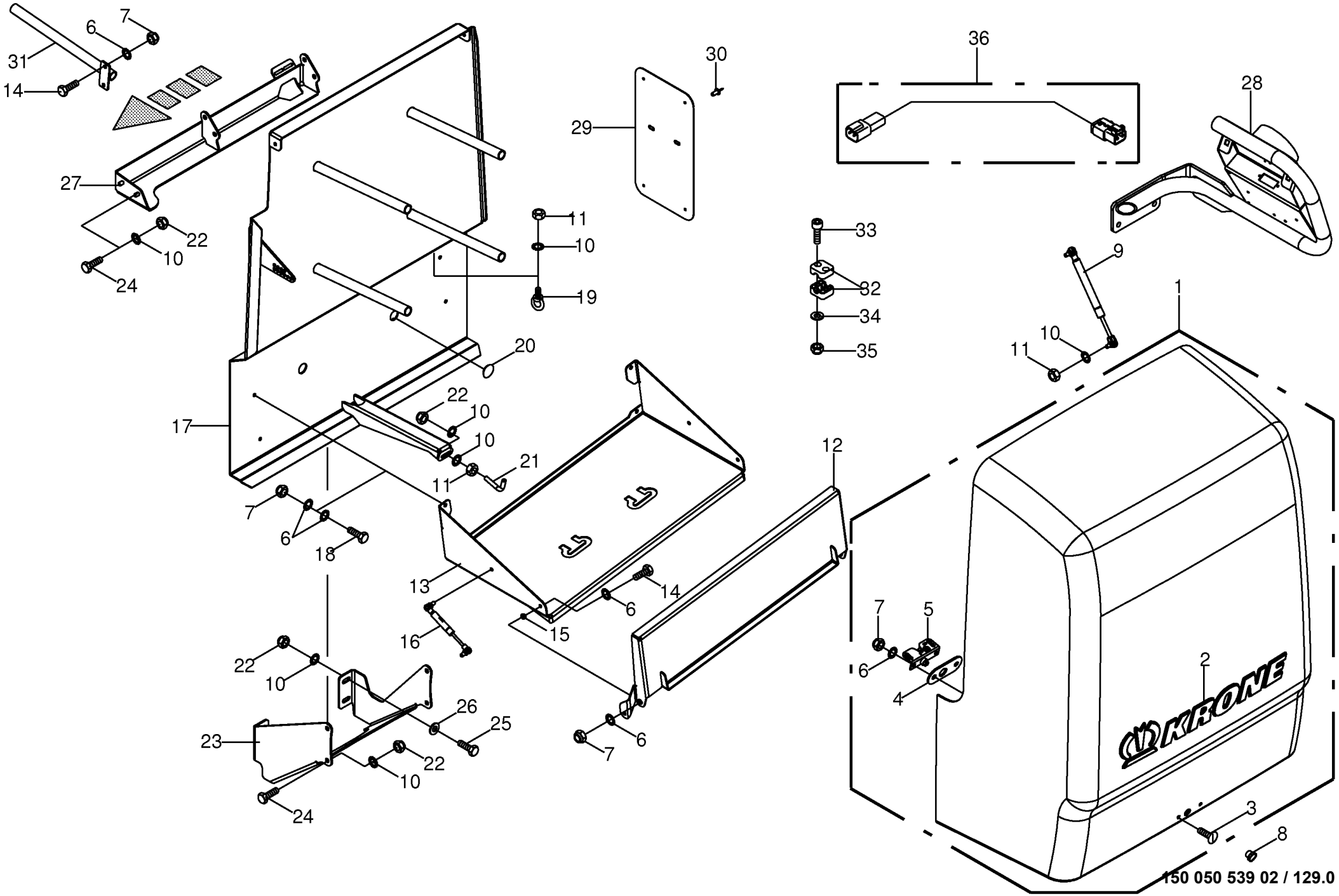

150 050 539 02 / 129.0

150 411 396 01

Zusatzgarnkasten -optional **Additional twin box** **Boîte à ficelle supplémentaire**					858001 - 883280	890 HS	1270 HS	1290 HS	890 HS - XC	1270 HS - XC	1290 HS - XC	**150 050 539 02** 150 411 396 1 **129.0**
Pos.	ID-Nr.	Benennung	Description	Description	Masch.-Nr-							Bemerkung/Remarks/Remarque
32	00 925 148 0	Rohrschelle -2 Hälften	Tube clamp -2 halves	Bride -2 moitiés		x	x	x	x	x	x	Bo.= 12
33	00 903 017 1	Zylinderschraube	Allen screw	Vis tête cylindrique		x	x	x	x	x	x	M 6 X 45
34	00 910 351 1	Scheibe	Washer	Rondelle		x	x	x	x	x	x	6,4 X 18 X 1,6
35	00 908 704 1	Sicherungsmutter	Locknut	Écrou hex		x	x	x	x	x	x	M 6
36	20 082 186 0	Verlängerung 4-p DT 300mm	Extension 4-p DT 300mm	Rallonge 4 pôles DT 300mm		x	x	x	x	x	x	

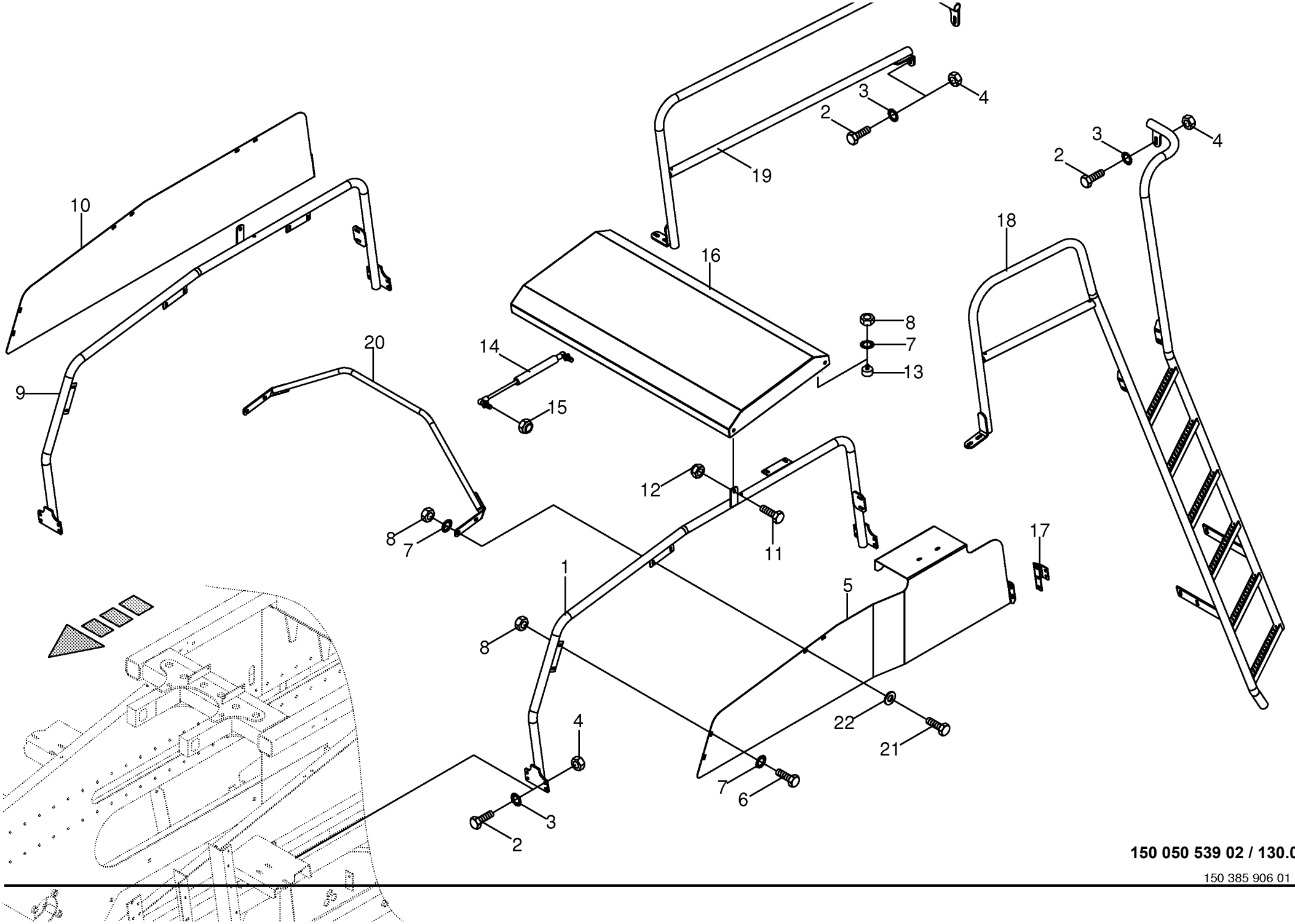

150 050 539 02 / 130.0

150 385 906 01

Schutze hinten / Aufstieg Rear guards / step Protecteurs arriers / marches					858001 - 883280	890 HS	1270 HS	1290 HS	890 HS - XC	1270 HS - XC	1290 HS - XC	150 050 539 02 150 385 906 1 130.0
Pos.	ID-Nr.	Benennung	Description	Description	Masch.-Nr-							Bemerkung/Remarks/Remarque
1	20 072 964 0	Halter -links	Support -left	Cadre support -gauche		x		x	x		x	
	20 072 890 0	Halter -links	Support -left	Cadre support -gauche			x			x		
2	00 900 638 0	6kt-Schraube	Hex head bolt	Boulon tête hex		x	x	x	x	x	x	M 10 X 35
3	00 909 909 1	Sperrkantscheibe	Detent edged washer	Disque à bord d'arrêt		x	x	x	x	x	x	SKM 10
4	00 908 212 0	6kt-Mutter	Hex nut	Écrou hex		x	x	x	x	x	x	M 10
5	00 287 908 2	Schutz -links	Guard -left	Protecteur -gauche		x	x	x	x	x	x	
6	00 900 614 0	6kt-Schraube	Hex head bolt	Boulon tête hex		x	x	x	x	x	x	M 8 X 20
7	00 909 908 1	Sperrkantscheibe	Detent edged washer	Disque à bord d'arrêt		x	x	x	x	x	x	SKM 8
8	00 908 210 0	6kt-Mutter	Hex nut	Écrou hex		x	x	x	x	x	x	M 8
9	20 072 963 0	Halter -rechts	Support -right	Cadre support -droite		x		x	x		x	
	20 072 962 0	Halter -rechts	Support -right	Cadre support -droite			x			x		
10	00 287 909 0	Schutz -rechts	Guard -right	Protecteur -droite		x	x	x	x	x	x	
11	00 900 656 0	6kt-Schraube	Hex head bolt	Boulon tête hex		x	x	x	x	x	x	M 12 X 30
12	00 908 701 0	Sicherungsmutter	Locknut	Écrou hex		x	x	x	x	x	x	M 12
13	00 924 263 0	Gummipuffer	Rubber pad	Tampon en caoutchouc		x	x	x	x	x	x	Rd. 40 X 28 / M 8
14	00 939 009 0	Gasfeder	Gas spring	Ressort à gaz		x	x	x	x	x	x	Lg.= 245 - 700 N
15	00 908 706 0	Sicherungsmutter	Locknut	Écrou hex		x	x	x	x	x	x	M 8
16	00 284 845 1	Knoterhaube	Knotter hood	Capot de noueur		x			x			
	00 284 464 2	Knoterhaube	Knotter hood	Capot de noueur			x	x		x	x	
17	00 287 978 0	Distanzstück	Spacer	Pièce d'entretoisement			x			x		
18	20 070 290 0	Aufstiegsleiter	Ascending ladder	Echelle d'ascension		x		x	x		x	
	00 287 903 0	Aufstieg	Ascendency	Montée			x			x		
19	20 070 295 1	Handlauf	Handrail	Main courante		x		x	x		x	
	00 287 902 1	Handlauf	Handrail	Main courante			x			x		
20	00 288 807 0	Schutzbügel	Guard bow	Arceau de protection		x			x			
	00 288 806 0	Schutzbügel	Guard bow	Arceau de protection			x	x		x	x	
21	00 900 616 0	6kt-Schraube	Hex head bolt	Boulon tête hex		x	x	x	x	x	x	M 8 X 25
22	00 910 603 0	Scheibe	Washer	Rondelle		x	x	x	x	x	x	8,4 X 24 X 2

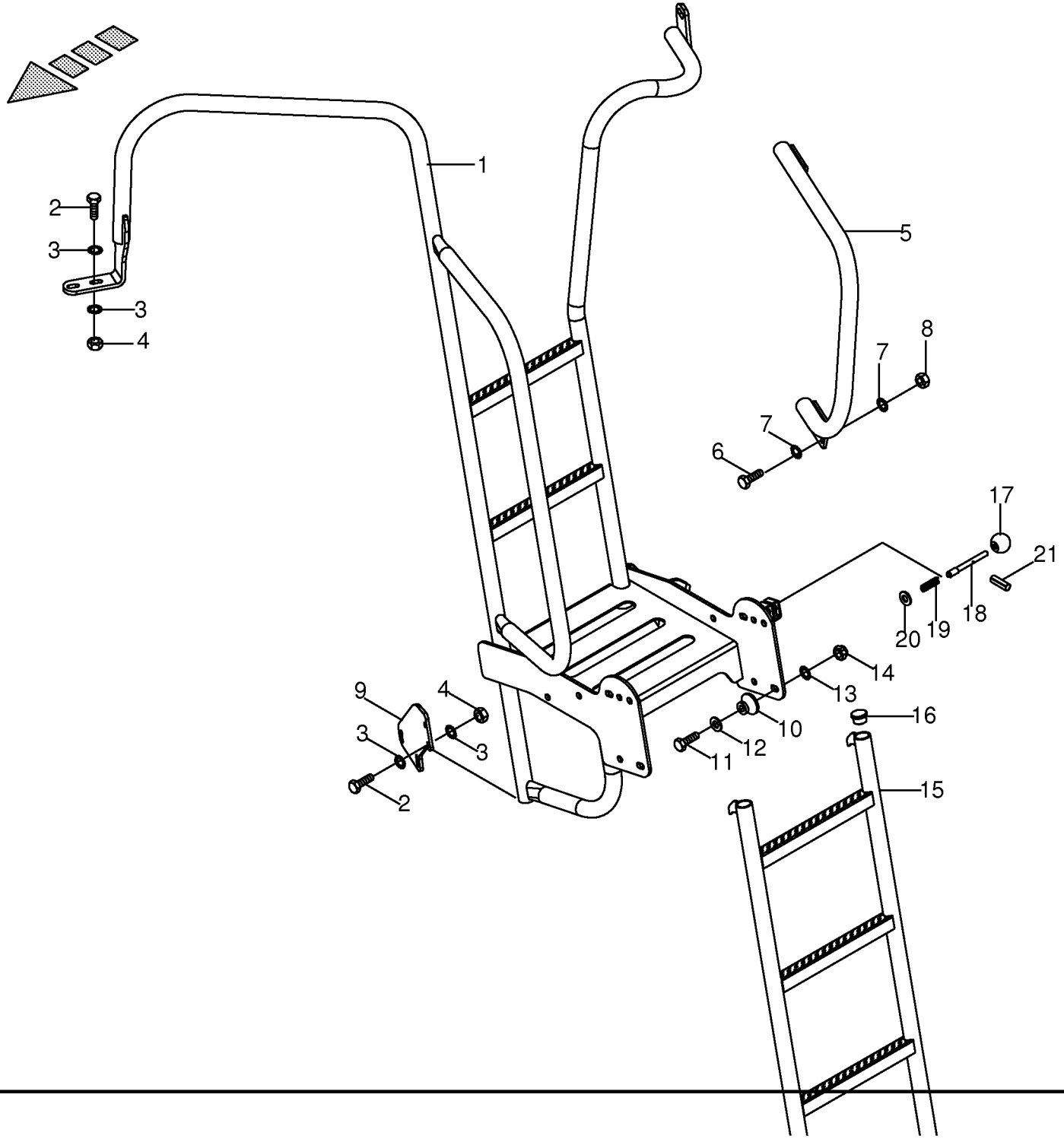

150 050 539 02 / 130.3

150 412 238 01

Aufstieg **Cab access** **Accès à la cabine**					858001 - 883280	890 HS	1270 HS	1290 HS	890 HS - XC	1270 HS - XC	1290 HS - XC	**150 050 539 02** 150 412 236 1 **130.3**
Pos.	ID-Nr.	Benennung	Description	Description	Masch.-Nr-							Bemerkung/Remarks/Remarque
1	20 078 506 0	Aufstieg	Ladder	Montée			x			x		
	20 078 925 0	Aufstieg	Ladder	Montée				x			x	
2	00 900 637 0	6kt-Schraube	Hex head bolt	Boulon tête hex			x	x		x	x	M 10 X 30
3	00 909 909 1	Sperrkantscheibe	Detent edged washer	Disque à bord d'arrêt			x	x		x	x	SKM 10
4	00 908 212 0	6kt-Mutter	Hex nut	Écrou hex			x	x		x	x	M 10
5	20 078 727 0	Handgriff	Hand grip	Poignée			x			x		
	20 078 932 0	Handgriff	Hand grip	Poignée				x			x	
6	00 900 616 0	6kt-Schraube	Hex head bolt	Boulon tête hex			x	x		x	x	M 8 X 25
7	00 909 908 1	Sperrkantscheibe	Detent edged washer	Disque à bord d'arrêt			x	x		x	x	SKM 8
8	00 908 210 0	6kt-Mutter	Hex nut	Écrou hex			x	x		x	x	M 8
9	20 078 522 0	Strebe	Strut	Potence			x	x		x	x	
10	20 078 521 0	Führungsstück	Guide piece	Pièce de guidage			8	8		8	8	
11	00 900 302 1	6kt-Schraube	Hex head bolt	Boulon tête hex			x	x		x	x	M 12 X 50
12	00 910 506 1	Scheibe	Washer	Rondelle			x	x		x	x	13 X 24 X 2,5
13	00 909 910 1	Sperrkantscheibe	Detent edged washer	Disque à bord d'arrêt			x	x		x	x	SKM 12
14	00 908 701 0	Sicherungsmutter	Locknut	Écrou hex			x	x		x	x	M 12
15	20 078 519 0	Leiter	Ladder	Echelle			x	x		x	x	
16	27 005 691 0	Lamellenstopfen	Ribbed plug	Bouchon à lamelles			x	x		x	x	26/30,5 X 14/19
17	00 919 509 0	Kugelknopf	Ball knob	Bouton sphérique			x	x		x	x	C 40 M10
18	20 078 520 0	Verriegelungsbolzen	Locking bolt	Goujon de verrouillage			x	x		x	x	
19	00 036 295 1	Druckfeder	Pressure spring	Ressort de pression			x	x		x	x	1,5 X 11,5 X 45
20	00 910 414 0	Scheibe	Washer	Rondelle			x	x		x	x	10,5 X 21 X 2
21	00 912 579 2	Spannstift	Roll pin	Goupille de serrage			x	x		x	x	4 X 20

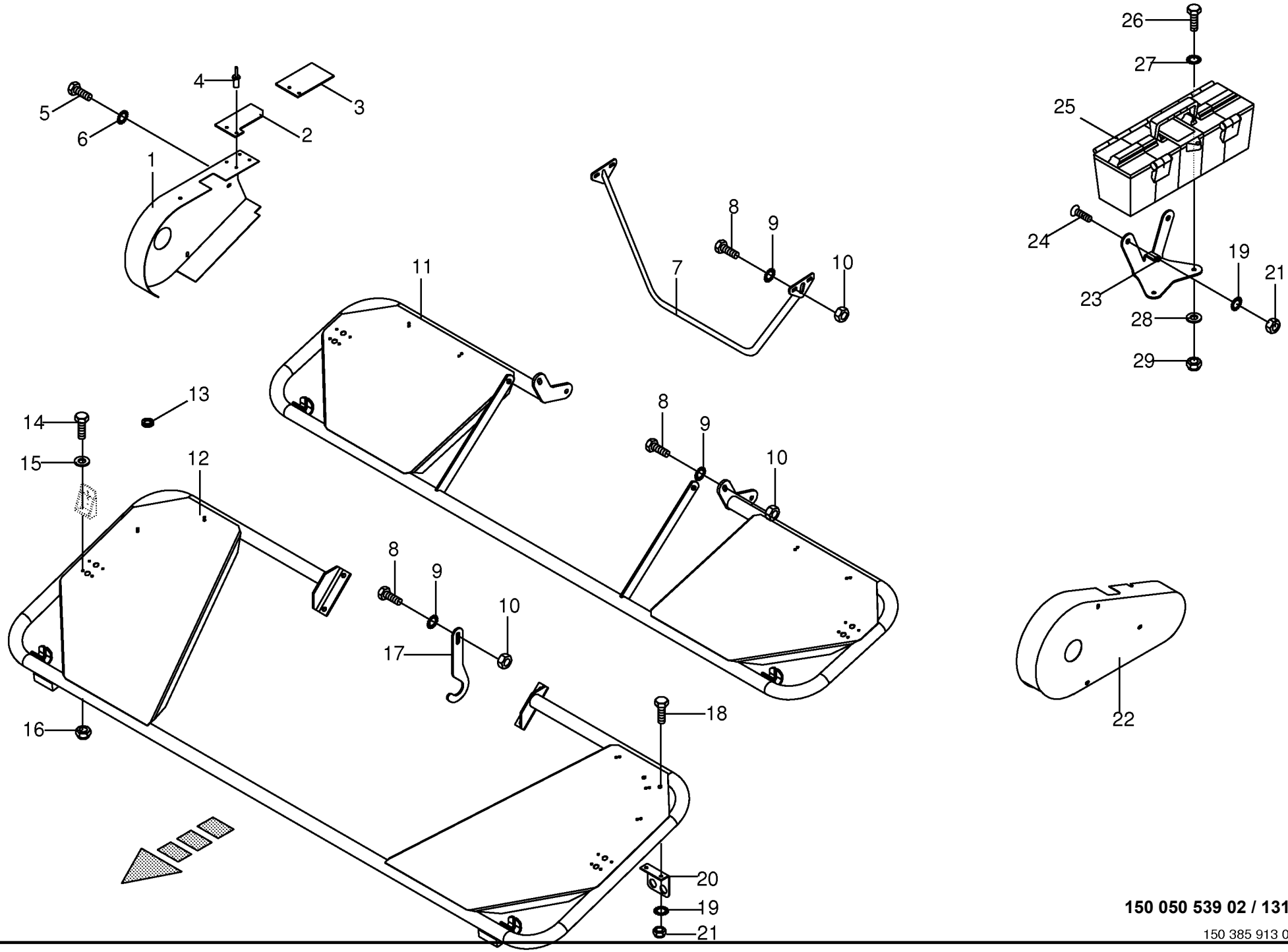

150 050 539 02 / 131.0

150 385 913 02

Schutze Pick-up / Werkzeugkasten Guard pick-up / Tool box Protecteurs pick-up / Boîte à outils					858001 - 883280	890 HS	1270 HS	1290 HS	890 HS - XC	1270 HS - XC	1290 HS - XC	150 050 539 02 150 385 913 2 131.0
Pos.	ID-Nr.	Benennung	Description	Description	Masch.-Nr-							Bemerkung/Remarks/Remarque
1	00 289 405 1	Schutz -rechts	Guard -right	Protecteur -droite		x	x	x	x	x	x	
2	00 286 674 0	Gummilasche	Rubber flap	Patte en caoutchouc		x	x	x				
3	00 286 675 0	Gummilasche	Rubber flap	Patte en caoutchouc					x	x	x	
4	00 914 702 0	Blindniet	Blind rivet	Rivet aveugle		x	x	x	x	x	x	6 X 12
5	00 900 612 0	6kt-Schraube	Hex head bolt	Boulon tête hex		x	x	x	x	x	x	M 8 X 16
6	00 909 908 1	Sperrkantscheibe	Detent edged washer	Disque à bord d'arrêt		x	x	x	x	x	x	SKM 8
7	20 071 245 0	Schutzbügel	Guard bow	Arceau de protection			x			x		
8	00 900 656 0	6kt-Schraube	Hex head bolt	Boulon tête hex		x	x	x	x	x	x	M 12 X 30
	00 900 657 0	6kt-Schraube	Hex head bolt	Boulon tête hex		x	x	x	x	x	x	M 12 X 35
9	00 909 910 1	Sperrkantscheibe	Detent edged washer	Disque à bord d'arrêt		x	x	x	x	x	x	SKM 12
10	00 908 215 0	6kt-Mutter	Hex nut	Écrou hex		x	x	x	x	x	x	M 12
11	20 073 078 0	Schutzbügel	Guard bow	Arceau de protection		x						
	20 071 865 1	Bügel	Bracket	Etrier			x	x				
12	00 286 484 3	Bügel	Yoke	Branchon					x			
	00 286 486 3	Bügel	Yoke	Branchon						x	x	
13	00 924 234 0	Führungstülle	Guidance sleeve	Bec de guidage		x	x	x	x	x	x	Rd. 18,5/25
14	00 900 608 0	6kt-Schraube	Hex head bolt	Boulon tête hex		x	x	x	x	x	x	M 6 X 20
15	00 910 411 1	Scheibe	Washer	Rondelle		x	x	x	x	x	x	6,4 X 12,5 X 1,6
16	00 908 704 1	Sicherungsmutter	Locknut	Écrou hex		x	x	x	x	x	x	M 6
17	00 287 203 2	Haken	Hook	Crochet					2	2	2	
18	00 900 634 0	6kt-Schraube	Hex head bolt	Boulon tête hex		x	x	x	x	x	x	M 10 X 20
19	00 909 909 1	Sperrkantscheibe	Detent edged washer	Disque à bord d'arrêt		x	x	x	x	x	x	SKM 10
20	00 287 858 0	Halter Taster	Support	Support		x	x	x	x	x	x	
21	00 908 758 0	Sicherungsmutter	Locknut	Écrou hex		x	x	x	x	x	x	M 10
22	00 289 404 1	Schutz -links	Guard -left	Protecteur -gauche		x	x	x	x	x	x	
23	20 070 173 0	Halter	Support	Cadre support		x	x	x	x	x	x	
24	00 905 252 1	Flachrundschraube	Coach bolt	Vis a tête bombée		x	x	x	x	x	x	M 10 X 25
25	27 000 209 0	Werkzeugkoffer	Tool box	Boîte à outils		x	x	x	x	x	x	
26	00 900 614 0	6kt-Schraube	Hex head bolt	Boulon tête hex		x	x	x	x	x	x	M 8 X 20
27	00 909 908 1	Sperrkantscheibe	Detent edged washer	Disque à bord d'arrêt		x	x	x	x	x	x	SKM 8
28	00 910 413 0	Scheibe	Washer	Rondelle		x	x	x	x	x	x	8,4 X 17 X 1,6
29	00 908 210 0	6kt-Mutter	Hex nut	Écrou hex		x	x	x	x	x	x	M 8

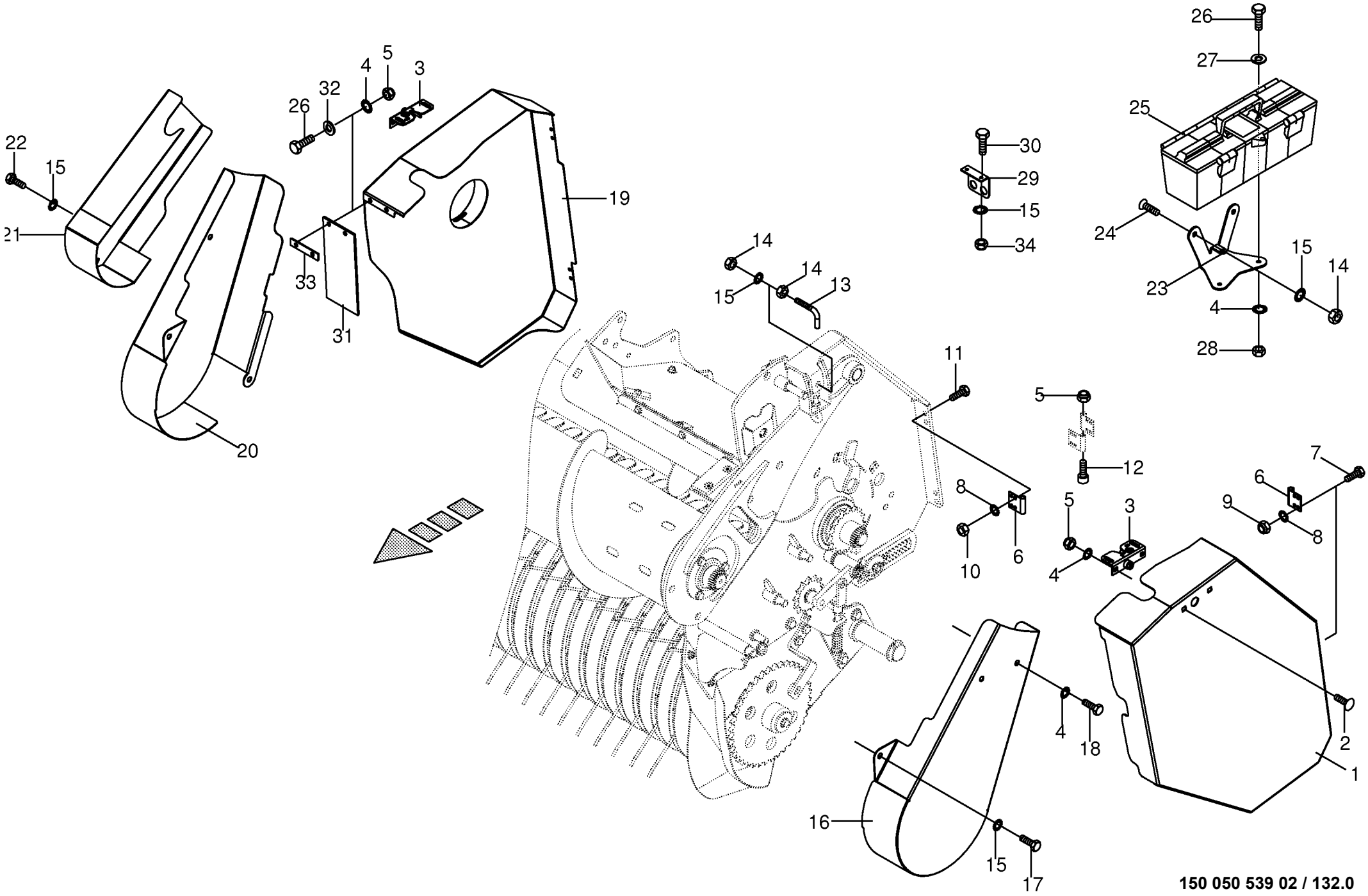

150 050 539 02 / 132.0

150 392 478 04

Schutze Pick-up / Werkzeugkasten -Active Pu Guard pick-up / Tool box Protecteurs pick-up / Boîte à outils					858001 - 883280	890 HS	1270 HS	1290 HS	890 HS - XC	1270 HS - XC	1290 HS - XC	150 050 539 02 150 392 478 4 132.0
Pos.	ID-Nr.	Benennung	Description	Description	Masch.-Nr-							Bemerkung/Remarks/Remarque
1	20 077 281 1	Klappschutz links	Flap protection left	Protection basculante ga.		x	x	x	x	x	x	
2	00 904 730 1	Flachrundschraube	Coach bolt	Vis a tête bombée		x	x	x	x	x	x	M 8 X 16
3	00 938 984 1	Klappenverschluss	Gate lock	Fermeture de hayon		x	x	x	x	x	x	
4	00 909 908 1	Sperrkantscheibe	Detent edged washer	Disque à bord d'arrêt		x	x	x	x	x	x	SKM 8
5	00 908 706 0	Sicherungsmutter	Locknut	Écrou hex		x	x	x	x	x	x	M 8
6	00 274 375 4	Scharnier	Hinge	Charnière		x	x	x	x	x	x	
7	00 900 607 0	6kt-Schraube	Hex head bolt	Boulon tête hex		x	x	x	x	x	x	M 6 X 16
8	00 909 906 1	Sperrkantscheibe	Detent edged washer	Disque à bord d'arrêt		x	x	x	x	x	x	SKM 6
9	00 908 704 1	Sicherungsmutter	Locknut	Écrou hex		x	x	x	x	x	x	M 6
10	00 908 208 0	6kt-Mutter	Hex nut	Écrou hex		x	x	x	x	x	x	M 6
11	00 900 608 0	6kt-Schraube	Hex head bolt	Boulon tête hex		x	x	x	x	x	x	M 6 X 20
12	00 903 089 0	Zylinderschraube	Allen screw	Vis tête cylindrique		x	x	x	x	x	x	M 8 X 90
13	00 334 602 1	Bügel	Yoke	Branchon		x	x	x	x	x	x	Rd. 10
14	00 908 212 0	6kt-Mutter	Hex nut	Écrou hex		x	x	x	x	x	x	M 10
15	00 909 909 1	Sperrkantscheibe	Detent edged washer	Disque à bord d'arrêt		x	x	x	x	x	x	SKM 10
16	20 075 534 1	Schutz links	Protection lh.	Protection ga.		x	x	x	x	x	x	
17	00 900 632 0	6kt-Schraube	Hex head bolt	Boulon tête hex		x	x	x	x	x	x	M 10 X 16
18	00 900 612 0	6kt-Schraube	Hex head bolt	Boulon tête hex		x	x	x	x	x	x	M 8 X 16
19	20 077 266 1	Klappschutz rechts	Flap protection right	Protection basculante dr.		x	x	x	x	x	x	
20	20 075 454 1	Schutz rechts	Protection rh.	Protection dr.		x	x	x	x	x	x	
21	20 075 490 0	Kettenschutz -rechts	Chain protection -right	Protection de chaîne -droite		x	x	x	x	x	x	
22	00 900 272 2	6kt-Schraube	Hex head bolt	Boulon tête hex		x	x	x	x	x	x	M 10 X 12
23	20 070 173 0	Halter	Support	Cadre support		x	x	x	x	x	x	
24	00 905 252 1	Flachrundschraube	Coach bolt	Vis a tête bombée		x	x	x	x	x	x	M 10 X 25
25	27 000 209 0	Werkzeugkoffer	Tool box	Boîte à outils		x	x	x	x	x	x	
26	00 900 614 0	6kt-Schraube	Hex head bolt	Boulon tête hex		x	x	x	x	x	x	M 8 X 20
27	00 910 413 0	Scheibe	Washer	Rondelle		x	x	x	x	x	x	8,4 X 17 X 1,6
28	00 908 210 0	6kt-Mutter	Hex nut	Écrou hex		x	x	x	x	x	x	M 8
29	00 287 858 0	Halter Taster	Support	Support		x	x	x	x	x	x	
30	00 900 634 0	6kt-Schraube	Hex head bolt	Boulon tête hex		x	x	x	x	x	x	M 10 X 20
31	20 077 220 0	Gummilappen	Rubber cloth	Chiffon en caoutchouc		x	x	x	x	x	x	
32	00 910 603 0	Scheibe	Washer	Rondelle		x	x	x	x	x	x	8,4 X 24 X 2
33	20 078 862 0	Unterlegblech	Bearing plate	Tôle		x	x	x	x	x	x	
34	00 908 758 0	Sicherungsmutter	Locknut	Écrou hex		x	x	x	x	x	x	M 10

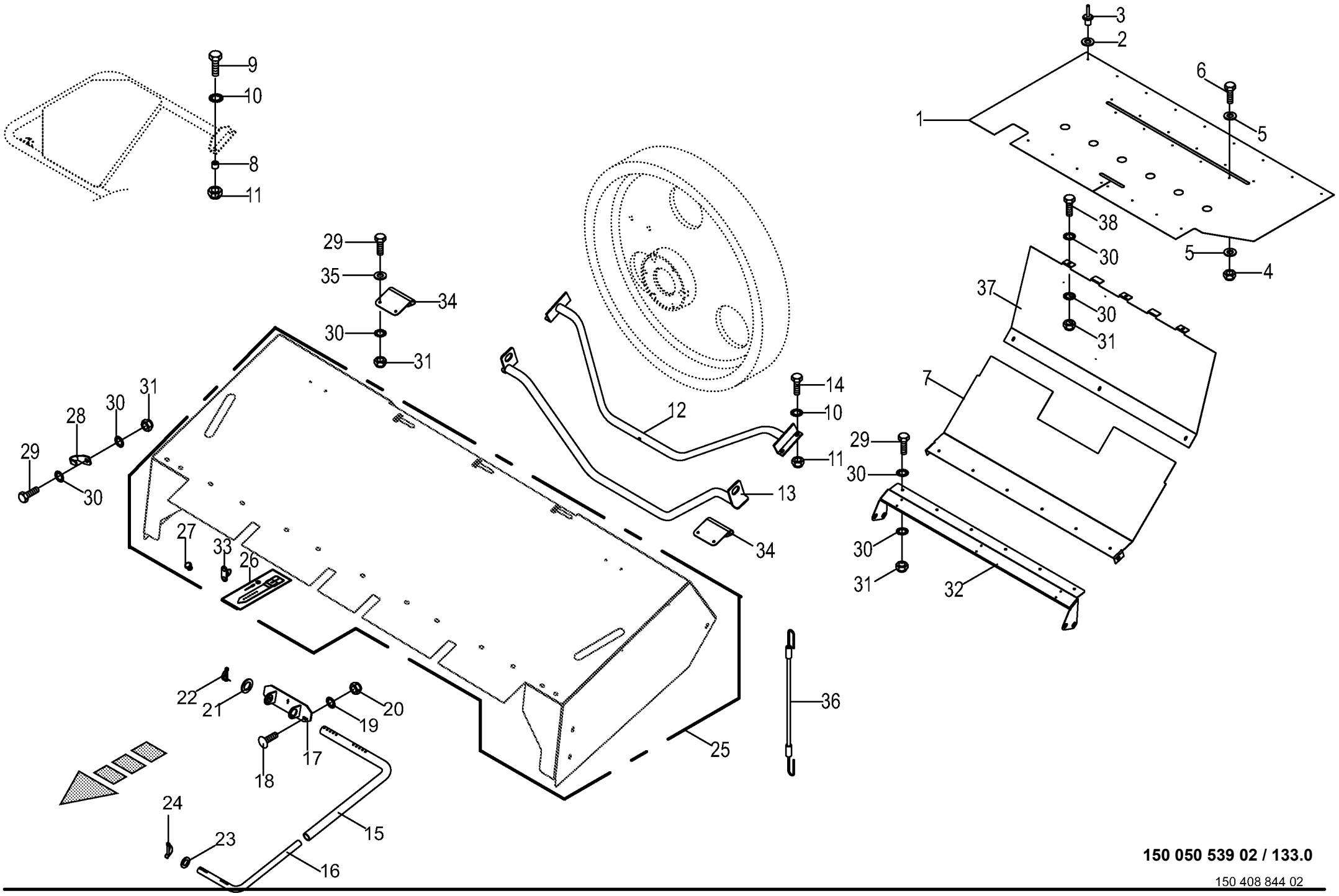

150 050 539 02 / 133.0

150 408 844 02

Anbauteile -inkl. Pre Chop # **Mounting parts** **Pièces de montage**					858001 - 883280	890 HS	1270 HS	1290 HS	890 HS - XC	1270 HS - XC	1290 HS - XC	**150 050 539 02** 150 408 844 2 **133.0**
Pos.	ID-Nr.	Benennung	Description	Description	Masch.-Nr-							Bemerkung/Remarks/Remarque
1	20 070 839 0	Kunststofftuch	Plastic cloth	Toile plastique						x	x	745 X 1570
2	00 910 500 1	Scheibe	Washer	Rondelle						x	x	5,3 X 10 X 1
3	00 914 032 0	Blindniet	Blind rivet	Rivet aveugle						x	x	4,8 X 7,4
4	00 900 292 0	6kt-Schraube	Hex head bolt	Boulon tête hex						x	x	M 5 X 16
5	00 910 500 1	Scheibe	Washer	Rondelle						x	x	5,3 X 10 X 1
6	00 908 702 0	Sicherungsmutter	Locknut	Écrou hex						x	x	M 5
7	20 072 271 2	Abdeckblech	Cover plate	Tôle de recouvrement						x	x	
8	20 072 136 0	Distanzhülse	Spacer bushing	Douille entretoise						x	x	25 X 6,3 X 24
9	00 900 656 0	6kt-Schraube	Hex head bolt	Boulon tête hex						x	x	M 12 X 30
	00 901 454 0	6kt-Schraube	Hex head bolt	Boulon tête hex						x	x	M 12 X 55
10	00 909 910 1	Sperrkantscheibe	Detent edged washer	Disque à bord d'arrêt						x	x	SKM 12
11	00 908 701 0	Sicherungsmutter	Locknut	Écrou hex						x	x	M 12
12	20 072 134 0	Schutzbügel	Guard bow	Arceau de protection						x	x	
13	20 071 690 0	Schutzbügel	Guard bow	Arceau de protection						x	x	
14	00 901 458 0	6kt-Schraube	Hex head bolt	Boulon tête hex						x	x	M 12 X 90
15	20 270 493 0	Rohrbügel PreChop Ro 26,9x5	Tubular bar PreChop Ro 26.9x5	Etrier tubulaire PreChop Ro 26,9x5						x	x	
16	20 270 494 0	Rohrbügel Schneckengeh. Ro 38, 0x4	Tubular bar auger housing Ro 38.0x4	Et. tub. car. de vis sans fin Ro 38,0x4						x	x	
17	20 076 476 0	Drehlasche	Rotary link	Languette rotative						x	x	
18	00 904 850 1	Flachrundschraube	Coach bolt	Vis a tête bombée						x	x	M 10 X 25
19	00 909 909 1	Sperrkantscheibe	Detent edged washer	Disque à bord d'arrêt						x	x	SKM 10
20	00 908 758 0	Sicherungsmutter	Locknut	Écrou hex						x	x	M 10
21	00 910 518 1	Scheibe	Washer	Rondelle						x	x	39 X 66 X 5
22	90 002 027 0	Rohr-Klappstecker	Linch pin	Goupille clip						x	x	6 X 45
23	00 910 350 0	Scheibe	Washer	Rondelle						x	x	28 X 50 X 4,0
24	90 002 026 0	Rohr-Klappstecker	Linch pin	Goupille clip						x	x	6 X 32
25	20 270 469 0	Schutztuch	Guard cloth	Tablier de protection						x	x	
26	27 005 079 0	Riemchen	Belt	Courroie						x	x	
27	00 914 036 0	Blindniet	Blind rivet	Rivet aveugle						x	x	4,8 X 11
28	20 077 131 0	Haken	Hook	Crochet						x	x	
29	00 900 614 0	6kt-Schraube	Hex head bolt	Boulon tête hex						x	x	M 8 X 20
30	00 909 908 1	Sperrkantscheibe	Detent edged washer	Disque à bord d'arrêt						x	x	SKM 8
31	00 908 706 0	Sicherungsmutter	Locknut	Écrou hex						x	x	M 8
32	20 077 910 0	Tuchhalter	Cloth support	Support des toiles						x	x	
33	27 005 078 0	Drehverschluss m. Befestigungsmaterial	Screw lock with fastening material	Verr. de rotation + mat. de fixation						10	10	
34	20 077 136 0	Haken	Hook	Crochet						2	2	
35	00 910 604 0	Scheibe	Washer	Rondelle						x	x	9 X 36 X 2,5

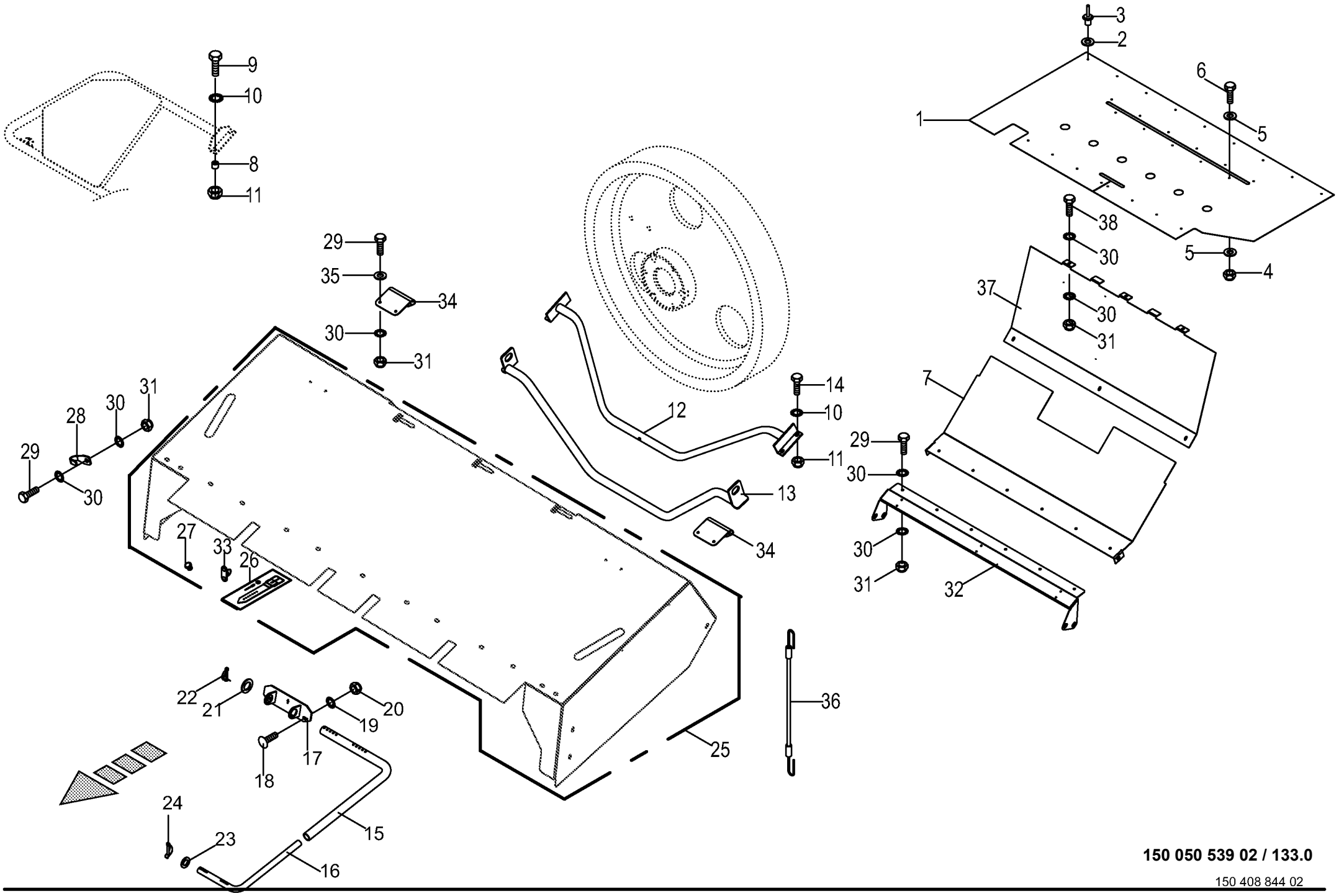

150 050 539 02 / 133.0

150 408 844 02

Anbauteile -inkl. Pre Chop # **Mounting parts** **Pièces de montage**					858001 - 883280	890 HS	1270 HS	1290 HS	890 HS - XC	1270 HS - XC	1290 HS - XC	**150 050 539 02** 150 408 844 2 **133.0**
Pos.	ID-Nr.	Benennung	Description	Description	Masch.-Nr-							Bemerkung/Remarks/Remarque
36	00 268 889 0	Spannseil	Tensioning rope	Tendeur						3	3	Lg.= 380
	00 151 184 2	Spannseil	Tensioning rope	Tendeur						1	1	Lg.= 920
37	20 076 420 0	Abdeckblech -Raffer	Cover plate -Packer	Tôle de recouvrement - L´ameneur						x	x	
38	00 900 616 0	6kt-Schraube	Hex head bolt	Boulon tête hex						x	x	M 8 X 25

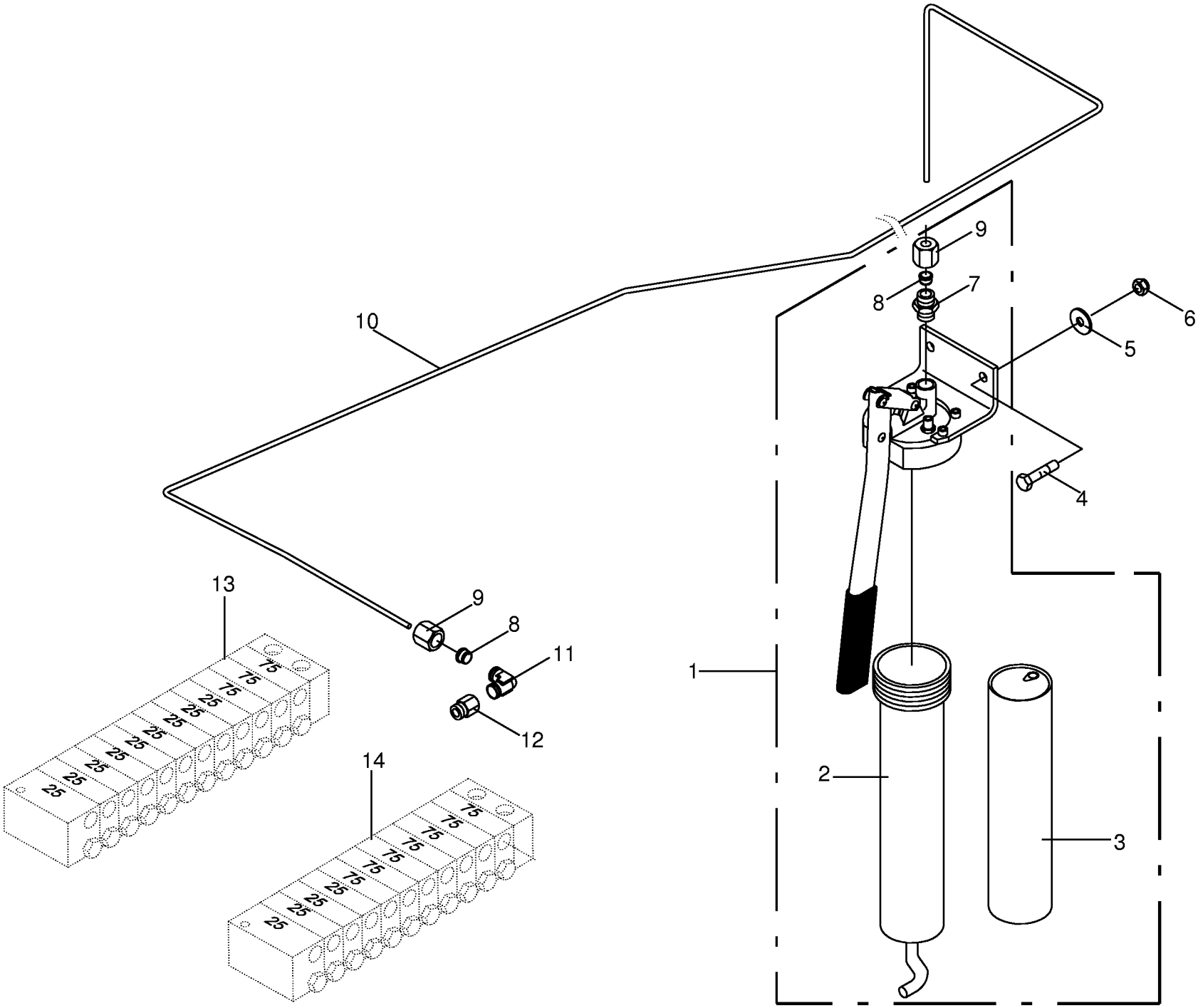

150 050 539 02 / 134.0

444 540 0

Handhebelpresse **Grease gun with manual lever** **Presse à levier à main**					858001 - 883280	890 HS	1270 HS	1290 HS	890 HS - XC	1270 HS - XC	1290 HS - XC	**150 050 539 02** 444 540 0 **134.0**
Pos.	ID-Nr.	Benennung	Description	Description	Masch.-Nr-							Bemerkung/Remarks/Remarque
1	00 938 630 0	Handhebelpresse	Grease gun with manual lever	Presse à levier à main		x	x	x	x	x	x	
2	00 938 631 0	Pressenrohr	Baler tube	Tube "ramasseuse-presse"		x	x	x	x	x	x	
3	00 926 021 0	Katusche	Cartdridge	Cartouche		x	x	x	x	x	x	
4	00 900 616 0	6kt-Schraube	Hex head bolt	Boulon tête hex		x	x	x	x	x	x	M 8 X 25
5	00 910 603 0	Scheibe	Washer	Rondelle		x	x	x	x	x	x	8,4 X 24 X 2
6	00 908 706 0	Sicherungsmutter	Locknut	Écrou hex		x	x	x	x	x	x	M 8
7	00 938 651 0	Gerade-Einschraubverschraubung	Straight screw-in connection	Raccord mâle droit		x	x	x	x	x	x	M 10 X 1
8	00 920 916 0	Schneidring	Cutting ring	Baque coupante		x	x	x	x	x	x	LL 6
9	00 920 905 0	Überwurfmutter	Nozzle disc cap	Écrou de buse-pastille		x	x	x	x	x	x	ALL 6
10	00 287 616 0	Hydraulikleitung -inkl.	Hydraulic line -incl. nozzle disc	Ligne hydraulique -incl. écrou de		x			x			6 X 1
		Überwurfmutter, Schneidring	cap, cutting ring	buse-pastille, baque coupante								
	00 287 640 0	Hydraulikleitung -inkl.	Hydraulic line -incl. nozzle disc	Ligne hydraulique -incl. écrou de			x			x		6 X 1
		Überwurfmutter, Schneidring	cap, cutting ring	buse-pastille, baque coupante								
	00 287 645 0	Hydraulikleitung -inkl.	Hydraulic line -incl. nozzle disc	Ligne hydraulique -incl. écrou de				x			x	6 X 1
		Überwurfmutter, Schneidring	cap, cutting ring	buse-pastille, baque coupante								
11	00 938 650 0	Winkel-Einschraubverschraubung	Angle screw-in connection	Jarret - reccord mâle		x	x	x	x	x	x	M 10 X 1
12	00 938 646 0	Verlängerung	Extension	Rallonge		x	x	x	x	x	x	M 10 X 1
13	00 938 632 0	Verteiler-Kombination	Combination of distributors	Combinaison de distributeurs		x			x			12 / 24
	00 938 643 0	Dichtungssatz	Sealing set	Jeu de joints		x			x			
14	00 938 633 0	Verteiler-Kombination	Combination of distributors	Combinaison de distributeurs			x	x		x	x	11/17
	00 938 643 0	Dichtungssatz	Sealing set	Jeu de joints			x	x		x	x	

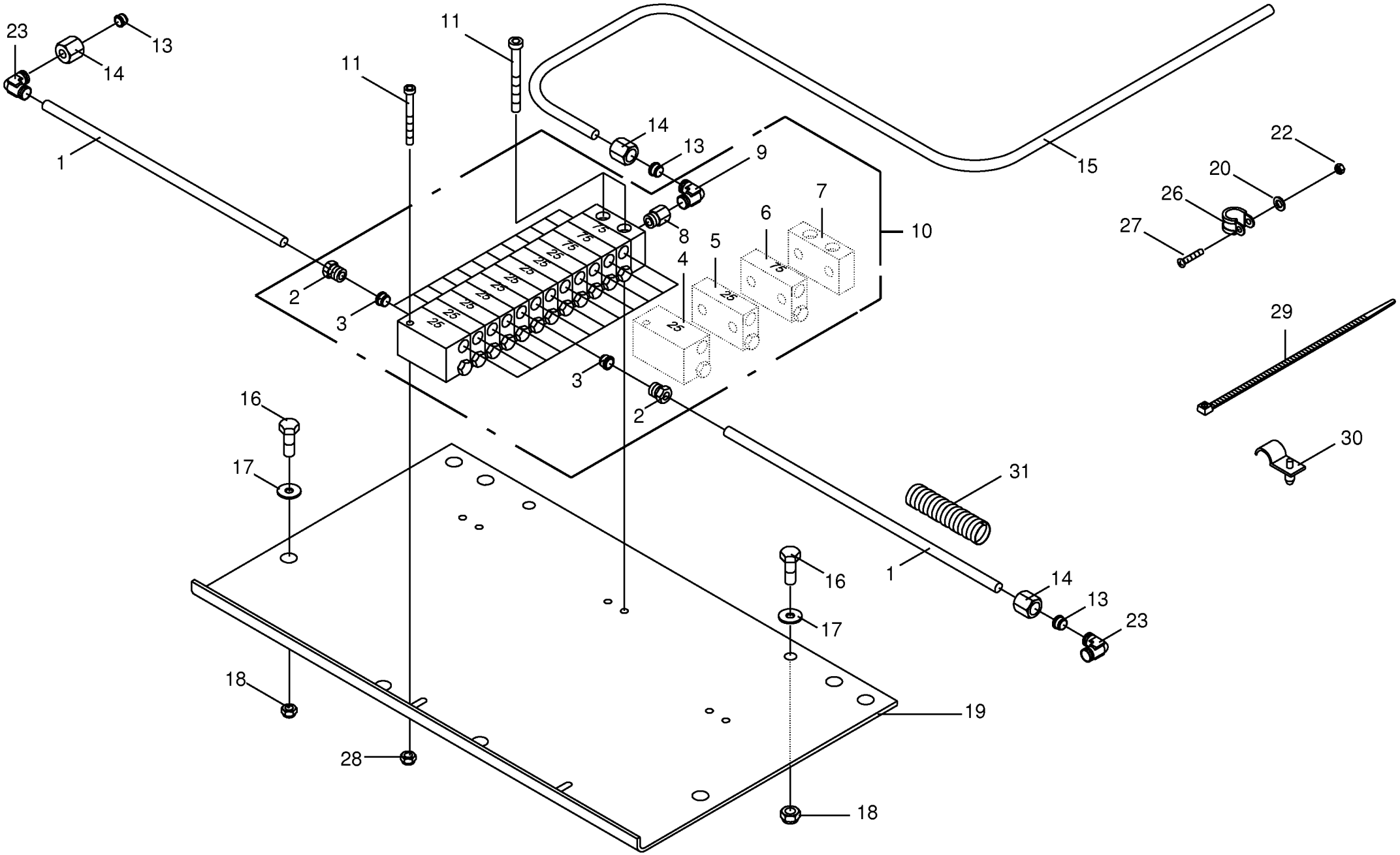

150 050 539 02 / 135.0

444 541 1

Zentralschmierung für Knoter -890 Handhebelpresse **Central knotter Lubrication** **Graissage central noueurs**					858001 - 883280	890 HS	1270 HS	1290 HS	890 HS - XC	1270 HS - XC	1290 HS - XC	**150 050 539 02** 444 541 1 **135.0**
Pos.	ID-Nr.	Benennung	Description	Description	Masch.-Nr-							Bemerkung/Remarks/Remarque
1	00 938 933 0	Kunststoffrohr mit Fett gefüllt -Id.-Nr.= 1m	Plastic tube filled with grease -Id.-no.= 1m	Tube plastique farci avec graisse -Id.-no.= 1m		x			x			6 X 1,5
2	00 938 644 0	Überwurfschraube	Union bolt	Boulon-raccord		x			x			M 10 X 1
3	00 938 645 0	Doppelkegelring	Tapered double ring	Baque conique double		x			x			DKR 6
4	00 938 642 0	Endelement	Last element	Dernier element		x			x			MX-F 25
5	00 938 640 0	Mittelelement	Middle element	Element central		x			x			MX-F 25
6	00 938 641 0	Mittelelement	Middle element	Element central		x			x			MX-F 75
7	00 938 639 0	Anfangselement	First element	Premier element		x			x			MX-F
8	00 938 646 0	Verlängerung	Extension	Rallonge		x			x			M 10 X 1
9	00 938 650 0	Winkel-Einschraubverschraubung	Angle screw-in connection	Jarret - reccord mâle		x			x			M 10 X 1
10	00 938 632 0	Verteiler-Kombination	Combination of distributors	Combinaison de distributeurs		x			x			12 / 24
	00 938 643 0	Dichtungssatz	Sealing set	Jeu de joints		x			x			
11	00 903 030 1	Zylinderschraube	Allen screw	Vis tête cylindrique		x			x			M 5 X 40
13	00 920 916 0	Schneidring	Cutting ring	Baque coupante		x			x			LL 6
14	00 920 905 0	Überwurfmutter	Nozzle disc cap	Écrou de buse-pastille		x			x			ALL 6
15	00 045 505 1	Hydraulikleitung	Hydraulic line	Ligne hydraulique		x			x			6 X 1 X 6000
16	00 900 616 0	6kt-Schraube	Hex head bolt	Boulon tête hex		x			x			M 8 X 25
17	00 910 603 0	Scheibe	Washer	Rondelle		x			x			8,4 X 24 X 2
18	00 908 706 0	Sicherungsmutter	Locknut	Écrou hex		x			x			M 8
19	00 283 253 2	Zentralschmierplatte	Central lubrication plate	Plaque graissage central		x			x			
20	00 910 500 1	Scheibe	Washer	Rondelle		x			x			5,3 X 10 X 1
22	00 908 207 1	6kt-Mutter	Hex nut	Écrou hex		x			x			M 5
23	00 920 921 1	Winkel-Verbindungsstutzen	Elbow union	Raccord coude		x			x			LL M 8 X 1 Keg.
26	00 924 017 0	Rohrschelle mit Gummiprofil	Tube clip w. rubber	Bride		x			x			Rd. 6
27	00 903 747 1	Zylinderschraube	Allen screw	Vis tête cylindrique		x			x			M 5 X 20
28	00 908 702 0	Sicherungsmutter	Locknut	Écrou hex		x			x			M 5
29	00 922 672 2	Kabelbinder	Cable band	Collier de serrage		x			x			Lg.= 450
	00 922 671 1	Kabelbinder	Cable band	Collier de serrage		x			x			Lg.= 300
30	00 925 112 1	Rohrhalter	Tube support	Support de tube		x			x			
31	00 938 957 0	Kunststoffwendel -Id.-Nr.= 1m	Plastic spiral -Id.-no.= 1m	Piece helicoidale -Id.-no.= 1m		x			x			Rd. 12

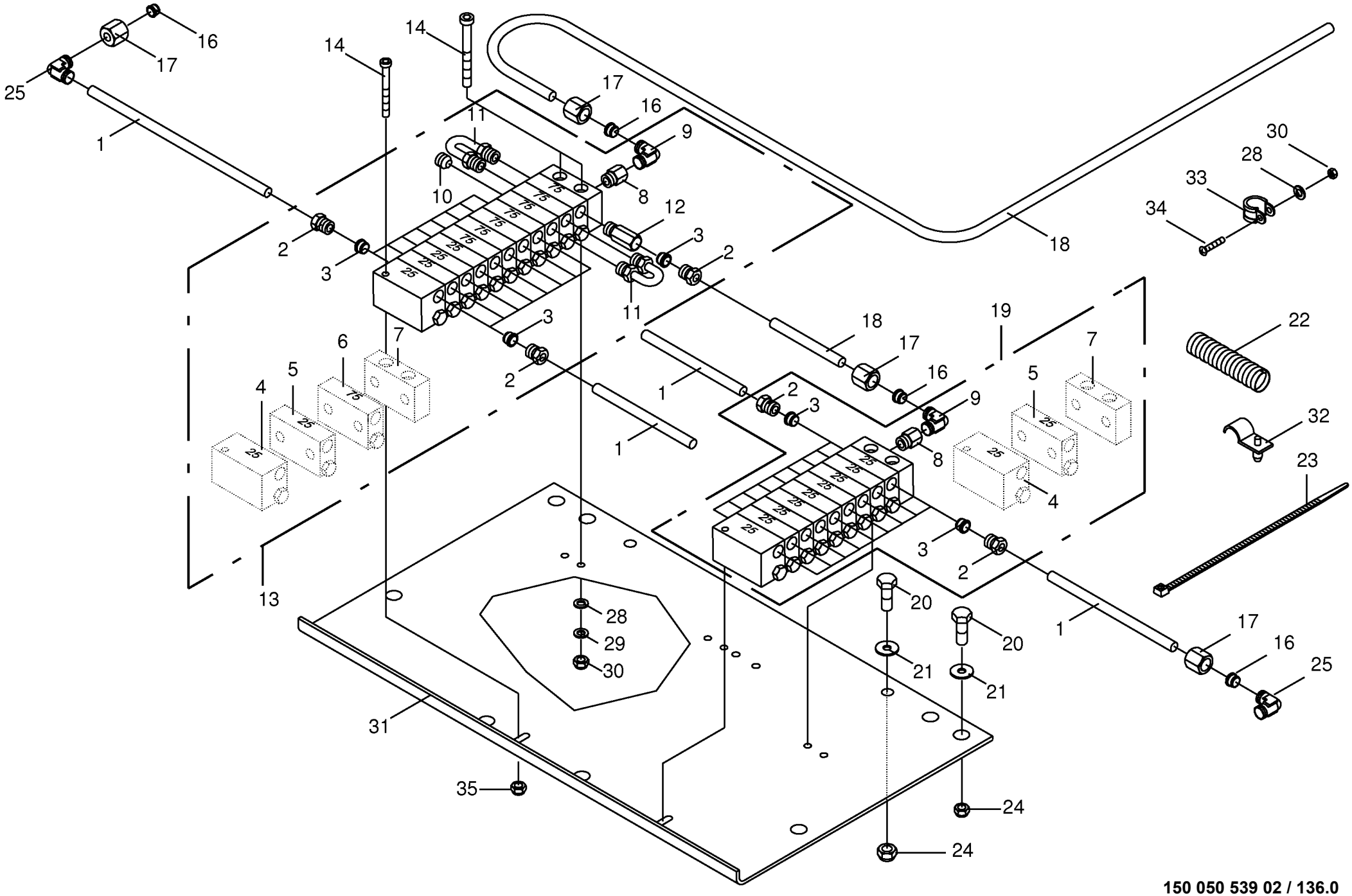

150 050 539 02 / 136.0

444 542 1

Zentralschmierung für Knoter -1270/1290 Handhebelpresse **Central knotter Lubrication** **Graissage central noueurs**					858001 - 883280	890 HS	1270 HS	1290 HS	890 HS - XC	1270 HS - XC	1290 HS - XC	**150 050 539 02** 444 542 1 **136.0**
Pos.	ID-Nr.	Benennung	Description	Description	Masch.-Nr-							Bemerkung/Remarks/Remarque
1	00 938 933 0	Kunststoffrohr mit Fett gefüllt -Id.-Nr.= 1m	Plastic tube filled with grease -Id.-no.= 1m	Tube plastique farci avec graisse -Id.-no.= 1m			x	x		x	x	6 X 1,5
2	00 938 644 0	Überwurfschraube	Union bolt	Boulon-raccord			x	x		x	x	M 10 X 1
3	00 938 645 0	Doppelkegelring	Tapered double ring	Baque conique double			x	x		x	x	DKR 6
4	00 938 642 0	Endelement	Last element	Dernier element			x	x		x	x	MX-F 25
5	00 938 640 0	Mittelelement	Middle element	Element central			x	x		x	x	MX-F 25
6	00 938 641 0	Mittelelement	Middle element	Element central			x	x		x	x	MX-F 75
7	00 938 639 0	Anfangselement	First element	Premier element			x	x		x	x	MX-F
8	00 938 646 0	Verlängerung	Extension	Rallonge			x	x		x	x	M 10 X 1
9	00 938 650 0	Winkel-Einschraubverschraubung	Angle screw-in connection	Jarret - reccord mâle			x	x		x	x	M 10 X 1
10	00 938 648 0	Verschlussschraube	Screw plug	Bouchon fileté			x	x		x	x	M 10 X 1
11	00 938 647 0	Rohrbrücke	Tube bridge	Pont de tube			x	x		x	x	
12	00 938 649 0	Rückschlagventil	Non-return valve	Clapet anti-retour			x	x		x	x	M 10 X 1
13	00 938 633 0	Verteiler-Kombination	Combination of distributors	Combinaison de distributeurs			x	x		x	x	11/17
	00 938 643 0	Dichtungssatz	Sealing set	Jeu de joints			x	x		x	x	
14	00 903 030 1	Zylinderschraube	Allen screw	Vis tête cylindrique			x	x		x	x	M 5 X 40
16	00 920 916 0	Schneidring	Cutting ring	Baque coupante			x	x		x	x	LL 6
17	00 920 905 0	Überwurfmutter	Nozzle disc cap	Écrou de buse-pastille			x	x		x	x	ALL 6
18	00 045 505 1	Hydraulikleitung	Hydraulic line	Ligne hydraulique			x	x		x	x	6 X 1 X 6000
19	00 938 635 0	Verteiler-Kombination	Combination of distributors	Combinaison de distributeurs			x	x		x	x	9/18
	00 938 643 0	Dichtungssatz	Sealing set	Jeu de joints			x	x		x	x	
20	00 900 616 0	6kt-Schraube	Hex head bolt	Boulon tête hex			x	x		x	x	M 8 X 25
21	00 910 603 0	Scheibe	Washer	Rondelle			x	x		x	x	8,4 X 24 X 2
22	00 938 957 0	Kunststoffwendel -Id.-Nr.= 1m	Plastic spiral -Id.-no.= 1m	Piece helicoidale -Id.-no.= 1m			x	x		x	x	Rd. 12
23	00 922 672 2	Kabelbinder	Cable band	Collier de serrage			x	x		x	x	Lg.= 450
	00 922 671 1	Kabelbinder	Cable band	Collier de serrage			x	x		x	x	Lg.= 300
24	00 908 706 0	Sicherungsmutter	Locknut	Écrou hex			x	x		x	x	M 8
25	00 920 921 1	Winkel-Verbindungsstutzen	Elbow union	Raccord coude			x	x		x	x	LL M 8 X 1 Keg.
28	00 910 500 1	Scheibe	Washer	Rondelle			x	x		x	x	5,3 X 10 X 1
30	00 908 207 1	6kt-Mutter	Hex nut	Écrou hex			x	x		x	x	M 5
31	00 283 253 2	Zentralschmierplatte	Central lubrication plate	Plaque graissage central			x	x		x	x	
32	00 925 112 1	Rohrhalter	Tube support	Support de tube			x	x		x	x	
33	00 924 017 0	Rohrschelle mit Gummiprofil	Tube clip w. rubber	Bride			x	x		x	x	Rd. 6
34	00 903 747 1	Zylinderschraube	Allen screw	Vis tête cylindrique			x	x		x	x	M 5 X 20
35	00 908 702 0	Sicherungsmutter	Locknut	Écrou hex			x	x		x	x	M 5

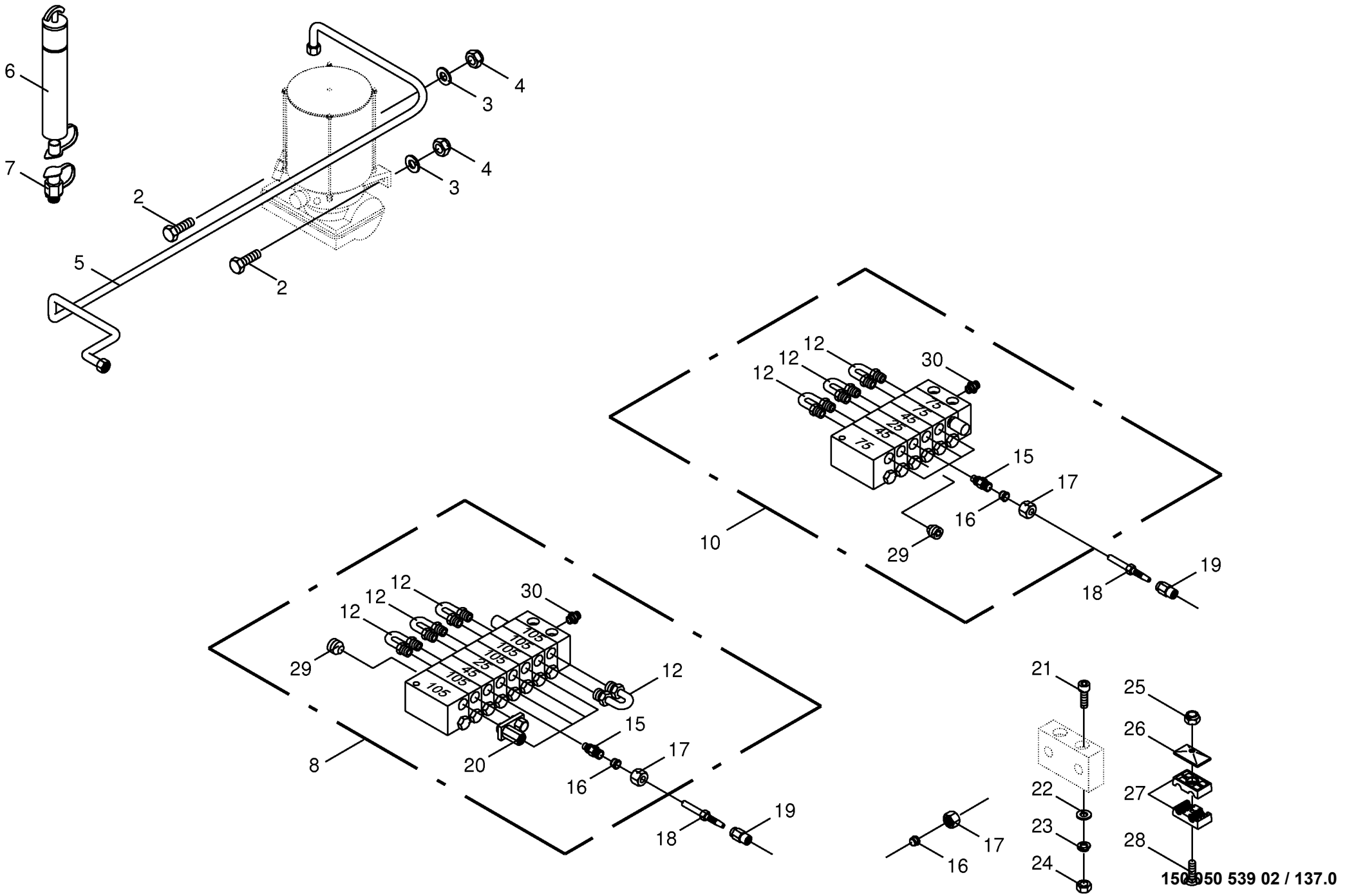

150 050 539 02 / 137.0

150 315 163 07

Zentralschmierung - E-pumpe/Hauptver. **Central lubrication** **Graissage central**					858001 - 883280	890 HS	1270 HS	1290 HS	890 HS - XC	1270 HS - XC	1290 HS - XC	**150 050 539 02** 150 315 163 7 **137.0**
Pos.	ID-Nr.	Benennung	Description	Description	Masch.-Nr-							Bemerkung/Remarks/Remarque
2	00 900 616 0	6kt-Schraube	Hex head bolt	Boulon tête hex		x	x	x	x	x	x	M 8 X 25
3	00 910 413 0	Scheibe	Washer	Rondelle		x	x	x	x	x	x	8,4 X 17 X 1,6
4	00 908 706 0	Sicherungsmutter	Locknut	Écrou hex		x	x	x	x	x	x	M 8
5	00 287 616 0	Hydraulikleitung -inkl.	Hydraulic line -incl. nozzle disc	Ligne hydraulique -incl. écrou de		x			x			6 X 1
		Überwurfmutter, Schneidring	cap, cutting ring	buse-pastille, baque coupante								
	00 287 640 0	Hydraulikleitung -inkl.	Hydraulic line -incl. nozzle disc	Ligne hydraulique -incl. écrou de			x			x		6 X 1
		Überwurfmutter, Schneidring	cap, cutting ring	buse-pastille, baque coupante								
	00 287 645 0	Hydraulikleitung -inkl.	Hydraulic line -incl. nozzle disc	Ligne hydraulique -incl. écrou de				x			x	6 X 1
		Überwurfmutter, Schneidring	cap, cutting ring	buse-pastille, baque coupante								
6	00 940 393 0	Befüllzylinder	Filling cylinder	Vérin de remplir		x	x	x	x	x	x	
	27 001 696 1	Mobilux EP2 (400gr. Kartusche)	Mobilux EP2 (400gr. Kartusche)	Mobilux EP2 (400gr. Kartusche)		x	x	x	x	x	x	
7	00 940 392 0	Befüllanschluss	Filling connection	Connexion de remplir		x	x	x	x	x	x	
8	27 003 589 0	Hauptverteiler	Main distributor	Distributeur principal			x	x		x	x	
	27 002 833 0	Näherungsschalter	Proximity switch	Détecteur de proximité			x	x		x	x	
10	27 003 588 0	Hauptverteiler -inkl. Raffer	Main distributor -incl. packer	Distributeur principal -incl. l´ameneur		x			x			
	27 002 833 0	Näherungsschalter	Proximity switch	Détecteur de proximité		x			x			
12	00 938 647 0	Rohrbrücke	Tube bridge	Pont de tube		x	x	x	x	x	x	
15	00 940 326 0	Rückschlagventil	Non-return valve	Clapet anti-retour		x	x	x	x	x	x	
16	00 920 916 0	Schneidring	Cutting ring	Baque coupante		x	x	x	x	x	x	LL 6
17	00 920 905 0	Überwurfmutter	Nozzle disc cap	Écrou de buse-pastille		x	x	x	x	x	x	ALL 6
18	00 940 328 0	Rohrstutzen	Pipe socket	Embout de tube		x	x	x	x	x	x	M 7 X 0,75 / 30 mm
19	00 940 327 0	Schraubhülse	Screwcore	Mandrin de bouchon		x	x	x	x	x	x	M 7 X 0,75
20	00 940 325 0	Verteilerbrücke	Distributor bridge	Pont de distributeur		x			x			
21	00 903 030 1	Zylinderschraube	Allen screw	Vis tête cylindrique		x	x	x	x	x	x	M 5 X 40
22	00 910 500 1	Scheibe	Washer	Rondelle		x	x	x	x	x	x	5,3 X 10 X 1
23	00 910 031 0	Federring	Spring washer	Rondelle elastique		x	x	x	x	x	x	B 5
24	00 908 207 1	6kt-Mutter	Hex nut	Écrou hex		x	x	x	x	x	x	M 5
25	00 908 704 1	Sicherungsmutter	Locknut	Écrou hex		x	x	x	x	x	x	M 6
26	00 925 135 0	Deckplatte	Cover plate	Plaque de recouvrement		x	x	x	x	x	x	
27	00 925 122 0	Rohrschelle -2 Hälften	Tube clamp -2 halves	Bride -2 moitiés		x	x	x	x	x	x	Bo.= 12 / 6
28	00 904 716 2	Flachrundschraube	Coach bolt	Vis a tête bombée		x	x	x	x	x	x	M 6 X 45
	90 000 557 0	Flachrundschraube	Coach bolt	Vis a tête bombée		x	x	x	x	x	x	M 6 X 50
29	00 938 648 0	Verschlussschraube	Screw plug	Bouchon fileté		x	x	x	x	x	x	M 10 X 1
30	00 938 651 0	Gerade-Einschraubverschraubung	Straight screw-in connection	Raccord mâle droit		x	x	x	x	x	x	M 10 X 1

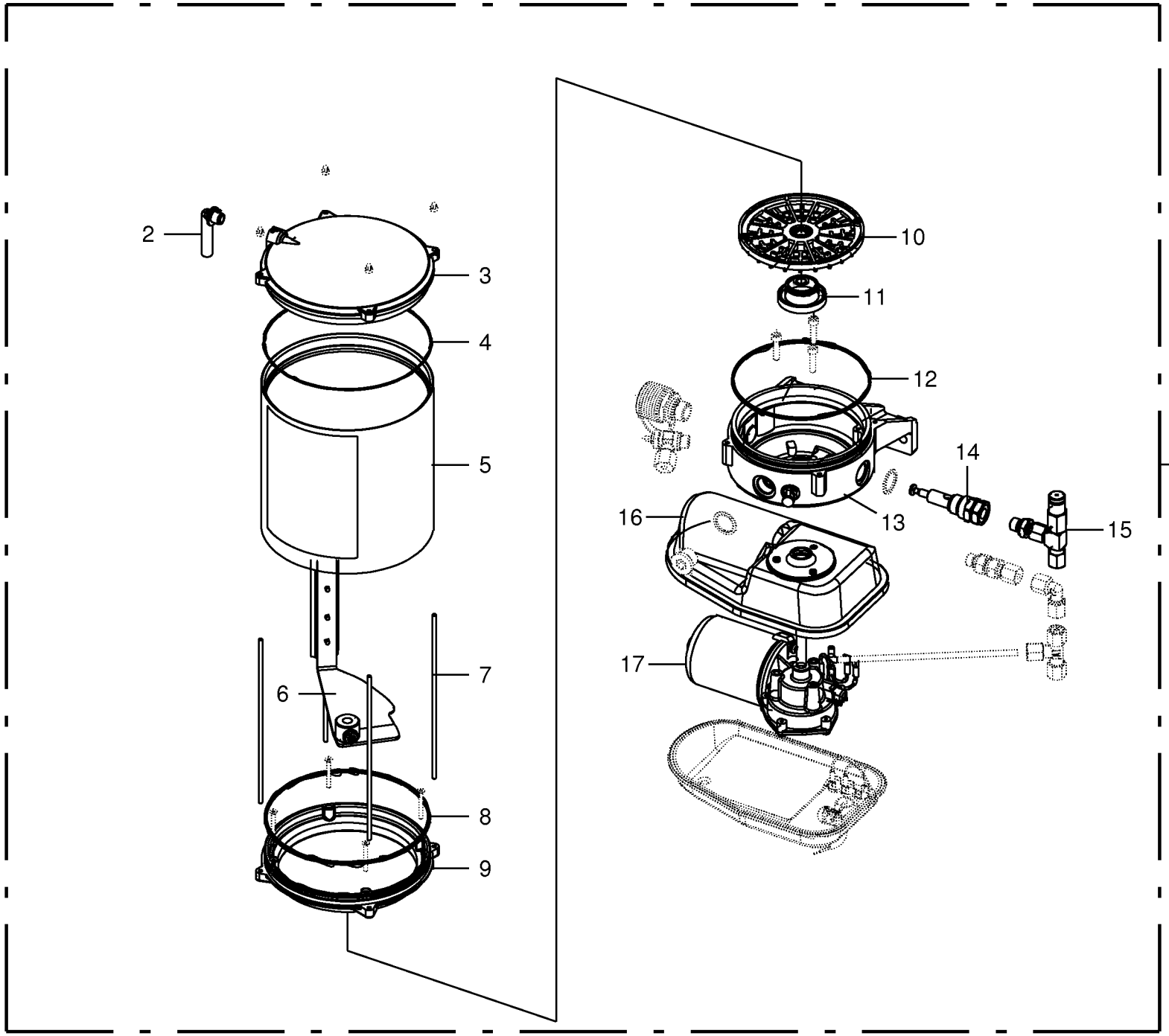

150 050 539 02 / 137.3

Pump für Zentralschmierung -BEKA - MAX Pump for central lubrication Pompe pour graissage central					858001 - 883280	890 HS	1270 HS	1290 HS	890 HS - XC	1270 HS - XC	1290 HS - XC	150 050 539 02 150 428 969 1 137.3
Pos.	ID-Nr.	Benennung	Description	Description	Masch.-Nr-							Bemerkung/Remarks/Remarque
1	27 003 582 0	Elektropumpe	Electrical pump	Electropompe		x	x	x	x	x	x	
2	27 012 662 0	Entlüftungsrohr	Ventilation tube	Tuyau de purge		x	x	x	x	x	x	
3	27 012 636 0	Behälterdeckel 4kg	Container cover 4kg	Couv. du réservoir de graisse 4kg		x	x	x	x	x	x	
4	90 002 442 0	O-Ring 160 x 2,5	O-ring seal 160 x 2.5	Joint torique 160 x 2,5		x	x	x	x	x	x	
5	27 010 375 0	Fettvorratsbehälter 4,5 kg	Grease reservoir 4.5 kg	Réservoir de graisse 4,5 kg		x	x	x	x	x	x	
6	27 012 658 0	Rührflügel 4kg Behälter	Stirrer 4kg container	Palette d'agitation 4kg réservoir		x	x	x	x	x	x	
7	27 012 655 0	Zugstange 4kg-Behälter	Connecting rod 4kg container	Tige de traction réservoir 4kg		x	x	x	x	x	x	
8	27 010 378 0	O-Ring Fettbehälter	O-ring seal grease tank	Joint torique rés. de graisse		x	x	x	x	x	x	
9	27 012 666 0	Zwischenflansch 4kg Behälter	Intermediate flange 4kg container	Bride intermédiaire réservoir 4kg		x	x	x	x	x	x	
10	27 012 650 0	Fettsiebzwischenringeinheit	Intermediate ring unit for grease sieve	Unité de bague int. de la passe-graisse		x	x	x	x	x	x	
11	27 012 649 0	Exzentereinheit	Eccentric unit	Unité d'excentrique		x	x	x	x	x	x	
12	90 002 440 0	O-Ring 135 x 3	O-ring seal 135 x 3	Joint torique 135 x 3		x	x	x	x	x	x	
13	27 012 648 0	Pumpengehäuse kpl. mont.	Pump housing cpl assembl.	Boîtier de pompe cpl. assembl.		x	x	x	x	x	x	
14	27 002 839 0	Pumpe	Pump	Pompe		x	x	x	x	x	x	
15	27 012 653 0	Überdruckventil	Over-pressure valve	Vanne de surpression		x	x	x	x	x	x	
16	27 012 641 0	Motorgehäuse oben	Engine housing top	Carter du moteur en haut		x	x	x	x	x	x	
17	27 012 647 0	Gleichstromgetriebemotor 12V	Direct current gearbox engine 12V	Moteur d'engrenage à courant cont. 12V		x	x	x	x	x	x	

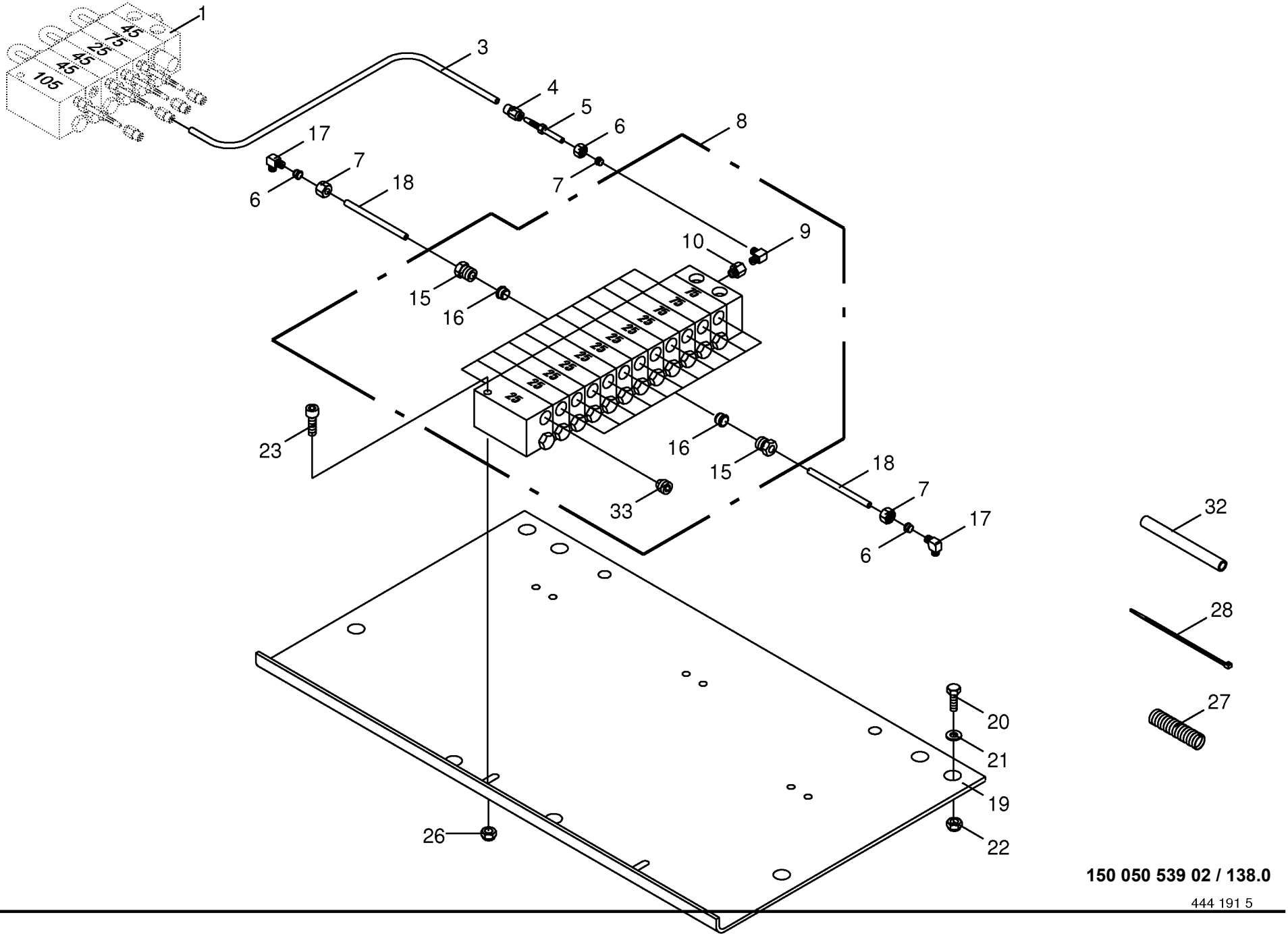

150 050 539 02 / 138.0

444 191 5

Zentralschmierung für Knoter -890 E-pumpe **Central knotter Lubrication** **Graissage central noueurs**					858001 - 883280	890 HS	1270 HS	1290 HS	890 HS - XC	1270 HS - XC	1290 HS - XC	**150 050 539 02** 444 191 5 **138.0**
Pos.	ID-Nr.	Benennung	Description	Description	Masch.-Nr-							Bemerkung/Remarks/Remarque
1	27 003 588 0	Hauptverteiler -inkl. Raffer	Main distributor -incl. packer	Distributeur principal -incl. l´ameneur		x			x			
	27 002 833 0	Näherungsschalter	Proximity switch	Détecteur de proximité		x			x			
3	00 940 329 0	Hochdruckschlauch mit Fett gefüllt -Id.-Nr.= 1m	High pressure hose filled with grease -Id.-no.= 1m	Flexible farci avec graisse - Id.-no.= 1m		x			x			8,3 X 2,1
4	00 940 327 0	Schraubhülse	Screwcore	Mandrin de bouchon		x			x			M 7 X 0,75
5	00 940 328 0	Rohrstutzen	Pipe socket	Embout de tube		x			x			M 7 X 0,75 / 30 mm
6	00 920 905 0	Überwurfmutter	Nozzle disc cap	Écrou de buse-pastille		x			x			ALL 6
7	00 920 916 0	Schneidring	Cutting ring	Baque coupante		x			x			LL 6
8	27 000 514 0	Verteiler-Kombination	Combination of distributors	Combinaison de distributeurs		x			x			12 / 23
	00 938 643 0	Dichtungssatz	Sealing set	Jeu de joints		x			x			
9	00 938 650 0	Winkel-Einschraubverschraubung	Angle screw-in connection	Jarret - reccord mâle		x			x			M 10 X 1
10	00 938 646 0	Verlängerung	Extension	Rallonge		x			x			M 10 X 1
15	00 938 644 0	Überwurfschraube	Union bolt	Boulon-raccord		x			x			M 10 X 1
16	00 938 645 0	Doppelkegelring	Tapered double ring	Baque conique double		x			x			DKR 6
17	00 920 921 1	Winkel-Verbindungsstutzen	Elbow union	Raccord coude		x			x			LL M 8 X 1 Keg.
18	00 938 933 0	Kunststoffrohr mit Fett gefüllt -Id.-Nr.= 1m	Plastic tube filled with grease -Id.-no.= 1m	Tube plastique farci avec graisse -Id.-no.= 1m		x			x			6 X 1,5
19	00 283 253 2	Zentralschmierplatte	Central lubrication plate	Plaque graissage central		x			x			
20	00 900 616 0	6kt-Schraube	Hex head bolt	Boulon tête hex		x			x			M 8 X 25
21	00 910 603 0	Scheibe	Washer	Rondelle		x			x			8,4 X 24 X 2
22	00 908 706 0	Sicherungsmutter	Locknut	Écrou hex		x			x			M 8
23	00 903 030 1	Zylinderschraube	Allen screw	Vis tête cylindrique		x			x			M 5 X 40
26	00 908 702 0	Sicherungsmutter	Locknut	Écrou hex		x			x			M 5
27	00 938 957 0	Kunststoffwendel -Id.-Nr.= 1m	Plastic spiral -Id.-no.= 1m	Piece helicoidale -Id.-no.= 1m		x			x			Rd. 12
28	00 922 672 2	Kabelbinder	Cable band	Collier de serrage		x			x			Lg.= 450
	00 922 671 1	Kabelbinder	Cable band	Collier de serrage		x			x			Lg.= 300
32	00 938 540 0	Schlauch-Hülle -Id.-Nr.= 1m	Hose envelope -Id.-no.= 1m	Enveloppe de tuyau flexible - Id.-no.= 1m		x			x			12 X 1
33	00 938 648 0	Verschlussschraube	Screw plug	Bouchon fileté		x			x			M 10 X 1

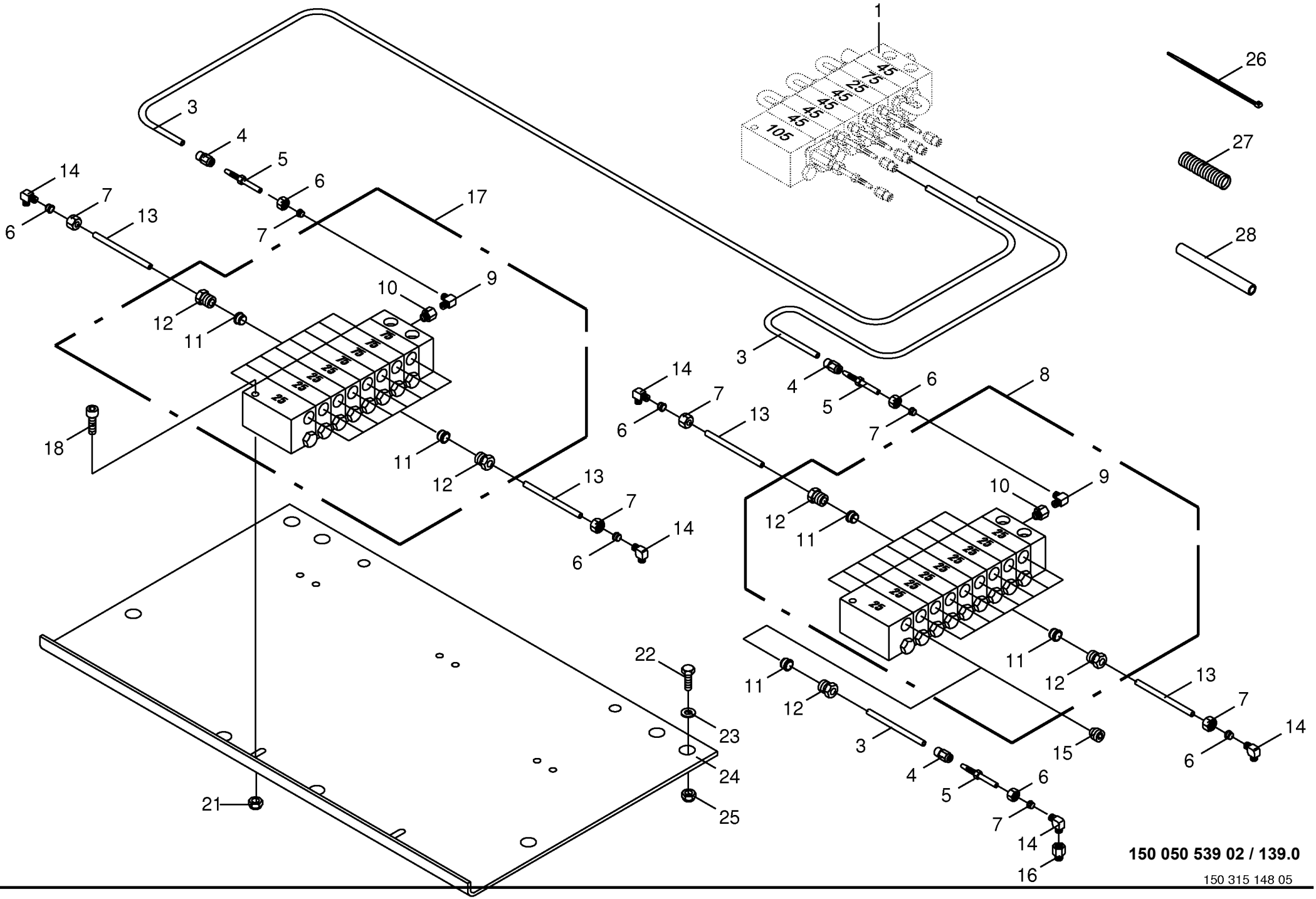

150 050 539 02 / 139.0

150 315 148 05

Zentralschmierung für Knoter -1270/1290 E-pumpe **Central knotter Lubrication** **Graissage central noueurs**					858001 - 883280	890 HS	1270 HS	1290 HS	890 HS - XC	1270 HS - XC	1290 HS - XC	**150 050 539 02** 150 315 148 5 **139.0**
Pos.	ID-Nr.	Benennung	Description	Description	Masch.-Nr-							Bemerkung/Remarks/Remarque
1	27 003 589 0	Hauptverteiler	Main distributor	Distributeur principal			x	x		x	x	
	27 002 833 0	Näherungsschalter	Proximity switch	Détecteur de proximité			x	x		x	x	
3	00 940 329 0	Hochdruckschlauch mit Fett gefüllt -Id.-Nr.= 1m	High pressure hose filled with grease -Id.-no.= 1m	Flexible farci avec graisse - Id.-no.= 1m			x	x		x	x	8,3 X 2,1
4	00 940 327 0	Schraubhülse	Screwcore	Mandrin de bouchon			x	x		x	x	M 7 X 0,75
5	00 940 328 0	Rohrstutzen	Pipe socket	Embout de tube			x	x		x	x	M 7 X 0,75 / 30 mm
6	00 920 905 0	Überwurfmutter	Nozzle disc cap	Écrou de buse-pastille			x	x		x	x	ALL 6
7	00 920 916 0	Schneidring	Cutting ring	Baque coupante			x	x		x	x	LL 6
8	00 938 635 0	Verteiler-Kombination	Combination of distributors	Combinaison de distributeurs			x	x		x	x	9/18
	00 938 643 0	Dichtungssatz	Sealing set	Jeu de joints			x	x		x	x	
9	00 938 650 0	Winkel-Einschraubverschraubung	Angle screw-in connection	Jarret - reccord mâle			x	x		x	x	M 10 X 1
10	00 938 646 0	Verlängerung	Extension	Rallonge			x	x		x	x	M 10 X 1
11	00 938 645 0	Doppelkegelring	Tapered double ring	Baque conique double			x	x		x	x	DKR 6
12	00 938 644 0	Überwurfschraube	Union bolt	Boulon-raccord			x	x		x	x	M 10 X 1
13	00 938 933 0	Kunststoffrohr mit Fett gefüllt -Id.-Nr.= 1m	Plastic tube filled with grease -Id.-no.= 1m	Tube plastique farci avec graisse -Id.-no.= 1m			x	x		x	x	6 X 1,5
14	00 920 921 1	Winkel-Verbindungsstutzen	Elbow union	Raccord coude			x	x		x	x	LL M 8 X 1 Keg.
15	00 938 648 0	Verschlussschraube	Screw plug	Bouchon fileté			x	x		x	x	M 10 X 1
16	00 944 941 0	Anschlussstück	Connector	Raccord			x			x		M 8 X 1 / 17,5 mm
17	00 940 330 0	Verteiler-Kombination	Combination of distributors	Combinaison de distributeurs			x	x		x	x	
18	00 903 030 1	Zylinderschraube	Allen screw	Vis tête cylindrique			x	x		x	x	M 5 X 40
21	00 908 702 0	Sicherungsmutter	Locknut	Écrou hex			x	x		x	x	M 5
22	00 900 616 0	6kt-Schraube	Hex head bolt	Boulon tête hex			x	x		x	x	M 8 X 25
23	00 910 603 0	Scheibe	Washer	Rondelle			x	x		x	x	8,4 X 24 X 2
24	00 283 253 2	Zentralschmierplatte	Central lubrication plate	Plaque graissage central			x	x		x	x	
25	00 908 706 0	Sicherungsmutter	Locknut	Écrou hex			x	x		x	x	M 8
26	00 922 672 2	Kabelbinder	Cable band	Collier de serrage			x	x		x	x	Lg.= 450
	00 922 671 1	Kabelbinder	Cable band	Collier de serrage			x	x		x	x	Lg.= 300
27	00 938 957 0	Kunststoffwendel -Id.-Nr.= 1m	Plastic spiral -Id.-no.= 1m	Piece helicoidale -Id.-no.= 1m			x	x		x	x	Rd. 12
28	00 938 540 0	Schlauch-Hülle -Id.-Nr.= 1m	Hose envelope -Id.-no.= 1m	Enveloppe de tuyau flexible - Id.-no.= 1m			x	x		x	x	12 X 1

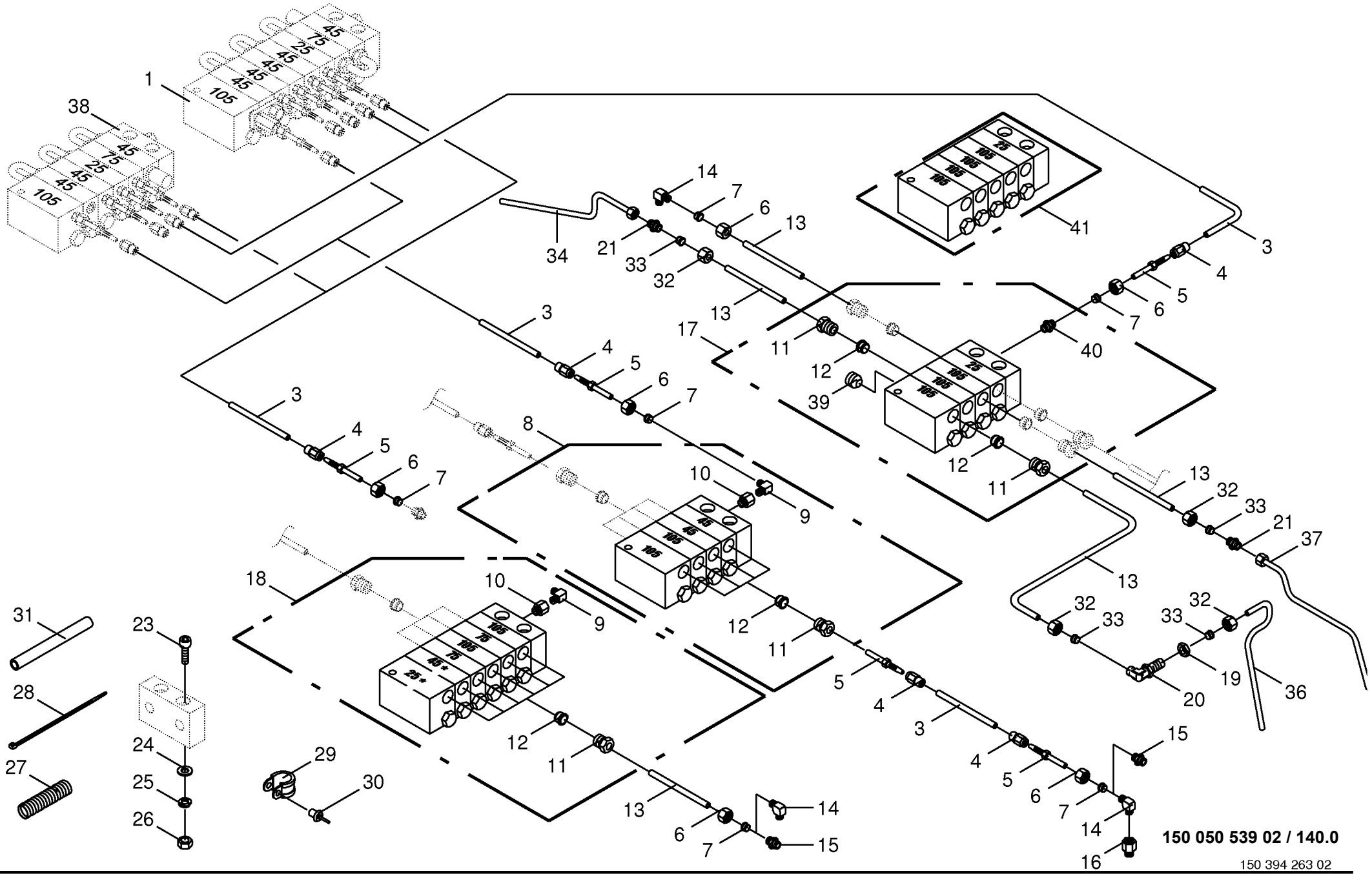
1
38
34
21
33
32
14
7
6
13
41
3
4
5
6
7
40
17
11
12
39
8
10
9
18
31
28
27
23
24
25
26
29
30
15
16
37
36
19
20
150 050 539 02 / 140.0
150 394 263 02

Zentralschmierung - Einzelachse -E-pumpe Central lubrication - single axle Graissage central - simple axe					858001 - 883280	890 HS	1270 HS	1290 HS	890 HS - XC	1270 HS - XC	1290 HS - XC	150 050 539 02 150 394 263 2 140.0
Pos.	ID-Nr.	Benennung	Description	Description	Masch.-Nr-							Bemerkung/Remarks/Remarque
1	27 003 589 0	Hauptverteiler	Main distributor	Distributeur principal			x	x		x	x	
	27 002 833 0	Näherungsschalter	Proximity switch	Détecteur de proximité			x	x		x	x	
3	00 940 329 0	Hochdruckschlauch mit Fett gefüllt -Id.-Nr.= 1m	High pressure hose filled with grease -Id.-no.= 1m	Flexible farci avec graisse - Id.-no.= 1m		x	x	x	x	x	x	8,3 X 2,1
4	00 940 327 0	Schraubhülse	Screwcore	Mandrin de bouchon		x	x	x	x	x	x	M 7 X 0,75
5	00 940 328 0	Rohrstutzen	Pipe socket	Embout de tube		x	x	x	x	x	x	M 7 X 0,75 / 30 mm
6	00 920 905 0	Überwurfmutter	Nozzle disc cap	Écrou de buse-pastille		x	x	x	x	x	x	ALL 6
7	00 920 916 0	Schneidring	Cutting ring	Baque coupante		x	x	x	x	x	x	LL 6
8	27 003 590 0	Verteiler-Kombination -Kolben / Pleuel	Combination of distributors - plunger / conrod	Combinaison de distributeurs -piston / bielle		x	x	x	x	x	x	
9	00 938 650 0	Winkel-Einschraubverschraubung	Angle screw-in connection	Jarret - reccord mâle		x	x	x	x	x	x	M 10 X 1
10	00 938 646 0	Verlängerung	Extension	Rallonge		x	x	x	x	x	x	M 10 X 1
11	00 938 644 0	Überwurfschraube	Union bolt	Boulon-raccord		x	x	x	x	x	x	M 10 X 1
12	00 938 645 0	Doppelkegelring	Tapered double ring	Baque conique double		x	x	x	x	x	x	DKR 6
13	00 938 933 0	Kunststoffrohr mit Fett gefüllt -Id.-Nr.= 1m	Plastic tube filled with grease -Id.-no.= 1m	Tube plastique farci avec graisse -Id.-no.= 1m		x	x	x	x	x	x	6 X 1,5
14	00 920 921 1	Winkel-Verbindungsstutzen	Elbow union	Raccord coude		x	x	x	x	x	x	LL M 8 X 1 Keg.
15	00 920 920 1	Einschraubstutzen	Male connector	Raccord filet		x	x	x	x	x	x	LL M 8 X 1 Keg.
16	00 944 941 0	Anschlussstück	Connector	Raccord		x	x	x	x	x	x	M 8 X 1 / 17,5 mm
17	27 000 470 0	Verteiler-Kombination -Pick-up	Combination of distributors - Pick-up	Combinaison de distributeurs -Pick-up		x	x	x	x	x	x	
18	27 004 052 0	Verteiler-Kombination -Raffer	Combination of distributors - Packer	Combinaison de distributeurs -L´ameneur		x	x	x	x	x	x	
19	00 921 048 1	6kt-Mutter -niedrige Form	Hex nut -low form	Écrou hex -forme basse		x	x	x	x	x	x	M 12 X 1,5
20	00 921 096 1	Winkel-Schottstutzen -inkl. Gegenmutter	Angle bulkhead union -inkl. Gegenmutter	Raccord de cloison angulaire - incl. contre-ecrou		x	x	x	x	x	x	L 6
21	00 921 049 1	Verbindungsstutzen	Connector	Raccord		x	x	x	x	x	x	L 6
23	00 903 030 1	Zylinderschraube	Allen screw	Vis tête cylindrique		x	x	x	x	x	x	M 5 X 40
24	00 910 500 1	Scheibe	Washer	Rondelle		x	x	x	x	x	x	5,3 X 10 X 1
25	00 910 031 0	Federring	Spring washer	Rondelle elastique		x	x	x	x	x	x	B 5
26	00 908 207 1	6kt-Mutter	Hex nut	Écrou hex		x	x	x	x	x	x	M 5
27	00 938 957 0	Kunststoffwendel -Id.-Nr.= 1m	Plastic spiral -Id.-no.= 1m	Piece helicoidale -Id.-no.= 1m		x	x	x	x	x	x	Rd. 12
28	00 922 673 1	Kabelbinder	Cable band	Collier de serrage		x	x	x	x	x	x	Lg.= 100
	00 922 671 1	Kabelbinder	Cable band	Collier de serrage		x	x	x	x	x	x	Lg.= 300
	00 922 672 2	Kabelbinder	Cable band	Collier de serrage		x	x	x	x	x	x	Lg.= 450
29	00 924 010 0	Rohrschelle mit Gummiprofil	Tube clip w. rubber	Bride		x	x	x	x	x	x	Rd. 12
	00 924 017 0	Rohrschelle mit Gummiprofil	Tube clip w. rubber	Bride		x	x	x	x	x	x	Rd. 6
30	00 914 138 0	Blindniet	Blind rivet	Rivet aveugle		x	x	x	x	x	x	5 X 14,5

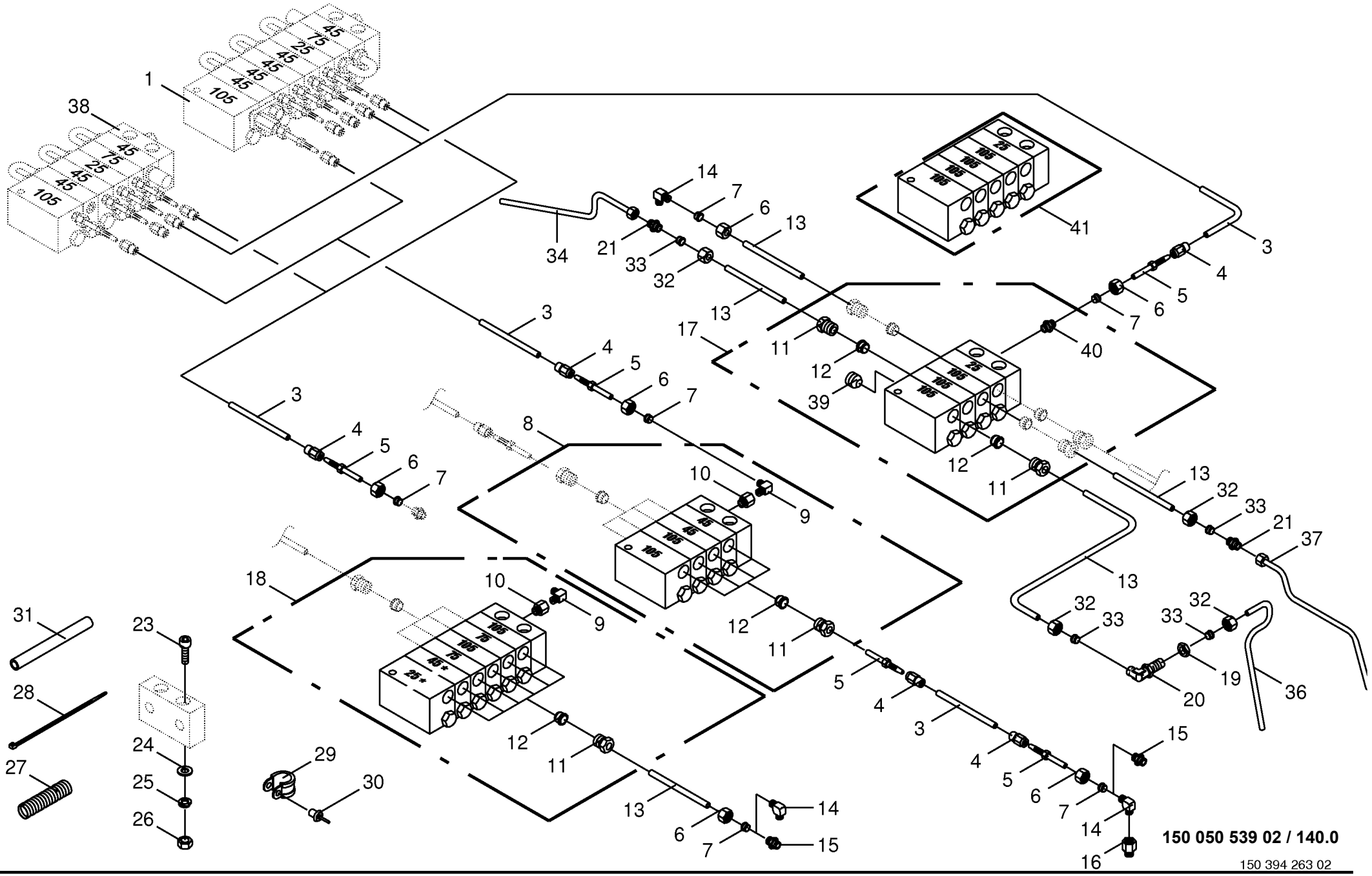
1
38
34
21
33
32
14
7
6
13
41
3
4
5
6
7
40
17
11
12
39
8
10
9
18
31
28
27
23
24
25
26
29
30
15
16
37
36
19
20
150 050 539 02 / 140.0
150 394 263 02

Zentralschmierung - Einzelachse -E-pumpe Central lubrication - single axle Graissage central - simple axe					858001 - 883280	890 HS	1270 HS	1290 HS	890 HS - XC	1270 HS - XC	1290 HS - XC	150 050 539 02 150 394 263 2 140.0
Pos.	ID-Nr.	Benennung	Description	Description	Masch.-Nr-							Bemerkung/Remarks/Remarque
31	00 938 540 0	Schlauch-Hülle -Id.-Nr.= 1m	Hose envelope -Id.-no.= 1m	Enveloppe de tuyau flexible - Id.-no.= 1m		x	x	x	x	x	x	12 X 1
32	00 921 039 1	Überwurfmutter	Nozzle disc cap	Écrou de buse-pastille		x	x	x	x	x	x	L 6
33	00 921 045 1	Schneidring	Cutting ring	Baque coupante		x	x	x	x	x	x	L 6
34	20 070 188 0	Hydraulikleitung -inkl. Überwurfmutter, Schneidring	Hydraulic line -incl. nozzle disc cap, cutting ring	Ligne hydraulique -incl. écrou de buse-pastille, baque coupante		x	x	x	x	x	x	6 X 1
36	20 070 186 0	Hydraulikleitung	Hydraulic line	Ligne hydraulique		x			x	x	x	6 X 1
	20 074 728 0	Hydraulikleitung -inkl. Überwurfmutter, Schneidring	Hydraulic line -incl. nozzle disc cap, cutting ring	Ligne hydraulique -incl. écrou de buse-pastille, baque coupante			x	x				6 X 1
37	20 070 187 0	Hydraulikleitung -inkl. Überwurfmutter, Schneidring	Hydraulic line -incl. nozzle disc cap, cutting ring	Ligne hydraulique -incl. écrou de buse-pastille, baque coupante		x	x	x	x	x	x	6 X 1
38	27 003 588 0	Hauptverteiler -inkl. Raffer	Main distributor -incl. packer	Distributeur principal -incl. l´ameneur		x			x			
	27 002 833 0	Näherungsschalter	Proximity switch	Détecteur de proximité		x			x			
39	00 938 648 0	Verschlussschraube	Screw plug	Bouchon fileté		x	x	x	x	x	x	M 10 X 1
40	00 938 651 0	Gerade-Einschraubverschraubung	Straight screw-in connection	Raccord mâle droit		x	x	x	x	x	x	M 10 X 1
41	27 009 926 0	Verteiler BP 5/6 ohne Leitungen -Active Pu	Distribution BP 5/6 without tubes -Active Pu	Distributeur BP 5/6 sans tubes -Ram. actif		x			x			

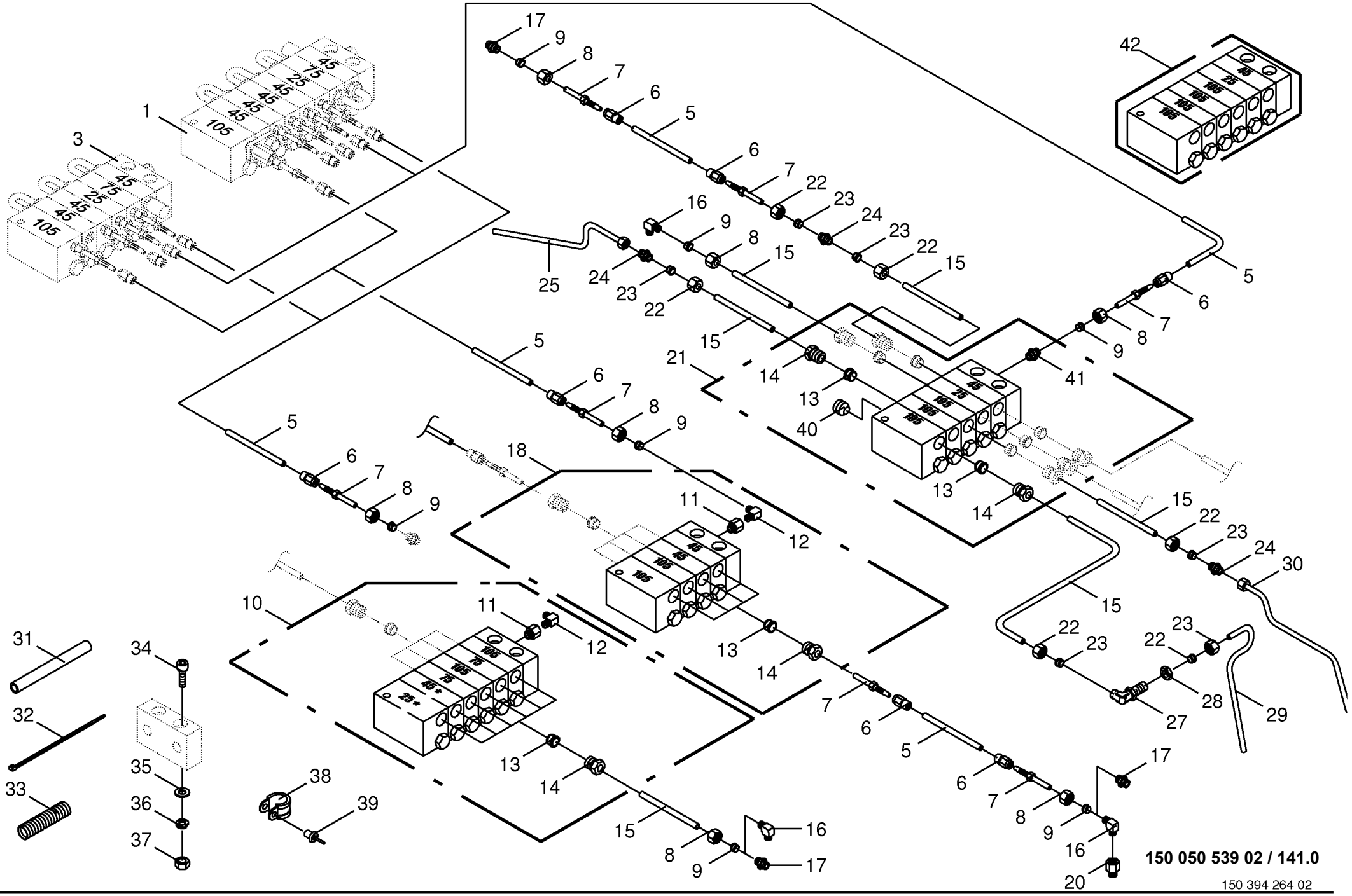
150 050 539 02 / 141.0
150 394 264 02

Zentralschmierung - Tandemaggregat -E-pumpe **Central lubrication - tandem axle** **Graissage central - essiu tandem**					858001 - 883280	890 HS	1270 HS	1290 HS	890 HS - XC	1270 HS - XC	1290 HS - XC	**150 050 539 02** 150 394 264 2 **141.0**
Pos.	ID-Nr.	Benennung	Description	Description	Masch.-Nr-							Bemerkung/Remarks/Remarque
1	27 003 589 0	Hauptverteiler	Main distributor	Distributeur principal			x	x		x	x	
	27 002 833 0	Näherungsschalter	Proximity switch	Détecteur de proximité			x	x		x	x	
3	27 003 588 0	Hauptverteiler -inkl. Raffer	Main distributor -incl. packer	Distributeur principal -incl. l´ameneur		x			x			
	27 002 833 0	Näherungsschalter	Proximity switch	Détecteur de proximité		x			x			
5	00 940 329 0	Hochdruckschlauch mit Fett gefüllt -Id.-Nr.= 1m	High pressure hose filled with grease -Id.-no.= 1m	Flexible farci avec graisse - Id.-no.= 1m		x	x	x	x	x	x	8,3 X 2,1
6	00 940 327 0	Schraubhülse	Screwcore	Mandrin de bouchon		x	x	x	x	x	x	M 7 X 0,75
7	00 940 328 0	Rohrstutzen	Pipe socket	Embout de tube		x	x	x	x	x	x	M 7 X 0,75 / 30 mm
8	00 920 905 0	Überwurfmutter	Nozzle disc cap	Écrou de buse-pastille		x	x	x	x	x	x	ALL 6
9	00 920 916 0	Schneidring	Cutting ring	Baque coupante		x	x	x	x	x	x	LL 6
10	27 004 052 0	Verteiler-Kombination -Raffer	Combination of distributors - Packer	Combinaison de distributeurs -L´ameneur		x	x	x	x	x	x	
11	00 938 646 0	Verlängerung	Extension	Rallonge		x	x	x	x	x	x	M 10 X 1
12	00 938 650 0	Winkel-Einschraubverschraubung	Angle screw-in connection	Jarret - reccord mâle		x	x	x	x	x	x	M 10 X 1
13	00 938 645 0	Doppelkegelring	Tapered double ring	Baque conique double		x	x	x	x	x	x	DKR 6
14	00 938 644 0	Überwurfschraube	Union bolt	Boulon-raccord		x	x	x	x	x	x	M 10 X 1
15	00 938 933 0	Kunststoffrohr mit Fett gefüllt -Id.-Nr.= 1m	Plastic tube filled with grease -Id.-no.= 1m	Tube plastique farci avec graisse -Id.-no.= 1m		x	x	x	x	x	x	6 X 1,5
16	00 920 921 1	Winkel-Verbindungsstutzen	Elbow union	Raccord coude		x	x	x	x	x	x	LL M 8 X 1 Keg.
17	00 920 920 1	Einschraubstutzen	Male connector	Raccord filet		x	x	x	x	x	x	LL M 8 X 1 Keg.
18	27 003 590 0	Verteiler-Kombination -Kolben / Pleuel	Combination of distributors - plunger / conrod	Combinaison de distributeurs -piston / bielle		x	x	x	x	x	x	
20	00 944 941 0	Anschlussstück	Connector	Raccord		x	x	x	x	x	x	M 8 X 1 / 17,5 mm
21	27 000 471 0	Verteiler-Kombination -Pick-up	Combination of distributors - Pick-up	Combinaison de distributeurs -Pick-up		x	x	x	x	x	x	
22	00 921 039 1	Überwurfmutter	Nozzle disc cap	Écrou de buse-pastille		x	x	x	x	x	x	L 6
23	00 921 045 1	Schneidring	Cutting ring	Baque coupante		x	x	x	x	x	x	L 6
24	00 921 049 1	Verbindungsstutzen	Connector	Raccord		x	x	x	x	x	x	L 6
25	20 070 188 0	Hydraulikleitung -inkl. Überwurfmutter, Schneidring	Hydraulic line -incl. nozzle disc cap, cutting ring	Ligne hydraulique -incl. écrou de buse-pastille, baque coupante		x	x	x	x	x	x	6 X 1
27	00 921 096 1	Winkel-Schottstutzen -inkl. Gegenmutter	Angle bulkhead union -inkl. Gegenmutter	Raccord de cloison angulaire - incl. contre-ecrou		x	x	x	x	x	x	L 6
28	00 921 048 1	6kt-Mutter -niedrige Form	Hex nut -low form	Écrou hex -forme basse		x	x	x	x	x	x	M 12 X 1,5
29	20 070 186 0	Hydraulikleitung	Hydraulic line	Ligne hydraulique		x			x	x	x	6 X 1
	20 074 728 0	Hydraulikleitung -inkl. Überwurfmutter, Schneidring	Hydraulic line -incl. nozzle disc cap, cutting ring	Ligne hydraulique -incl. écrou de buse-pastille, baque coupante			x	x				6 X 1

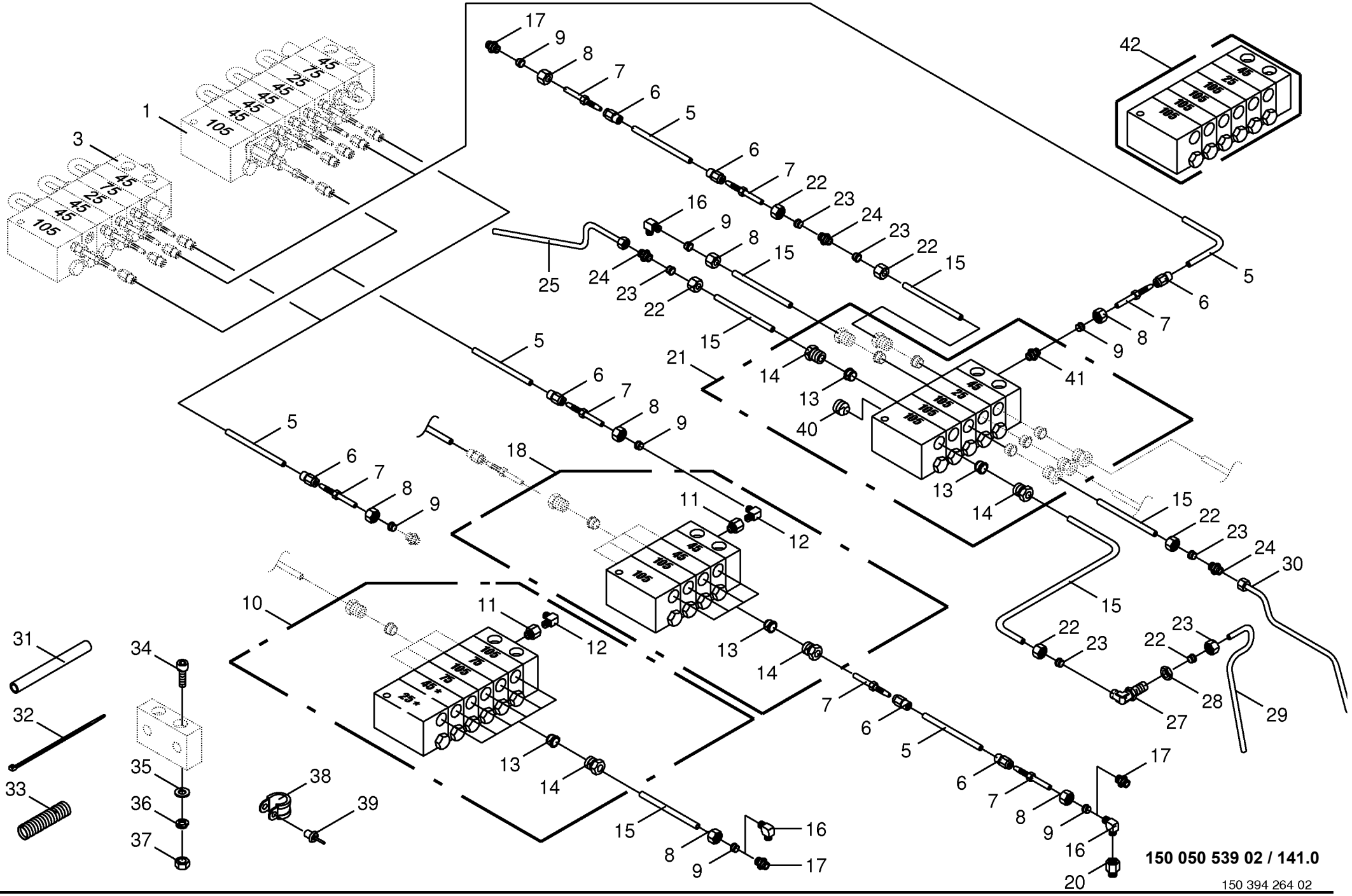
150 050 539 02 / 141.0
150 394 264 02

Zentralschmierung - Tandemaggregat -E-pumpe Central lubrication - tandem axle Graissage central - essiu tandem					858001 - 883280	890 HS	1270 HS	1290 HS	890 HS - XC	1270 HS - XC	1290 HS - XC	150 050 539 02 150 394 264 2 141.0
Pos.	ID-Nr.	Benennung	Description	Description	Masch.-Nr-							Bemerkung/Remarks/Remarque
30	20 070 187 0	Hydraulikleitung -inkl. Überwurfmutter, Schneidring	Hydraulic line -incl. nozzle disc cap, cutting ring	Ligne hydraulique -incl. écrou de buse-pastille, baque coupante		x	x	x	x	x	x	6 X 1
31	00 938 540 0	Schlauch-Hülle -Id.-Nr.= 1m	Hose envelope -Id.-no.= 1m	Enveloppe de tuyau flexible - Id.-no.= 1m		x	x	x	x	x	x	12 X 1
32	00 922 673 1	Kabelbinder	Cable band	Collier de serrage		x	x	x	x	x	x	Lg.= 100
	00 922 671 1	Kabelbinder	Cable band	Collier de serrage		x	x	x	x	x	x	Lg.= 300
	00 922 672 2	Kabelbinder	Cable band	Collier de serrage		x	x	x	x	x	x	Lg.= 450
33	00 938 957 0	Kunststoffwendel -Id.-Nr.= 1m	Plastic spiral -Id.-no.= 1m	Piece helicoidale -Id.-no.= 1m		x	x	x	x	x	x	Rd. 12
34	00 903 030 1	Zylinderschraube	Allen screw	Vis tête cylindrique		x	x	x	x	x	x	M 5 X 40
35	00 910 500 1	Scheibe	Washer	Rondelle		x	x	x	x	x	x	5,3 X 10 X 1
36	00 910 031 0	Federring	Spring washer	Rondelle elastique		x	x	x	x	x	x	B 5
37	00 908 207 1	6kt-Mutter	Hex nut	Écrou hex		x	x	x	x	x	x	M 5
38	00 924 010 0	Rohrschelle mit Gummiprofil	Tube clip w. rubber	Bride		x	x	x	x	x	x	Rd. 12
	00 924 017 0	Rohrschelle mit Gummiprofil	Tube clip w. rubber	Bride		x	x	x	x	x	x	Rd. 6
39	00 914 138 0	Blindniet	Blind rivet	Rivet aveugle		x	x	x	x	x	x	5 X 14,5
40	00 938 648 0	Verschlussschraube	Screw plug	Bouchon fileté		x	x	x	x	x	x	M 10 X 1
41	00 938 651 0	Gerade-Einschraubverschraubung	Straight screw-in connection	Raccord mâle droit		x	x	x	x	x	x	M 10 X 1
42	27 009 927 0	Verteiler BP 6/8 ohne Leitungen	Distribution BP 6/8 ohne Leitungen	Distributeur BP 6/8 ohne Leitungen		x	x	x	x	x	x	

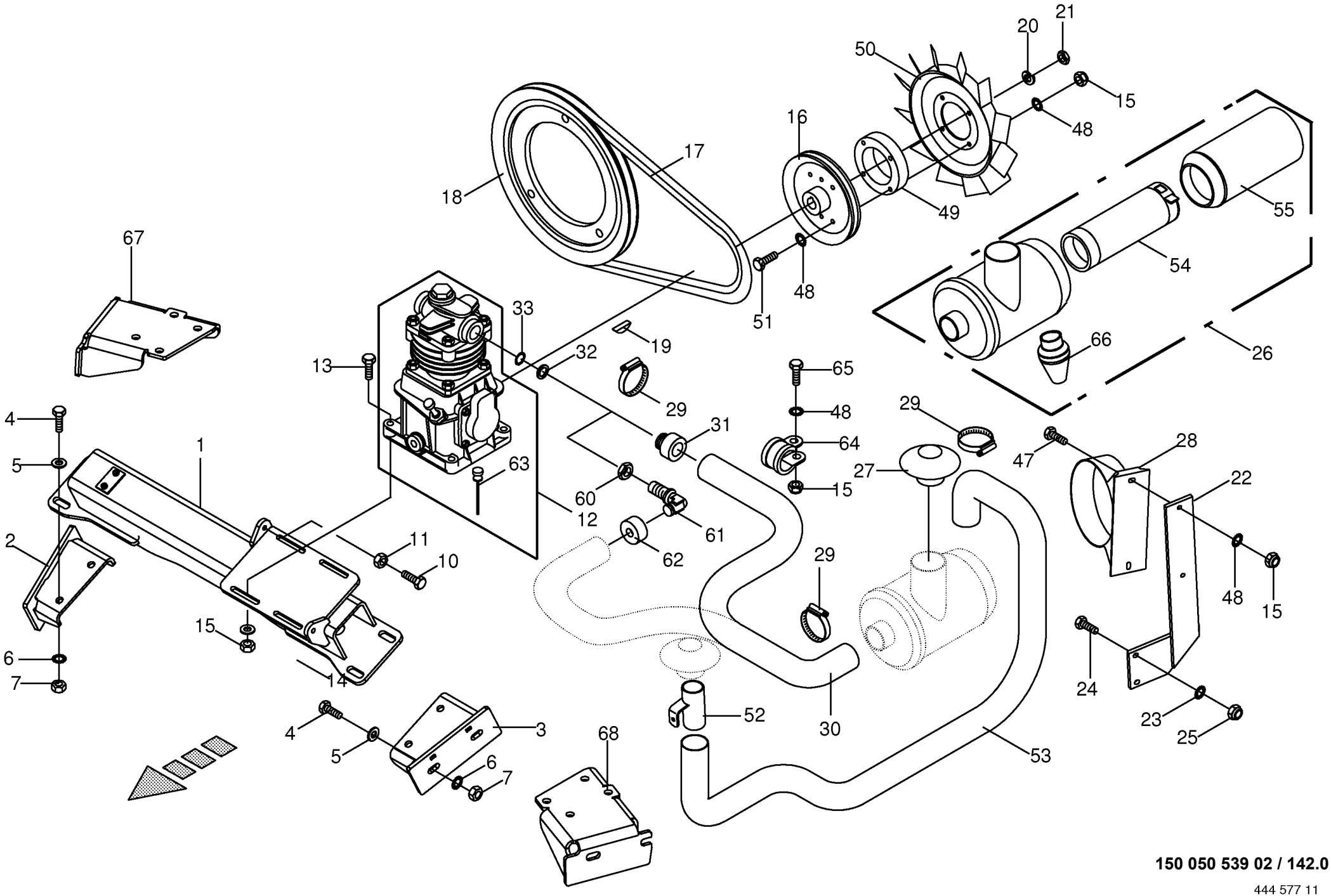

150 050 539 02 / 142.0

444 577 11

Kompressor mit Zubehör **Compressor with accessories** **Compresseur avec accessoires**					858001 - 883280	890 HS	1270 HS	1290 HS	890 HS - XC	1270 HS - XC	1290 HS - XC	**150 050 539 02** 444 577 11 **142.0**
Pos.	ID-Nr.	Benennung	Description	Description	Masch.-Nr-							Bemerkung/Remarks/Remarque
1	20 076 924 0	Traverse	Traverse	Traverse		x			x			
	20 071 718 0	Traverse	Traverse	Traverse			x	x		x	x	
2	20 076 939 1	Konsole rechts	Console rh.	Console dr.		x			x			
	20 071 048 1	Konsole rechts	Console rh.	Console dr.			x	x		x	x	
3	20 076 938 1	Konsole links	Console lh.	Console ga.		x			x			
	20 071 047 1	Konsole links	Console lh.	Console ga.			x	x		x	x	
4	00 900 657 0	6kt-Schraube	Hex head bolt	Boulon tête hex		x	x	x	x	x	x	M 12 X 35
5	00 910 506 1	Scheibe	Washer	Rondelle		x	x	x	x	x	x	13 X 24 X 2,5
6	00 909 910 1	Sperrkantscheibe	Detent edged washer	Disque à bord d'arrêt		x	x	x	x	x	x	SKM 12
7	00 908 215 0	6kt-Mutter	Hex nut	Écrou hex		x	x	x	x	x	x	M 12
10	00 900 290 0	6kt-Schraube	Hex head bolt	Boulon tête hex		x	x	x	x	x	x	M 10 X 100
11	00 908 212 0	6kt-Mutter	Hex nut	Écrou hex		x	x	x	x	x	x	M 10
12	00 945 443 0	Einzylinder-Kompressor	Single-cyl.compressor	Compresseur à un cylindre		x	x	x	x	x	x	
13	00 901 422 0	6kt-Schraube	Hex head bolt	Boulon tête hex		x	x	x	x	x	x	M 8 X 45
14	00 910 413 0	Scheibe	Washer	Rondelle		x	x	x	x	x	x	8,4 X 17 X 1,6
15	00 908 706 0	Sicherungsmutter	Locknut	Écrou hex		x	x	x	x	x	x	M 8
16	20 070 120 0	Keilriemenscheibe	V-belt pulley	Poulie à gorges		x	x	x	x	x	x	
17	27 009 689 0	Keilriemen-SPA(00) 1407Ld	V-belt	Courroie trapézoïdale		x			x			
	00 921 527 0	Keilriemen	V-belt	Courroie trapézoïdale			x	x		x	x	SPA 1500 LW
18	00 283 436 3	Keilriemenscheibe	V-belt pulley	Poulie à gorges		x	x	x	x	x	x	Rd. 295
19	00 915 602 0	Scheibenfeder	Plate spring	Rondelle èlastique		x	x	x	x	x	x	5 X 7,5
20	00 910 004 0	Federring	Spring washer	Rondelle elastique		x	x	x	x	x	x	B= 18
21	00 908 524 2	6kt-Mutter -niedrige Form	Hex nut -low form	Écrou hex -forme basse		x	x	x	x	x	x	M 18 X 1,5
22	20 070 811 0	Halter	Support	Cadre support		x	x	x	x	x	x	
23	00 909 909 1	Sperrkantscheibe	Detent edged washer	Disque à bord d'arrêt		x			x			SKM 10
	00 909 908 1	Sperrkantscheibe	Detent edged washer	Disque à bord d'arrêt			x	x		x	x	SKM 8
24	00 900 636 0	6kt-Schraube	Hex head bolt	Boulon tête hex		x			x			M 10 X 25
	00 900 616 0	6kt-Schraube	Hex head bolt	Boulon tête hex			x	x		x	x	M 8 X 25
25	00 908 758 0	Sicherungsmutter	Locknut	Écrou hex		x			x			M 10
	00 908 706 0	Sicherungsmutter	Locknut	Écrou hex			x	x		x	x	M 8
26	27 000 103 0	Luftfilter	Air filter	Filtre à air		x	x	x	x	x	x	
27	27 000 105 0	Regenkappe	Rain cap	Bonret pluvial		x	x	x	x	x	x	
28	27 000 104 0	Halterung	Bracket	Support		x	x	x	x	x	x	
29	27 001 040 0	Schlauchschelle	Hose clamp	Collier de serrage de tuyau		x	x	x	x	x	x	58 - 65
30	20 070 142 0	Schlauch	Hose	Tuyau		x	x	x	x	x	x	Dn. 60 X 1900
31	20 070 125 0	Schlauchverschraubung	Threaded hose union	Raccord filete			x	x		x	x	
32	00 945 441 0	Druckring	Thrust ring	Anneau de pression		x	x	x	x	x	x	M 26 X 1,5
33	00 937 522 0	O-Ring	O-ring	Joint torique		x	x	x	x	x	x	26 X 2

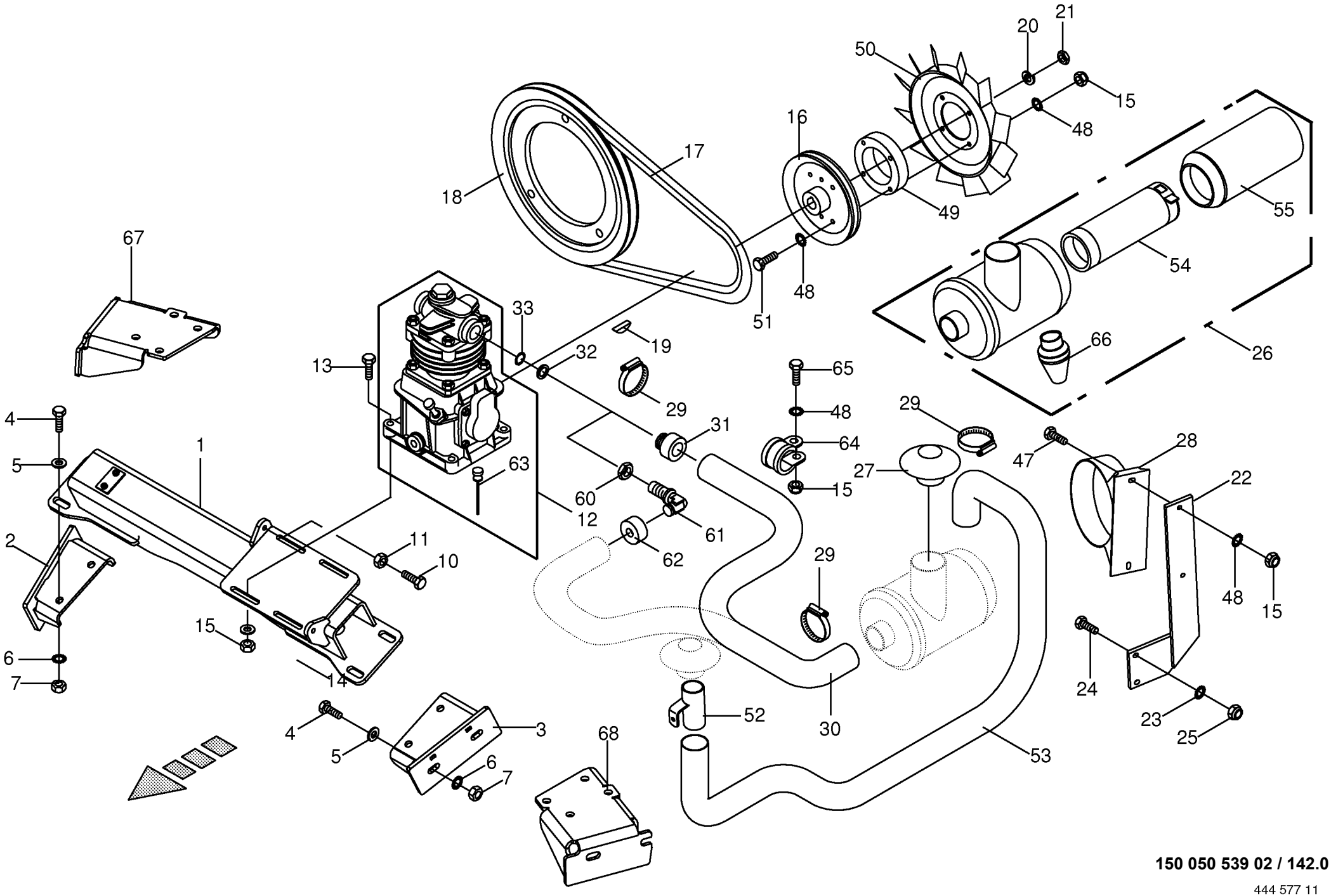

150 050 539 02 / 142.0

444 577 11

Kompressor mit Zubehör **Compressor with accessories** **Compresseur avec accessoires**					858001 - 883280	890 HS	1270 HS	1290 HS	890 HS - XC	1270 HS - XC	1290 HS - XC	**150 050 539 02** 444 577 11 **142.0**
Pos.	ID-Nr.	Benennung	Description	Description	Masch.-Nr-							Bemerkung/Remarks/Remarque
47	00 901 613 1	6kt-Schraube	Hex head bolt	Boulon tête hex		x	x	x	x	x	x	M 8 X 40
48	00 909 908 1	Sperrkantscheibe	Detent edged washer	Disque à bord d'arrêt		x	x	x	x	x	x	SKM 8
49	20 070 121 0	Nabe	Hub	Moyeu		x	x	x	x	x	x	Rd. 125 X 31
50	27 000 102 0	Axiallüfter	Vetilator	Ventilateur		x	x	x	x	x	x	
51	00 901 423 0	6kt-Schraube	Hex head bolt	Boulon tête hex		x	x	x	x	x	x	M 8 X 50
52	20 070 380 0	Schlauchhalter -optional	Hose support -optional	Support de tuyau -optionnel		x	x	x	x	x	x	
53	20 070 382 0	Schlauch -optional	Hose -optional	Tuyau -optionnel		x	x	x	x	x	x	Dn 60 X 4000
54	27 000 818 0	Luftfiltereinsatz	Air filter insertion	Insertion de filtre à air		x	x	x	x	x	x	
55	27 000 819 0	Luftfilter	Air filter	Filtre à air		x	x	x	x	x	x	
60	00 921 095 1	6kt-Mutter -niedrige Form	Hex nut -low form	Écrou hex -forme basse		x			x			M 26 X 1,5
61	00 921 119 1	Winkel-Schottstutzen	Angle bulkhead union	Raccord de cloison angulaire		x			x			L 18
62	20 070 732 0	Schlauchverschraubung	Threaded hose union	Raccord filete		x			x			
63	27 003 428 0	Ölmessstab	Oil level dipstick	Jauge de niveau d'huile		x	x	x	x	x	x	
64	90 001 247 0	Rohrschelle mit Gummiprofil	Tube clip w. rubber	Bride		x	x	x	x	x	x	Rd. 69
65	00 900 616 0	6kt-Schraube	Hex head bolt	Boulon tête hex		x	x	x	x	x	x	M 8 X 25
66	27 006 928 0	Gummistopfen-Ventil	Rubber plug valve	Vanne du bouchon caoutchouc		x	x	x	x	x	x	
67	20 070 825 1	Konsole rechts -inkl. Pre Chop #	Console rh. -incl. Pre Chop #	Console dr. -incl. Pre Chop #						x	x	
68	20 070 828 1	Konsole links -inkl. Pre Chop #	Console lh. -incl. Pre Chop #	Console ga. -incl. Pre Chop #						x	x	

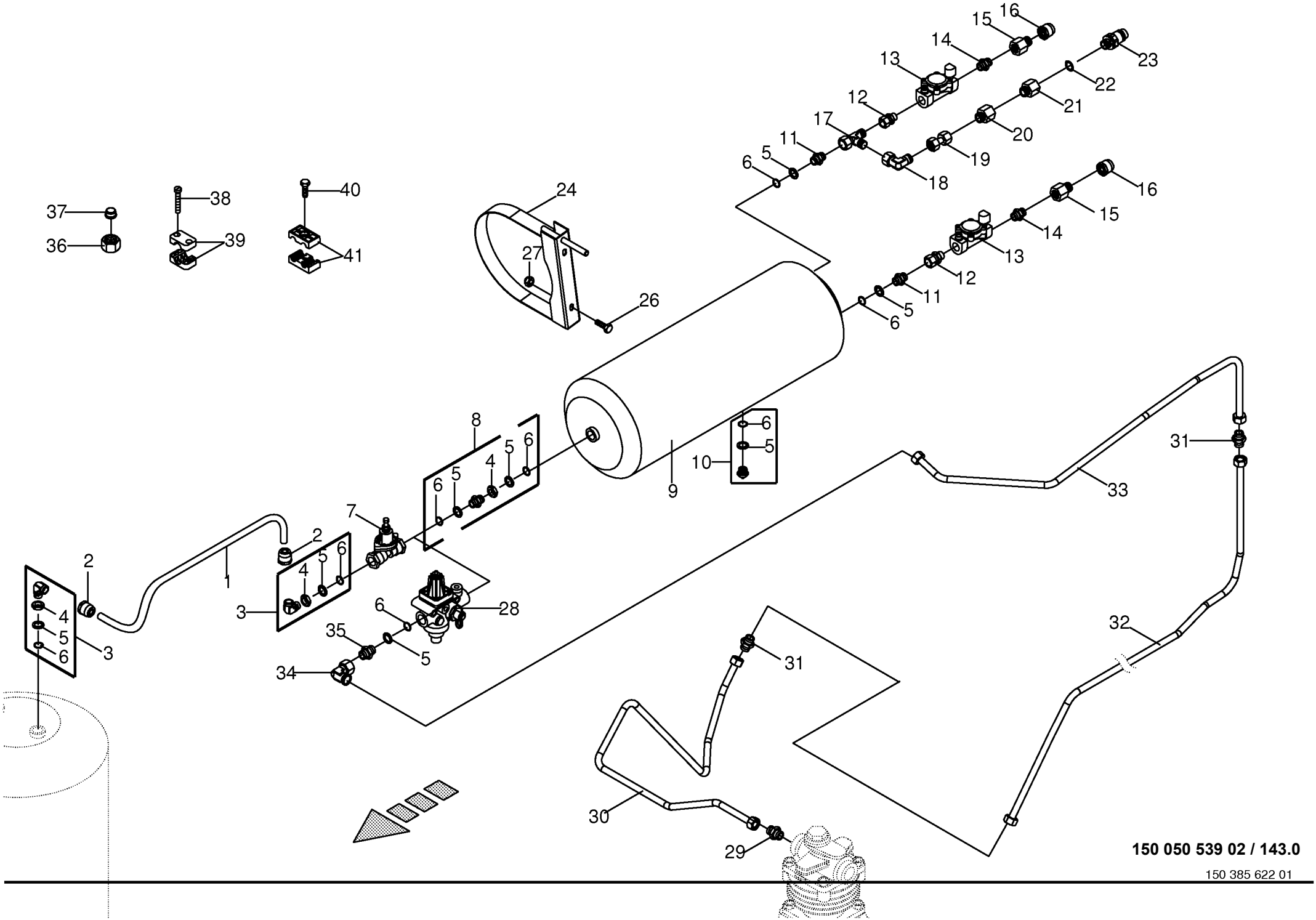

150 050 539 02 / 143.0

150 385 622 01

Knoterreinigung - Druckluftbehälter **Knotter cleaning - Air pressure contain.** **Systeme nettoyage - Reservoir a air comp**					858001 - 883280	890 HS	1270 HS	1290 HS	890 HS - XC	1270 HS - XC	1290 HS - XC	**150 050 539 02** 150 385 622 1 **143.0**
Pos.	ID-Nr.	Benennung	Description	Description	Masch.-Nr-							Bemerkung/Remarks/Remarque
1	00 945 104 0	Kunststoffrohr -Id.-Nr.= 1m	Plastic tube -Id.-no.= 1m	Tube plastique -Id.-no.= 1m		x	x	x	x	x	x	15 X 1,5
2	00 945 487 0	Steckeinheit	Snap-on connection	Unité enfichable		x	x	x	x	x	x	M 22 X 1,5
3	00 945 504 0	Winkel-Einschraubstutzen	Angle-male connector	Angle-raccord filet		x	x	x	x	x	x	M 22 X 1,5
4	00 945 057 1	6kt-Mutter	Hex nut	Écrou hex		x	x	x	x	x	x	M 22 X 1,5
5	00 945 088 0	Druckring	Thrust ring	Anneau de pression		x	x	x	x	x	x	M 22
6	00 945 089 0	O-Ring	O-ring	Joint torique		x	x	x	x	x	x	20,3 X 2,4
7	00 945 434 0	Überströmventil	Overflow valve	Soupape de trop-plein		x	x	x	x	x	x	
8	00 945 054 2	Stutzen	Lug	Tubulure		x	x	x	x	x	x	M 22 X 1,5
9	00 945 065 0	Druckluftbehälter	Air pressure container	Reservoir a air comprime		x	x	x	x	x	x	30 ltr.
10	00 945 067 1	Entwässerungsventil	Drain valve	Soupape de vidange d'eau		x	x	x	x	x	x	M 22 X 1,5
11	00 920 911 1	Einschraubstutzen	Male connector	Raccord filet		x	x	x	x	x	x	L 15
12	00 919 320 0	Gerade-Einschraubverschraubung	Straight screw-in connection	Raccord mâle droit		x	x	x	x	x	x	M 22 X 1,5/G 1/2"
13	00 945 438 0	2/2-Wegeventil	2/2-Directional-control valve	2/2-Distributeur		x	x	x	x	x	x	
14	00 921 062 2	Einschraubstutzen	Male connector	Raccord filet		x	x	x	x	x	x	L 15 E R 1/2"
15	00 921 160 1	Reduzier-Verschraubung	Reducer fitting	Réduction		x	x	x	x	x	x	KOR 15 / 12 - PL
16	00 945 495 0	Steckeinheit	Snap-on connection	Unité enfichable		x	x	x	x	x	x	M 18 X 1,5
17	00 921 075 0	L-Stutzen	Adjustable L connection	Raccord L réglable		x	x	x	x	x	x	L 15
18	00 921 065 1	Winkelstutzen	Angle lug	Jarret tubulure		x	x	x	x	x	x	L 15
19	00 230 744 0	Doppelnippel	Double nipple	Double raccord		x	x	x	x	x	x	L 15
20	27 002 222 0	Verschraubung	Screw connection	Fermeture		x	x	x	x	x	x	L 15
21	00 945 546 0	Reduzierstück	Reducing piece	Element reducteur		x	x	x	x	x	x	M 22 X 1,5 R 1/4"
22	00 937 717 1	Dichtring	Gasket ring	Bague d'étanchéité		x	x	x	x	x	x	A 14 X 20 X 1,5
23	00 940 265 0	Kupplung mit Aussengewinde	Clutch w. external screw threa	Accouplement avec filet extéri		x	x	x	x	x	x	R 1/4"
24	00 945 066 1	Spannband	Tension band	Collier tendeur		x	x	x	x	x	x	
26	00 900 634 0	6kt-Schraube	Hex head bolt	Boulon tête hex		x	x	x	x	x	x	M 10 X 20
27	00 908 758 0	Sicherungsmutter	Locknut	Écrou hex		x	x	x	x	x	x	M 10
28	00 945 431 1	Druckregler	Pressure governor	Regulateur de pression		x	x	x	x	x	x	
29	00 919 762 0	Einschraubstutzen	Male connector	Raccord filet		x	x	x	x	x	x	L 18 Me/M 26 X 1,5
30	20 077 319 0	Hyd.-Leitung mont. 18x1, 5x1888 9 Bögen	Hydraulic Ligne. 18x1,5x1888 9 Bögen	Ligne de hydr.mont. 18x1, 5x1888 9 Bögen		x			x			
	20 077 380 0	Hyd.-Leitung 18 x 1,5 x 1863 9 Bögen	Hydraulic Ligne 18 x 1,5 x 1863 9 Bögen	Ligne de hydr.18 x 1,5 x 1863 9 Bögen			x			x		
	20 077 523 0	Hyd.-Leitung 18 x 1,5 x 1885 8 Bögen -inkl. Pre Chop #	Hydraulic line 18 x 1,5 x 1885 8 bow -incl. Pre Chop #	Ligne hydraulique 18 x 1,5 x 1885 8 arc -incl. Pre Chop #						x		
	20 077 422 0	Hyd.-Leitung 18 x 1,5 x 1918 9 Bögen	Hydraulic Ligne 18 x 1,5 x 1918 9 Bögen	Ligne de hydr.18 x 1,5 x 1918 9 Bögen				x			x	
	20 077 514 0	Hyd.-Leitung 18 x 1,5 x 1957 9 Bögen -inkl. Pre Chop #	Hydraulic line 18 x 1,5 x 1957 9bow -incl. Pre Chop #	Ligne hydraulique 18 x 1,5 x 1957 9 arc -incl. Pre Chop #							x	

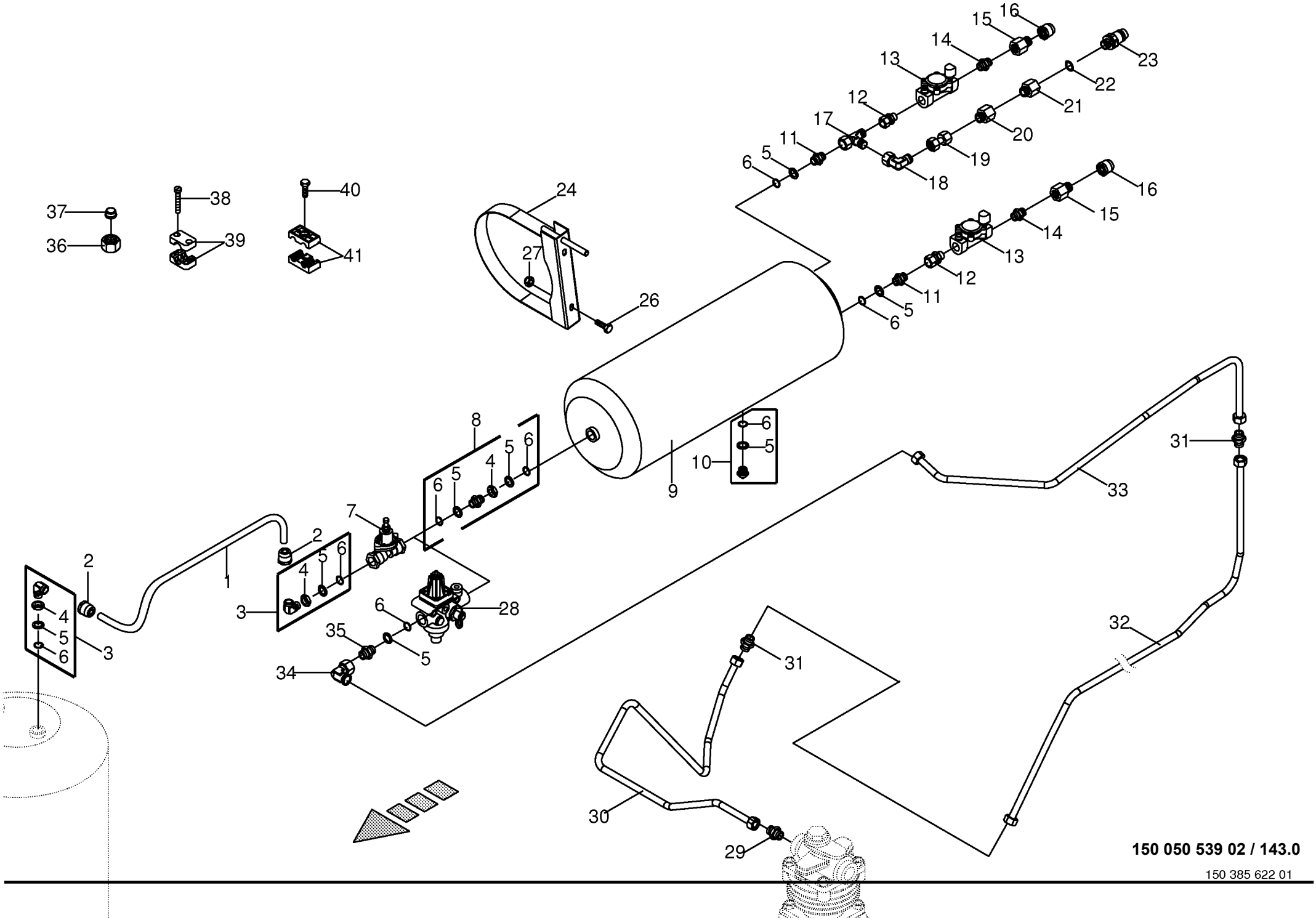

150 050 539 02 / 143.0

150 385 622 01

Knoterreinigung - Druckluftbehälter **Knotter cleaning - Air pressure contain.** **Systeme nettoyage - Reservoir a air comp**					858001 - 883280	890 HS	1270 HS	1290 HS	890 HS - XC	1270 HS - XC	1290 HS - XC	**150 050 539 02** 150 385 622 1 **143.0**
Pos.	ID-Nr.	Benennung	Description	Description	Masch.-Nr-							Bemerkung/Remarks/Remarque
31	00 921 170 0	Verbindungsstutzen	Connector	Raccord		x	x	x	x	x	x	L 18
32	20 073 086 0	Hydraulikleitung -inkl. Überwurfmutter, Schneidring	Hydraulic line -incl. nozzle disc cap, cutting ring	Ligne hydraulique -incl. écrou de buse-pastille, baque coupante		x			x			18 X 1,5
	20 072 886 0	Hydraulikleitung -inkl. Überwurfmutter, Schneidring	Hydraulic line -incl. nozzle disc cap, cutting ring	Ligne hydraulique -incl. écrou de buse-pastille, baque coupante			x	x		x	x	18 X 1,5
33	20 072 887 0	Hydraulikleitung -inkl. Überwurfmutter, Schneidring	Hydraulic line -incl. nozzle disc cap, cutting ring	Ligne hydraulique -incl. écrou de buse-pastille, baque coupante		x	x	x	x	x	x	18 X 1,5
34	00 921 173 0	Winkelstutzen	Angle lug	Jarret tubulure		x	x	x	x	x	x	L 18
35	00 921 174 1	Einschraubstutzen	Male connector	Raccord filet		x	x	x	x	x	x	L 18
36	00 921 182 0	Überwurfmutter	Nozzle disc cap	Écrou de buse-pastille		x	x	x	x	x	x	AL 18
37	00 921 183 1	Schneidring	Cutting ring	Baque coupante		x	x	x	x	x	x	L 18
38	00 903 048 0	Zylinderschraube	Allen screw	Vis tête cylindrique		x	x	x	x	x	x	M 6 X 30
39	00 925 102 1	Rohrschelle -2 Hälften	Tube clamp -2 halves	Bride -2 moitiés		x	x	x	x	x	x	Bo.= 18
40	00 900 214 0	6kt-Schraube	Hex head bolt	Boulon tête hex		x	x	x	x	x	x	M 8 X 55
41	00 925 166 0	Rohrschelle -2 Hälften	Tube clamp -2 halves	Bride -2 moitiés		x	x	x	x	x	x	Bo.= 18/8

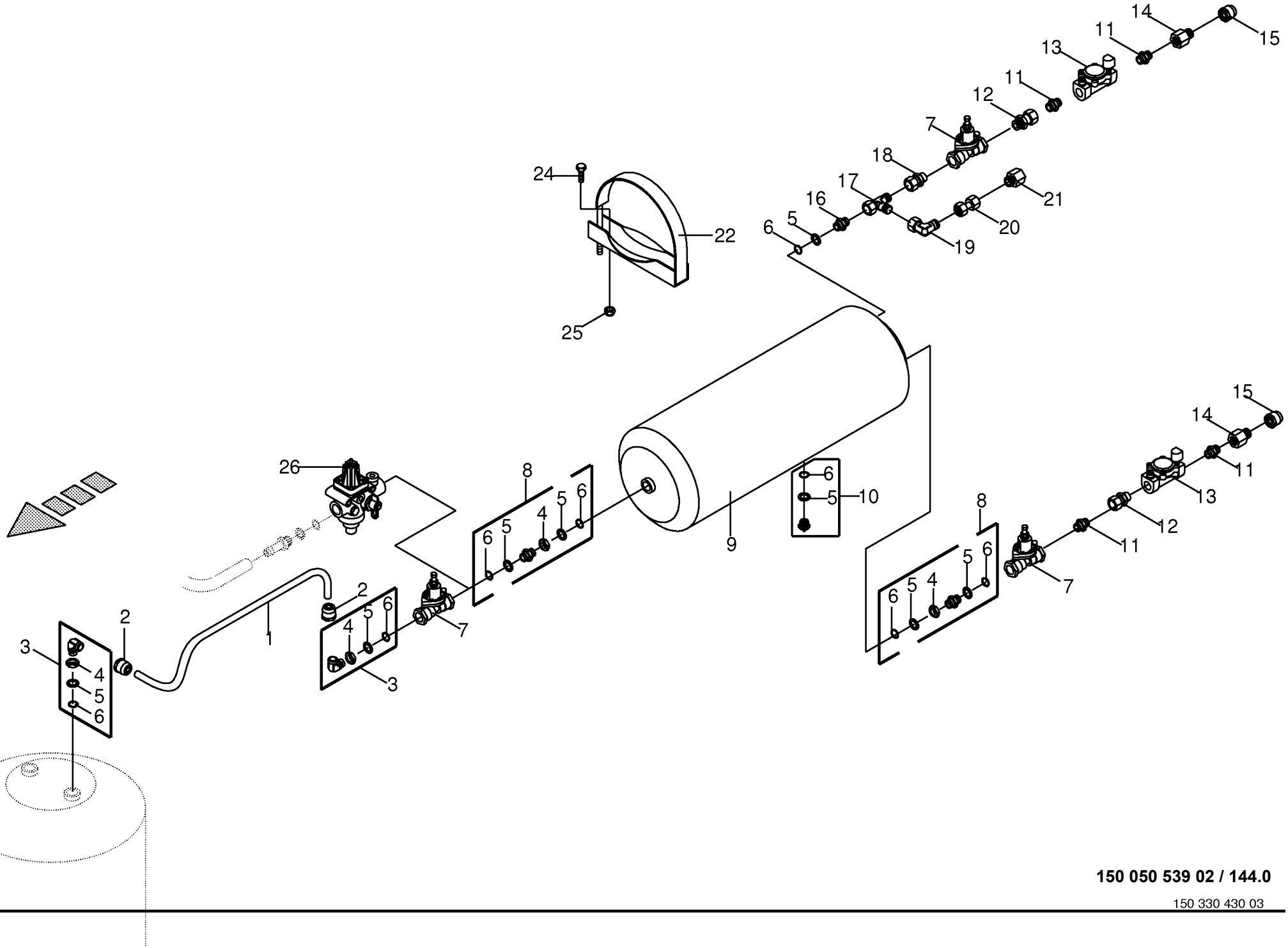

150 050 539 02 / 144.0

150 330 430 03

Knoterreinigung - Druckluftbehälter - MULTI-BALE Knotter cleaning - Air pressure contain. Systeme nettoyage - Reservoir a air comp					858001 - 883280	890 HS	1270 HS	1290 HS	890 HS - XC	1270 HS - XC	1290 HS - XC	150 050 539 02 150 330 430 3 144.0
Pos.	ID-Nr.	Benennung	Description	Description	Masch.-Nr-							Bemerkung/Remarks/Remarque
1	00 945 104 0	Kunststoffrohr -Id.-Nr.= 1m	Plastic tube -Id.-no.= 1m	Tube plastique -Id.-no.= 1m			x			x		15 X 1,5
2	00 945 487 0	Steckeinheit	Snap-on connection	Unité enfichable			x			x		M 22 X 1,5
3	00 945 504 0	Winkel-Einschraubstutzen	Angle-male connector	Angle-raccord filet			x			x		M 22 X 1,5
4	00 945 057 1	6kt-Mutter	Hex nut	Écrou hex			x			x		M 22 X 1,5
5	00 945 088 0	Druckring	Thrust ring	Anneau de pression			x			x		M 22
6	00 945 089 0	O-Ring	O-ring	Joint torique			x			x		20,3 X 2,4
7	00 945 434 0	Überströmventil	Overflow valve	Soupape de trop-plein			x			x		
8	00 945 054 2	Stutzen	Lug	Tubulure			x			x		M 22 X 1,5
9	00 945 065 0	Druckluftbehälter	Air pressure container	Reservoir a air comprime			x			x		30 ltr.
10	00 945 067 1	Entwässerungsventil	Drain valve	Soupape de vidange d'eau			x			x		M 22 X 1,5
11	00 921 062 2	Einschraubstutzen	Male connector	Raccord filet			x			x		L 15 E R 1/2"
12	00 919 320 0	Gerade-Einschraubverschraubung	Straight screw-in connection	Raccord mâle droit			x			x		M 22 X 1,5/G 1/2"
13	00 945 438 0	2/2-Wegeventil	2/2-Directional-control valve	2/2-Distributeur			x			x		
14	00 921 160 1	Reduzier-Verschraubung	Reducer fitting	Réduction			x			x		KOR 15 / 12 - PL
15	00 945 495 0	Steckeinheit	Snap-on connection	Unité enfichable			x			x		M 18 X 1,5
16	00 920 911 1	Einschraubstutzen	Male connector	Raccord filet			x			x		L 15
17	00 921 075 0	L-Stutzen	Adjustable L connection	Raccord L réglable			x			x		L 15
18	00 919 354 0	Einschraubstutzen	Male connector	Raccord filet			x			x		M 22 X 1,5
19	00 921 065 1	Winkelstutzen	Angle lug	Jarret tubulure			x			x		L 15
20	00 230 744 0	Doppelnippel	Double nipple	Double raccord			x			x		L 15
21	27 002 222 0	Verschraubung	Screw connection	Fermeture			x			x		L 15
22	00 945 066 1	Spannband	Tension band	Collier tendeur			x			x		
24	00 900 634 0	6kt-Schraube	Hex head bolt	Boulon tête hex			x			x		M 10 X 20
25	00 908 758 0	Sicherungsmutter	Locknut	Écrou hex			x			x		M 10
26	00 945 431 1	Druckregler	Pressure governor	Regulateur de pression			x			x		

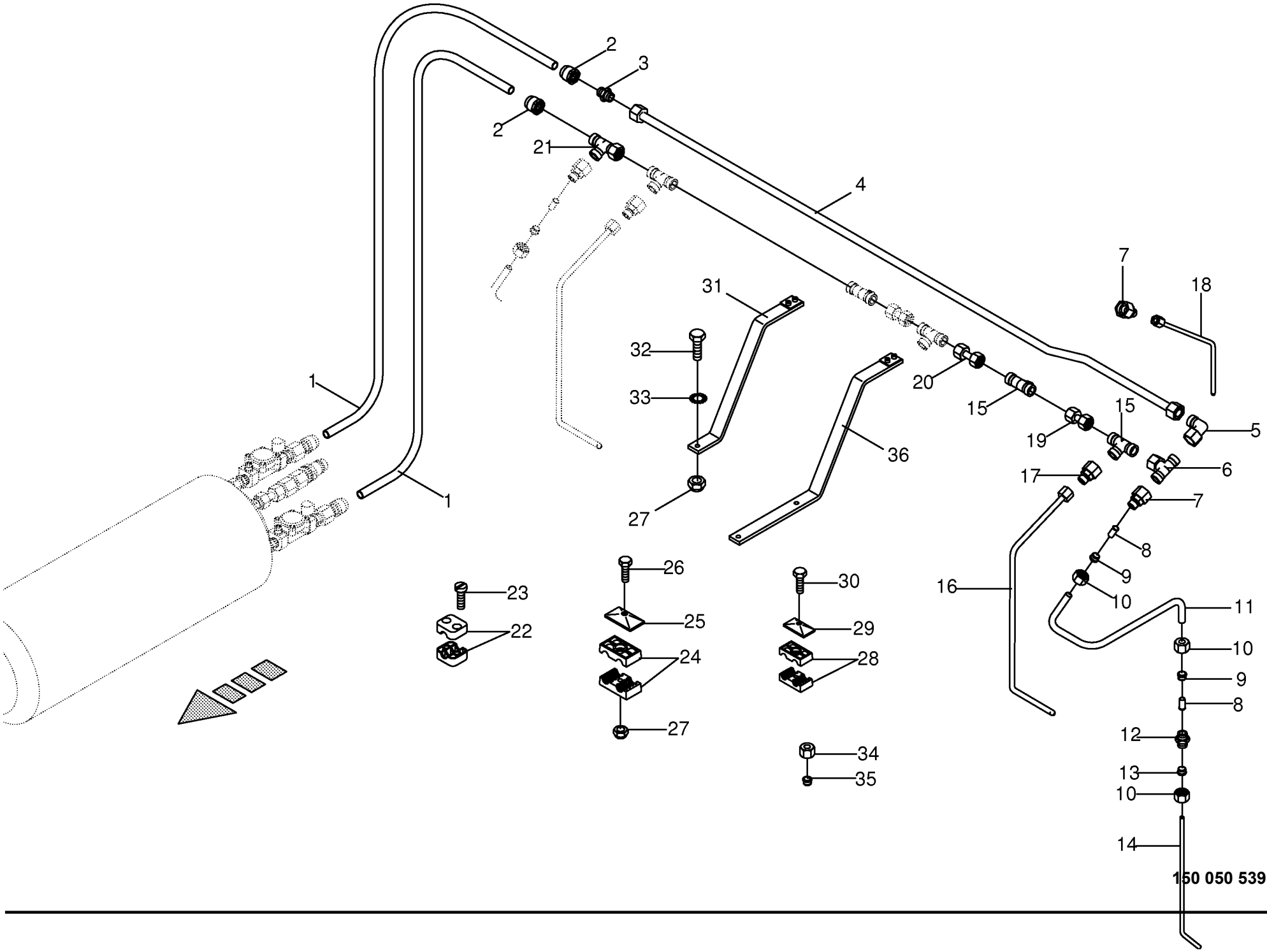

150 050 539 02 / 145.0

444 744 4

Knoterreinigung - Einfachknoter **Knotter cleaning - Single knotter** **Systeme nettoyage - Noueur simple**					858001 - 883280	890 HS	1270 HS	1290 HS	890 HS - XC	1270 HS - XC	1290 HS - XC	**150 050 539 02** 444 744 4 **145.0**
Pos.	ID-Nr.	Benennung	Description	Description	Masch.-Nr-							Bemerkung/Remarks/Remarque
1	00 945 132 0	Kunststoffrohr -Id.-Nr.= 1m	Plastic tube -Id.-no.= 1m	Tube plastique -Id.-no.= 1m			x			x		12 X 1,5
2	00 945 495 0	Steckeinheit	Snap-on connection	Unité enfichable			x			x		M 18 X 1,5
3	00 921 054 1	Verbindungsstutzen	Connector	Raccord			x			x		M 18 X 1,5
4	20 071 141 0	Hydraulikleitung -inkl.	Hydraulic line -incl. nozzle disc	Ligne hydraulique -incl. écrou de			x			x		12 X 1,5
		Überwurfmutter, Schneidring	cap, cutting ring	buse-pastille, baque coupante								
5	00 921 067 1	Winkelstutzen	Angle lug	Jarret tubulure			x			x		M 18 X 1,5
6	00 921 077 1	T-Stutzen	T connector	Raccord T réglable			x			x		M 18 X 1,5
7	00 921 083 1	Reduzier-Verschraubung	Reducer fitting	Réduction			7			7		M 18 X 1,5 / M 12 X 1,5
8	00 938 903 0	Einsteckhülse	Sleeve	Douille			x			x		6 X 1,25
9	00 938 905 0	Kegelring	Cone ring	Anneau de cône			x			x		Rd. 6
10	00 921 039 1	Überwurfmutter	Nozzle disc cap	Écrou de buse-pastille			x			x		L 6
11	00 938 893 1	Kunststoffrohr -Id.-Nr.= 1m	Plastic tube -Id.-no.= 1m	Tube plastique -Id.-no.= 1m			x			x		6 X 1
12	00 921 049 1	Verbindungsstutzen	Connector	Raccord			x			x		L 6
13	00 921 045 1	Schneidring	Cutting ring	Baque coupante			x			x		L 6
14	20 070 693 1	Hydraulikleitung	Hydraulic line	Ligne hydraulique			2			2		6 X 1
15	00 921 071 1	T-Stutzen	T connector	Raccord T réglable			13			13		L 12
16	20 071 230 0	Hydraulikleitung -inkl.	Hydraulic line -incl. nozzle disc	Ligne hydraulique -incl. écrou de			7			7		8 X 1,5
		Überwurfmutter, Schneidring	cap, cutting ring	buse-pastille, baque coupante								
17	00 919 970 0	Reduzier-Verschraubung	Reducer fitting	Réduction			7			7		M 18 X 1,5 / M 14 X 1,5
18	20 071 231 0	Hydraulikleitung -inkl.	Hydraulic line -incl. nozzle disc	Ligne hydraulique -incl. écrou de			6			6		6 X 1
		Überwurfmutter, Schneidring	cap, cutting ring	buse-pastille, baque coupante								
19	00 230 743 0	Doppelnippel	Double nipple	Double raccord			6			6		L 12
20	00 287 830 1	Hydraulikleitung -inkl.	Hydraulic line -incl. nozzle disc	Ligne hydraulique -incl. écrou de			6			6		12 X 1,5 X 72
		Überwurfmutter, Schneidring	cap, cutting ring	buse-pastille, baque coupante								
21	00 921 079 1	L-Stutzen	Adjustable L connection	Raccord L réglable			x			x		L 12
22	00 925 107 1	Rohrschelle -2 Hälften	Tube clamp -2 halves	Bride -2 moitiés			x			x		Bo.= 12
23	00 903 477 1	Zylinderschraube	Allen screw	Vis tête cylindrique			x			x		AM 6 X 20
24	00 925 105 0	Rohrschelle -2 Hälften	Tube clamp -2 halves	Bride -2 moitiés			x			x		Bo.= 12/12
25	00 925 134 0	Deckplatte	Cover plate	Plaque de recouvrement			x			x		
26	00 901 423 0	6kt-Schraube	Hex head bolt	Boulon tête hex			x			x		M 8 X 50
27	00 908 706 0	Sicherungsmutter	Locknut	Écrou hex			x			x		M 8
28	00 925 122 0	Rohrschelle -2 Hälften	Tube clamp -2 halves	Bride -2 moitiés			x			x		Bo.= 12 / 6
29	00 925 135 0	Deckplatte	Cover plate	Plaque de recouvrement			x			x		
30	00 900 242 2	6kt-Schraube	Hex head bolt	Boulon tête hex			x			x		M 6 X 35
31	00 287 843 0	Halter -rechts	Support -right	Cadre support -droite			x			x		
32	00 900 616 0	6kt-Schraube	Hex head bolt	Boulon tête hex			x			x		M 8 X 25
33	00 909 908 1	Sperrkantscheibe	Detent edged washer	Disque à bord d'arrêt			x			x		SKM 8
34	00 919 962 0	Überwurfmutter	Nozzle disc cap	Écrou de buse-pastille			x			x		AL 8

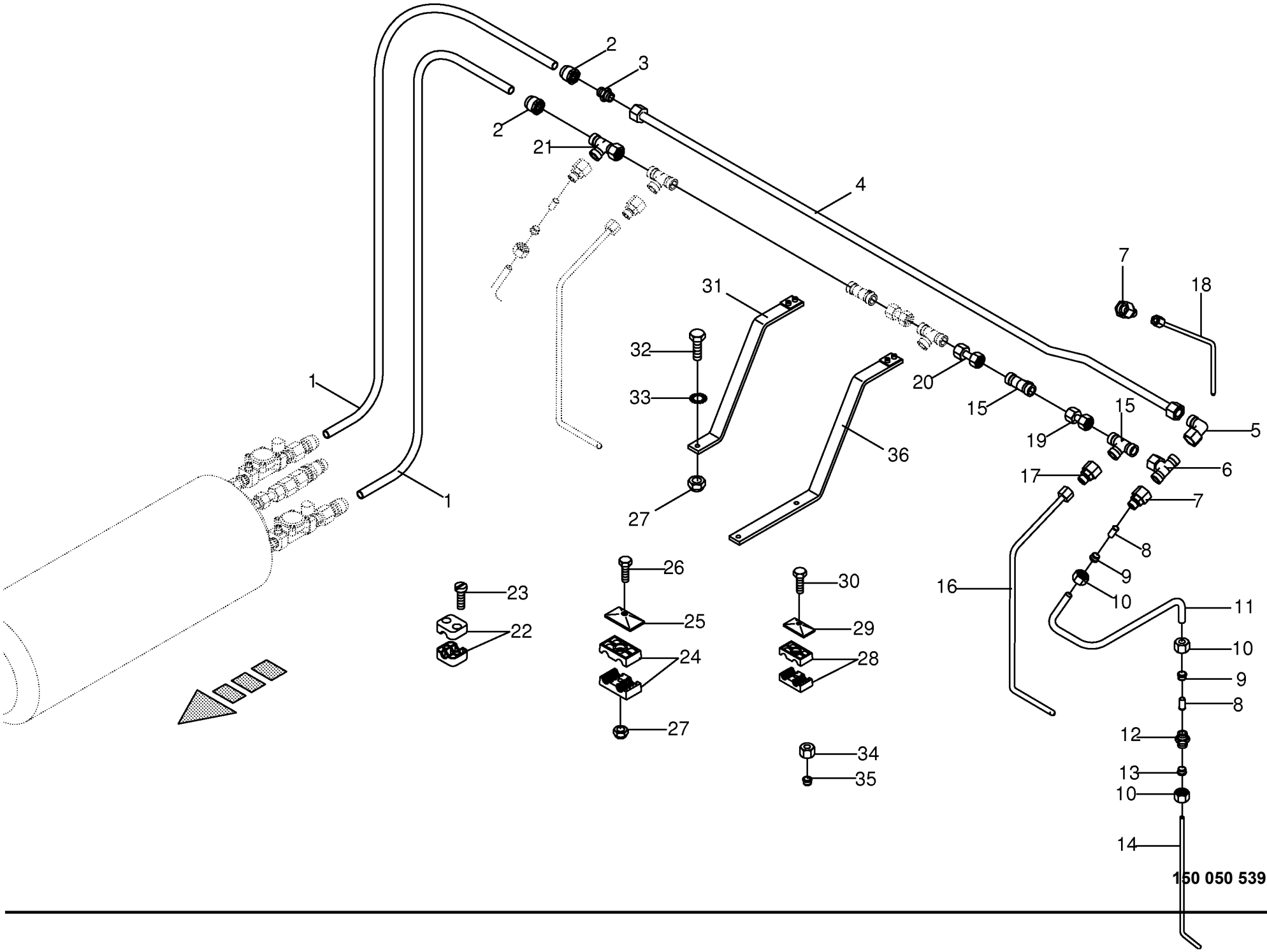

150 050 539 02 / 145.0

444 744 4

Knoterreinigung - Einfachknoter **Knotter cleaning - Single knotter** **Systeme nettoyage - Noueur simple**					858001 - 883280	890 HS	1270 HS	1290 HS	890 HS - XC	1270 HS - XC	1290 HS - XC	**150 050 539 02** 444 744 4 **145.0**
Pos.	ID-Nr.	Benennung	Description	Description	Masch.-Nr-							Bemerkung/Remarks/Remarque
35	00 919 961 0	Schneidring	Cutting ring	Baque coupante			x			x		L 8
36	00 287 842 0	Halter -links	Support -left	Cadre support -gauche			x			x		

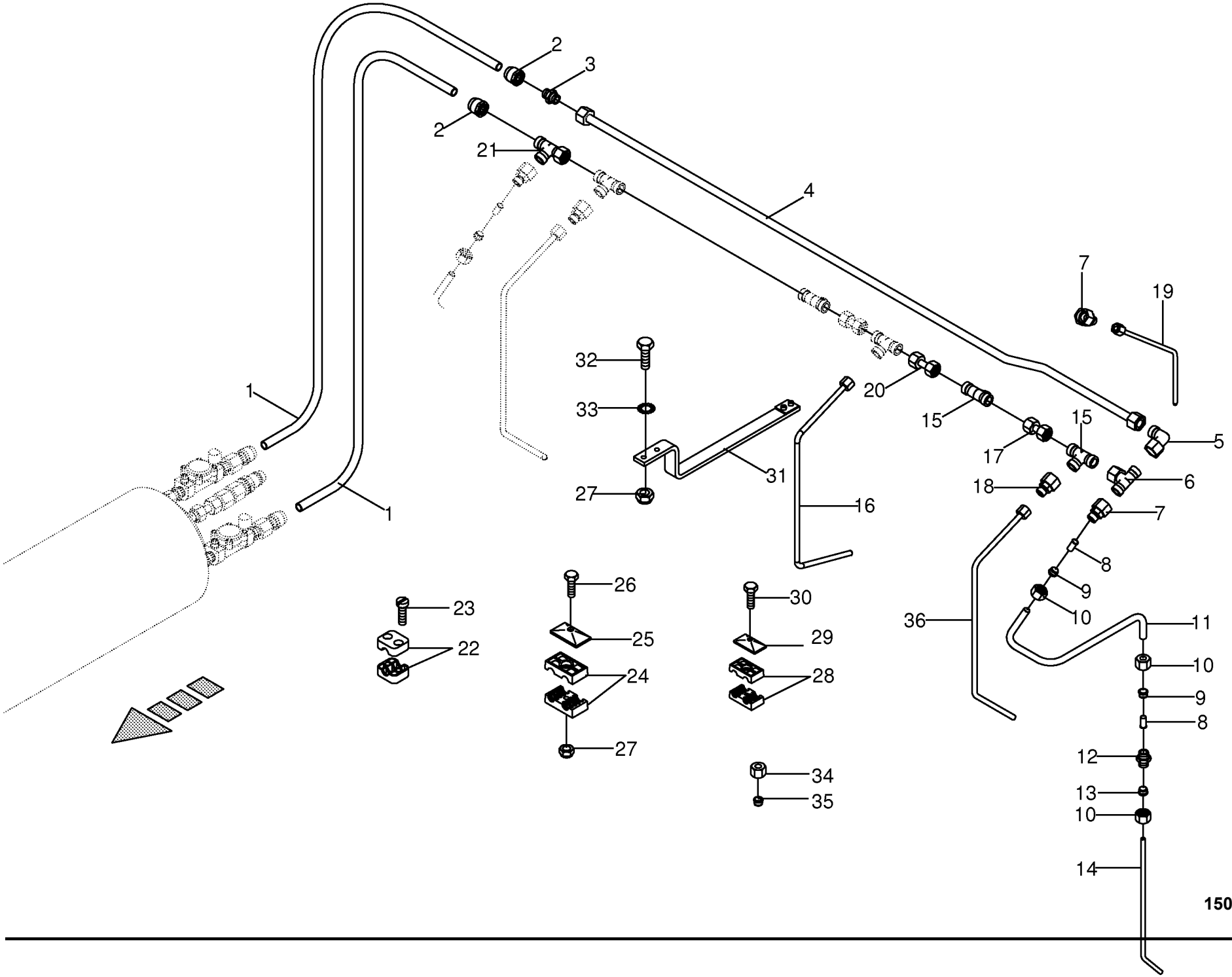

150 050 539 02 / 146.0

444 745 4

Knoterreinigung - Doppelknoter **Knotter cleaning - Double knotter** **Systeme nettoyage - Noueur double**					858001 - 883280	890 HS	1270 HS	1290 HS	890 HS - XC	1270 HS - XC	1290 HS - XC	**150 050 539 02** 444 745 4 **146.0**
Pos.	ID-Nr.	Benennung	Description	Description	Masch.-Nr-							Bemerkung/Remarks/Remarque
1	00 945 132 0	Kunststoffrohr -Id.-Nr.= 1m	Plastic tube -Id.-no.= 1m	Tube plastique -Id.-no.= 1m		x	x	x	x	x	x	12 X 1,5
2	00 945 495 0	Steckeinheit	Snap-on connection	Unité enfichable		x	x	x	x	x	x	M 18 X 1,5
3	00 921 054 1	Verbindungsstutzen	Connector	Raccord		x	x	x	x	x	x	M 18 X 1,5
4	20 071 229 0	Hydraulikleitung -inkl. Überwurfmutter, Schneidring	Hydraulic line -incl. nozzle disc cap, cutting ring	Ligne hydraulique -incl. écrou de buse-pastille, baque coupante		x			x			12 X 1,5
	20 071 141 0	Hydraulikleitung -inkl. Überwurfmutter, Schneidring	Hydraulic line -incl. nozzle disc cap, cutting ring	Ligne hydraulique -incl. écrou de buse-pastille, baque coupante			x	x		x	x	12 X 1,5
5	00 921 067 1	Winkelstutzen	Angle lug	Jarret tubulure		x	x	x	x	x	x	M 18 X 1,5
6	00 921 077 1	T-Stutzen	T connector	Raccord T réglable		x	x	x	x	x	x	M 18 X 1,5
7	00 921 083 1	Reduzier-Verschraubung	Reducer fitting	Réduction		5	7	7	5	7	7	M 18 X 1,5 / M 12 X 1,5
8	00 938 903 0	Einsteckhülse	Sleeve	Douille		x	x	x	x	x	x	6 X 1,25
9	00 938 905 0	Kegelring	Cone ring	Anneau de cône		x	x	x	x	x	x	Rd. 6
10	00 921 039 1	Überwurfmutter	Nozzle disc cap	Écrou de buse-pastille		x	x	x	x	x	x	L 6
11	00 938 893 1	Kunststoffrohr -Id.-Nr.= 1m	Plastic tube -Id.-no.= 1m	Tube plastique -Id.-no.= 1m		x	x	x	x	x	x	6 X 1
12	00 921 049 1	Verbindungsstutzen	Connector	Raccord		x	x	x	x	x	x	L 6
13	00 921 045 1	Schneidring	Cutting ring	Baque coupante		x	x	x	x	x	x	L 6
14	20 070 693 1	Hydraulikleitung	Hydraulic line	Ligne hydraulique		2	2	2	2	2	2	6 X 1
15	00 921 071 1	T-Stutzen	T connector	Raccord T réglable		9	13	13	9	13	13	L 12
16	20 071 139 1	Hydraulikleitung	Hydraulic line	Ligne hydraulique		4	6	6	4	6	6	8 X 1,5
17	00 230 743 0	Doppelnippel	Double nipple	Double raccord		5	6	6	5	6	6	L 12
18	00 919 970 0	Reduzier-Verschraubung	Reducer fitting	Réduction		5	7	7	5	7	7	M 18 X 1,5 / M 14 X 1,5
19	20 071 140 1	Hydraulikleitung	Hydraulic line	Ligne hydraulique		4	6	6	4	6	6	6 X 1
20	00 287 830 1	Hydraulikleitung -inkl. Überwurfmutter, Schneidring	Hydraulic line -incl. nozzle disc cap, cutting ring	Ligne hydraulique -incl. écrou de buse-pastille, baque coupante		4	6	6	4	6	6	12 X 1,5 X 72
21	00 921 079 1	L-Stutzen	Adjustable L connection	Raccord L réglable		x	x	x	x	x	x	L 12
22	00 925 107 1	Rohrschelle -2 Hälften	Tube clamp -2 halves	Bride -2 moitiés		x	x	x	x	x	x	Bo.= 12
23	00 903 477 1	Zylinderschraube	Allen screw	Vis tête cylindrique		x	x	x	x	x	x	AM 6 X 20
24	00 925 105 0	Rohrschelle -2 Hälften	Tube clamp -2 halves	Bride -2 moitiés		x	x	x	x	x	x	Bo.= 12/12
25	00 925 134 0	Deckplatte	Cover plate	Plaque de recouvrement		x	x	x	x	x	x	
26	00 901 423 0	6kt-Schraube	Hex head bolt	Boulon tête hex		x	x	x	x	x	x	M 8 X 50
27	00 908 706 0	Sicherungsmutter	Locknut	Écrou hex		x	x	x	x	x	x	M 8
28	00 925 122 0	Rohrschelle -2 Hälften	Tube clamp -2 halves	Bride -2 moitiés		x	x	x	x	x	x	Bo.= 12 / 6
29	00 925 135 0	Deckplatte	Cover plate	Plaque de recouvrement		x	x	x	x	x	x	
30	00 900 242 2	6kt-Schraube	Hex head bolt	Boulon tête hex		x	x	x	x	x	x	M 6 X 35
31	00 287 841 0	Halter	Support	Cadre support		x	x	x	x	x	x	
32	00 900 616 0	6kt-Schraube	Hex head bolt	Boulon tête hex		x	x	x	x	x	x	M 8 X 25
33	00 909 908 1	Sperrkantscheibe	Detent edged washer	Disque à bord d'arrêt		x	x	x	x	x	x	SKM 8
34	00 919 962 0	Überwurfmutter	Nozzle disc cap	Écrou de buse-pastille		x	x	x	x	x	x	AL 8

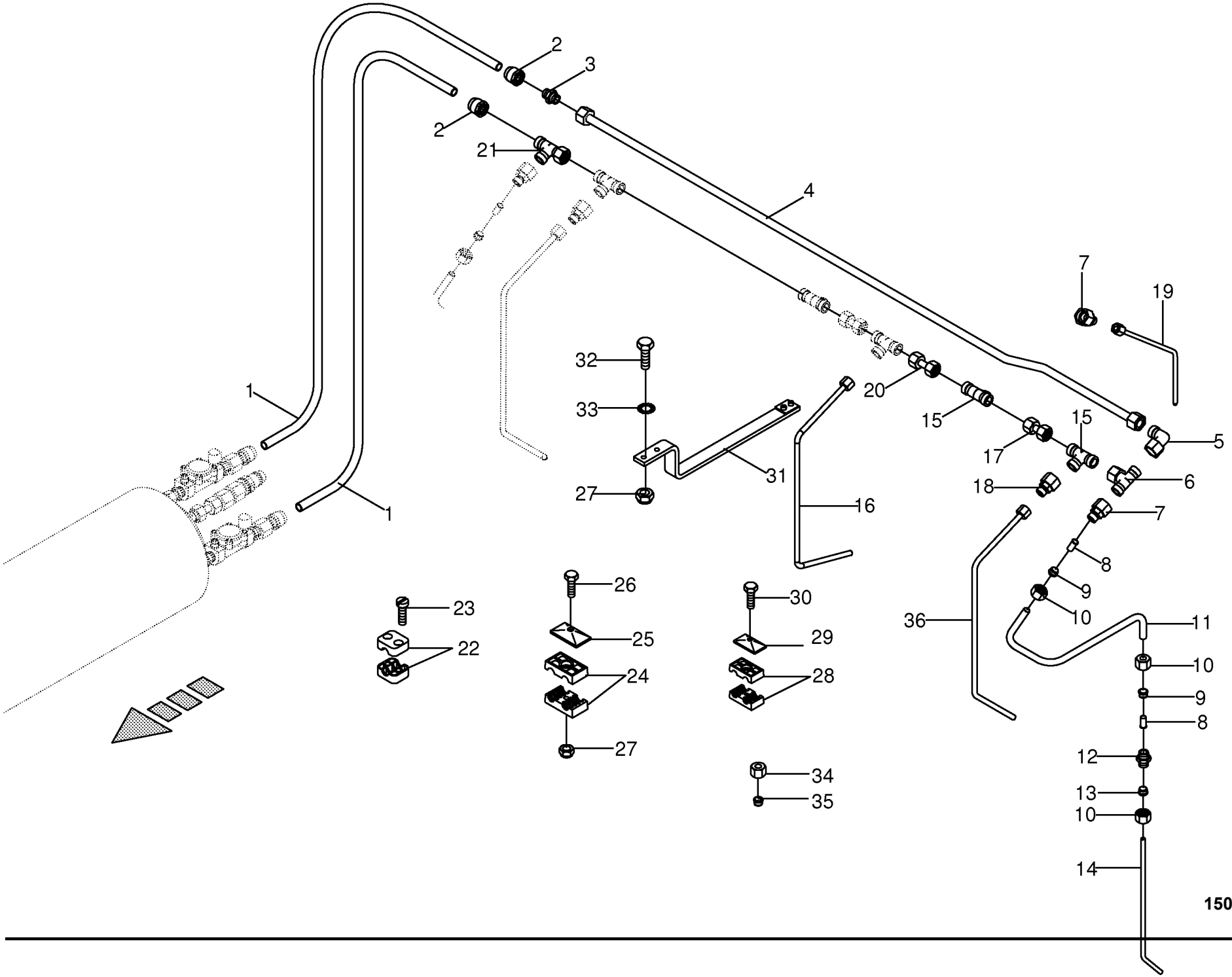

150 050 539 02 / 146.0

444 745 4

Knoterreinigung - Doppelknoter **Knotter cleaning - Double knotter** **Systeme nettoyage - Noueur double**					858001 - 883280	890 HS	1270 HS	1290 HS	890 HS - XC	1270 HS - XC	1290 HS - XC	**150 050 539 02** 444 745 4 **146.0**
Pos.	ID-Nr.	Benennung	Description	Description	Masch.-Nr-							Bemerkung/Remarks/Remarque
35	00 919 961 0	Schneidring	Cutting ring	Baque coupante		x	x	x	x	x	x	L 8
36	20 077 892 0	Hyd.-Leitung 8 x 1,5 x 507 2 Bögen	Hyd. line 8 x 1.5 x 507 2 bows	Conduite hyd. 8 x 1,5 x 507 2 coudes		1	1	1	1	1	1	

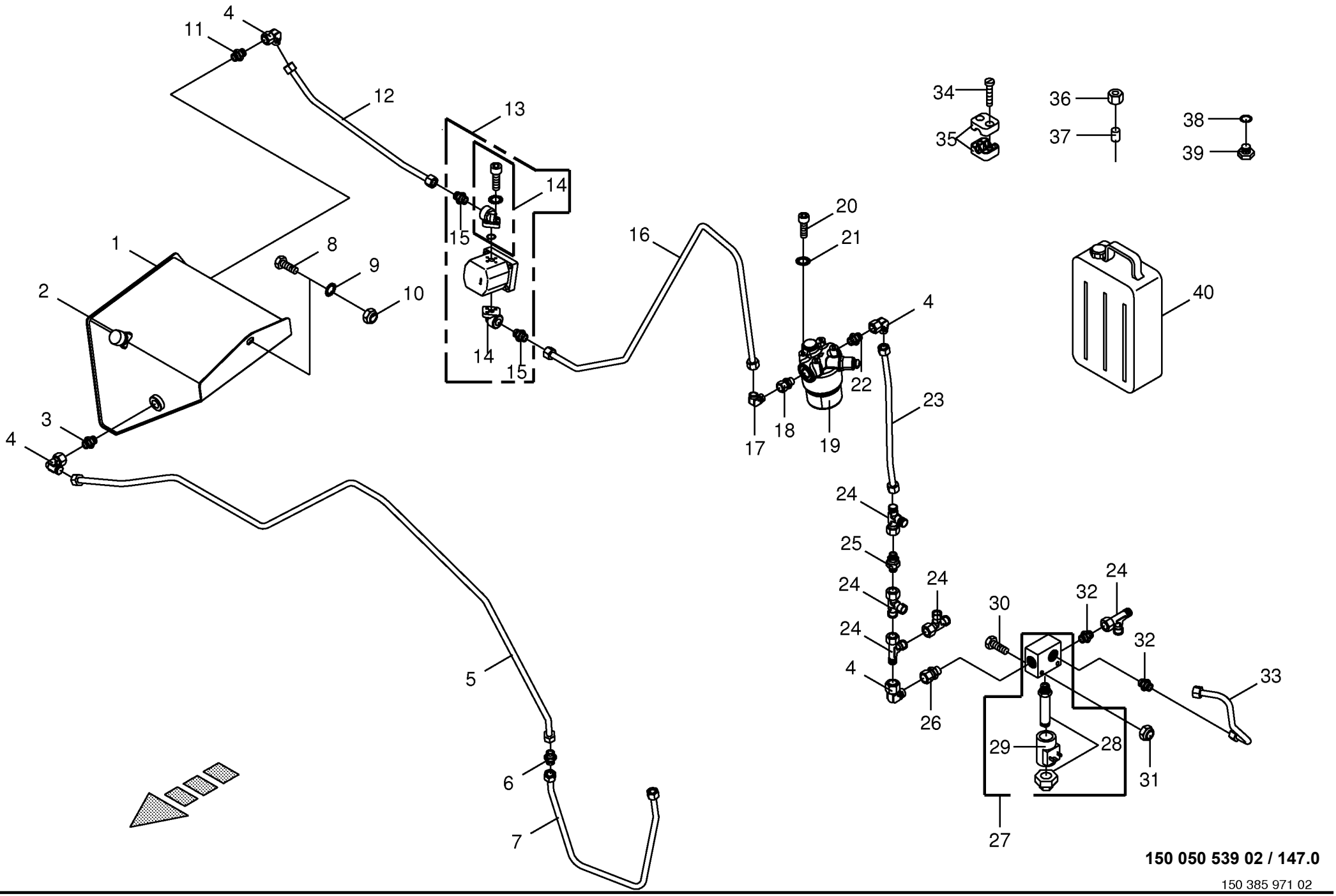

150 050 539 02 / 147.0

150 385 971 02

Bordhydraulik - Ölbehälter/Regelventil **On-board hydraulic - oil reservoir/valve** **Système hydraulique de board**					858001 - 883280	890 HS	1270 HS	1290 HS	890 HS - XC	1270 HS - XC	1290 HS - XC	**150 050 539 02** 150 385 971 2 **147.0**
Pos.	ID-Nr.	Benennung	Description	Description	Masch.-Nr-							Bemerkung/Remarks/Remarque
1	00 919 131 2	Ölbehälter	Oil reservoir	Reservoir d'huile		x	x	x	x	x	x	15 Ltr.
2	27 009 232 0	Ölmeßstab mit Lüfter	Oil level dipstick with breath	Jauge de niveau d'huile/renif.		x	x	x	x	x	x	M 18 X 1,5
	00 937 727 0	Dichtring	Gasket ring	Bague d'étanchéité		x	x	x	x	x	x	A 18 X 24
3	00 919 602 1	Einschraubstutzen	Male connector	Raccord filet		x	x	x	x	x	x	L 12 E R 1/2"
4	00 921 067 1	Winkelstutzen	Angle lug	Jarret tubulure		x	x	x	x	x	x	M 18 X 1,5
5	00 286 868 1	Hydraulikleitung -inkl.	Hydraulic line -incl. nozzle disc	Ligne hydraulique -incl. écrou de		x			x			12 X 1,5
		Überwurfmutter, Schneidring	cap, cutting ring	buse-pastille, baque coupante								
	00 287 612 2	Hyd.-Leitung 12 x 1,5 x 1941 6	Hydraulic Ligne12 x 1,5 x 1941 6	Ligne de hydr.12 x 1,5 x 1941 6			x	x		x	x	
		Bögen	Bögen	Bögen								
6	00 921 054 1	Verbindungsstutzen	Connector	Raccord		x	x	x	x	x	x	M 18 X 1,5
7	20 071 445 0	Hyd.-Leitung 12 x 1,5 x 797 4	hyd. line 12x1,5x802	hyd. conduite 12x1,5x707		x		x	x		x	12 X 1,5
		Bögen										
	20 071 442 0	Hyd.-Leitung 12 x 1,5 x 707 4	hyd. line 12x1,5x707	hyd. conduite 12x1,5x707			x			x		12 X 1,5
		Bögen										
8	00 900 655 0	6kt-Schraube	Hex head bolt	Boulon tête hex		x	x	x	x	x	x	M 12 X 25
	00 900 656 0	6kt-Schraube	Hex head bolt	Boulon tête hex		x	x	x	x	x	x	M 12 X 30
9	00 909 910 1	Sperrkantscheibe	Detent edged washer	Disque à bord d'arrêt		x	x	x	x	x	x	SKM 12
10	00 908 701 0	Sicherungsmutter	Locknut	Écrou hex		x	x	x	x	x	x	M 12
11	00 920 927 0	Einschraubstutzen	Male connector	Raccord filet		x	x	x	x	x	x	L 12 MB / M 26 X 1,5
12	20 073 089 0	Hydraulikleitung -inkl.	Hydraulic line -incl. nozzle disc	Ligne hydraulique -incl. écrou de		x			x			12 X 1,5
		Überwurfmutter, Schneidring	cap, cutting ring	buse-pastille, baque coupante								
	20 072 789 0	Hydraulikleitung -inkl.	Hydraulic line -incl. nozzle disc	Ligne hydraulique -incl. écrou de			x			x		12 X 1,5
		Überwurfmutter, Schneidring	cap, cutting ring	buse-pastille, baque coupante								
	20 073 076 0	Hydraulikleitung -inkl.	Hydraulic line -incl. nozzle disc	Ligne hydraulique -incl. écrou de				x			x	12 X 1,5
		Überwurfmutter, Schneidring	cap, cutting ring	buse-pastille, baque coupante								
13	00 287 695 0	Zahnradpumpe	Gear pump	Pompe à engrenages		x	x	x	x	x	x	
14	00 919 314 2	SAE-Flansch	SAE-flange	SAE-bride		x	x	x	x	x	x	R 3/8"
15	00 919 918 1	Einschraubstutzen	Male connector	Raccord filet		x	x	x	x	x	x	M 18 X 1,5 / E R3/8"
16	20 073 090 0	Hydraulikleitung -inkl.	Hydraulic line -incl. nozzle disc	Ligne hydraulique -incl. écrou de		x			x			12 X 1,5
		Überwurfmutter, Schneidring	cap, cutting ring	buse-pastille, baque coupante								
	20 072 893 0	Hydraulikleitung -inkl.	Hydraulic line -incl. nozzle disc	Ligne hydraulique -incl. écrou de			x			x		12 X 1,5
		Überwurfmutter, Schneidring	cap, cutting ring	buse-pastille, baque coupante								
	20 073 066 0	Hydraulikleitung -inkl.	Hydraulic line -incl. nozzle disc	Ligne hydraulique -incl. écrou de				x			x	12 X 1,5
		Überwurfmutter, Schneidring	cap, cutting ring	buse-pastille, baque coupante								
17	00 921 066 1	Winkel-Verbindungsstutzen	Elbow union	Raccord coude		x	x	x	x	x	x	L 12
18	00 921 162 1	Einschraubstutzen	Male connector	Raccord filet		x	x	x	x	x	x	L 12 / M 22 X 1,5
19	27 004 027 0	Hochdruckfilter	High pressure filter	Filtre haute pression		x	x	x	x	x	x	M 22 X 1,5
	27 004 028 0	Verschmutzungsanzeige	Contamination indicator	Indicateur de contamination		x	x	x	x	x	x	

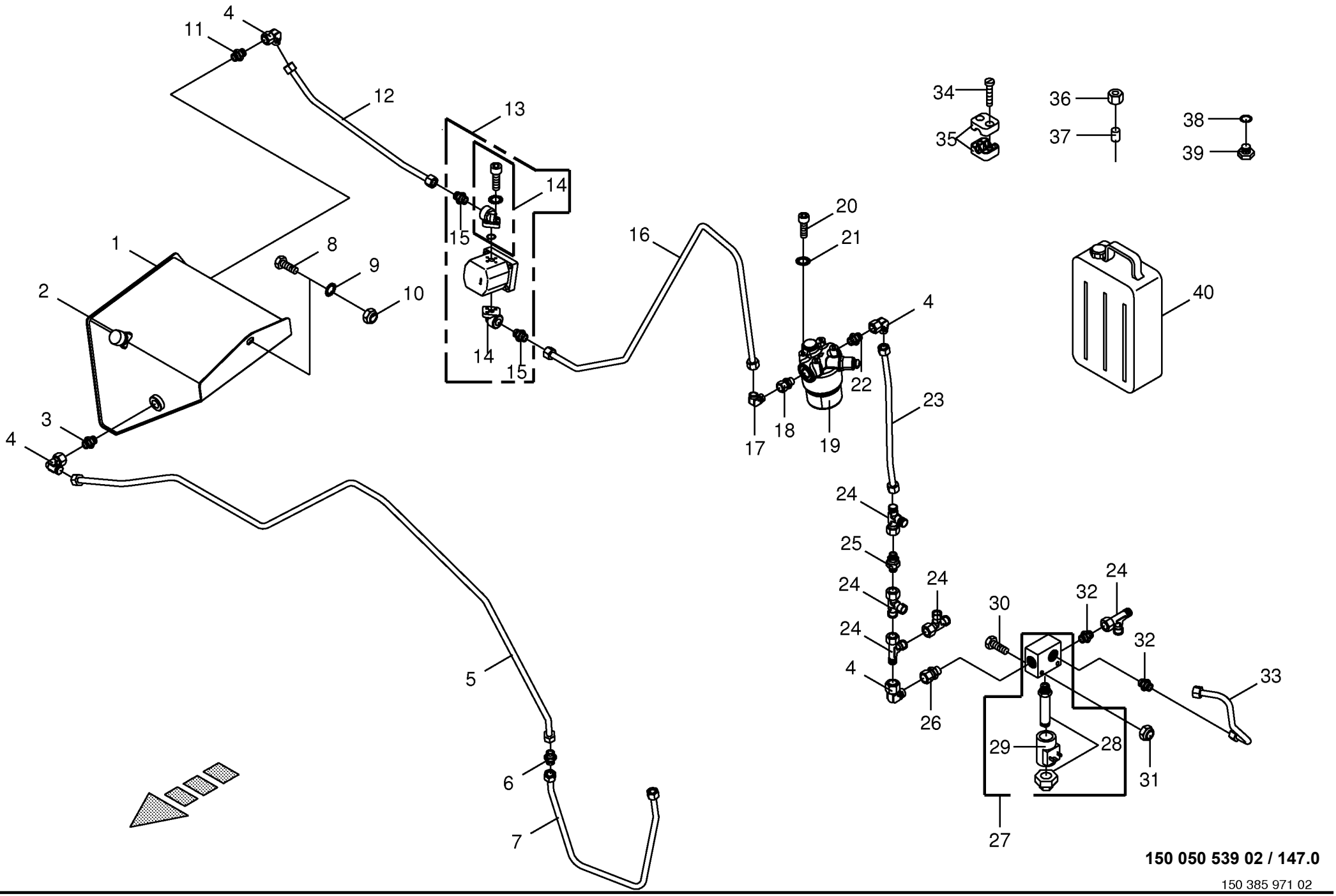

150 050 539 02 / 147.0

150 385 971 02

Bordhydraulik - Ölbehälter/Regelventil **On-board hydraulic - oil reservoir/valve** **Système hydraulique de board**					858001 - 883280	890 HS	1270 HS	1290 HS	890 HS - XC	1270 HS - XC	1290 HS - XC	**150 050 539 02** 150 385 971 2 **147.0**
Pos.	ID-Nr.	Benennung	Description	Description	Masch.-Nr-							Bemerkung/Remarks/Remarque
	00 919 730 0	Filterelement	Filter element	Element filtrant		x	x	x	x	x	x	HYDAC
	90 001 279 0	O-Ring	O-ring	Joint torique		x	x	x	x	x	x	67,95 X 2,62
	27 010 484 0	Dichtsatz HD-Filter MFM	Gasket ring	Bague d'étanchéité		x	x	x	x	x	x	
20	00 903 078 1	Zylinderschraube	Allen screw	Vis tête cylindrique		x	x	x	x	x	x	M 8 X 30
21	00 909 908 1	Sperrkantscheibe	Detent edged washer	Disque à bord d'arrêt		x	x	x	x	x	x	SKM 8
22	00 919 785 1	Einschraubstutzen	Male connector	Raccord filet		x	x	x	x	x	x	M 22 X 1,5 / M 18 X 1,5
23	20 073 067 0	Hyd.-Leitung 12 x 1,5 x 260 2 Bögen	hyd. line 12 x 1,5 x 261	Ligne hydraulique 12 x 1,5 x 261		x		x	x		x	12 X 1,5
	20 072 892 0	Hyd.-Leitung 12 x 1,5 x 364 2 Bögen	hydr. line12 x 1,5 x 353	ligne de hydr. 12 x 1,5 x 353			x			x		12 X 1,5
24	00 921 079 1	L-Stutzen	Adjustable L connection	Raccord L réglable		x	x	x	x	x	x	L 12
25	00 921 148 0	Rückschlagventil	Non-return valve	Clapet anti-retour		x	x	x	x	x	x	M 18 X 1,5 1 Bar
26	00 921 204 0	Einschraubstutzen	Male connector	Raccord filet		x	x	x	x	x	x	L 12
27	27 006 851 0	Druckbegrenzungsventil	Pressure control valve	Limitateur de pression		x	x	x	x	x	x	210 bar
	00 919 164 0	Rückschlagventil	Non-return valve	Clapet anti-retour		x	x	x	x	x	x	
28	27 006 971 1	Ventileinsatz	Valve core	Obus de valve		x	x	x	x	x	x	
29	27 006 972 0	Magnetspule	Solenoid coil	Bobine d'electro-aimant		x	x	x	x	x	x	7.56 V
30	00 903 051 2	Zylinderschraube	Allen screw	Vis tête cylindrique		x	x	x	x	x	x	M 6 X 50
31	00 908 704 1	Sicherungsmutter	Locknut	Écrou hex		x	x	x	x	x	x	M 6
32	00 921 060 2	Einschraubstutzen	Male connector	Raccord filet		x	x	x	x	x	x	L 12 MB
33	00 288 882 0	Hydraulikleitung -inkl. Überwurfmutter, Schneidring	Hydraulic line -incl. nozzle disc cap, cutting ring	Ligne hydraulique -incl. écrou de buse-pastille, baque coupante		x	x	x	x	x	x	12 X 1,5
34	00 903 047 1	Zylinderschraube	Allen screw	Vis tête cylindrique		x	x	x	x	x	x	M 6 X 25
35	00 925 107 1	Rohrschelle -2 Hälften	Tube clamp -2 halves	Bride -2 moitiés		x	x	x	x	x	x	Bo.= 12
36	00 921 206 0	Überwurfmutter	Nozzle disc cap	Écrou de buse-pastille		x	x	x	x	x	x	AL 12
37	00 921 046 1	Schneidring	Cutting ring	Baque coupante		x	x	x	x	x	x	L 12
38	00 937 712 0	Dichtring	Gasket ring	Bague d'étanchéité		x	x	x	x	x	x	10 X 15 X 1
39	00 906 001 0	Verschlussschraube	Screw plug	Bouchon fileté		x	x	x	x	x	x	M 10 X 1
40	00 926 016 1	Hydrauliköl -Id.-Nr.= 20ltr	Oil -Id.-no.= 20ltr	Huile -Id.-no.= 20ltr		x	x	x	x	x	x	HVLP 46

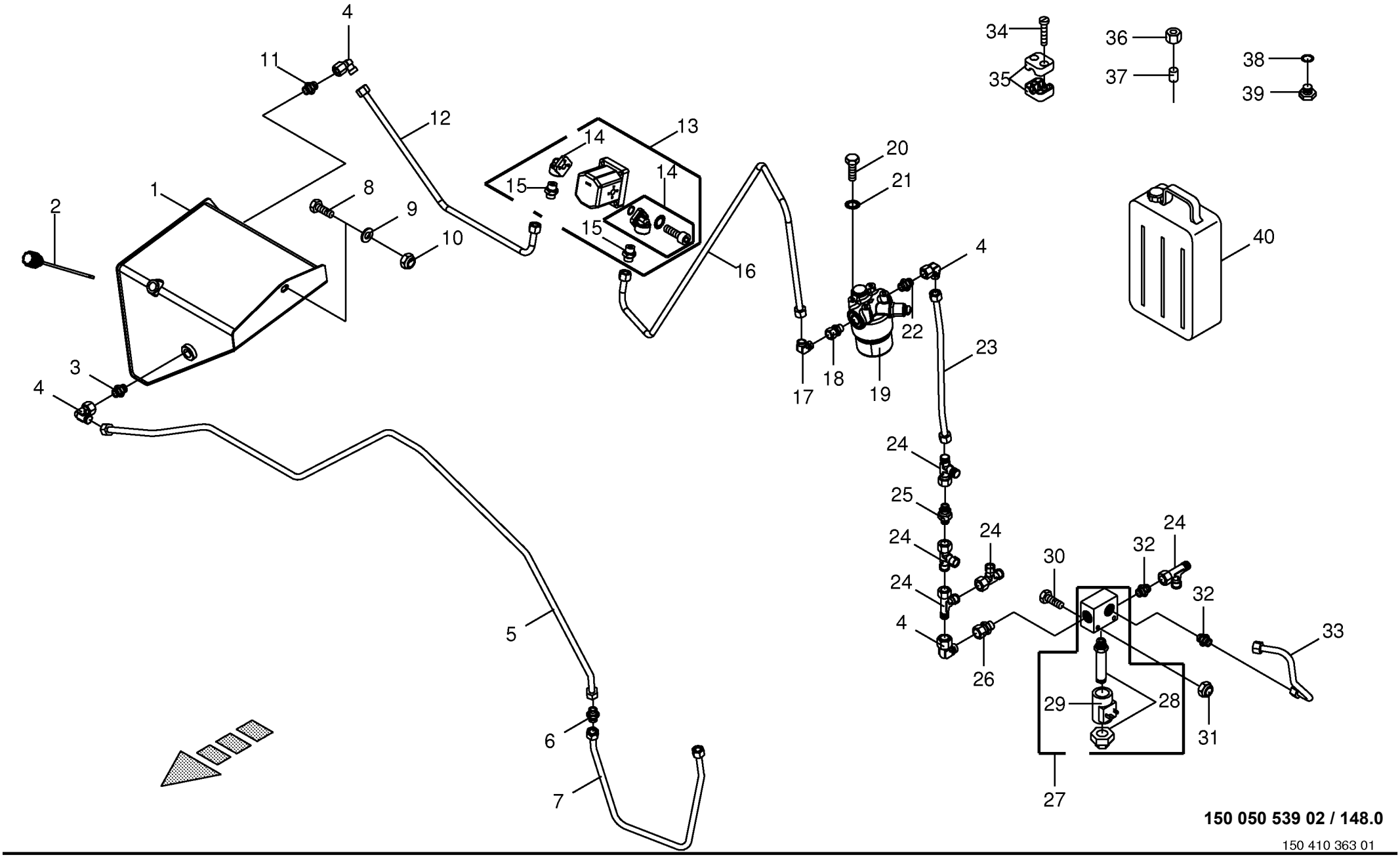

150 050 539 02 / 148.0

150 410 363 01

Bordhydraulik - Ölbehälter/Regelventil -inkl. Pre Chop # **On-board hydraulic - oil reservoir/valve** **Système hydraulique de board**					858001 - 883280	890 HS	1270 HS	1290 HS	890 HS - XC	1270 HS - XC	1290 HS - XC	**150 050 539 02** 150 410 363 1 **148.0**
Pos.	ID-Nr.	Benennung	Description	Description	Masch.-Nr-							Bemerkung/Remarks/Remarque
1	00 919 131 2	Ölbehälter	Oil reservoir	Reservoir d'huile						x	x	15 Ltr.
2	27 009 232 0	Ölmeßstab mit Lüfter	Oil level dipstick with breath	Jauge de niveau d'huile/renif.						x	x	M 18 X 1,5
	00 937 717 0	Dichtring	Gasket ring	Bague d'étanchéité						x	x	A 14 X 20 X 1,5
3	00 919 602 1	Einschraubstutzen	Male connector	Raccord filet						x	x	L 12 E R 1/2"
4	00 921 067 1	Winkelstutzen	Angle lug	Jarret tubulure						x	x	M 18 X 1,5
5	00 287 612 2	Hyd.-Leitung 12 x 1,5 x 1941 6 Bögen	Hydraulic Ligne12 x 1,5 x 1941 6 Bögen	Ligne de hydr.12 x 1,5 x 1941 6 Bögen						x	x	
6	00 921 054 1	Verbindungsstutzen	Connector	Raccord						x	x	M 18 X 1,5
7	20 071 442 0	Hyd.-Leitung 12 x 1,5 x 707 4 Bögen	hyd. line 12x1,5x707	hyd. conduite 12x1,5x707						x		12 X 1,5
	20 071 445 0	Hyd.-Leitung 12 x 1,5 x 797 4 Bögen	hyd. line 12x1,5x802	hyd. conduite 12x1,5x707							x	12 X 1,5
8	00 900 655 0	6kt-Schraube	Hex head bolt	Boulon tête hex						x	x	M 12 X 25
	00 900 656 0	6kt-Schraube	Hex head bolt	Boulon tête hex						x	x	M 12 X 30
9	00 910 506 1	Scheibe	Washer	Rondelle						x	x	13 X 24 X 2,5
10	00 908 701 0	Sicherungsmutter	Locknut	Écrou hex						x	x	M 12
11	00 920 927 0	Einschraubstutzen	Male connector	Raccord filet						x	x	L 12 MB / M 26 X 1,5
12	20 077 283 1	Hyd.-Leitung 12 x 1,5 x 675 3 Bögen	Hydr. Ligne mount. 12 x 1,5 x 657 2 Bow	Ligne de hyd mont12 x 1,5 x 657 2 Arch						x		
	20 077 421 1	Hyd.-Leitung 12 x 1,5 x 656 2 Bögen	Hydr. Ligne mount. 12 x 1,5 x 656 2 Bow	Ligne de hyd mont 12 x 1,5 x 656 2 Arch							x	
13	00 287 695 0	Zahnradpumpe	Gear pump	Pompe à engrenages						x	x	
14	00 919 314 2	SAE-Flansch	SAE-flange	SAE-bride						x	x	R 3/8"
15	00 919 918 1	Einschraubstutzen	Male connector	Raccord filet						x	x	M 18 X 1,5 / E R3/8"
16	20 077 284 1	Hyd.-Leitung 12 x 1,5 x 1518 6 Bögen	Hydr. Ligne mount. 12 x 1,5 x 1416 4 Bow	Ligne de hyd mont 12 x 1,5 x 1416 4 Arch						x		
	20 077 420 1	Hyd.-Leitung 12 x 1,5 x 1408 6 Bögen	Hydr. Ligne mount. 12 x 1,5 x 1570 5 Bow	Ligne de hyd mont12 x 1,5 x 1570 5 Arch							x	
17	00 921 066 1	Winkel-Verbindungsstutzen	Elbow union	Raccord coude						x	x	L 12
18	00 921 162 1	Einschraubstutzen	Male connector	Raccord filet						x	x	L 12 / M 22 X 1,5
19	27 004 027 0	Hochdruckfilter	High pressure filter	Filtre haute pression						x	x	M 22 X 1,5
	27 004 028 0	Verschmutzungsanzeige	Contamination indicator	Indicateur de contamination						x	x	
	00 919 730 0	Filterelement	Filter element	Element filtrant						x	x	HYDAC
	90 001 279 0	O-Ring	O-ring	Joint torique						x	x	67,95 X 2,62
	27 010 484 0	Dichtsatz HD-Filter MFM	Gasket ring	Bague d'étanchéité						x	x	
20	00 900 614 0	6kt-Schraube	Hex head bolt	Boulon tête hex						x	x	M 8 X 20
21	00 909 908 1	Sperrkantscheibe	Detent edged washer	Disque à bord d'arrêt						x	x	SKM 8
22	00 919 785 1	Einschraubstutzen	Male connector	Raccord filet						x	x	M 22 X 1,5 / M 18 X 1,5

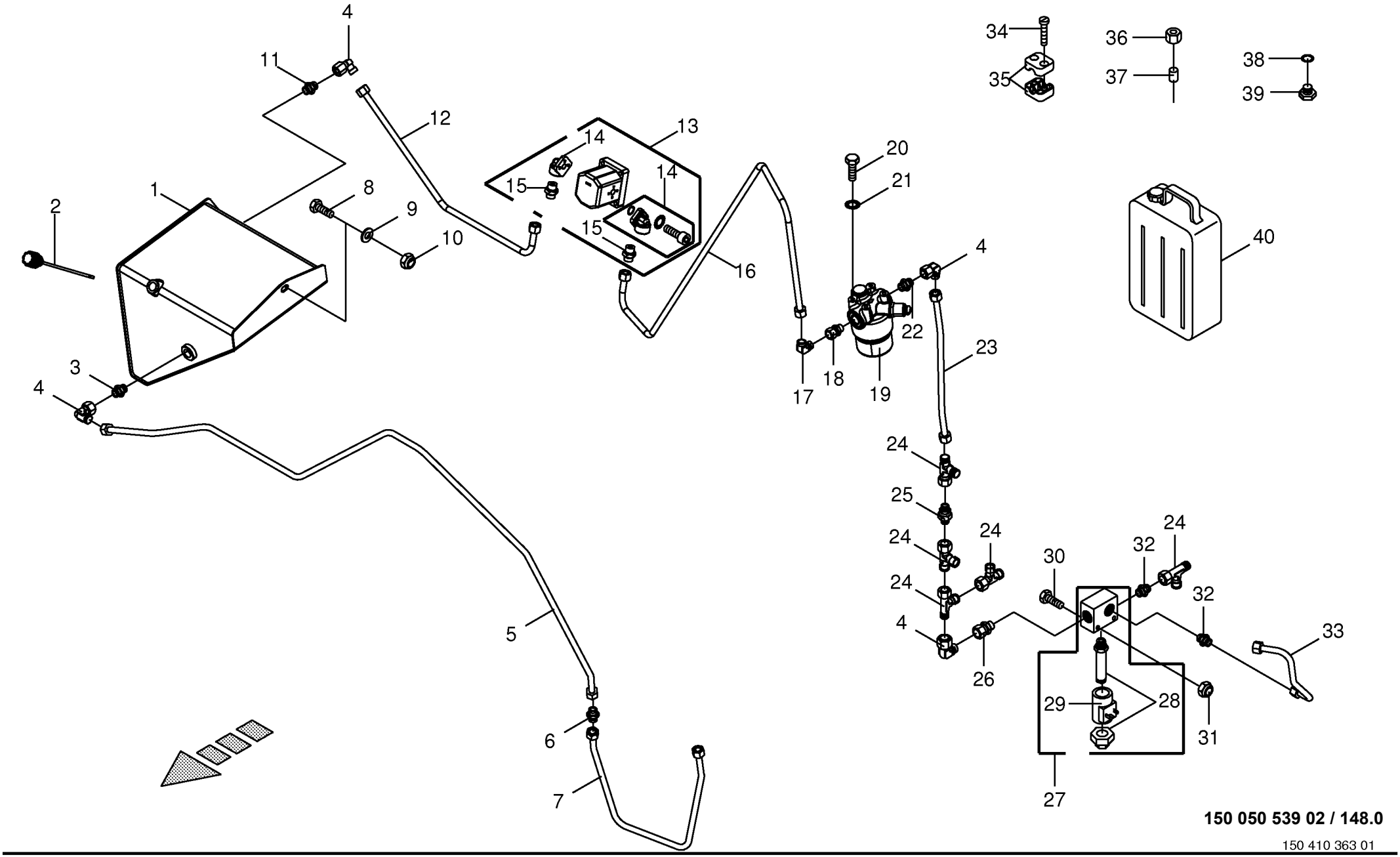

150 050 539 02 / 148.0

150 410 363 01

Bordhydraulik - Ölbehälter/Regelventil -inkl. Pre Chop # **On-board hydraulic - oil reservoir/valve** **Système hydraulique de board**					858001 - 883280	890 HS	1270 HS	1290 HS	890 HS - XC	1270 HS - XC	1290 HS - XC	**150 050 539 02** 150 410 363 1 **148.0**
Pos.	ID-Nr.	Benennung	Description	Description	Masch.-Nr-							Bemerkung/Remarks/Remarque
23	20 072 892 0	Hyd.-Leitung 12 x 1,5 x 364 2 Bögen	hydr. line12 x 1,5 x 353	ligne de hydr. 12 x 1,5 x 353						x		12 X 1,5
	20 073 067 0	Hyd.-Leitung 12 x 1,5 x 260 2 Bögen	hyd. line 12 x 1,5 x 261	Ligne hydraulique 12 x 1,5 x 261							x	12 X 1,5
24	00 921 079 1	L-Stutzen	Adjustable L connection	Raccord L réglable						x	x	L 12
25	00 921 148 0	Rückschlagventil	Non-return valve	Clapet anti-retour						x	x	M 18 X 1,5 1 Bar
26	00 921 204 0	Einschraubstutzen	Male connector	Raccord filet						x	x	L 12
27	27 006 851 0	Druckbegrenzungsventil	Pressure control valve	Limitateur de pression						x	x	210 bar
	00 919 164 0	Rückschlagventil	Non-return valve	Clapet anti-retour						x	x	
28	27 006 971 1	Ventileinsatz	Valve core	Obus de valve						x	x	
29	27 006 972 0	Magnetspule	Solenoid coil	Bobine d'electro-aimant						x	x	7.56 V
30	00 903 051 2	Zylinderschraube	Allen screw	Vis tête cylindrique						x	x	M 6 X 50
31	00 908 704 1	Sicherungsmutter	Locknut	Écrou hex						x	x	M 6
32	00 921 060 2	Einschraubstutzen	Male connector	Raccord filet						x	x	L 12 MB
33	00 288 882 0	Hydraulikleitung -inkl. Überwurfmutter, Schneidring	Hydraulic line -incl. nozzle disc cap, cutting ring	Ligne hydraulique -incl. écrou de buse-pastille, baque coupante						x	x	12 X 1,5
34	00 903 047 1	Zylinderschraube	Allen screw	Vis tête cylindrique						x	x	M 6 X 25
35	00 925 107 1	Rohrschelle -2 Hälften	Tube clamp -2 halves	Bride -2 moitiés						x	x	Bo.= 12
36	00 921 206 0	Überwurfmutter	Nozzle disc cap	Écrou de buse-pastille						x	x	AL 12
37	00 921 046 1	Schneidring	Cutting ring	Baque coupante						x	x	L 12
38	00 937 712 0	Dichtring	Gasket ring	Bague d'étanchéité						x	x	10 X 15 X 1
39	00 906 001 0	Verschlussschraube	Screw plug	Bouchon fileté						x	x	M 10 X 1
40	00 926 016 1	Hydrauliköl -Id.-Nr.= 20ltr	Oil -Id.-no.= 20ltr	Huile -Id.-no.= 20ltr						x	x	HVLP 46

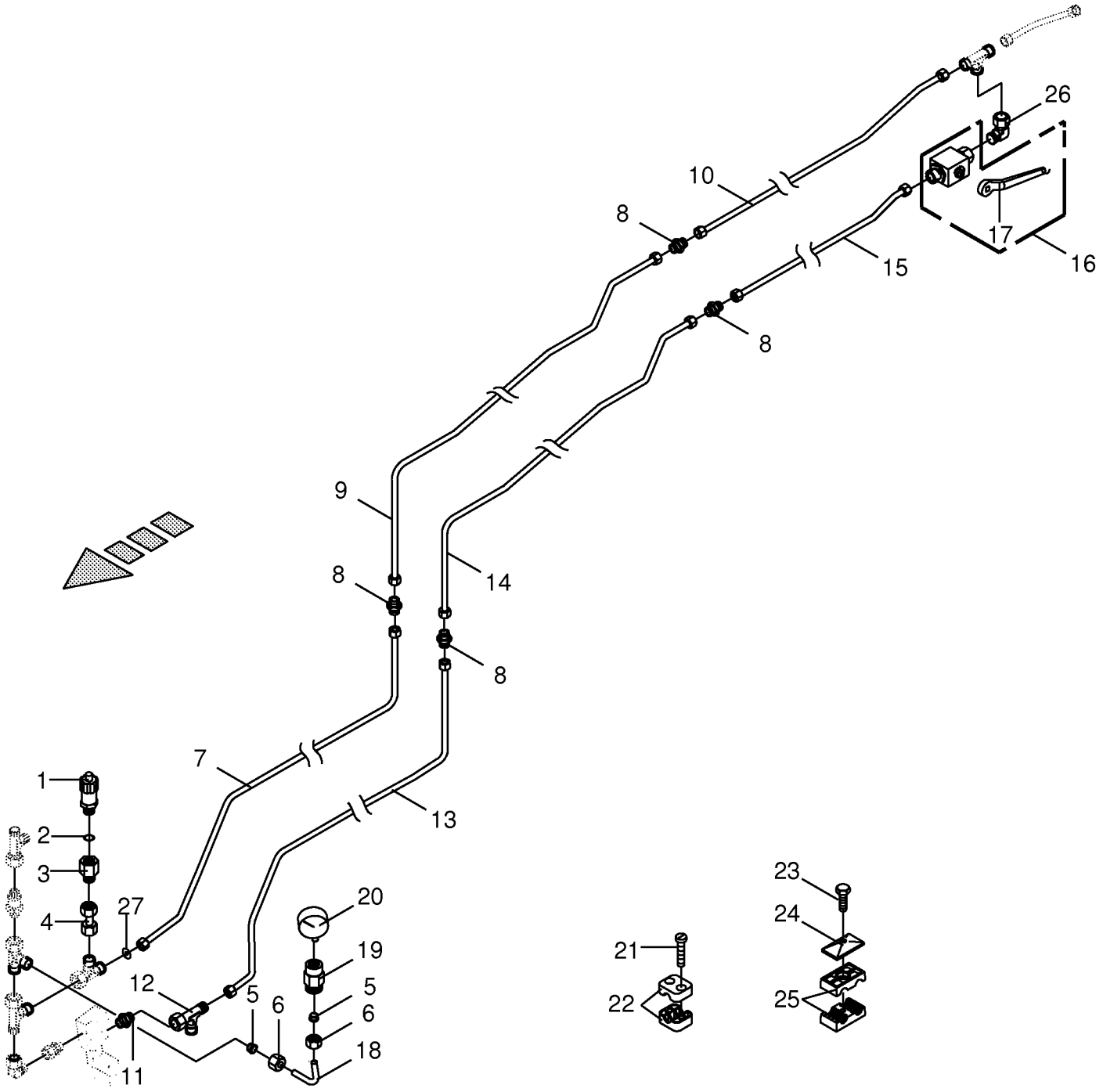

150 050 539 02 / 149.0

150 385 979 02

Bordhydraulik - Medium **On-board hydraulic** **Système hydraulique de board**					858001 - 883280	890 HS	1270 HS	1290 HS	890 HS - XC	1270 HS - XC	1290 HS - XC	**150 050 539 02** 150 385 979 2 **149.0**
Pos.	ID-Nr.	Benennung	Description	Description	Masch.-Nr-							Bemerkung/Remarks/Remarque
1	00 302 647 0	Drucksensor	Pressure sensor	Senseur de pression		x	x	x	x	x	x	0-250 Bar
2	00 937 717 1	Dichtring	Gasket ring	Bague d'étanchéité		x	x	x	x	x	x	A 14 X 20 X 1,5
3	00 919 955 0	Aufschraubverschraubung	Unscrewing connection	Fermeture de dévissage		x	x	x	x	x	x	L 12 R 1/4"
4	00 230 743 0	Doppelnippel	Double nipple	Double raccord		x	x	x	x	x	x	L 12
5	00 921 046 1	Schneidring	Cutting ring	Baque coupante		x	x	x	x	x	x	L 12
6	00 921 206 0	Überwurfmutter	Nozzle disc cap	Écrou de buse-pastille		x	x	x	x	x	x	AL 12
7	20 073 068 0	Hydraulikleitung -inkl. Überwurfmutter, Schneidring	Hydraulic line -incl. nozzle disc cap, cutting ring	Ligne hydraulique -incl. écrou de buse-pastille, baque coupante		x		x	x		x	12 X 1,5
	20 072 896 0	Hydraulikleitung -inkl. Überwurfmutter, Schneidring	Hydraulic line -incl. nozzle disc cap, cutting ring	Ligne hydraulique -incl. écrou de buse-pastille, baque coupante			x			x		12 X 1,5
8	00 921 054 1	Verbindungsstutzen	Connector	Raccord		x	x	x	x	x	x	M 18 X 1,5
9	20 073 070 0	Hydraulikleitung -inkl. Überwurfmutter, Schneidring	Hydraulic line -incl. nozzle disc cap, cutting ring	Ligne hydraulique -incl. écrou de buse-pastille, baque coupante		x		x	x		x	12 X 1,5
	20 072 895 0	Hydraulikleitung -inkl. Überwurfmutter, Schneidring	Hydraulic line -incl. nozzle disc cap, cutting ring	Ligne hydraulique -incl. écrou de buse-pastille, baque coupante			x			x		12 X 1,5
10	00 286 874 1	Hydraulikleitung -inkl. Überwurfmutter, Schneidring	Hydraulic line -incl. nozzle disc cap, cutting ring	Ligne hydraulique -incl. écrou de buse-pastille, baque coupante		x	x	x	x	x	x	12 X 1.5
11	00 921 060 2	Einschraubstutzen	Male connector	Raccord filet		x	x	x	x	x	x	L 12 MB
12	00 921 079 1	L-Stutzen	Adjustable L connection	Raccord L réglable		x	x	x	x	x	x	L 12
13	20 073 071 0	Hydraulikleitung -inkl. Überwurfmutter, Schneidring	Hydraulic line -incl. nozzle disc cap, cutting ring	Ligne hydraulique -incl. écrou de buse-pastille, baque coupante		x		x	x		x	12 X 1,5
	20 072 888 0	Hydraulikleitung -inkl. Überwurfmutter, Schneidring	Hydraulic line -incl. nozzle disc cap, cutting ring	Ligne hydraulique -incl. écrou de buse-pastille, baque coupante			x			x		12 X 1,5
14	20 073 072 0	Hydraulikleitung -inkl. Überwurfmutter, Schneidring	Hydraulic line -incl. nozzle disc cap, cutting ring	Ligne hydraulique -incl. écrou de buse-pastille, baque coupante		x		x	x		x	12 X 1,5
	20 072 891 0	Hydraulikleitung -inkl. Überwurfmutter, Schneidring	Hydraulic line -incl. nozzle disc cap, cutting ring	Ligne hydraulique -incl. écrou de buse-pastille, baque coupante			x			x		12 X 1,5
15	00 286 877 1	Hydraulikleitung -inkl. Überwurfmutter, Schneidring	Hydraulic line -incl. nozzle disc cap, cutting ring	Ligne hydraulique -incl. écrou de buse-pastille, baque coupante		x	x	x	x	x	x	12 X 1.5
16	00 919 603 0	Kugelhahn	Ball cock	Robinet a bille		x	x	x	x	x	x	M 18 X 1,5 250 Bar
17	00 919 664 0	Handhebel -inkl. Schraube, Scheibe	Hand lever -incl. screw, washer	Levier à main -incl. boulon, rondelle		x	x	x	x	x	x	
18	00 286 892 0	Hydraulikleitung -inkl. Überwurfmutter, Schneidring	Hydraulic line -incl. nozzle disc cap, cutting ring	Ligne hydraulique -incl. écrou de buse-pastille, baque coupante		x	x	x	x	x	x	12 X 1.5
19	00 920 919 0	Manometerverschraubung	Connector	Coude		x	x	x	x	x	x	MAVL 12 R1/4"
20	00 920 914 0	Manometer	Pressure guage	Manometre		x	x	x	x	x	x	250 Bar
21	00 903 484 1	Zylinderschraube	Allen screw	Vis tête cylindrique		x	x	x	x	x	x	M 6 X 45
22	00 925 107 1	Rohrschelle -2 Hälften	Tube clamp -2 halves	Bride -2 moitiés		x	x	x	x	x	x	Bo.= 12

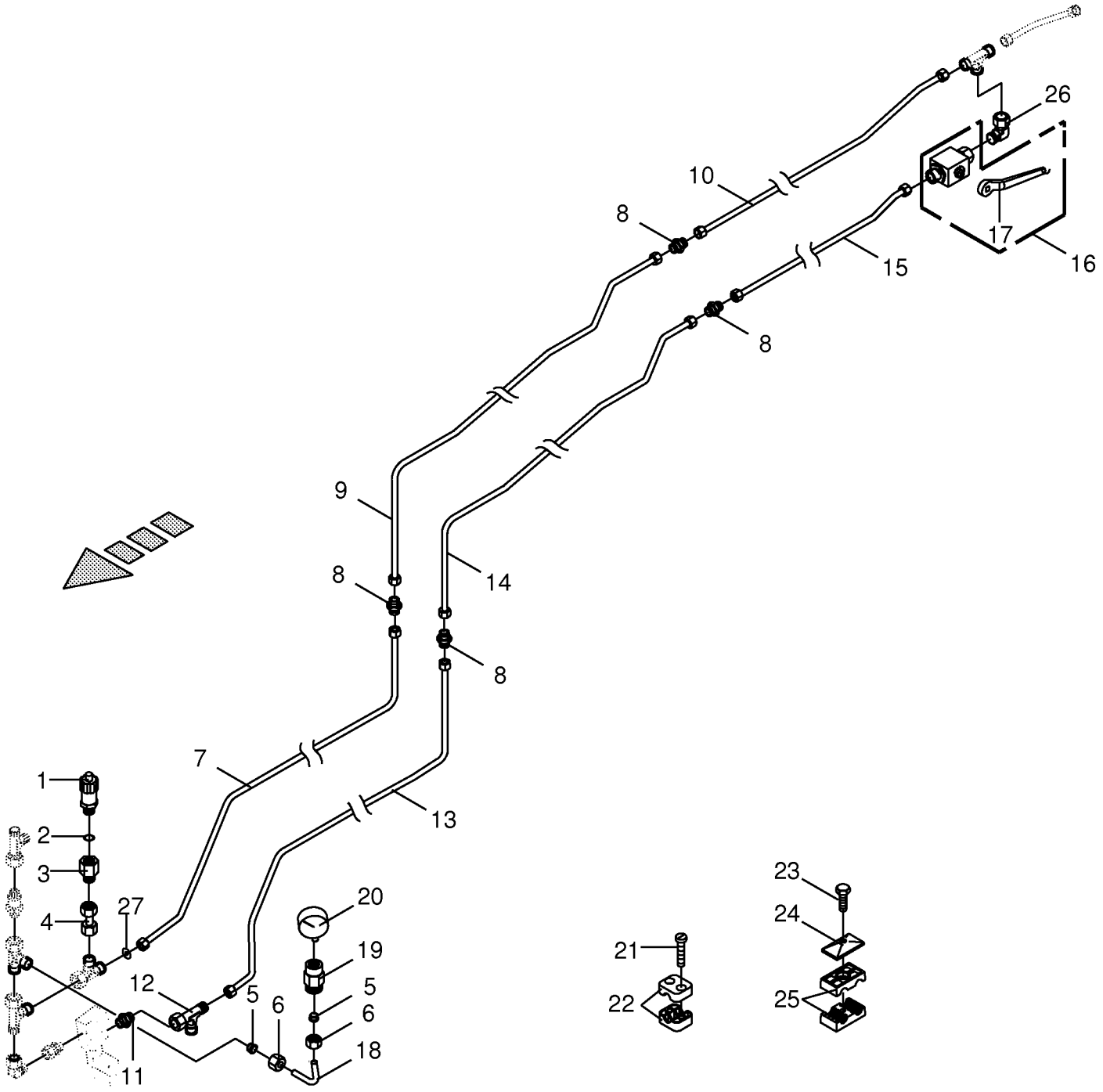

150 050 539 02 / 149.0

150 385 979 02

Bordhydraulik - Medium On-board hydraulic Système hydraulique de board					858001 - 883280	890 HS	1270 HS	1290 HS	890 HS - XC	1270 HS - XC	1290 HS - XC	150 050 539 02 150 385 979 2 149.0
Pos.	ID-Nr.	Benennung	Description	Description	Masch.-Nr-							Bemerkung/Remarks/Remarque
23	00 901 042 1	6kt-Schraube	Hex head bolt	Boulon tête hex		x	x	x	x	x	x	M 8 X 35
24	00 925 134 0	Deckplatte	Cover plate	Plaque de recouvrement		x	x	x	x	x	x	
25	00 925 105 0	Rohrschelle -2 Hälften	Tube clamp -2 halves	Bride -2 moitiés		x	x	x	x	x	x	Bo.= 12/12
26	00 921 067 1	Winkelstutzen	Angle lug	Jarret tubulure		x	x	x	x	x	x	M 18 X 1,5
27	27 013 713 0	Drosselscheibe	Orifice plate	Rondelle d´étranglement		x	x	x	x	x	x	

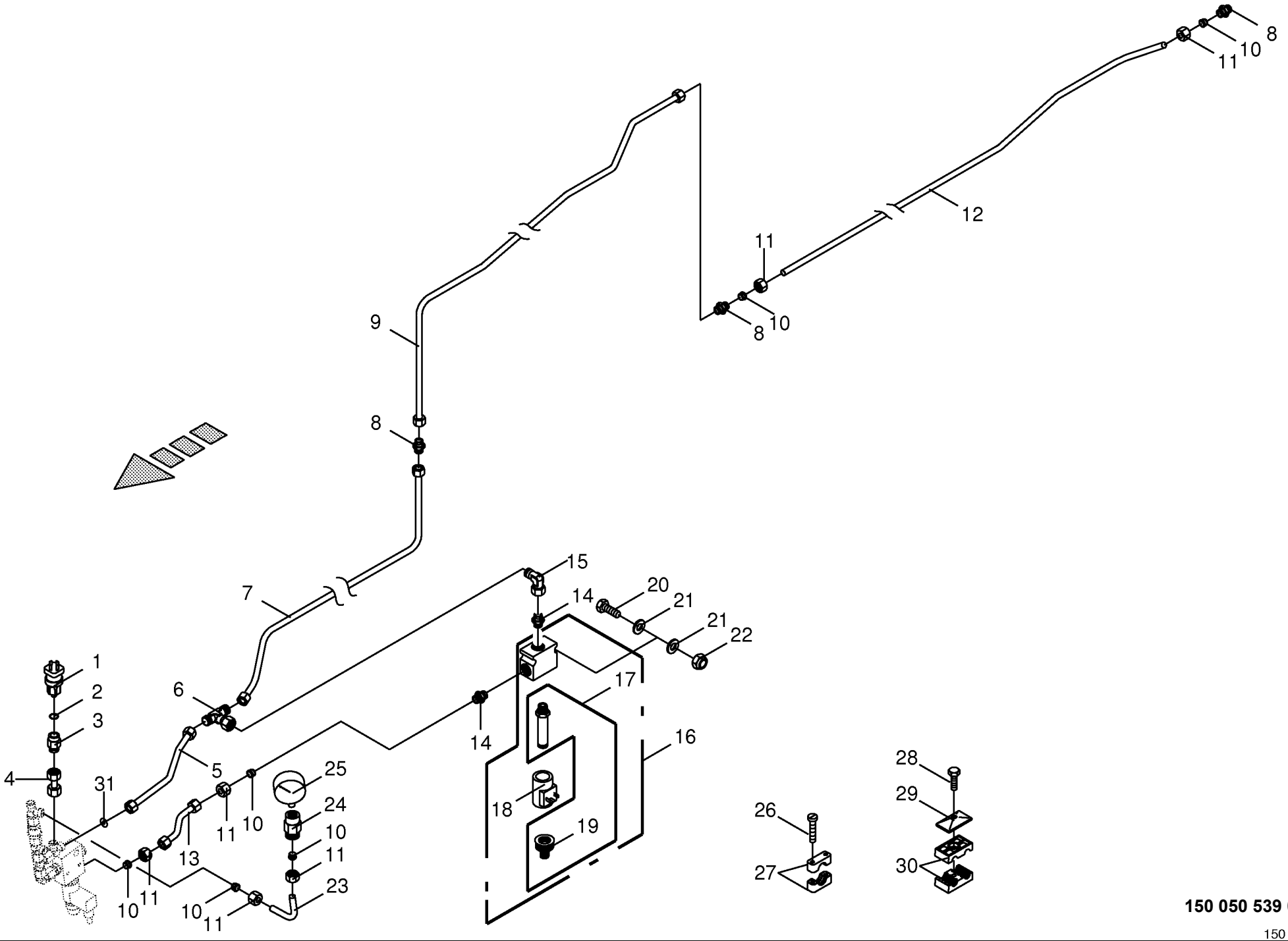

150 050 539 02 / 150.0

150 385 988 02

Bordhydraulik - Komfort **On-board hydraulic** **Système hydraulique de board**					858001 - 883280	890 HS	1270 HS	1290 HS	890 HS - XC	1270 HS - XC	1290 HS - XC	**150 050 539 02** 150 385 988 2 **150.0**
Pos.	ID-Nr.	Benennung	Description	Description	Masch.-Nr-							Bemerkung/Remarks/Remarque
1	00 302 647 0	Drucksensor	Pressure sensor	Senseur de pression		x	x	x	x	x	x	0-250 Bar
2	00 937 717 1	Dichtring	Gasket ring	Bague d'étanchéité		x	x	x	x	x	x	A 14 X 20 X 1,5
3	00 919 955 0	Aufschraubverschraubung	Unscrewing connection	Fermeture de dévissage		x	x	x	x	x	x	L 12 R 1/4"
4	00 230 743 0	Doppelnippel	Double nipple	Double raccord		x	x	x	x	x	x	L 12
5	20 072 255 0	Hydraulikleitung -inkl. Überwurfmutter, Schneidring	Hydraulic line -incl. nozzle disc cap, cutting ring	Ligne hydraulique -incl. écrou de buse-pastille, baque coupante		x	x	x	x	x	x	12 X 1,5
6	00 921 077 1	T-Stutzen	T connector	Raccord T réglable		x	x	x	x	x	x	M 18 X 1,5
7	20 073 069 0	Hydraulikleitung -inkl. Überwurfmutter, Schneidring	Hydraulic line -incl. nozzle disc cap, cutting ring	Ligne hydraulique -incl. écrou de buse-pastille, baque coupante		x		x	x		x	12 X 1,5
	20 072 894 0	Hydraulikleitung -inkl. Überwurfmutter, Schneidring	Hydraulic line -incl. nozzle disc cap, cutting ring	Ligne hydraulique -incl. écrou de buse-pastille, baque coupante			x			x		12 X 1,5
8	00 921 054 1	Verbindungsstutzen	Connector	Raccord		x	x	x	x	x	x	M 18 X 1,5
9	20 073 070 0	Hydraulikleitung -inkl. Überwurfmutter, Schneidring	Hydraulic line -incl. nozzle disc cap, cutting ring	Ligne hydraulique -incl. écrou de buse-pastille, baque coupante		x		x	x		x	12 X 1,5
	20 072 895 0	Hydraulikleitung -inkl. Überwurfmutter, Schneidring	Hydraulic line -incl. nozzle disc cap, cutting ring	Ligne hydraulique -incl. écrou de buse-pastille, baque coupante			x			x		12 X 1,5
10	00 921 046 1	Schneidring	Cutting ring	Baque coupante		x	x	x	x	x	x	L 12
11	00 921 206 0	Überwurfmutter	Nozzle disc cap	Écrou de buse-pastille		x	x	x	x	x	x	AL 12
12	00 287 639 1	Hydraulikleitung	Hydraulic line	Ligne hydraulique		x	x	x	x	x	x	12 X 1,5
13	00 287 638 1	Hydraulikleitung -inkl. Überwurfmutter, Schneidring	Hydraulic line -incl. nozzle disc cap, cutting ring	Ligne hydraulique -incl. écrou de buse-pastille, baque coupante		x	x	x	x	x	x	12 X 1.5
14	00 919 918 1	Einschraubstutzen	Male connector	Raccord filet		x	x	x	x	x	x	M 18 X 1,5 / E R3/8"
15	00 921 067 1	Winkelstutzen	Angle lug	Jarret tubulure		x	x	x	x	x	x	M 18 X 1,5
16	00 919 067 0	2/2-Wegeventil	2/2-Directional-control valve	2/2-Distributeur		x	x	x	x	x	x	
17	00 919 069 0	2/2-Wegeventil	2/2-Directional-control valve	2/2-Distributeur		x	x	x	x	x	x	12 V
18	00 919 070 0	Magnetspule	Solenoid coil	Bobine d'electro-aimant		x	x	x	x	x	x	12V; 18W
19	00 919 747 0	Handnotverstellung	Manual emergency adjustment	Réglage d'urgence manuel		x	x	x	x	x	x	
20	00 901 411 1	6kt-Schraube	Hex head bolt	Boulon tête hex		x	x	x	x	x	x	M 6 X 45
21	00 909 906 1	Sperrkantscheibe	Detent edged washer	Disque à bord d'arrêt		x	x	x	x	x	x	SKM 6
22	00 908 704 1	Sicherungsmutter	Locknut	Écrou hex		x	x	x	x	x	x	M 6
23	00 286 892 0	Hydraulikleitung -inkl. Überwurfmutter, Schneidring	Hydraulic line -incl. nozzle disc cap, cutting ring	Ligne hydraulique -incl. écrou de buse-pastille, baque coupante		x	x	x	x	x	x	12 X 1.5
24	00 920 919 0	Manometerverschraubung	Connector	Coude		x	x	x	x	x	x	MAVL 12 R1/4"
25	00 920 914 0	Manometer	Pressure guage	Manometre		x	x	x	x	x	x	250 Bar
26	00 903 477 1	Zylinderschraube	Allen screw	Vis tête cylindrique		x	x	x	x	x	x	AM 6 X 20
27	00 925 107 1	Rohrschelle -2 Hälften	Tube clamp -2 halves	Bride -2 moitiés		x	x	x	x	x	x	Bo.= 12
28	00 901 042 1	6kt-Schraube	Hex head bolt	Boulon tête hex		x	x	x	x	x	x	M 8 X 35
29	00 925 134 0	Deckplatte	Cover plate	Plaque de recouvrement		x	x	x	x	x	x	

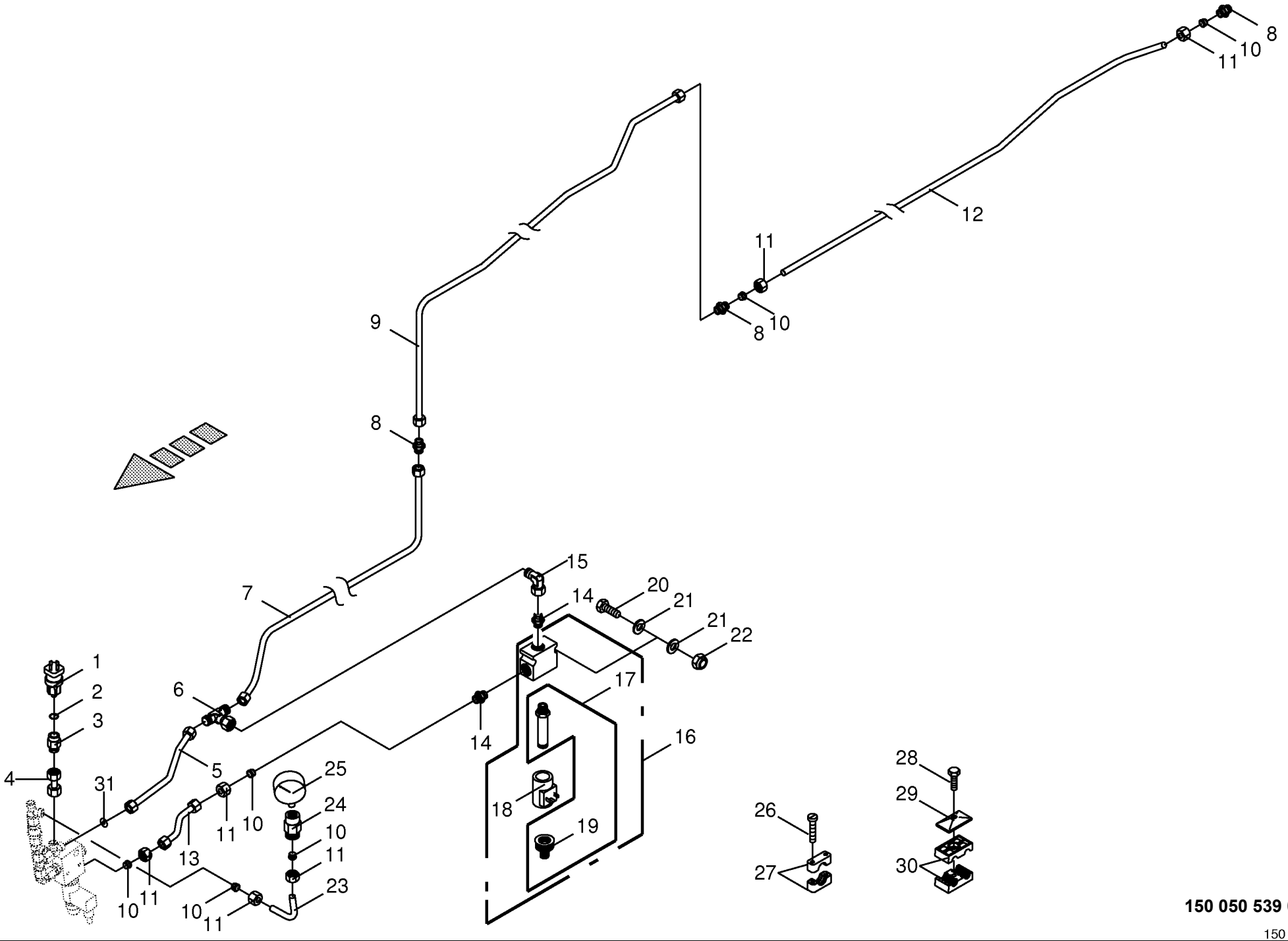

150 050 539 02 / 150.0

150 385 988 02

Bordhydraulik - Komfort **On-board hydraulic** **Système hydraulique de board**					858001 - 883280	890 HS	1270 HS	1290 HS	890 HS - XC	1270 HS - XC	1290 HS - XC	**150 050 539 02** 150 385 988 2 **150.0**
Pos.	ID-Nr.	Benennung	Description	Description	Masch.-Nr-							Bemerkung/Remarks/Remarque
30	00 925 105 0	Rohrschelle -2 Hälften	Tube clamp -2 halves	Bride -2 moitiés		x	x	x	x	x	x	Bo.= 12/12
31	27 013 713 0	Drosselscheibe	Orifice plate	Rondelle d´étranglement		x	x	x	x	x	x	

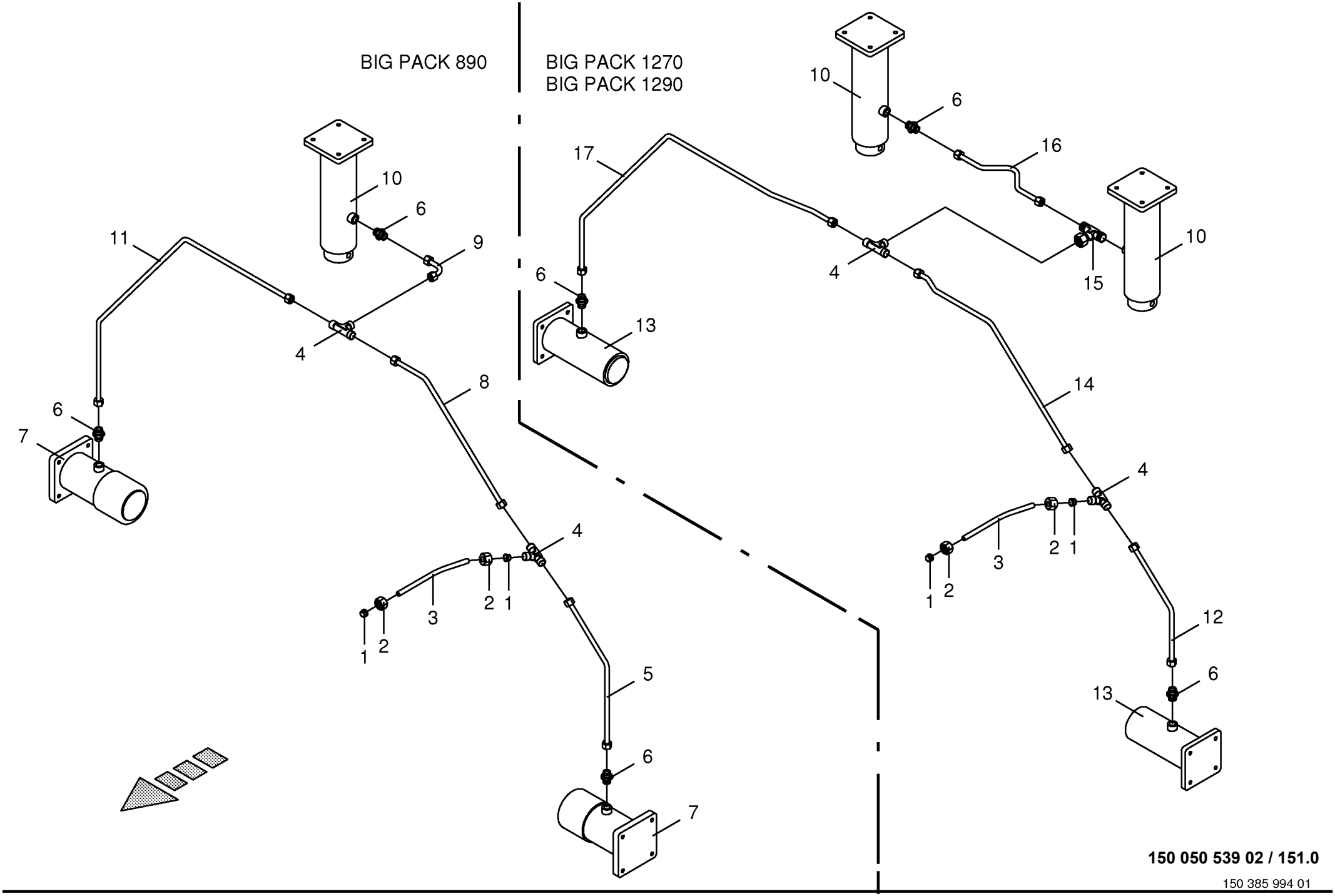

150 050 539 02 / 151.0

150 385 994 01

Bordhydraulik - Joch **On-board hydraulic - Yoke** **Système hydraulique de board - Joug**					858001 - 883250	890 HS	1270 HS	1290 HS	890 HS - XC	1270 HS - XC	1290 HS - XC	**150 050 539 02** 150 385 994 1 **151.0**
Pos.	ID-Nr.	Benennung	Description	Description	Masch.-Nr-							Bemerkung/Remarks/Remarque
1	00 921 046 1	Schneidring	Cutting ring	Baque coupante		x	x	x	x	x	x	L 12
2	00 921 206 0	Überwurfmutter	Nozzle disc cap	Écrou de buse-pastille		x	x	x	x	x	x	AL 12
3	00 286 287 1	Hydraulikleitung	Hydraulic line	Ligne hydraulique		x	x	x	x	x	x	12 X 1,5
4	00 921 071 1	T-Stutzen	T connector	Raccord T réglable		x	x	x	x	x	x	L 12
5	20 070 893 0	Hydraulikleitung -inkl.	Hydraulic line -incl. nozzle disc	Ligne hydraulique -incl. écrou de		x			x			12 X 1,5
		Überwurfmutter, Schneidring	cap, cutting ring	buse-pastille, baque coupante								
6	00 920 901 1	Einschraubstutzen	Male connector	Raccord filet		x	x	x	x	x	x	M 18 X 1,5
7	27 005 971 0	Hydraulikzylinder	Hydraulic cylinder	Vérin hydraulique		2			2			Ez 90/95 X 150/270
	27 006 009 0	Dichtungssatz	Sealing set	Jeu de joints		x			x			Ez 90/95
8	00 285 357 0	Hydraulikleitung -inkl.	Hydraulic line -incl. nozzle disc	Ligne hydraulique -incl. écrou de		x			x			12 X 1,5
		Überwurfmutter, Schneidring	cap, cutting ring	buse-pastille, baque coupante								
9	00 285 382 0	Hydraulikleitung -inkl.	Hydraulic line -incl. nozzle disc	Ligne hydraulique -incl. écrou de		x			x			12 X 1,5
		Überwurfmutter, Schneidring	cap, cutting ring	buse-pastille, baque coupante								
10	27 005 970 0	Hydraulikzylinder	Hydraulic cylinder	Vérin hydraulique	858001 - 868672	1	2	2	1	2	2	Ez 80/85 X 250/400
	27 005 969 0	Dichtungssatz	Sealing set	Jeu de joints	858001 - 868672	x	x	x	x	x	x	Ez 80/85
	00 918 435 2	Hydraulikzylinder	Hydraulic cylinder	Vérin hydraulique	868673 - 871628	1	2	2	1	2	2	Ez 80/85 X 250/400
	00 918 724 0	Dichtungssatz	Sealing set	Jeu de joints	868673 - 871628	x	x	x	x	x	x	Ez 80/85
	27 005 970 0	Hydraulikzylinder	Hydraulic cylinder	Vérin hydraulique	871674 -	1	2	2	1	2	2	Ez 80/85 X 250/400
	27 005 969 0	Dichtungssatz	Sealing set	Jeu de joints	871674 -	x	x	x	x	x	x	Ez 80/85
11	20 070 896 0	Hydraulikleitung -inkl.	Hydraulic line -incl. nozzle disc	Ligne hydraulique -incl. écrou de		x			x			12 X 1,5
		Überwurfmutter, Schneidring	cap, cutting ring	buse-pastille, baque coupante								
12	20 070 908 0	Hydraulikleitung -inkl.	Hydraulic line -incl. nozzle disc	Ligne hydraulique -incl. écrou de			x			x		12 X 1,5
		Überwurfmutter, Schneidring	cap, cutting ring	buse-pastille, baque coupante								
	20 070 962 0	Hydraulikleitung -inkl.	Hydraulic line -incl. nozzle disc	Ligne hydraulique -incl. écrou de				x			x	12 X 1,5
		Überwurfmutter, Schneidring	cap, cutting ring	buse-pastille, baque coupante								
13	27 005 968 0	Hydraulikzylinder	Hydraulic cylinder	Vérin hydraulique			2			2		Ez 80/85 X 150/270
	27 005 969 0	Dichtungssatz	Sealing set	Jeu de joints			x			x		Ez 80/85
	27 005 974 0	Hydraulikzylinder	Hydraulic cylinder	Vérin hydraulique				2			2	Ez 100/120 X 150/270
	27 005 973 0	Dichtungssatz	Sealing set	Jeu de joints				x			x	Ez 100/120
14	00 286 890 0	Hydraulikleitung -inkl.	Hydraulic line -incl. nozzle disc	Ligne hydraulique -incl. écrou de			x	x		x	x	12 X 1,5
		Überwurfmutter, Schneidring	cap, cutting ring	buse-pastille, baque coupante								
15	00 921 071 1	T-Stutzen	T connector	Raccord T réglable			x	x		x	x	L 12
16	00 283 685 0	Hydraulikleitung -inkl.	Hydraulic line -incl. nozzle disc	Ligne hydraulique -incl. écrou de			x	x		x	x	12 X 1,5
		Überwurfmutter, Schneidring	cap, cutting ring	buse-pastille, baque coupante								

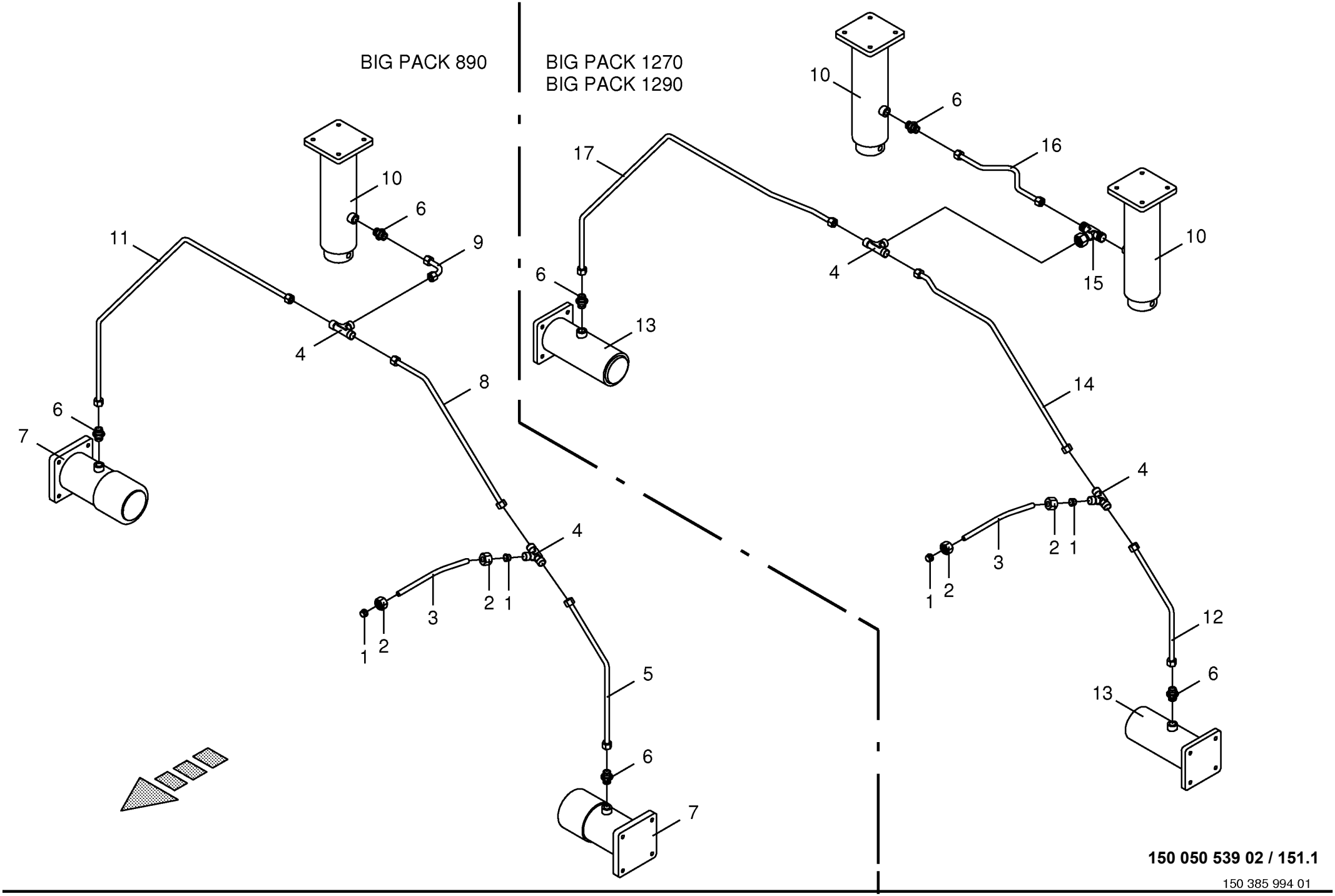

150 050 539 02 / 151.1

150 385 994 01

Bordhydraulik - Joch **On-board hydraulic - Yoke** **Système hydraulique de board - Joug**					883251 - 883280	890 HS	1270 HS	1290 HS	890 HS - XC	1270 HS - XC	1290 HS - XC	**150 050 539 02** 150 385 994 1 **151.1**
Pos.	ID-Nr.	Benennung	Description	Description	Masch.-Nr-							Bemerkung/Remarks/Remarque
1	00 921 046 1	Schneidring	Cutting ring	Baque coupante		x	x	x	x	x	x	L 12
2	00 921 206 0	Überwurfmutter	Nozzle disc cap	Écrou de buse-pastille		x	x	x	x	x	x	AL 12
3	00 286 287 1	Hydraulikleitung	Hydraulic line	Ligne hydraulique		x	x	x	x	x	x	12 X 1,5
4	00 921 071 1	T-Stutzen	T connector	Raccord T réglable		x	x	x	x	x	x	L 12
5	20 070 893 0	Hydraulikleitung -inkl. Überwurfmutter, Schneidring	Hydraulic line -incl. nozzle disc cap, cutting ring	Ligne hydraulique -incl. écrou de buse-pastille, baque coupante		x			x			12 X 1,5
6	00 920 901 1	Einschraubstutzen	Male connector	Raccord filet		x	x	x	x	x	x	M 18 X 1,5
7	00 918 436 1	Hydraulikzylinder	Hydraulic cylinder	Vérin hydraulique		2			2			Ez 90/95 X 150/270
	00 918 763 0	Dichtungssatz	Sealing set	Jeu de joints		x			x			Ez 90/95
8	00 285 357 0	Hydraulikleitung -inkl. Überwurfmutter, Schneidring	Hydraulic line -incl. nozzle disc cap, cutting ring	Ligne hydraulique -incl. écrou de buse-pastille, baque coupante		x			x			12 X 1,5
9	00 285 382 0	Hydraulikleitung -inkl. Überwurfmutter, Schneidring	Hydraulic line -incl. nozzle disc cap, cutting ring	Ligne hydraulique -incl. écrou de buse-pastille, baque coupante		x			x			12 X 1,5
10	00 918 435 2	Hydraulikzylinder	Hydraulic cylinder	Vérin hydraulique		1	2	2	1	2	2	Ez 80/85 X 250/400
	00 918 724 0	Dichtungssatz	Sealing set	Jeu de joints		x	x	x	x	x	x	Ez 80/85
11	20 070 896 0	Hydraulikleitung -inkl. Überwurfmutter, Schneidring	Hydraulic line -incl. nozzle disc cap, cutting ring	Ligne hydraulique -incl. écrou de buse-pastille, baque coupante		x			x			12 X 1,5
12	20 070 908 0	Hydraulikleitung -inkl. Überwurfmutter, Schneidring	Hydraulic line -incl. nozzle disc cap, cutting ring	Ligne hydraulique -incl. écrou de buse-pastille, baque coupante			x			x		12 X 1,5
	20 070 962 0	Hydraulikleitung -inkl. Überwurfmutter, Schneidring	Hydraulic line -incl. nozzle disc cap, cutting ring	Ligne hydraulique -incl. écrou de buse-pastille, baque coupante				x			x	12 X 1,5
13	00 918 481 0	Hydraulikzylinder	Hydraulic cylinder	Vérin hydraulique			2			2		Ez 80/85 X 150/270
	00 918 724 0	Dichtungssatz	Sealing set	Jeu de joints			x			x		Ez 80/85
	27 012 152 0	Hyd-Zylinder EZ 100x150/270	Hyd. cylinder EZ 100x150/270	Vérin hyd. EZ 100x150/270				2			2	
	27 012 153 0	Dichtungssatz EZ100/110	Gasket set EZ100/110	Vérin hyd. EZ100/110				x			x	
14	00 286 890 0	Hydraulikleitung -inkl. Überwurfmutter, Schneidring	Hydraulic line -incl. nozzle disc cap, cutting ring	Ligne hydraulique -incl. écrou de buse-pastille, baque coupante			x	x		x	x	12 X 1,5
15	00 921 071 1	T-Stutzen	T connector	Raccord T réglable			x	x		x	x	L 12
16	00 283 685 0	Hydraulikleitung -inkl. Überwurfmutter, Schneidring	Hydraulic line -incl. nozzle disc cap, cutting ring	Ligne hydraulique -incl. écrou de buse-pastille, baque coupante			x	x		x	x	12 X 1,5

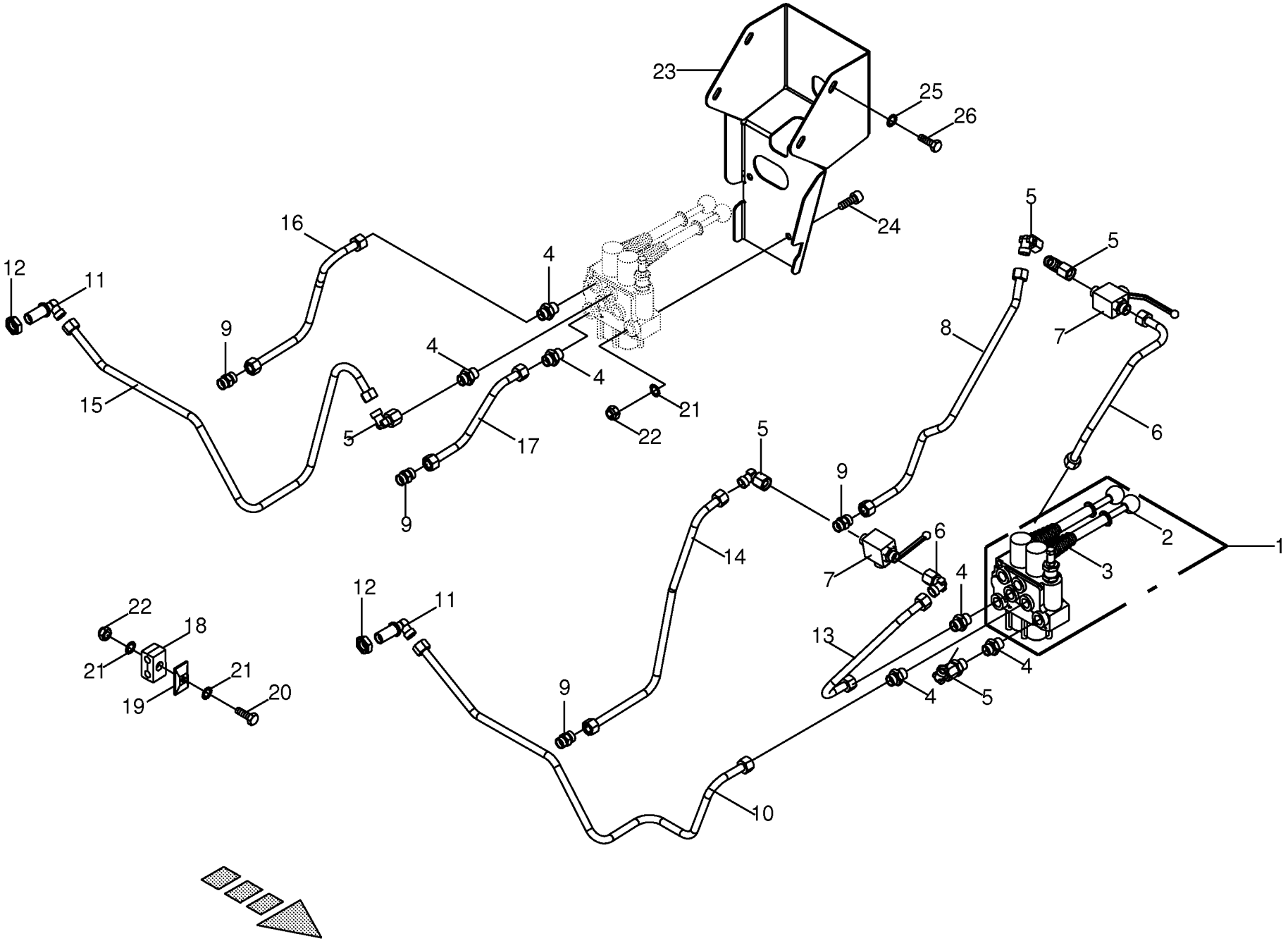

150 050 539 02 / 152.0

150 409 641 01

Steuerblock **Control bloc** **Bloc de commande**					858001 - 883280	890 HS	1270 HS	1290 HS	890 HS - XC	1270 HS - XC	1290 HS - XC	**150 050 539 02** 150 409 641 1 **152.0**
Pos.	ID-Nr.	Benennung	Description	Description	Masch.-Nr-							Bemerkung/Remarks/Remarque
1	27 006 662 0	Steuerblock	Control bloc	Bloc de commande		x	x	x	x	x	x	
2	00 919 715 0	Sicherheitshebel	level	Levier		x	x	x	x	x	x	
3	27 002 103 0	Faltenbalg	Bellows	Soufflet		x	x	x	x	x	x	
4	00 920 901 1	Einschraubstutzen	Male connector	Raccord filet		x	x	x	x	x	x	M 18 X 1,5
5	00 921 067 1	Winkelstutzen	Angle lug	Jarret tubulure		x	x	x	x	x	x	M 18 X 1,5
6	20 076 596 0	Hyd.-Leitung 12 x 1,5 x 371 3 Bögen	Hyd.-tube mount.12 x 1,5 x 371 3 Bögen	Tube hydr.12 x 1,5 x 371 3 Bögen		x	x	x	x	x	x	
7	00 921 122 2	Kugelhahn	Ball cock	Robinet a bille		x	x	x	x	x	x	M 18 X 1.5
	00 919 664 0	Handhebel -inkl. Schraube, Scheibe	Hand lever -incl. screw, washer	Levier à main -incl. boulon, rondelle		x	x	x	x	x	x	
8	20 076 597 0	Hyd.-Leitung 12 x 1,5 x 553 4 Bögen	Hyd.-tube mount.12 x 1,5 x 553 4 Bögen	Tube hydr.12 x 1,5 x 553 4 Bögen		x	x	x	x	x	x	
9	00 921 054 1	Verbindungsstutzen	Connector	Raccord		x	x	x	x	x	x	M 18 X 1,5
10	20 076 638 0	Hyd.-Leitung 12 x 1,5 x 894 6 Bögen	Hyd.-tube mount. 12 x 1,5 x 894 6 Bögen	Tube hydr. 12 x 1,5 x 894 6 Bögen		x			x			
	20 076 608 0	Hyd.-Leitung 12 x 1,5 x 934 5 Bögen	Hyd.-tube mount. 12 x 1,5 x 934 5 Bögen	Tube hydr.12 x 1,5 x 934 5 Bögen			x	x		x	x	
11	00 921 089 1	Winkel-Schottstutzen	Angle bulkhead union	Raccord de cloison angulaire		x	x	x	x	x	x	L 12
12	00 908 524 2	6kt-Mutter -niedrige Form	Hex nut -low form	Écrou hex -forme basse		x	x	x	x	x	x	M 18 X 1,5
13	20 076 598 0	Hyd.-Leitung 12 x 1,5 x 324 2 Bögen	Hyd.-tube mount.12 x 1,5 x 324 2 Bögen	Tube hydr.12 x 1,5 x 324 2 Bögen		x	x	x	x	x	x	
14	20 076 599 0	Hyd.-Leitung 12 x 1,5 x 536 3 Bögen	Hyd.-tube mount. 12 x 1,5 x 536 3 Bögen	Tube hydr.12 x 1,5 x 536 3 Bögen		x	x	x	x	x	x	
15	20 076 637 0	Hyd.-Leitung 12 x 1,5 x 932 5 Bögen	Hyd.-tube mount.12 x 1,5 x 932 5 Bögen	Tube hydr.12 x 1,5 x 932 5 Bögen		x			x			
	20 076 609 0	Hyd.-Leitung 12 x 1,5 x 886 6 Bögen	Hyd.-tube mount. 12 x 1,5 x 886 6 Bögen	Tube hydr. 12 x 1,5 x 886 6 Bögen			x	x		x	x	
16	20 076 607 0	Hyd.-Leitung 12 x 1,5 x 388 3 Bögen	Hyd.-tube mount.12 x 1,5 x 388 3 Bögen	Tube hydr.12 x 1,5 x 388 3 Bögen		x	x	x	x	x	x	
17	20 076 600 0	Hyd.-Leitung 12 x 1,5 x 254 2 Bögen	Hyd.-tube mount. 12 x 1,5 x 254 2 Bögen	Tube hydr. 12 x 1,5 x 254 2 Bögen		x	x	x	x	x	x	
18	00 925 105 0	Rohrschelle -2 Hälften	Tube clamp -2 halves	Bride -2 moitiés		x	x	x	x	x	x	Bo.= 12/12
19	00 925 134 0	Deckplatte	Cover plate	Plaque de recouvrement		x	x	x	x	x	x	
20	00 900 223 1	6kt-Schraube	Hex head bolt	Boulon tête hex		x	x	x	x	x	x	M 8 X 110
21	00 909 908 1	Sperrkantscheibe	Detent edged washer	Disque à bord d'arrêt		x	x	x	x	x	x	SKM 8
22	00 908 706 0	Sicherungsmutter	Locknut	Écrou hex		x	x	x	x	x	x	M 8
23	20 076 704 0	Bedienkonsole	Control box	Boîtier de commande		x	x	x	x	x	x	
24	90 000 293 0	Zylinderschraube	Allen screw	Vis tête cylindrique		x	x	x	x	x	x	M 8 X 60

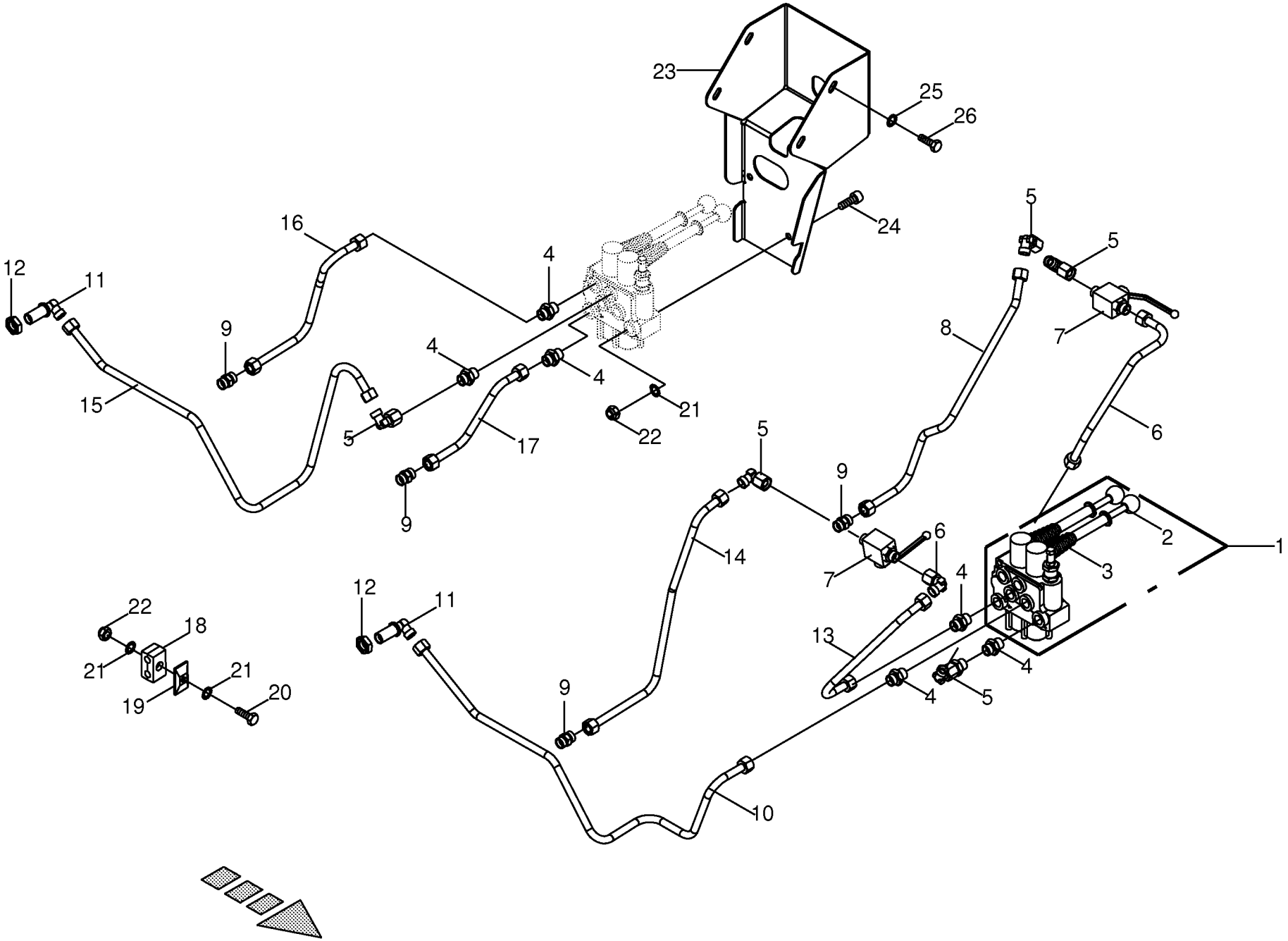

150 050 539 02 / 152.0

150 409 641 01

Steuerblock **Control bloc** **Bloc de commande**					858001 - 883280	890 HS	1270 HS	1290 HS	890 HS - XC	1270 HS - XC	1290 HS - XC	**150 050 539 02** 150 409 641 1 **152.0**
Pos.	ID-Nr.	Benennung	Description	Description	Masch.-Nr-							Bemerkung/Remarks/Remarque
25	00 909 909 1	Sperrkantscheibe	Detent edged washer	Disque à bord d'arrêt		x	x	x	x	x	x	SKM 10
26	00 900 634 0	6kt-Schraube	Hex head bolt	Boulon tête hex		x	x	x	x	x	x	M 10 X 20

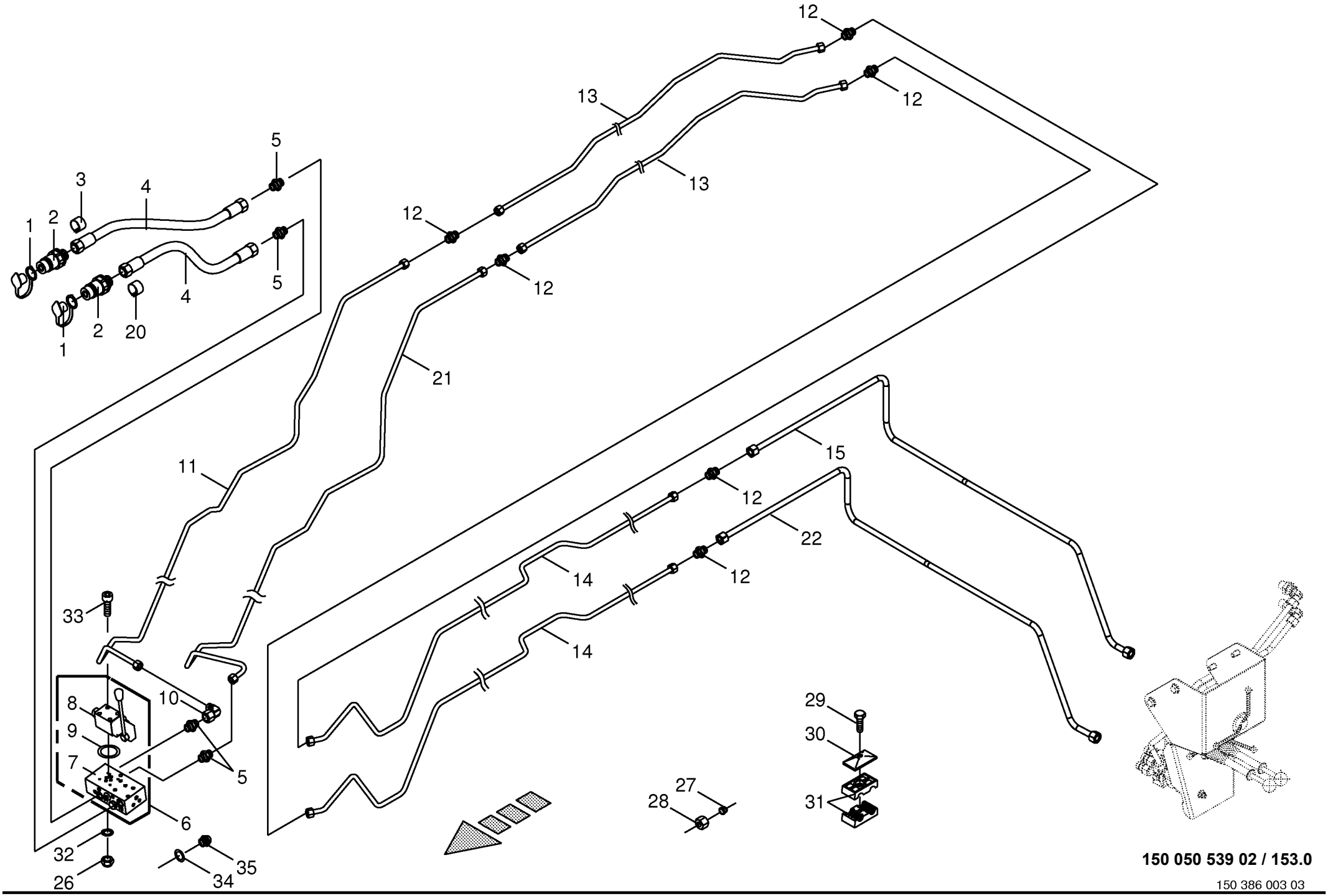

150 050 539 02 / 153.0

150 386 003 03

Arbeitshydraulik - Medium -Kuppl.stecker- Steuerblock **Work hydraulics** **Hydraulique de travail**					858001 - 883280	890 HS	1270 HS	1290 HS	890 HS - XC	1270 HS - XC	1290 HS - XC	**150 050 539 02** 150 386 003 3 **153.0**
Pos.	ID-Nr.	Benennung	Description	Description	Masch.-Nr-							Bemerkung/Remarks/Remarque
1	00 921 171 1	Staubmuffe -rot	Dust cap -red	Manchon anti-poussiere -rouge		x			x			
2	00 921 145 0	Kupplungsstecker	Connector plug	Fiche de jonction		x			x			M 18 X 1,5
3	27 002 544 0	Schlauchmarkierung "4" - rot	Hose marking "4" - red	Inscription de tuyan "4" - rouge		x			x			17 - 24
4	00 921 019 1	Hochdruckschlauchleitung	High pressure hose line	Conduite de tuyau haute pression		x			x			Lg.= 2200
5	00 920 901 1	Einschraubstutzen	Male connector	Raccord filet		x			x			M 18 X 1,5
6	27 007 799 0	Ventilblock	Valve block	Bloc de soupapes		x			x			
7	27 007 800 0	Ventilblock	Valve block	Bloc de soupapes		x			x			
8	27 007 801 0	Schieber	Slider	Curseur		x			x			
9	27 007 802 0	Dichtungssatz	Sealing set	Jeu de joints		x			x			
10	00 921 067 1	Winkelstutzen	Angle lug	Jarret tubulure		x			x			M 18 X 1,5
11	20 077 305 0	Hyd.-Leitung 12 x 1,5 x 2536 9 Bögen	Hydraulic Ligne 12 x 1,5 x 2536 9 Bögen	Ligne de hydr. 12 x 1,5 x 2536 9 Bögen		x			x			
12	00 921 054 1	Verbindungsstutzen	Connector	Raccord		x			x			M 18 X 1,5
13	20 071 003 0	Hyd.-Leitung 12 x 1,5 x 1436 7 Bögen	HYDR. LINE 12 x 1,5 x 1437	TUYAT HYDRL HUIL 12 x 1,5 x 1437		x			x			12 X 1,5
14	00 288 533 1	Hydraulikleitung -inkl. Überwurfmutter, Schneidring	Hydraulic line -incl. nozzle disc cap, cutting ring	Ligne hydraulique -incl. écrou de buse-pastille, baque coupante		x			x			12 X 1,5
15	20 073 095 1	Hyd.-Leitung 12 x 1,5 x 1562 5 Bögen	Hyd.-tube mount. 12 x 1,5 x 1562 5 Bögen	Ligne hydraulique 12 x 1,5 x 1562 5 Böge		x			x			
20	27 002 552 0	Schlauchmarkierung "4" - blau	Hose marking "4" - blue	Inscription de tuyan "4" - blue		x			x			17 - 24
21	20 077 306 0	Hyd.-Leitung 12 x 1,5 x 2564 9 Bögen	Hydraulic Ligne12 x 1,5 x 2564 9 Bögen	Ligne de hydr.12 x 1,5 x 2564 9 Bögen		x			x			
22	20 073 096 1	Hyd.-Leitung 12 x 1,5 x 1526 5 Bögen	Hyd.-tube mount. 12 x 1,5 x 1526 5 Böge	Ligne hydraulique 12 x 1,5 x 1526 5 Bög		x			x			
26	00 908 706 0	Sicherungsmutter	Locknut	Écrou hex		x			x			M 8
27	00 921 046 1	Schneidring	Cutting ring	Baque coupante		x			x			L 12
28	00 921 206 0	Überwurfmutter	Nozzle disc cap	Écrou de buse-pastille		x			x			AL 12
29	00 901 042 1	6kt-Schraube	Hex head bolt	Boulon tête hex		x			x			M 8 X 35
	00 901 048 1	6kt-Schraube	Hex head bolt	Boulon tête hex		x			x			M 8 X 65
30	00 925 134 0	Deckplatte	Cover plate	Plaque de recouvrement		x			x			
31	00 925 105 0	Rohrschelle -2 Hälften	Tube clamp -2 halves	Bride -2 moitiés		x			x			Bo.= 12/12
32	00 909 908 1	Sperrkantscheibe	Detent edged washer	Disque à bord d'arrêt		x			x			SKM 8
33	90 001 879 0	Zylinderschraube	Allen screw	Vis tête cylindrique		x			x			M 8 X 65
34	00 937 727 0	Dichtring	Gasket ring	Bague d'étanchéité		x			x			A 18 X 24
35	00 906 010 1	Verschlussschraube	Screw plug	Bouchon fileté		x			x			M 18 X 1,5

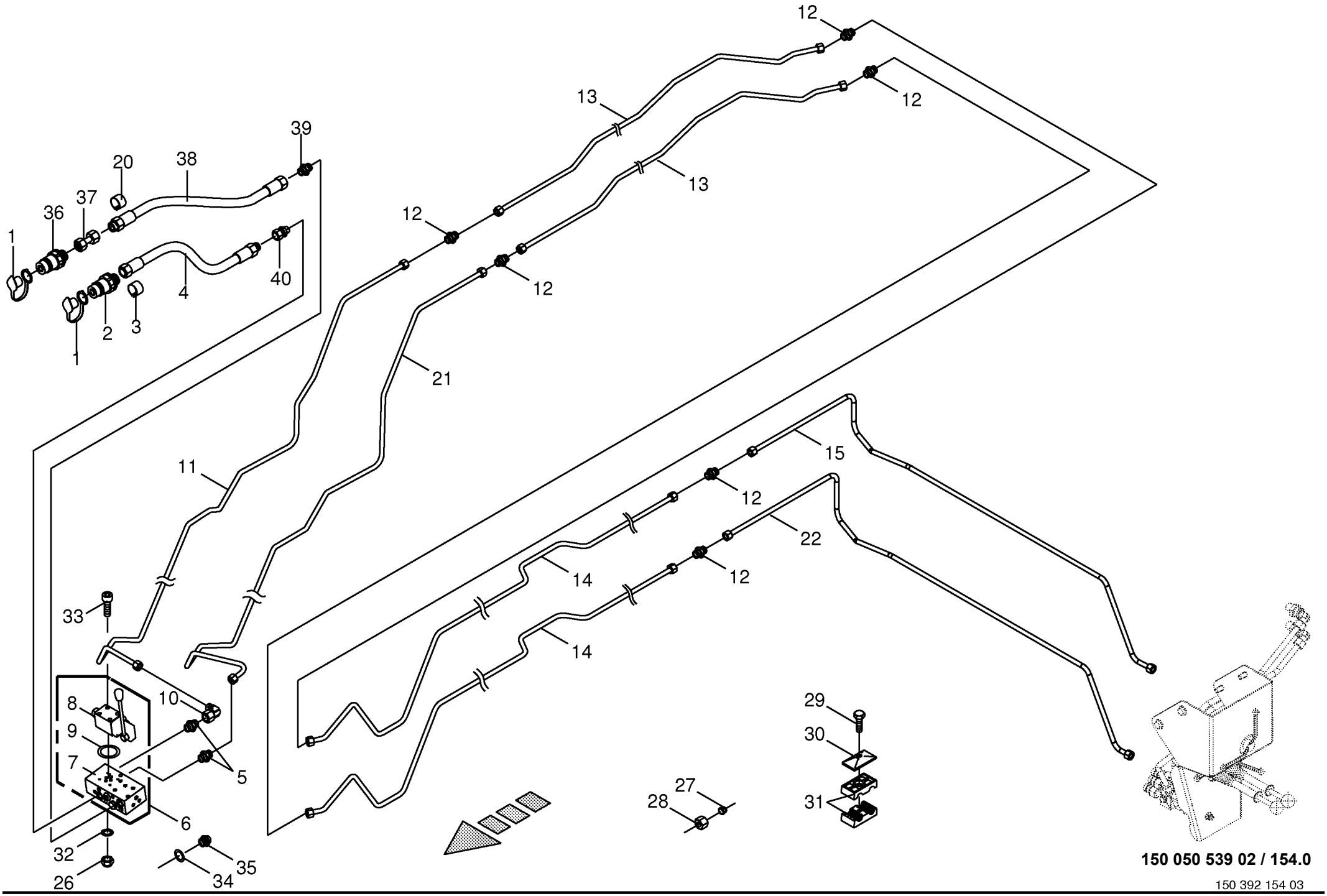

150 050 539 02 / 154.0

150 392 154 03

Arbeitshydraulik - Medium -Kuppl.stecker- Steuerblock **Work hydraulics** **Hydraulique de travail**					858001 - 883280	890 HS	1270 HS	1290 HS	890 HS - XC	1270 HS - XC	1290 HS - XC	**150 050 539 02** 150 392 154 3 **154.0**
Pos.	ID-Nr.	Benennung	Description	Description	Masch.-Nr-							Bemerkung/Remarks/Remarque
1	00 921 171 1	Staubmuffe -rot	Dust cap -red	Manchon anti-poussiere -rouge			x	x		x	x	
2	00 921 146 0	Kupplungsstecker	Connector plug	Fiche de jonction			x	x		x	x	M 22 X 1,5
3	27 002 544 0	Schlauchmarkierung "4" - rot	Hose marking "4" - red	Inscription de tuyan "4" - rouge			x	x		x	x	17 - 24
4	00 921 036 1	Hochdruckschlauchleitung	High pressure hose line	Conduite de tuyau haute pression			x	x		x	x	Lg.= 2200
5	00 920 901 1	Einschraubstutzen	Male connector	Raccord filet			x	x		x	x	M 18 X 1,5
6	27 007 799 0	Ventilblock	Valve block	Bloc de soupapes			x	x		x	x	
7	27 007 800 0	Ventilblock	Valve block	Bloc de soupapes			x	x		x	x	
8	27 007 801 0	Schieber	Slider	Curseur			x	x		x	x	
9	27 007 802 0	Dichtungssatz	Sealing set	Jeu de joints			x	x		x	x	
10	00 921 067 1	Winkelstutzen	Angle lug	Jarret tubulure			x	x		x	x	M 18 X 1,5
11	20 077 376 1	Hyd.-Leitung 12 x 1,5 x 2699 10 Bögen	Hydr. Ligne mount.12 x 1,5 x 2694 10 Bow	Ligne de hyd mon 12 x 1,5 x 2694 10 Arch			x	x		x	x	
12	00 921 054 1	Verbindungsstutzen	Connector	Raccord			x	x		x	x	M 18 X 1,5
13	00 286 860 2	Hydraulikleitung -inkl. Überwurfmutter, Schneidring	Hydraulic line -incl. nozzle disc cap, cutting ring	Ligne hydraulique -incl. écrou de buse-pastille, baque coupante			x	x		x	x	12 X 1,5
14	00 288 533 1	Hydraulikleitung -inkl. Überwurfmutter, Schneidring	Hydraulic line -incl. nozzle disc cap, cutting ring	Ligne hydraulique -incl. écrou de buse-pastille, baque coupante			x	x		x	x	12 X 1,5
15	20 072 873 1	Hyd.-Leitung 12 x 1,5 x 1900 6 Bögen	Hyd.-tube mount. 12 x 1,5 x 1900 6 Böge	Ligne hydraulique 12 x 1,5 x 1900 6 Bög			x	x		x	x	
20	27 011 507 0	Hydr-Schlauch-Markierung (4/B) Ø24-28mm	Hydr. hose marking (4/B) Ø17-24mm	Marq. du tuyau flex. (4/B) Ø24-28mm			x	x		x	x	
21	20 077 377 1	Hyd.-Leitung 12 x 1,5 x 2590 11 Bögen	Hydr. Ligne mount 12 x 1,5 x 2584 10 Bow	Ligne de hyd mont12 x 1,5 x 2584 10 Arch			x	x		x	x	
22	20 072 872 1	Hyd.-Leitung 12 x 1,5 x 1948 6 Bögen	Hyd.-tube mount.2 x 1,5 x 1948 6 Bögen	Ligne hydraulique 2 x 1,5 x 1948 6 Bögen			x	x		x	x	
26	00 908 706 0	Sicherungsmutter	Locknut	Écrou hex			x	x		x	x	M 8
27	00 921 046 1	Schneidring	Cutting ring	Baque coupante			x	x		x	x	L 12
28	00 921 206 0	Überwurfmutter	Nozzle disc cap	Écrou de buse-pastille			x	x		x	x	AL 12
29	00 901 042 1	6kt-Schraube	Hex head bolt	Boulon tête hex			x	x		x	x	M 8 X 35
	00 901 048 1	6kt-Schraube	Hex head bolt	Boulon tête hex			x	x		x	x	M 8 X 65
	00 900 424 0	6kt-Schraube	Hex head bolt	Boulon tête hex			x	x		x	x	M 8 X 140
30	00 925 134 0	Deckplatte	Cover plate	Plaque de recouvrement			x	x		x	x	
31	00 925 105 0	Rohrschelle -2 Hälften	Tube clamp -2 halves	Bride -2 moitiés			x	x		x	x	Bo.= 12/12
32	00 909 908 1	Sperrkantscheibe	Detent edged washer	Disque à bord d'arrêt			x	x		x	x	SKM 8
33	90 001 879 0	Zylinderschraube	Allen screw	Vis tête cylindrique			x	x		x	x	M 8 X 65
34	00 937 727 0	Dichtring	Gasket ring	Bague d'étanchéité			x	x		x	x	A 18 X 24
35	00 906 010 1	Verschlussschraube	Screw plug	Bouchon fileté			x	x		x	x	M 18 X 1,5
36	00 921 167 0	Kupplungsstecker	Connector plug	Fiche de jonction			x	x		x	x	M 26 X 1,5

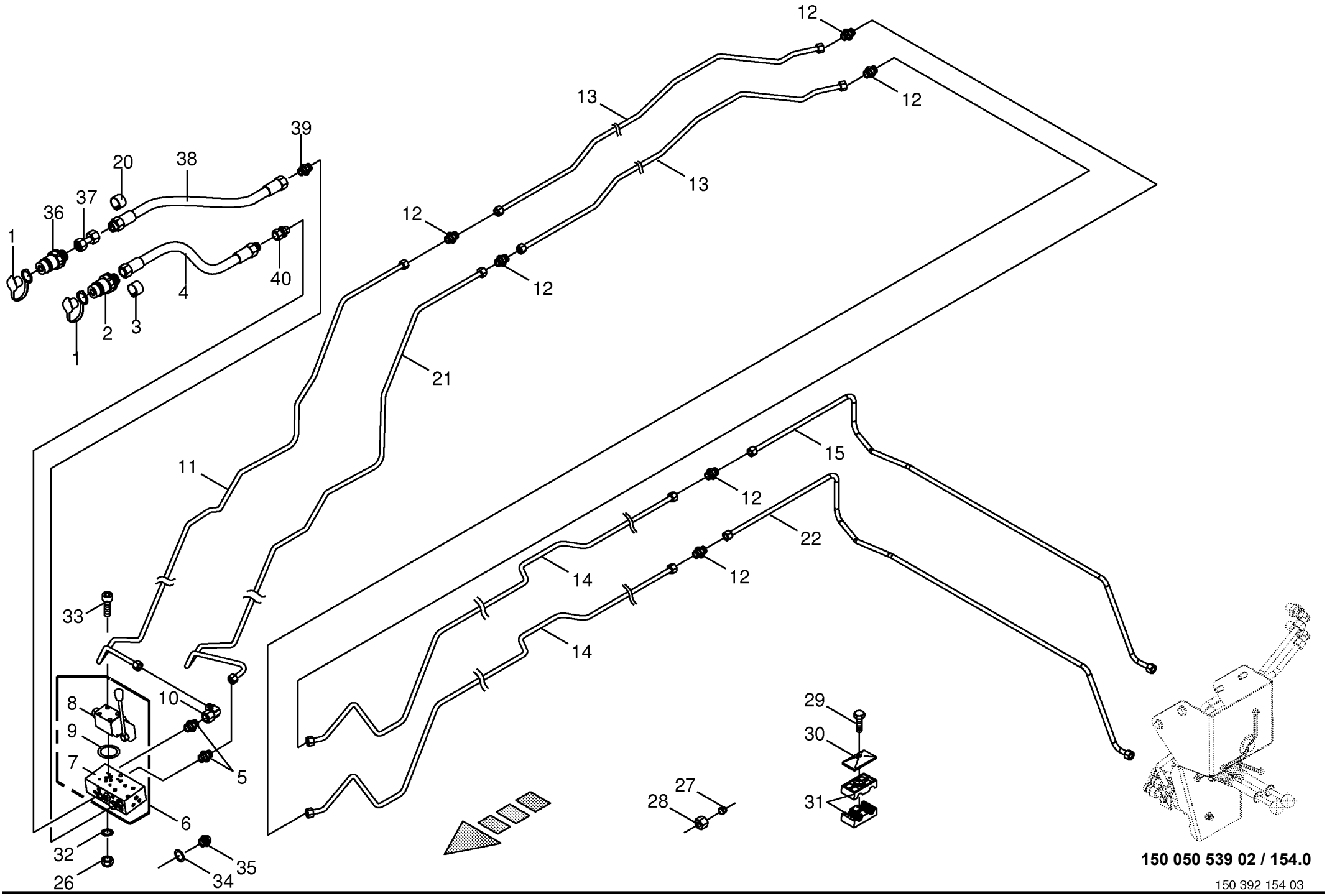

150 050 539 02 / 154.0

150 392 154 03

Arbeitshydraulik - Medium -Kuppl.stecker- Steuerblock Work hydraulics Hydraulique de travail					858001 - 883280	890 HS	1270 HS	1290 HS	890 HS - XC	1270 HS - XC	1290 HS - XC	150 050 539 02 150 392 154 3 154.0
Pos.	ID-Nr.	Benennung	Description	Description	Masch.-Nr-							Bemerkung/Remarks/Remarque
37	00 230 747 0	Doppelnippel	Double nipple	Double raccord			x	x		x	x	L 18
38	00 921 023 1	Hochdruckschlauchleitung	High pressure hose line	Conduite de tuyau haute pression			x	x		x	x	Lg.= 2200
39	00 921 144 0	Einschraubstutzen	Male connector	Raccord filet			x	x		x	x	M 18 X 1,5 / M 26 X 1,5
40	00 921 051 0	Einschraubstutzen	Male connector	Raccord filet			x	x		x	x	M 22 X 1,5 / M 18 X 1,5

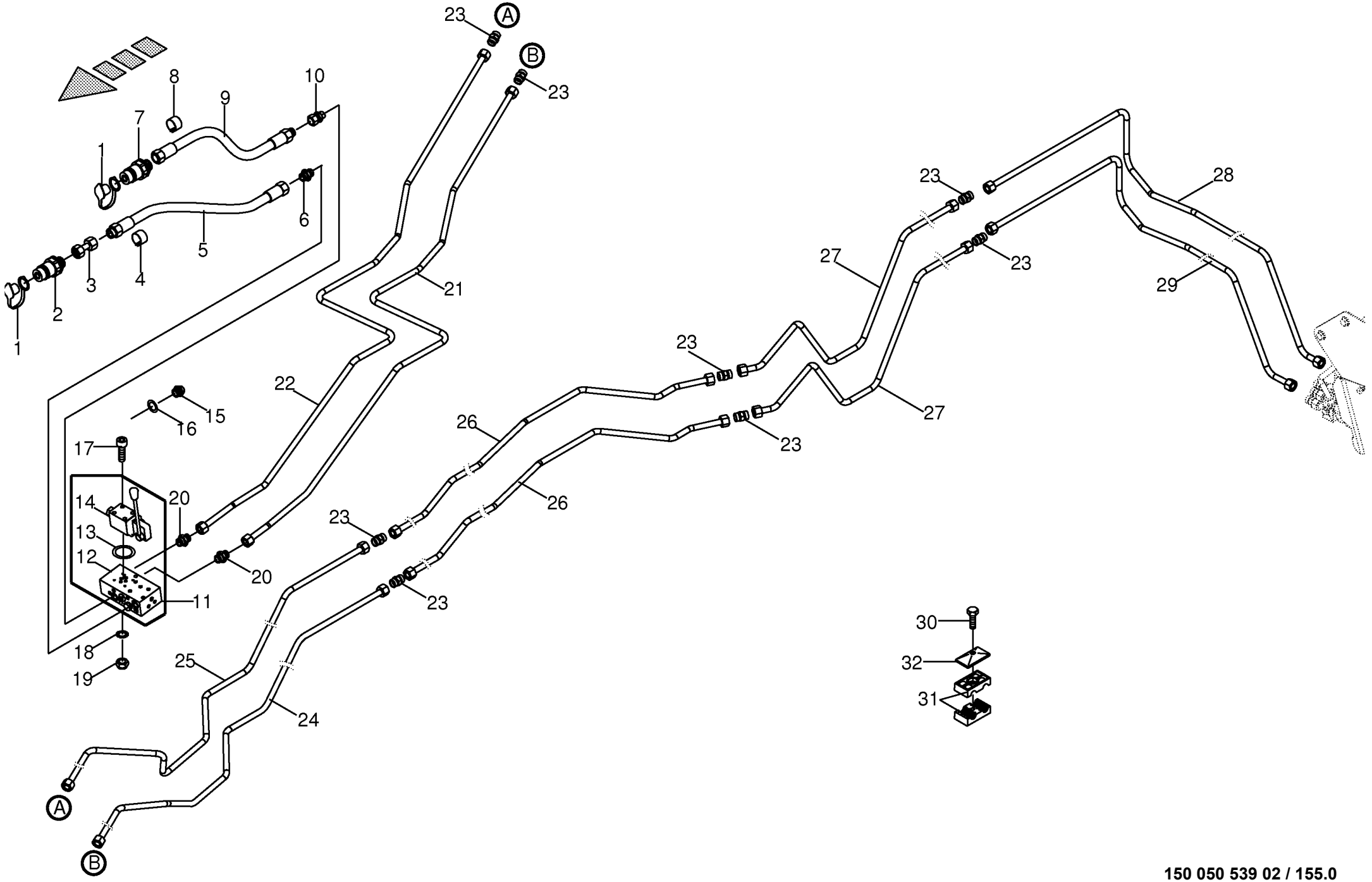

150 050 539 02 / 155.0

150 410 835 01

Arbeitshydraulik - Medium -inkl. Pre Chop # -Kuppl.stecker- **Work hydraulics** **Hydraulique de travail**					858001 - 883280	890 HS	1270 HS	1290 HS	890 HS - XC	1270 HS - XC	1290 HS - XC	**150 050 539 02** 150 410 835 1 **155.0**
Pos.	ID-Nr.	Benennung	Description	Description	Masch.-Nr-							Bemerkung/Remarks/Remarque
1	00 921 171 1	Staubmuffe -rot	Dust cap -red	Manchon anti-poussiere -rouge						x	x	
2	00 921 167 0	Kupplungsstecker	Connector plug	Fiche de jonction						x	x	M 26 X 1,5
3	00 230 747 0	Doppelnippel	Double nipple	Double raccord						x	x	L 18
4	27 011 507 0	Hydr-Schlauch-Markierung (4/B) Ø24-28mm	Hydr. hose marking (4/B) Ø17-24mm	Marq. du tuyau flex. (4/B) Ø24-28mm						x	x	
5	00 921 023 1	Hochdruckschlauchleitung	High pressure hose line	Conduite de tuyau haute pression						x	x	Lg.= 2200
6	00 921 144 0	Einschraubstutzen	Male connector	Raccord filet						x	x	M 18 X 1,5 / M 26 X 1,5
7	00 921 146 0	Kupplungsstecker	Connector plug	Fiche de jonction						x	x	M 22 X 1,5
8	27 002 544 0	Schlauchmarkierung "4" - rot	Hose marking "4" - red	Inscription de tuyan "4" - rouge						x	x	17 - 24
9	00 921 036 1	Hochdruckschlauchleitung	High pressure hose line	Conduite de tuyau haute pression						x	x	Lg.= 2200
10	00 921 051 0	Einschraubstutzen	Male connector	Raccord filet						x	x	M 22 X 1,5 / M 18 X 1,5
11	27 007 799 0	Ventilblock	Valve block	Bloc de soupapes						x	x	
12	27 007 800 0	Ventilblock	Valve block	Bloc de soupapes						x	x	
13	27 007 802 0	Dichtungssatz	Sealing set	Jeu de joints						x	x	
14	27 007 801 0	Schieber	Slider	Curseur						x	x	
15	00 906 010 1	Verschlussschraube	Screw plug	Bouchon fileté						x	x	M 18 X 1,5
16	00 937 727 0	Dichtring	Gasket ring	Bague d'étanchéité						x	x	A 18 X 24
17	90 001 879 0	Zylinderschraube	Allen screw	Vis tête cylindrique						x	x	M 8 X 65
18	00 909 908 1	Sperrkantscheibe	Detent edged washer	Disque à bord d'arrêt						x	x	SKM 8
19	00 908 706 0	Sicherungsmutter	Locknut	Écrou hex						x	x	M 8
20	00 920 901 1	Einschraubstutzen	Male connector	Raccord filet						x	x	M 18 X 1,5
21	20 077 505 0	Hyd.-Leitung 12 x 1,5 x 1805 10 Bögen	Hydraulic line 12 x 1,5 x 1805 10bow	Ligne hydraulique 12 x 1,5 x 1805 10 arc						x	x	
22	20 077 507 0	Hyd.-Leitung 12 x 1,5 x 1876 8 Bögen	Hydraulic line 12 x 1,5 x 1876 8 bow	Ligne hydraulique 12 x 1,5 x 1876 8 arc						x	x	
23	00 921 054 1	Verbindungsstutzen	Connector	Raccord						x	x	M 18 X 1,5
24	20 077 508 0	Hyd.-Leitung 12 x 1,5 x 1759 7 Bögen	Hydraulic line 12 x 1,5 x 1759 7 bow	Ligne hydraulique 12 x 1,5 x 1759 7arc						x	x	
25	20 077 509 0	Hyd.-Leitung 12 x 1,5 x 1749 7 Bögen	Hydraulic line 12 x 1,5 x 1749 7 bow	Ligne hydraulique 12 x 1,5 x 1749 7arc						x	x	
26	00 286 860 2	Hydraulikleitung -inkl. Überwurfmutter, Schneidring	Hydraulic line -incl. nozzle disc cap, cutting ring	Ligne hydraulique -incl. écrou de buse-pastille, baque coupante						x	x	12 X 1,5
27	00 288 533 1	Hydraulikleitung -inkl. Überwurfmutter, Schneidring	Hydraulic line -incl. nozzle disc cap, cutting ring	Ligne hydraulique -incl. écrou de buse-pastille, baque coupante						x	x	12 X 1,5
28	20 072 872 1	Hyd.-Leitung 12 x 1,5 x 1948 6 Bögen	Hyd.-tube mount.2 x 1,5 x 1948 6 Bögen	Ligne hydraulique 2 x 1,5 x 1948 6 Bögen						x	x	
29	20 072 873 1	Hyd.-Leitung 12 x 1,5 x 1900 6 Bögen	Hyd.-tube mount. 12 x 1,5 x 1900 6 Böge	Ligne hydraulique 12 x 1,5 x 1900 6 Bög						x	x	

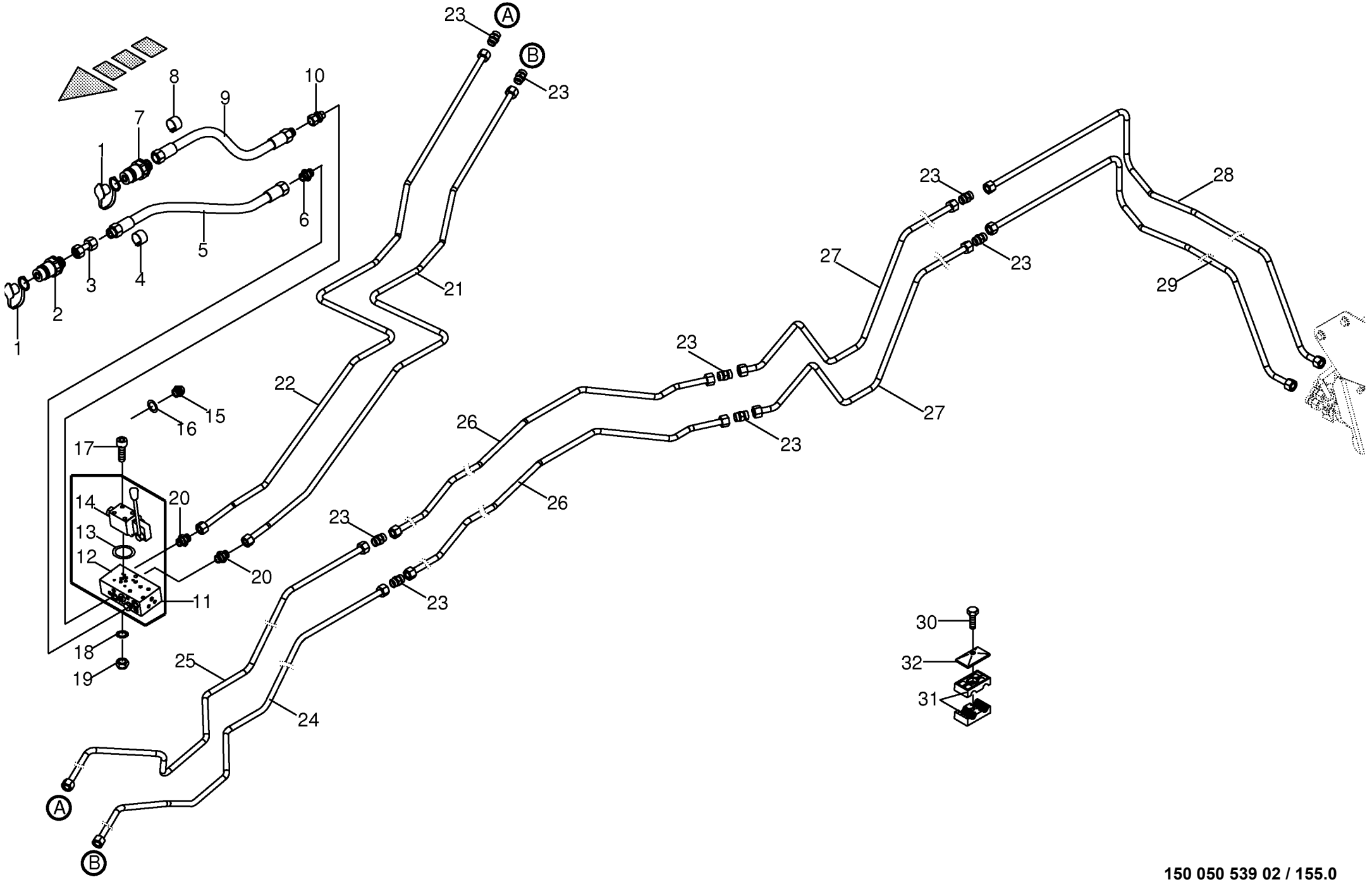

150 050 539 02 / 155.0

150 410 835 01

Arbeitshydraulik - Medium -inkl. Pre Chop # -Kuppl.stecker- **Work hydraulics** **Hydraulique de travail**					858001 - 883280	890 HS	1270 HS	1290 HS	890 HS - XC	1270 HS - XC	1290 HS - XC	**150 050 539 02** 150 410 835 1 **155.0**
Pos.	ID-Nr.	Benennung	Description	Description	Masch.-Nr-							Bemerkung/Remarks/Remarque
30	00 901 042 1	6kt-Schraube	Hex head bolt	Boulon tête hex						x	x	M 8 X 35
	00 901 048 1	6kt-Schraube	Hex head bolt	Boulon tête hex						x	x	M 8 X 65
31	00 925 105 0	Rohrschelle -2 Hälften	Tube clamp -2 halves	Bride -2 moitiés						x	x	Bo.= 12/12
	00 925 146 0	Rohrschelle -2 Hälften	Tube clamp -2 halves	Bride -2 moitiés						x	x	Bo.= 15/12
	00 925 155 0	Rohrschelle -2 Hälften	Tube clamp -2 halves	Bride -2 moitiés						x	x	Bo.= 18/18
32	00 925 134 0	Deckplatte	Cover plate	Plaque de recouvrement						x	x	

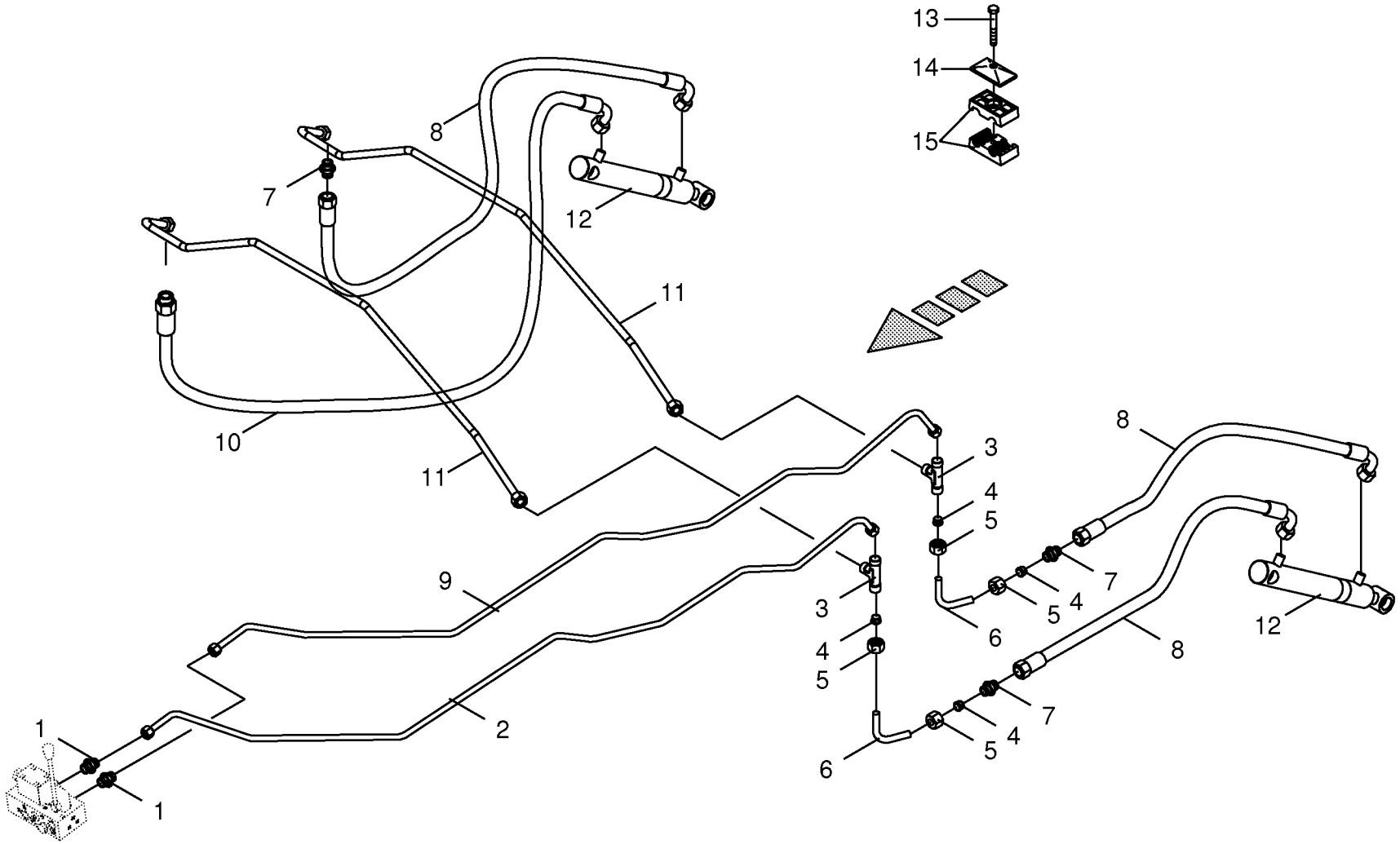

150 050 539 02 / 156.0

150 386 013 03

Arbeitshydraulik - Medium -Messerbalken **Work hydraulics** **Hydraulique de travail**					858001 - 883280	890 HS	1270 HS	1290 HS	890 HS - XC	1270 HS - XC	1290 HS - XC	**150 050 539 02** 150 386 013 3 **156.0**
Pos.	ID-Nr.	Benennung	Description	Description	Masch.-Nr-							Bemerkung/Remarks/Remarque
1	00 920 901 1	Einschraubstutzen	Male connector	Raccord filet					x	x	x	M 18 X 1,5
2	20 077 251 0	Hyd.-Leitung 12 x 1,5 x 1699 8 Bögen	Hydraulic Ligne 12 x 1,5 x 1699 8 Bögen	Ligne de hydr.12 x 1,5 x 1699 8 Bögen					x			
	20 077 350 0	Hyd.-Leitung 12 x 1,5 x 1756 8 Bögen	Hydraulic Ligne 12 x 1,5 x 1756 8 Bögen	Ligne de hydr.12 x 1,5 x 1756 8 Bögen						x	x	
3	00 921 071 1	T-Stutzen	T connector	Raccord T réglable					x	x	x	L 12
4	00 921 046 1	Schneidring	Cutting ring	Baque coupante					x	x	x	L 12
5	00 921 206 0	Überwurfmutter	Nozzle disc cap	Écrou de buse-pastille					x	x	x	AL 12
6	00 286 892 0	Hydraulikleitung -inkl. Überwurfmutter, Schneidring	Hydraulic line -incl. nozzle disc cap, cutting ring	Ligne hydraulique -incl. écrou de buse-pastille, baque coupante					x	x	x	12 X 1.5
7	00 921 054 1	Verbindungsstutzen	Connector	Raccord					x	x	x	M 18 X 1,5
8	27 003 846 0	Hochdruckschlauchleitung	High pressure hose line	Conduite de tuyau haute pression					x	x	x	Lg.= 450
9	20 077 250 0	Hyd.-Leitung 12 x 1,5 x 1629 7 Bögen	Hydraulic Ligne 12 x 1,5 x 1629 7 Bögen	Ligne de hydr.12 x 1,5 x 1629 7 Bögen					x			
	20 077 351 0	Hyd.-Leitung 12 x 1,5 x 1711 8 Bögen	Hydraulic Ligne 12 x 1,5 x 1711 8 Bögen	Ligne de hydr.12 x 1,5 x 1711 8 Bögen						x	x	
10	00 921 003 1	Hochdruckschlauchleitung	High pressure hose line	Conduite de tuyau haute pression					x	x	x	Lg.= 620
11	20 073 100 0	Hyd.-Leitung 12 x 1,5 x 1180 4 Bögen	hyd. line 12 x 1,5 x 1125	Ligne hydraulique 12 x 1,5 x 1125					x			12 X 1,5
	20 079 175 0	Hyd.-Leitung 12 x 1,5 x 1520 4 Bögen	Hydr. Ligne 12 x 1,5 x 1520 4	ligne de hydr. 12 x 1,5 x 1520						x	x	
12	27 005 952 0	Hydraulikzylinder	Hydraulic cylinder	Vérin hydraulique	858001 - 883250				x	x	x	Dz 25/40 X 260/420
	27 005 953 0	Dichtungssatz	Sealing set	Jeu de joints	858001 - 883250				x	x	x	Dz 25/40
	00 334 997 1	Hydraulikzylinder	Hydraulic cylinder	Vérin hydraulique	883251 -				x	x	x	Dz 25/40 X 260/420
	00 918 755 0	Dichtungssatz	Sealing set	Jeu de joints	883251 -				x	x	x	Dz 25/40
13	00 901 048 1	6kt-Schraube	Hex head bolt	Boulon tête hex					x	x	x	M 8 X 65
14	00 925 134 0	Deckplatte	Cover plate	Plaque de recouvrement					x	x	x	
15	00 925 105 0	Rohrschelle -2 Hälften	Tube clamp -2 halves	Bride -2 moitiés					x	x	x	Bo.= 12/12

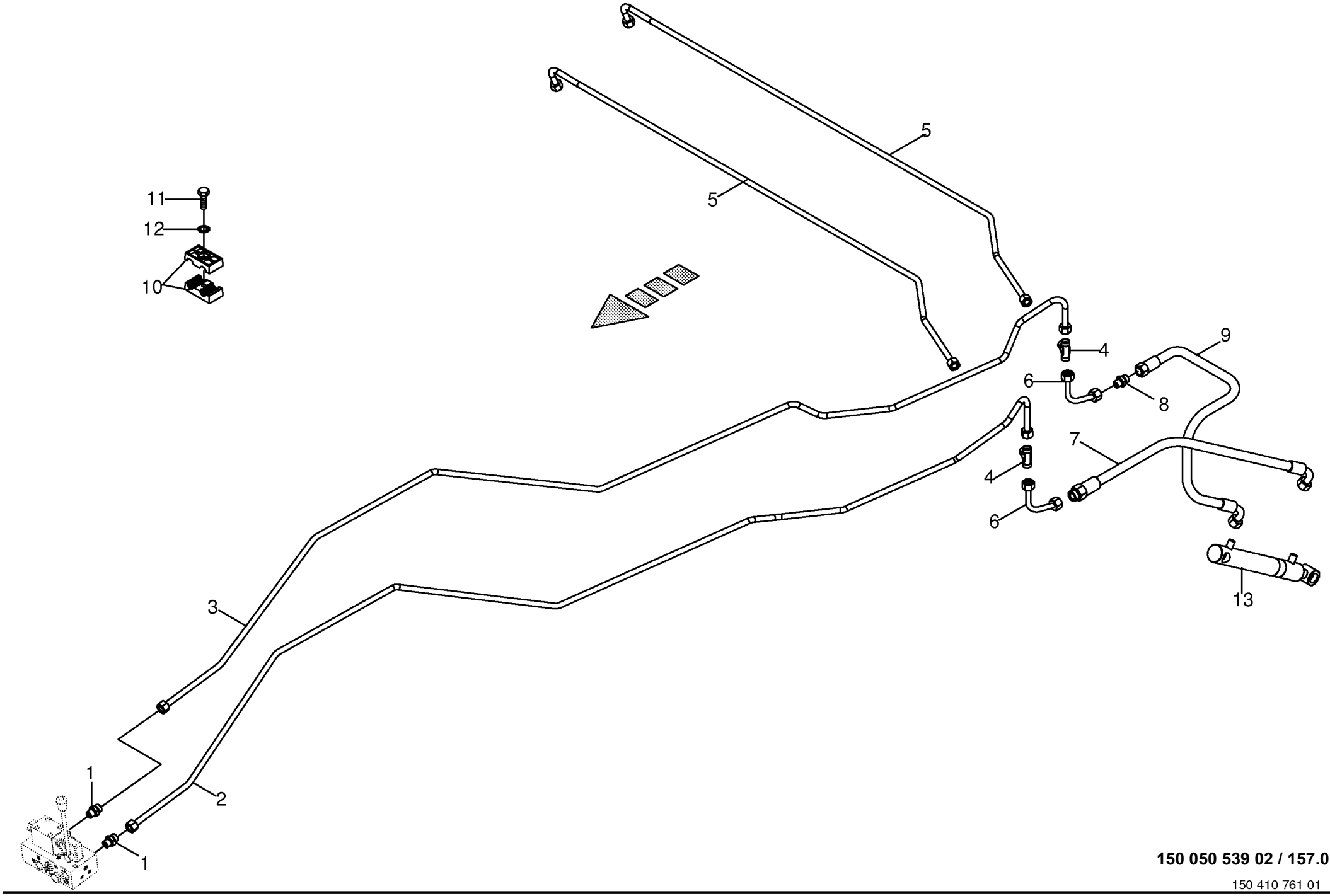

150 050 539 02 / 157.0

150 410 761 01

Arbeitshydraulik - Medium -inkl. Pre Chop # - Messerbalken **Work hydraulics** **Hydraulique de travail**					858001 - 883280	890 HS	1270 HS	1290 HS	890 HS - XC	1270 HS - XC	1290 HS - XC	**150 050 539 02** 150 410 761 1 **157.0**
Pos.	ID-Nr.	Benennung	Description	Description	Masch.-Nr-							Bemerkung/Remarks/Remarque
1	00 920 901 1	Einschraubstutzen	Male connector	Raccord filet						x	x	M 18 X 1,5
2	20 077 487 0	Hyd.-Leitung 12 x 1,5 x 2624 10 Bögen	Hydraulic line 12 x 1,5 x 2624 10 bow	Ligne hydraulique 12 x 1,5 x 2624 10 arc						x	x	
3	20 077 488 0	Hyd.-Leitung 12 x 1,5 x 2603 10 Bögen	Hydraulic line 12 x 1,5 x 2603 10 bow	Ligne hydraulique 12 x 1,5 x 2603 10 arc						x	x	
4	00 921 071 1	T-Stutzen	T connector	Raccord T réglable						x	x	L 12
5	20 079 175 0	Hyd.-Leitung 12 x 1,5 x 1520 4 Bögen	Hydr. Ligne 12 x 1,5 x 1520 4 Bögen	ligne de hydr. 12 x 1,5 x 1520						x	x	
6	00 286 892 0	Hydraulikleitung -inkl. Überwurfmutter, Schneidring	Hydraulic line -incl. nozzle disc cap, cutting ring	Ligne hydraulique -incl. écrou de buse-pastille, baque coupante						x	x	12 X 1.5
7	00 921 003 1	Hochdruckschlauchleitung	High pressure hose line	Conduite de tuyau haute pression						x	x	Lg.= 620
8	00 921 054 1	Verbindungsstutzen	Connector	Raccord						x	x	M 18 X 1,5
9	00 920 972 0	Hochdruckschlauchleitung	High pressure hose line	Conduite de tuyau haute pression						x	x	Lg.= 500
10	00 925 105 0	Rohrschelle -2 Hälften	Tube clamp -2 halves	Bride -2 moitiés						x	x	Bo.= 12/12
11	00 901 048 1	6kt-Schraube	Hex head bolt	Boulon tête hex						x	x	M 8 X 65
12	00 909 908 1	Sperrkantscheibe	Detent edged washer	Disque à bord d'arrêt						x	x	SKM 8
13	27 005 952 0	Hydraulikzylinder	Hydraulic cylinder	Vérin hydraulique	858001 - 883250					x	x	Dz 25/40 X 260/420
	27 005 953 0	Dichtungssatz	Sealing set	Jeu de joints	858001 - 883250					x	x	Dz 25/40
	00 334 997 1	Hydraulikzylinder	Hydraulic cylinder	Vérin hydraulique	883251 -					x	x	Dz 25/40 X 260/420
	00 918 755 0	Dichtungssatz	Sealing set	Jeu de joints	883251 -					x	x	Dz 25/40

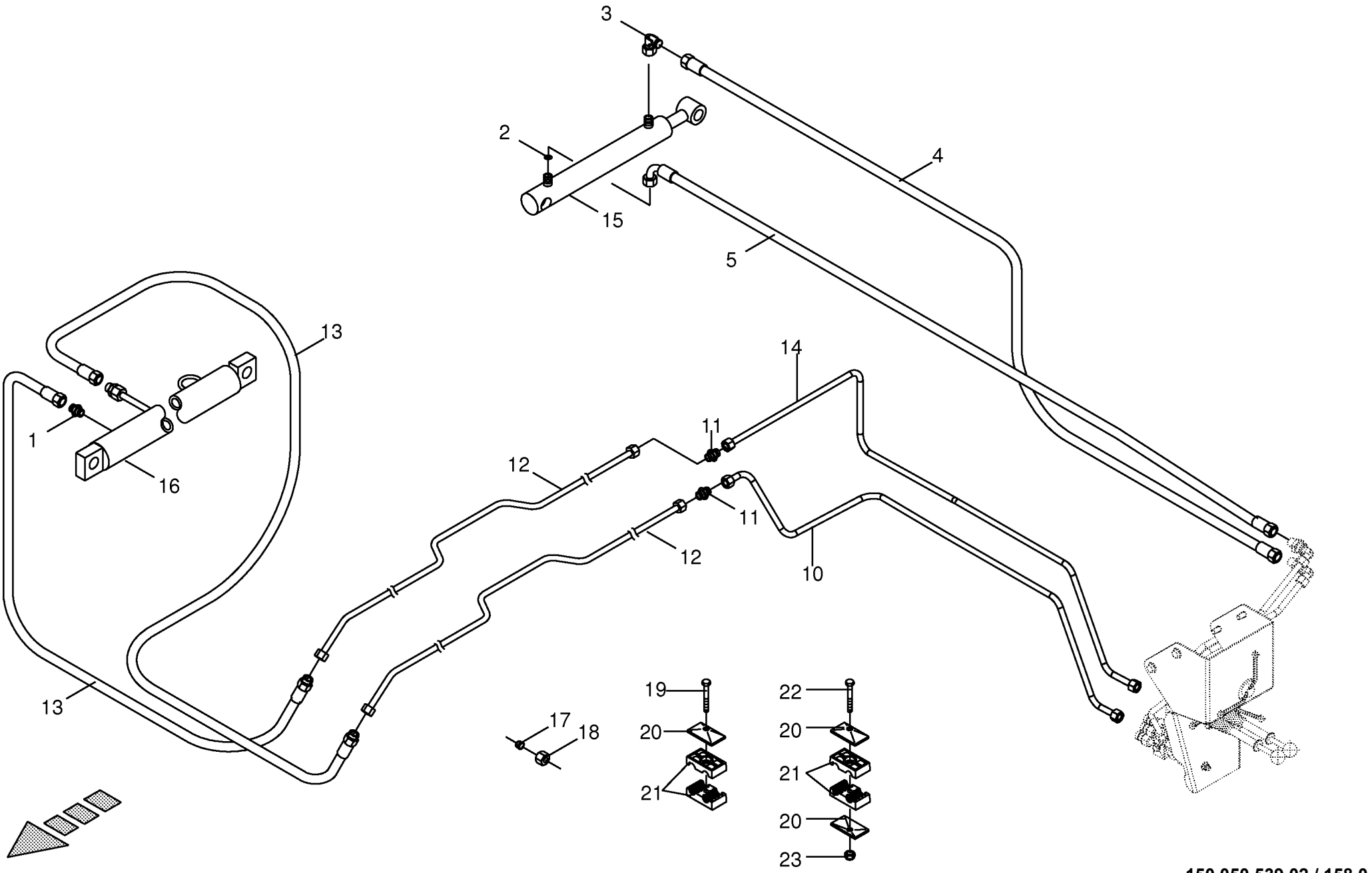

150 050 539 02 / 158.0

150 386 015 03

Arbeitshydraulik - Medium -Rollenschurre/Ballenausschieber **Work hydraulics** **Hydraulique de travail**					858001 - 883280	890 HS	1270 HS	1290 HS	890 HS - XC	1270 HS - XC	1290 HS - XC	**150 050 539 02** 150 386 015 3 **158.0**
Pos.	ID-Nr.	Benennung	Description	Description	Masch.-Nr-							Bemerkung/Remarks/Remarque
1	00 920 901 1	Einschraubstutzen	Male connector	Raccord filet		x	x	x	x	x	x	M 18 X 1,5
2	00 340 687 2	Drosselscheibe	Throttling disc	Disque d'etranglement		x	x	x	x	x	x	1,0 X 12 X 1,5
3	00 921 067 1	Winkelstutzen	Angle lug	Jarret tubulure		x	x	x	x	x	x	M 18 X 1,5
4	27 000 742 0	Hochdruckschlauchleitung	High pressure hose line	Conduite de tuyau haute pression		x	x	x	x	x	x	Lg.= 850
5	00 921 258 1	Hochdruckschlauchleitung	High pressure hose line	Conduite de tuyau haute pression		x	x	x	x	x	x	Lg.= 670
10	20 073 098 1	Hyd.-Leitung 12 x 1,5 x 1387 6 Bögen	Hyd.-tube mount.12 x 1,5 x 1387 6 Bögen	Ligne hydraulique 12 x 1,5 x 1387 6 Böge		x			x			
	20 072 876 1	Hyd.-Leitung 12 x 1,5 x 1884 6 Bögen	Hyd.-tube mount.12 x 1,5 x 1884 6 Bögen	Ligne hydraulique 12 x 1,5 x 1884 6 Böge			x	x		x	x	
11	00 921 054 1	Verbindungsstutzen	Connector	Raccord		x	x	x	x	x	x	M 18 X 1,5
12	00 287 604 0	Hydraulikleitung -inkl. Überwurfmutter, Schneidring	Hydraulic line -incl. nozzle disc cap, cutting ring	Ligne hydraulique -incl. écrou de buse-pastille, baque coupante		x	x	x	x	x	x	12 X 1,5
13	00 920 965 0	Hochdruckschlauchleitung	High pressure hose line	Conduite de tuyau haute pression		x			x			Lg.= 800
	00 921 028 1	Hochdruckschlauchleitung	High pressure hose line	Conduite de tuyau haute pression			x	x		x	x	Lg.= 1000
14	20 073 097 1	Hyd.-Leitung 12 x 1,5 x 1607 5 Bögen	Hyd.-tube mount. 12 x 1,5 x 1607 5 Bögen	Ligne hydraulique 12 x 1,5 x 1607 5 Bög		x			x			
	20 072 877 1	Hyd.-Leitung 12 x 1,5 x 1972 6 Bögen	Hyd.-tube mount.12 x 1,5 x 1972 6 Bögen	Ligne hydraulique 12 x 1,5 x 1972 6 Böge			x	x		x	x	
15	27 005 952 0	Hydraulikzylinder	Hydraulic cylinder	Vérin hydraulique	858001 - 883250	x	x	x	x	x	x	Dz 25/40 X 260/420
	27 005 953 0	Dichtungssatz	Sealing set	Jeu de joints	858001 - 883250	x	x	x	x	x	x	Dz 25/40
	00 334 997 1	Hydraulikzylinder	Hydraulic cylinder	Vérin hydraulique	883251 -	x	x	x	x	x	x	Dz 25/40 X 260/420
	00 918 755 0	Dichtungssatz	Sealing set	Jeu de joints	883251 -	x	x	x	x	x	x	Dz 25/40
16	27 005 956 0	Hydraulikzylinder	Hydraulic cylinder	Vérin hydraulique	858001 - 883250	x	x	x	x	x	x	Dz 30/50 X 550/757
	27 005 957 0	Dichtungssatz	Sealing set	Jeu de joints	858001 - 883250	x	x	x	x	x	x	Dz 30/50
	00 282 203 2	Hydraulikzylinder	Hydraulic cylinder	Vérin hydraulique	883251 -	x	x	x	x	x	x	Dz 30/50 X 550/757
	00 918 722 0	Dichtungssatz	Sealing set	Jeu de joints	883251 -	x	x	x	x	x	x	Dz 30/50
17	00 921 046 1	Schneidring	Cutting ring	Baque coupante		x	x	x	x	x	x	L 12
18	00 921 206 0	Überwurfmutter	Nozzle disc cap	Écrou de buse-pastille		x	x	x	x	x	x	AL 12
19	00 901 042 1	6kt-Schraube	Hex head bolt	Boulon tête hex		x	x	x	x	x	x	M 8 X 35
20	00 925 134 0	Deckplatte	Cover plate	Plaque de recouvrement		x	x	x	x	x	x	
21	00 925 105 0	Rohrschelle -2 Hälften	Tube clamp -2 halves	Bride -2 moitiés		x	x	x	x	x	x	Bo.= 12/12
22	00 901 048 1	6kt-Schraube	Hex head bolt	Boulon tête hex		x	x	x	x	x	x	M 8 X 65
23	00 908 706 0	Sicherungsmutter	Locknut	Écrou hex		x	x	x	x	x	x	M 8

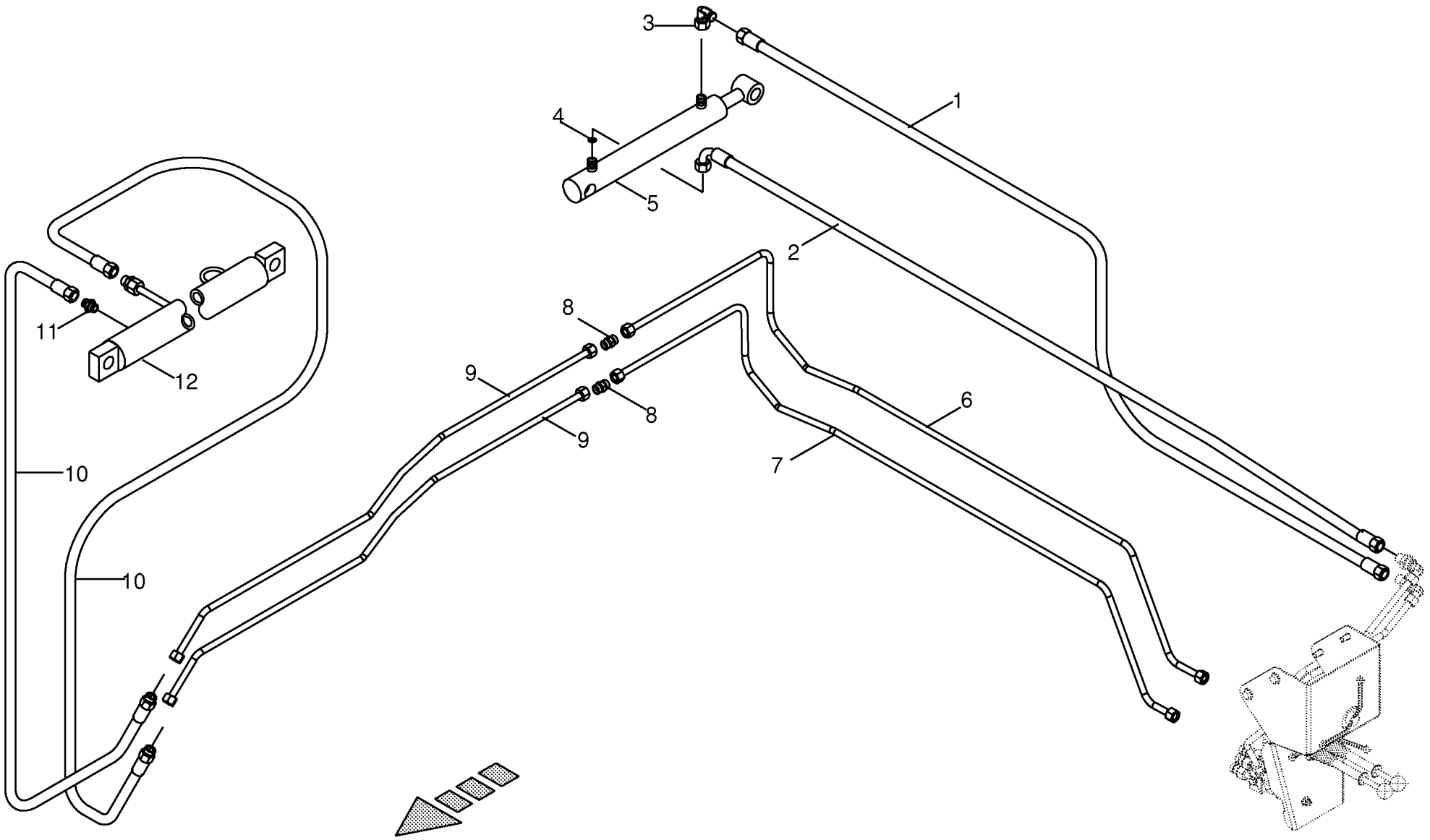

150 050 539 02 / 159.0

150 410 998 01

Arbeitshydraulik - Medium -inkl. Pre Chop # -Rollenschurre/ **Work hydraulics** **Hydraulique de travail**					858001 - 883280	890 HS	1270 HS	1290 HS	890 HS - XC	1270 HS - XC	1290 HS - XC	**150 050 539 02** 150 410 998 1 **159.0**
Pos.	ID-Nr.	Benennung	Description	Description	Masch.-Nr-							Bemerkung/Remarks/Remarque
1	27 000 742 0	Hochdruckschlauchleitung	High pressure hose line	Conduite de tuyau haute pression						x	x	Lg.= 850
2	00 921 258 1	Hochdruckschlauchleitung	High pressure hose line	Conduite de tuyau haute pression						x	x	Lg.= 670
3	00 921 067 1	Winkelstutzen	Angle lug	Jarret tubulure						x	x	M 18 X 1,5
4	00 340 687 2	Drosselscheibe	Throttling disc	Disque d'etranglement						x	x	1,0 X 12 X 1,5
5	27 005 952 0	Hydraulikzylinder	Hydraulic cylinder	Vérin hydraulique	858001 - 883250					x	x	Dz 25/40 X 260/420
	27 005 953 0	Dichtungssatz	Sealing set	Jeu de joints	858001 - 883250					x	x	Dz 25/40
	00 334 997 1	Hydraulikzylinder	Hydraulic cylinder	Vérin hydraulique	883251 -					x	x	Dz 25/40 X 260/420
	00 918 755 0	Dichtungssatz	Sealing set	Jeu de joints	883251 -					x	x	Dz 25/40
6	20 072 877 1	Hyd.-Leitung 12 x 1,5 x 1972 6 Bögen	Hyd.-tube mount.12 x 1,5 x 1972 6 Bögen	Ligne hydraulique 12 x 1,5 x 1972 6 Böge						x	x	
7	20 072 876 1	Hyd.-Leitung 12 x 1,5 x 1884 6 Bögen	Hyd.-tube mount.12 x 1,5 x 1884 6 Bögen	Ligne hydraulique 12 x 1,5 x 1884 6 Böge						x	x	
8	00 921 054 1	Verbindungsstutzen	Connector	Raccord						x	x	M 18 X 1,5
9	00 287 604 0	Hydraulikleitung -inkl. Überwurfmutter, Schneidring	Hydraulic line -incl. nozzle disc cap, cutting ring	Ligne hydraulique -incl. écrou de buse-pastille, baque coupante						x	x	12 X 1,5
10	00 921 028 1	Hochdruckschlauchleitung	High pressure hose line	Conduite de tuyau haute pression						x	x	Lg.= 1000
11	00 920 901 1	Einschraubstutzen	Male connector	Raccord filet						x	x	M 18 X 1,5
12	27 005 956 0	Hydraulikzylinder	Hydraulic cylinder	Vérin hydraulique	858001 - 883250					x	x	Dz 30/50 X 550/757
	27 005 957 0	Dichtungssatz	Sealing set	Jeu de joints	858001 - 883250					x	x	Dz 30/50
	00 282 203 2	Hydraulikzylinder	Hydraulic cylinder	Vérin hydraulique	883251 -					x	x	Dz 30/50 X 550/757
	00 918 722 0	Dichtungssatz	Sealing set	Jeu de joints	883251 -					x	x	Dz 30/50

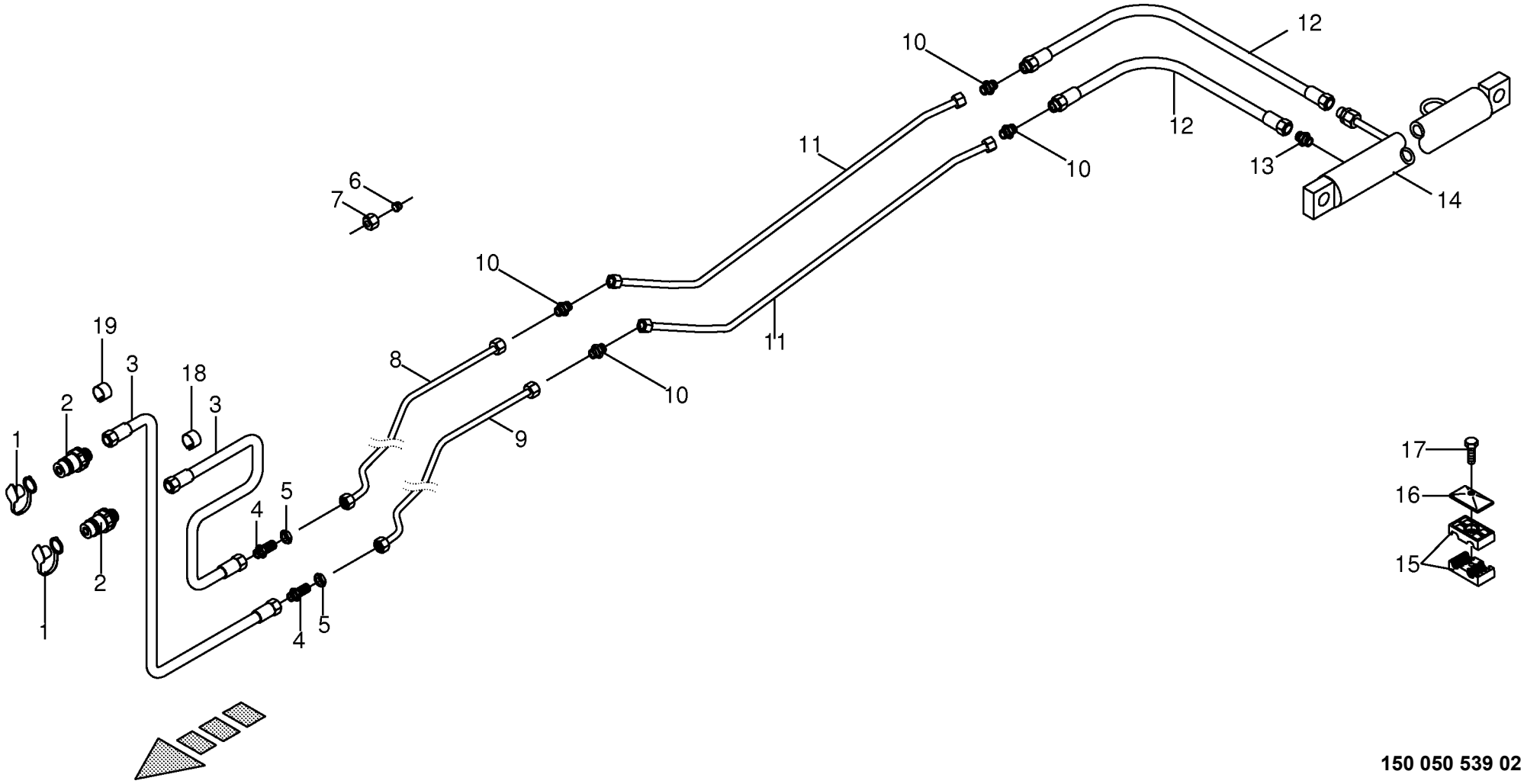

150 050 539 02 / 160.0

150 339 839 02

Arbeitshydraulik - Medium -Ballenausschieber **Work hydraulics** **Hydraulique de travail**					858001 - 883280	890 HS	1270 HS	1290 HS	890 HS - XC	1270 HS - XC	1290 HS - XC	**150 050 539 02** 150 339 839 2 **160.0**
Pos.	ID-Nr.	Benennung	Description	Description	Masch.-Nr-							Bemerkung/Remarks/Remarque
1	00 921 171 1	Staubmuffe -rot	Dust cap -red	Manchon anti-poussiere -rouge		x		x	x		x	
2	00 921 146 0	Kupplungsstecker	Connector plug	Fiche de jonction		x		x	x		x	M 22 X 1,5
3	00 921 019 1	Hochdruckschlauchleitung	High pressure hose line	Conduite de tuyau haute pression		x		x	x		x	Lg.= 2200
4	00 921 087 1	Gerade-Schottstutzen	Straight 2-way connector	Coupleur droit deux raccords		x		x	x		x	M 18 X 1,5
5	00 908 524 2	6kt-Mutter -niedrige Form	Hex nut -low form	Écrou hex -forme basse		x		x	x		x	M 18 X 1,5
6	00 921 046 1	Schneidring	Cutting ring	Baque coupante		x		x	x		x	L 12
7	00 921 206 0	Überwurfmutter	Nozzle disc cap	Écrou de buse-pastille		x		x	x		x	AL 12
8	20 077 408 0	Hyd.-Leitung 12 x 1,5 x 2632 11	Hydraulic Ligne 12 x 1,5 x 2632 11	Ligne de hydr. 12 x 1,5 x 2632 11		x			x			
		Bögen	Bögen	Bögen								
	20 077 419 0	Hyd.-Leitung 12 x 1,5 x 2483 10	Hydraulic Ligne 12 x 1,5 x 2483 10	Ligne de hydr.12 x 1,5 x 2483 10				x			x	
		Bögen	Bögen	Bögen								
9	20 077 409 0	Hyd.-Leitung 12 x 1,5 x 2615 10	Hydraulic Ligne 12 x 1,5 x 2615 10	Ligne de hydr.12 x 1,5 x 2615 10		x			x			
		Bögen	Bögen	Bögen								
	20 077 418 0	Hyd.-Leitung 12 x 1,5 x 2475 10	Hydraulic Ligne 12 x 1,5 x 2475 10	Ligne de hydr.12 x 1,5 x 2475 10				x			x	
		Bögen	Bögen	Bögen								
10	00 921 054 1	Verbindungsstutzen	Connector	Raccord		x		x	x		x	M 18 X 1,5
11	20 071 003 0	Hyd.-Leitung 12 x 1,5 x 1436 7	HYDR. LINE 12 x 1,5 x 1437	TUYAT HYDRL HUIL 12 x 1,5 x 1437		x		x	x		x	12 X 1,5
		Bögen										
12	00 920 965 0	Hochdruckschlauchleitung	High pressure hose line	Conduite de tuyau haute pression		x		x	x		x	Lg.= 800
13	00 920 901 1	Einschraubstutzen	Male connector	Raccord filet		x		x	x		x	M 18 X 1,5
14	27 005 956 0	Hydraulikzylinder	Hydraulic cylinder	Vérin hydraulique	858001 - 883250	x		x	x		x	Dz 30/50 X 550/757
	27 005 957 0	Dichtungssatz	Sealing set	Jeu de joints	858001 - 883250	x		x	x		x	Dz 30/50
	00 282 203 2	Hydraulikzylinder	Hydraulic cylinder	Vérin hydraulique	883251 -	x		x	x		x	Dz 30/50 X 550/757
	00 918 722 0	Dichtungssatz	Sealing set	Jeu de joints	883251 -	x		x	x		x	Dz 30/50
15	00 925 105 0	Rohrschelle -2 Hälften	Tube clamp -2 halves	Bride -2 moitiés		x		x	x		x	Bo.= 12/12
16	00 925 134 0	Deckplatte	Cover plate	Plaque de recouvrement		x		x	x		x	
17	00 901 042 1	6kt-Schraube	Hex head bolt	Boulon tête hex		x		x	x		x	M 8 X 35
18	27 002 544 0	Schlauchmarkierung "4" - rot	Hose marking "4" - red	Inscription de tuyan "4" - rouge		x		x	x		x	17 - 24
19	27 002 552 0	Schlauchmarkierung "4" - blau	Hose marking "4" - blue	Inscription de tuyan "4" - blue		x		x	x		x	17 - 24

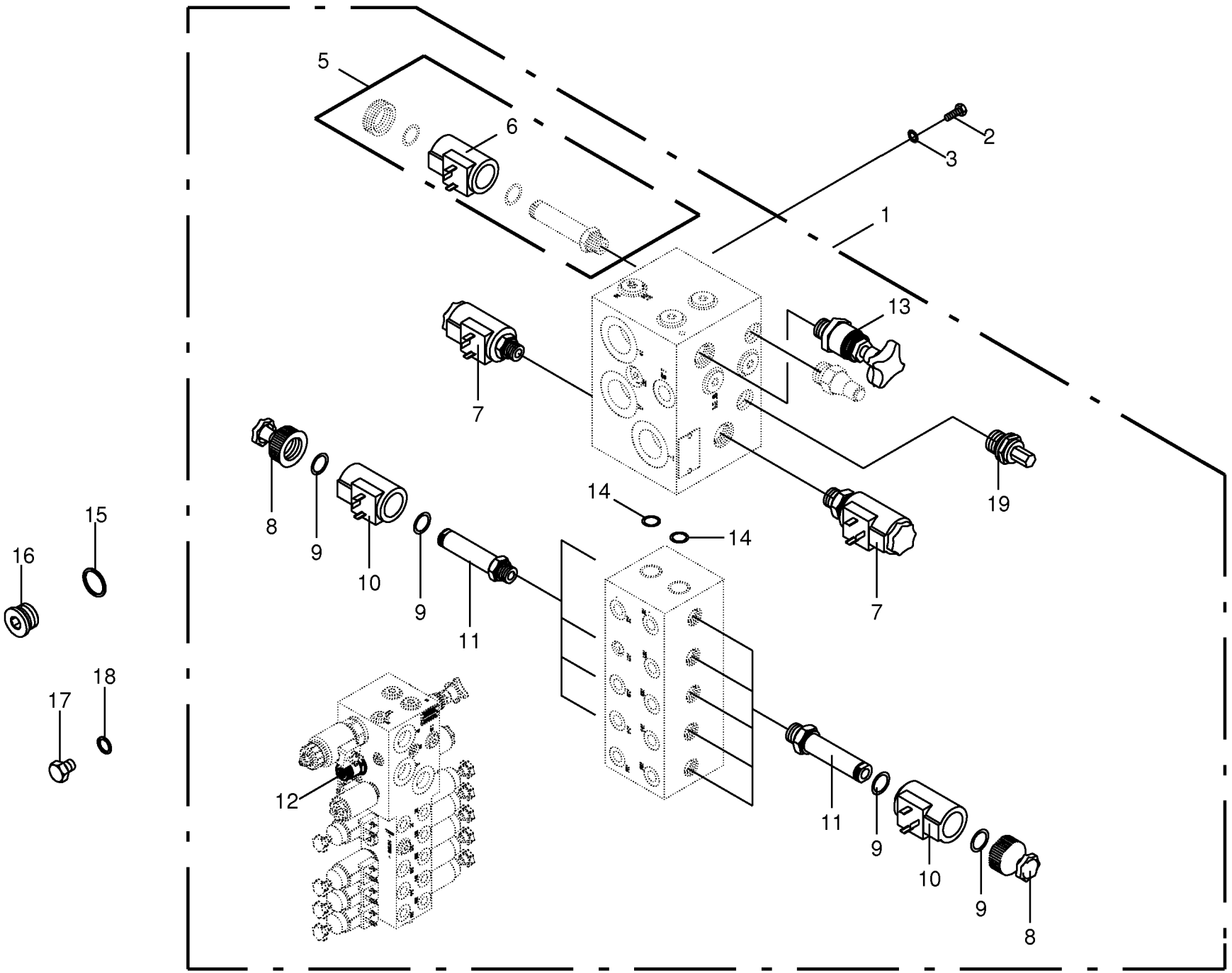

150 050 539 02 / 161.0

150 386 026 05

Ventilblock -Komfort **Valve block** **Bloc de soupapes**					858001 - 883280	890 HS	1270 HS	1290 HS	890 HS - XC	1270 HS - XC	1290 HS - XC	**150 050 539 02** 150 386 026 5 **161.0**
Pos.	ID-Nr.	Benennung	Description	Description	Masch.-Nr-							Bemerkung/Remarks/Remarque
1	27 000 236 0	Ventilblock	Valve block	Bloc de soupapes		x	x	x	x	x	x	
2	00 900 612 0	6kt-Schraube	Hex head bolt	Boulon tête hex		x	x	x	x	x	x	M 8 X 16
3	00 909 908 1	Sperrkantscheibe	Detent edged washer	Disque à bord d'arrêt		x	x	x	x	x	x	SKM 8
5	27 003 431 0	2/2-Wegeventil	2/2-Directional-control valve	2/2-Distributeur		x	x	x	x	x	x	
6	27 003 432 0	Magnetspule	Solenoid coil	Bobine d'electro-aimant		x	x	x	x	x	x	12 V
7	00 919 214 0	3/2-Wegeventil	3/2-Directional-control valve	3/2-Distributeur		x	x	x	x	x	x	Ng 5
8	00 919 641 0	Handnotverstellung Sterngriff	Manual emergency adjustment	Réglage d'urgence manuel		x	x	x	x	x	x	
9	90 000 469 0	O-Ring	O-ring	Joint torique		x	x	x	x	x	x	16 X 2
10	00 919 632 0	Magnetspule	Solenoid coil	Bobine d'electro-aimant		x	x	x	x	x	x	12 V
11	00 919 631 0	2/2-Wege-Sitzventil	2/2-way seated valve	Clapet à siège 2/2 voies		x	x	x	x	x	x	
12	00 919 216 0	Druckwaage	Presure gauge	Indicateur des pressions		x	x	x	x	x	x	
13	00 919 217 0	Druckwaage	Presure gauge	Indicateur des pressions		x	x	x	x	x	x	LS
14	90 000 468 0	O-Ring	O-ring	Joint torique		x	x	x	x	x	x	18,77 X 1,78
15	00 937 751 1	Dichtring	Gasket ring	Bague d'étanchéité		x	x	x	x	x	x	A 26 X 31 X 2
16	00 906 005 0	Verschlussschraube	Screw plug	Bouchon fileté		x	x	x	x	x	x	M 26 X 1,5
17	27 002 700 0	Verschlussschraube	Screw plug	Bouchon fileté		x	x	x	x	x	x	M 14 X 1,5
18	00 937 717 1	Dichtring	Gasket ring	Bague d'étanchéité		x	x	x	x	x	x	A 14 X 20 X 1,5
19	27 013 244 0	Druckbegrenzungsventil 22VM01 200bar	Pressure limiting valve 22VM01 200bar			x	x	x	x	x	x	

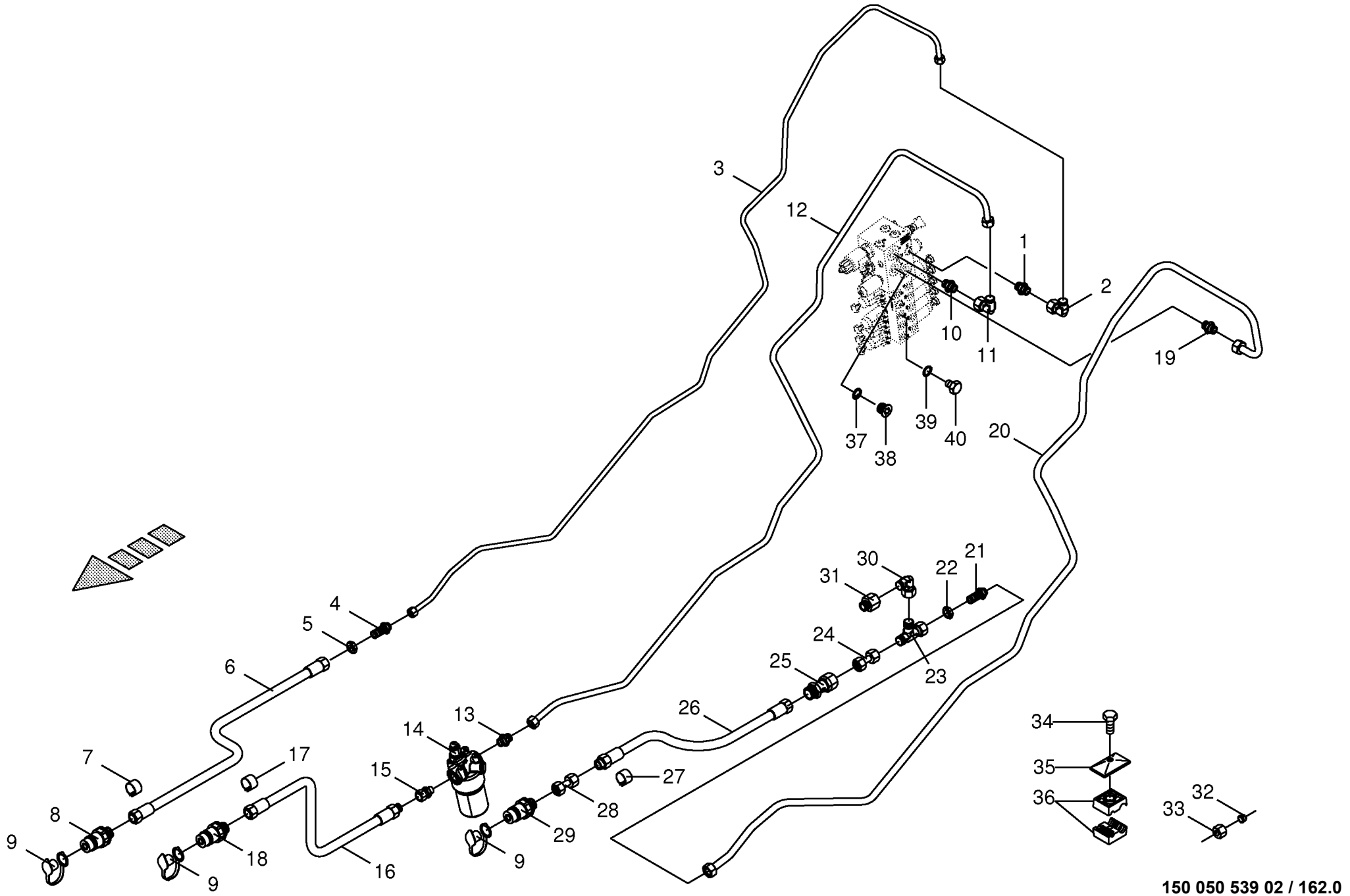

150 050 539 02 / 162.0

Arbeitshydraulik - Komfort -Kuppl.stecker-Ventilblock **Work hydraulics** **Hydraulique de travail**					858001 - 883280	890 HS	1270 HS	1290 HS	890 HS - XC	1270 HS - XC	1290 HS - XC	**150 050 539 02** 150 386 024 2 **162.0**
Pos.	ID-Nr.	Benennung	Description	Description	Masch.-Nr-							Bemerkung/Remarks/Remarque
1	00 920 818 0	Einschraubstutzen	Male connector	Raccord filet		x			x			L 12 MB / M 14 X 1,5
2	00 921 067 1	Winkelstutzen	Angle lug	Jarret tubulure		x			x			M 18 X 1,5
3	20 077 228 0	Hyd.-Leitung 12 x 1,5 x 2554 13 Bögen	Hydraulic Ligne12 x 1,5 x 2554 13 Bögen	Ligne de hydr. 12 x 1,5 x 2554 13 Bögen		x			x			
4	00 921 087 1	Gerade-Schottstutzen	Straight 2-way connector	Coupleur droit deux raccords		x			x			M 18 X 1,5
5	00 908 524 2	6kt-Mutter -niedrige Form	Hex nut -low form	Écrou hex -forme basse		x			x			M 18 X 1,5
6	00 921 019 1	Hochdruckschlauchleitung	High pressure hose line	Conduite de tuyau haute pression		x			x			Lg.= 2200
7	27 002 543 0	Schlauchmarkierung "3" - rot	Hose marking "3" - red	Inscription de tuyan "3" - rouge		x			x			17 - 24
8	00 921 145 0	Kupplungsstecker	Connector plug	Fiche de jonction		x			x			M 18 X 1,5
9	00 921 171 1	Staubmuffe -rot	Dust cap -red	Manchon anti-poussiere -rouge		x			x			
10	90 000 247 0	Einschraubstutzen	Male connector	Raccord filet		x			x			M 26 X 1,5
11	00 921 065 1	Winkelstutzen	Angle lug	Jarret tubulure		x			x			L 15
12	20 077 226 0	Hyd.-Leitung 15 x 1,5 x 2305 11 Bögen	Hydraulic Ligne 15 x 1,5 x 2305 11 Bögen	Ligne de hydr. 15 x 1,5 x 2305 11 Bögen		x			x			
13	00 920 911 1	Einschraubstutzen	Male connector	Raccord filet		x			x			L 15
14	27 004 027 0	Hochdruckfilter	High pressure filter	Filtre haute pression		x			x			M 22 X 1,5
	27 004 028 0	Verschmutzungsanzeige	Contamination indicator	Indicateur de contamination		x			x			
	00 919 730 0	Filterelement	Filter element	Element filtrant		x			x			HYDAC
	90 001 279 0	O-Ring	O-ring	Joint torique		x			x			67,95 X 2,62
	27 010 484 0	Dichtsatz HD-Filter MFM	Gasket ring	Bague d'étanchéité		x			x			
15	00 919 354 0	Einschraubstutzen	Male connector	Raccord filet		x			x			M 22 X 1,5
16	00 921 036 1	Hochdruckschlauchleitung	High pressure hose line	Conduite de tuyau haute pression		x			x			Lg.= 2200
17	27 002 541 0	Schlauchmarkierung "1" - rot	Hose marking "1" - red	Inscription de tuyan "1" - rouge		x			x			17 - 24
18	00 921 146 0	Kupplungsstecker	Connector plug	Fiche de jonction		x			x			M 22 X 1,5
19	00 919 762 0	Einschraubstutzen	Male connector	Raccord filet		x			x			L 18 Me/M 26 X 1,5
20	20 077 227 0	Hyd.-Leitung 18 x 1,5 x 2817 14 Bögen	Hydraulic Ligne 18 x 1,5 x 2817 14 Bögen	Ligne de hydr.18 x 1,5 x 2817 14 Bögen		x			x			
21	00 921 251 0	Gerade-Schottstutzen	Straight 2-way connector	Coupleur droit deux raccords		x			x			M 26 X 1,5
22	00 921 095 1	6kt-Mutter -niedrige Form	Hex nut -low form	Écrou hex -forme basse		x			x			M 26 X 1,5
23	00 921 238 0	L-Stutzen	Adjustable L connection	Raccord L réglable		x			x			L 18
24	00 230 747 0	Doppelnippel	Double nipple	Double raccord		x			x			L 18
25	00 921 169 0	Rückschlagventil	Non-return valve	Clapet anti-retour		x			x			L 18
26	00 921 023 1	Hochdruckschlauchleitung	High pressure hose line	Conduite de tuyau haute pression		x			x			Lg.= 2200
27	27 002 559 0	Schlauchmarkierung "1" - blau	Hose marking "1" - blue	Inscription de tuyan "1" - blue		x			x			24 - 28
28	00 230 747 0	Doppelnippel	Double nipple	Double raccord		x			x			L 18
29	00 921 167 0	Kupplungsstecker	Connector plug	Fiche de jonction		x			x			M 26 X 1,5
30	00 921 173 0	Winkelstutzen	Angle lug	Jarret tubulure		x			x			L 18
31	00 921 184 0	Reduzier-Verschraubung	Reducer fitting	Réduction		x			x			KOR 18/15-PL

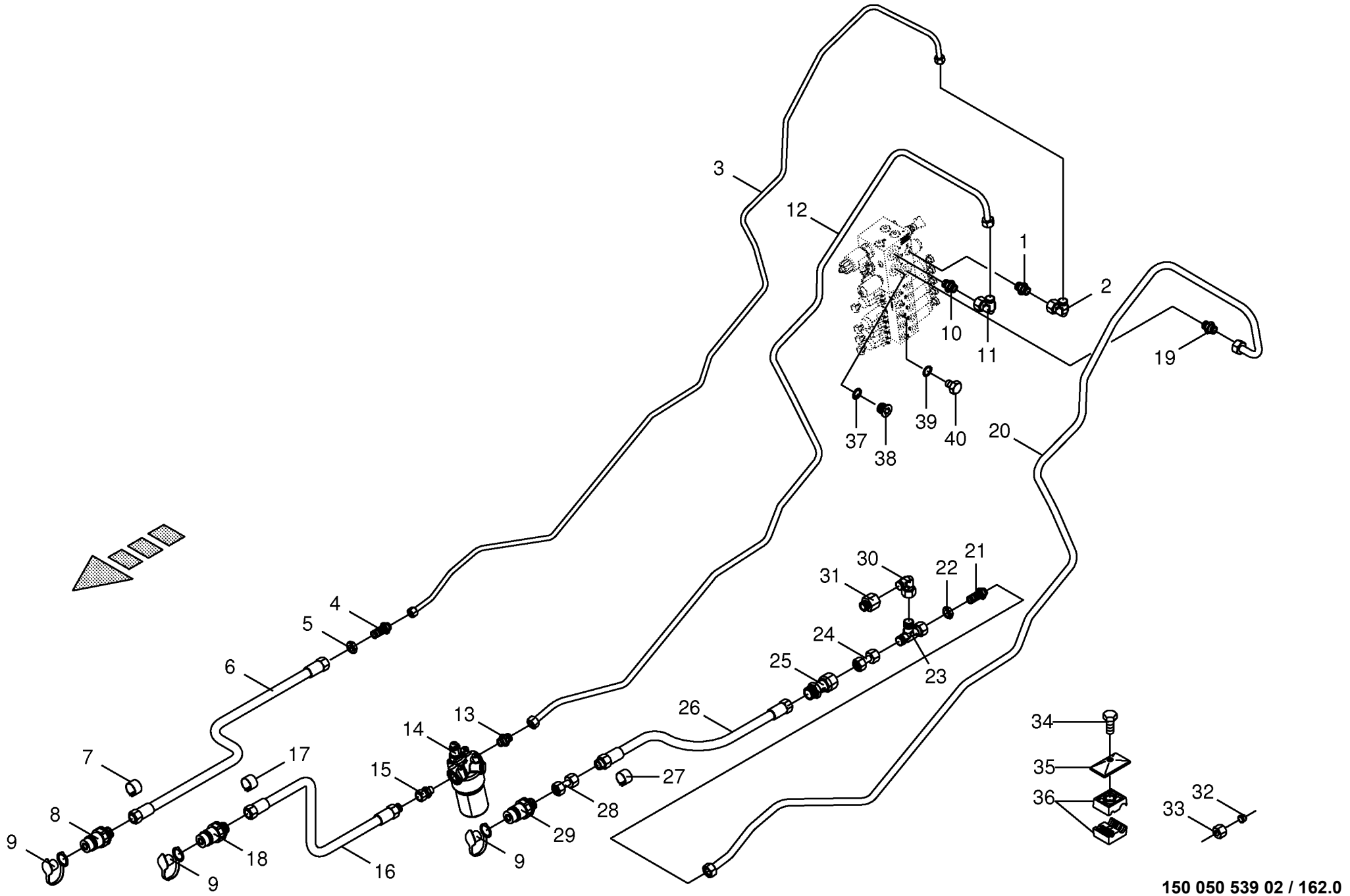

150 050 539 02 / 162.0

Arbeitshydraulik - Komfort -Kuppl.stecker-Ventilblock **Work hydraulics** **Hydraulique de travail**					858001 - 883280	890 HS	1270 HS	1290 HS	890 HS - XC	1270 HS - XC	1290 HS - XC	**150 050 539 02** 150 386 024 2 **162.0**
Pos.	ID-Nr.	Benennung	Description	Description	Masch.-Nr-							Bemerkung/Remarks/Remarque
32	00 921 046 1	Schneidring	Cutting ring	Baque coupante		x			x			L 12
	00 921 047 1	Schneidring	Cutting ring	Baque coupante		x			x			L 15
	00 921 183 1	Schneidring	Cutting ring	Baque coupante		x			x			L 18
33	00 921 206 0	Überwurfmutter	Nozzle disc cap	Écrou de buse-pastille		x			x			AL 12
	00 921 043 0	Überwurfmutter	Nozzle disc cap	Écrou de buse-pastille		x			x			AL 15
	00 921 182 0	Überwurfmutter	Nozzle disc cap	Écrou de buse-pastille		x			x			AL 18
34	00 901 048 1	6kt-Schraube	Hex head bolt	Boulon tête hex		x			x			M 8 X 65
35	00 925 134 0	Deckplatte	Cover plate	Plaque de recouvrement		x			x			
36	00 925 146 0	Rohrschelle -2 Hälften	Tube clamp -2 halves	Bride -2 moitiés		x			x			Bo.= 15/12
	00 925 160 0	Rohrschelle -2 Hälften	Tube clamp -2 halves	Bride -2 moitiés		x			x			Bo.= 18/15
37	00 937 751 1	Dichtring	Gasket ring	Bague d'étanchéité		x			x			A 26 X 31 X 2
38	00 906 005 0	Verschlussschraube	Screw plug	Bouchon fileté		x			x			M 26 X 1,5
39	00 937 717 1	Dichtring	Gasket ring	Bague d'étanchéité		x			x			A 14 X 20 X 1,5
40	27 002 700 0	Verschlussschraube	Screw plug	Bouchon fileté		x			x			M 14 X 1,5

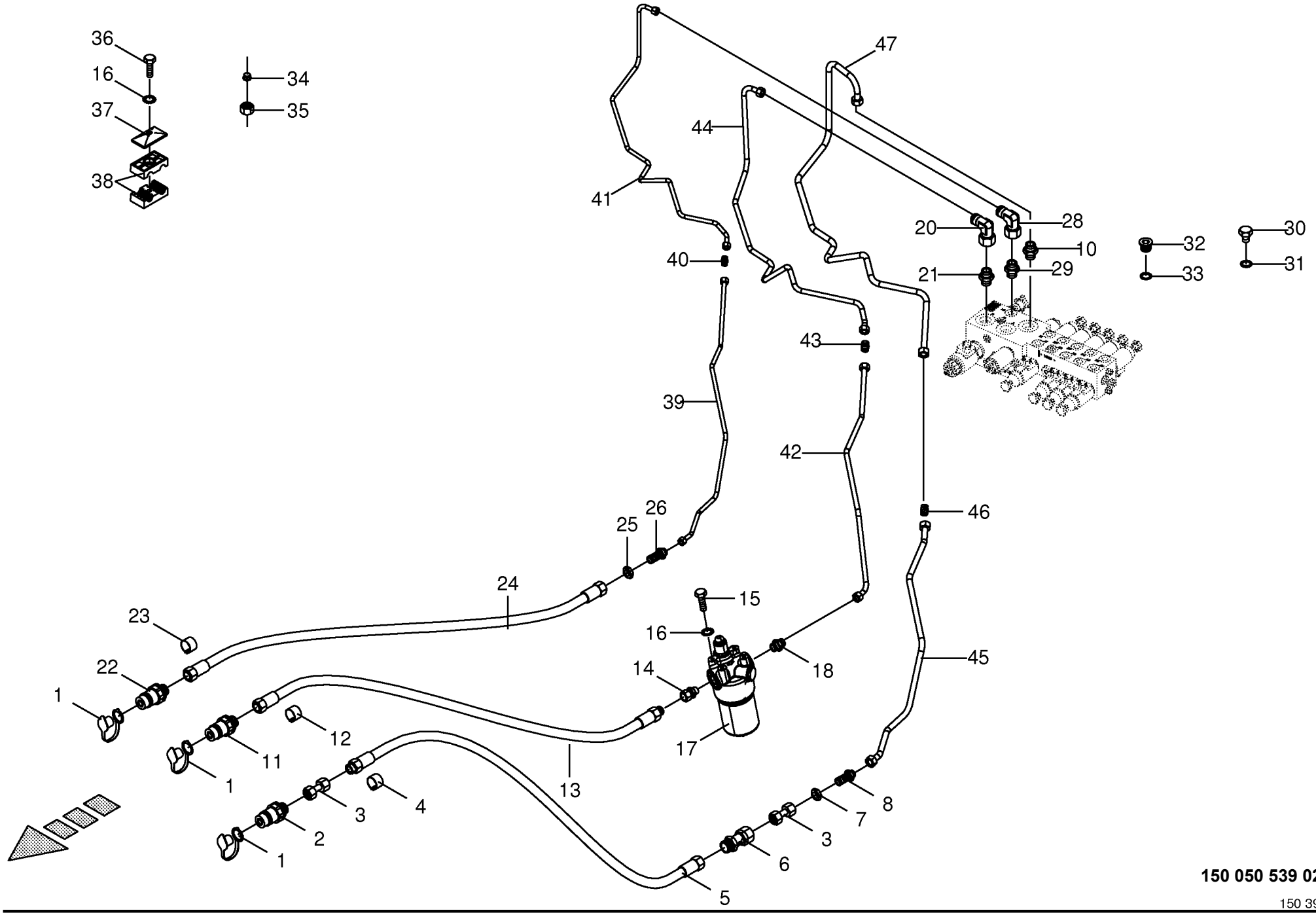

150 050 539 02 / 162.3

150 394 374 02

Arbeitshydraulik - Komfort -Kuppl.stecker-Ventilblock Work hydraulics Hydraulique de travail					858001 - 883280	890 HS	1270 HS	1290 HS	890 HS - XC	1270 HS - XC	1290 HS - XC	150 050 539 02 150 394 374 2 162.3
Pos.	ID-Nr.	Benennung	Description	Description	Masch.-Nr-							Bemerkung/Remarks/Remarque
1	00 921 171 1	Staubmuffe -rot	Dust cap -red	Manchon anti-poussiere -rouge			x	x				
2	00 921 167 0	Kupplungsstecker	Connector plug	Fiche de jonction			x	x				M 26 X 1,5
3	00 230 747 0	Doppelnippel	Double nipple	Double raccord			x	x				L 18
4	27 002 559 0	Schlauchmarkierung "1" - blau	Hose marking "1" - blue	Inscription de tuyan "1" - blue			x	x				24 - 28
5	00 921 023 1	Hochdruckschlauchleitung	High pressure hose line	Conduite de tuyau haute pression			x	x				Lg.= 2200
6	00 921 169 0	Rückschlagventil	Non-return valve	Clapet anti-retour			x	x				L 18
7	00 921 095 1	6kt-Mutter -niedrige Form	Hex nut -low form	Écrou hex -forme basse			x	x				M 26 X 1,5
8	00 921 251 0	Gerade-Schottstutzen	Straight 2-way connector	Coupleur droit deux raccords			x	x				M 26 X 1,5
10	00 919 762 0	Einschraubstutzen	Male connector	Raccord filet			x	x				L 18 Me/M 26 X 1,5
11	00 921 146 0	Kupplungsstecker	Connector plug	Fiche de jonction			x	x				M 22 X 1,5
12	27 002 541 0	Schlauchmarkierung "1" - rot	Hose marking "1" - red	Inscription de tuyan "1" - rouge			x	x				17 - 24
13	00 921 036 1	Hochdruckschlauchleitung	High pressure hose line	Conduite de tuyau haute pression			x	x				Lg.= 2200
14	00 919 354 0	Einschraubstutzen	Male connector	Raccord filet			x	x				M 22 X 1,5
15	00 900 612 0	6kt-Schraube	Hex head bolt	Boulon tête hex			x	x				M 8 X 16
16	00 909 908 1	Sperrkantscheibe	Detent edged washer	Disque à bord d'arrêt			x	x				SKM 8
17	27 004 026 0	Hochdruckfilter -kpl.	High pressure filter -cpl.	Filtre haute pression -cpl.			x	x				M 22 X 1,5
	27 004 028 0	Verschmutzungsanzeige	Contamination indicator	Indicateur de contamination			x	x				
	00 919 731 0	Filterelement	Filter element	Element filtrant			x	x				HYDAC
	90 001 279 0	O-Ring	O-ring	Joint torique			x	x				67,95 X 2,62
	27 010 484 0	Dichtsatz HD-Filter MFM	Gasket ring	Bague d'étanchéité			x	x				
18	00 920 911 1	Einschraubstutzen	Male connector	Raccord filet			x	x				L 15
20	00 921 065 1	Winkelstutzen	Angle lug	Jarret tubulure			x	x				L 15
21	90 000 247 0	Einschraubstutzen	Male connector	Raccord filet			x	x				M 26 X 1,5
22	00 921 145 0	Kupplungsstecker	Connector plug	Fiche de jonction			x	x				M 18 X 1,5
23	27 002 543 0	Schlauchmarkierung "3" - rot	Hose marking "3" - red	Inscription de tuyan "3" - rouge			x	x				17 - 24
24	00 921 019 1	Hochdruckschlauchleitung	High pressure hose line	Conduite de tuyau haute pression			x	x				Lg.= 2200
25	00 908 524 2	6kt-Mutter -niedrige Form	Hex nut -low form	Écrou hex -forme basse			x	x				M 18 X 1,5
26	00 921 087 1	Gerade-Schottstutzen	Straight 2-way connector	Coupleur droit deux raccords			x	x				M 18 X 1,5
28	00 921 067 1	Winkelstutzen	Angle lug	Jarret tubulure			x	x				M 18 X 1,5
29	00 920 818 0	Einschraubstutzen	Male connector	Raccord filet			x	x				L 12 MB / M 14 X 1,5
30	27 002 700 0	Verschlussschraube	Screw plug	Bouchon fileté			x	x				M 14 X 1,5
31	00 937 717 1	Dichtring	Gasket ring	Bague d'étanchéité			x	x				A 14 X 20 X 1,5
32	00 906 005 0	Verschlussschraube	Screw plug	Bouchon fileté			x	x				M 26 X 1,5
33	00 937 751 1	Dichtring	Gasket ring	Bague d'étanchéité			x	x				A 26 X 31 X 2
34	00 921 046 1	Schneidring	Cutting ring	Baque coupante			x	x				L 12
	00 921 047 1	Schneidring	Cutting ring	Baque coupante			x	x				L 15
	00 921 183 1	Schneidring	Cutting ring	Baque coupante			x	x				L 18
35	00 921 206 0	Überwurfmutter	Nozzle disc cap	Écrou de buse-pastille			x	x				AL 12

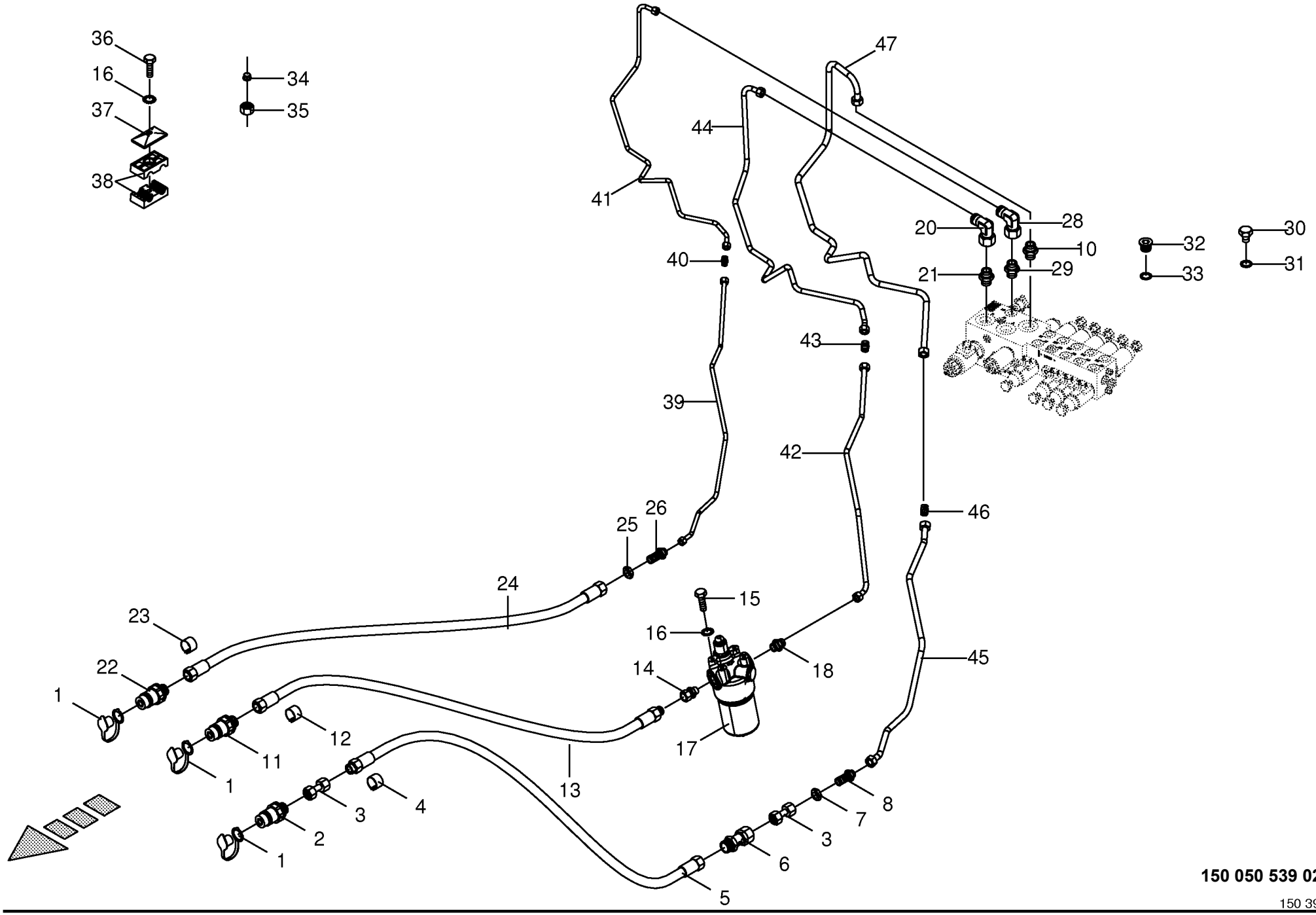

150 050 539 02 / 162.3

150 394 374 02

Arbeitshydraulik - Komfort -Kuppl.stecker-Ventilblock Work hydraulics Hydraulique de travail					858001 - 883280	890 HS	1270 HS	1290 HS	890 HS - XC	1270 HS - XC	1290 HS - XC	150 050 539 02 150 394 374 2 162.3
Pos.	ID-Nr.	Benennung	Description	Description	Masch.-Nr-							Bemerkung/Remarks/Remarque
	00 921 043 0	Überwurfmutter	Nozzle disc cap	Écrou de buse-pastille			x	x				AL 15
	00 921 182 0	Überwurfmutter	Nozzle disc cap	Écrou de buse-pastille			x	x				AL 18
36	00 901 048 1	6kt-Schraube	Hex head bolt	Boulon tête hex			x	x				M 8 X 65
37	00 925 134 0	Deckplatte	Cover plate	Plaque de recouvrement			x	x				
38	00 925 158 0	Rohrschelle -2 Hälften	Tube clamp -2 halves	Bride -2 moitiés			x	x				Bo.= 18/12
	00 925 108 0	Rohrschelle -2 Hälften	Tube clamp -2 halves	Bride -2 moitiés			x	x				Bo.= 15/15
39	20 079 773 0	Hyd.-Leitung 12 x 1,5 x 1145 6 Bögen	Hyd. line 12 x 1.5 x 1145 6 bows	Cond. hyd. 12 x 1,5 x 1145 6 coudes			x	x				
40	00 921 054 1	Verbindungsstutzen	Connector	Raccord			x	x				M 18 X 1,5
41	20 079 774 0	Hyd.-Leitung 12 x 1,5 x 1532 10 Bögen	Hyd. line 12 x 1.5 x 1532 10 bows	Cond. hyd. 12 x 1,5 x 1532 10 coudes			x	x				
42	20 079 777 0	Hyd.-Leitung 15 x 1,5 x 936 4 Bögen	Hyd. line 15 x 1.5 x 936 4 bows	Cond. hyd. 15 x 1,5 x 936 4 coudes			x	x				
43	00 921 053 1	Verbindungsstutzen	Connector	Raccord			x	x				L 15
44	20 079 778 0	Hyd.-Leitung 15 x 1,5 x 1648 10 Bögen	Hyd. line 15 x 1.5 x 1648 10 bows	Cond. hyd. 15 x 1,5 x 1648 10 coudes			x	x				
45	20 079 775 0	Hyd.-Leitung 18 x 1,5 x 1039 6 Bögen	Hyd. line 18 x 1.5 x 1069 6 bows	Cond. hyd. 18 x 1,5 x 1069 6 coudes			x	x				
46	00 921 170 0	Verbindungsstutzen	Connector	Raccord			x	x				L 18
47	20 079 776 0	Hyd.-Leitung 18 x 1,5 x 1965 11 Bögen	Hyd. line 18 x 1.5 x 1965 11 bows	Cond. hyd. 18 x 1,5 x 1965 11 coudes			x	x				

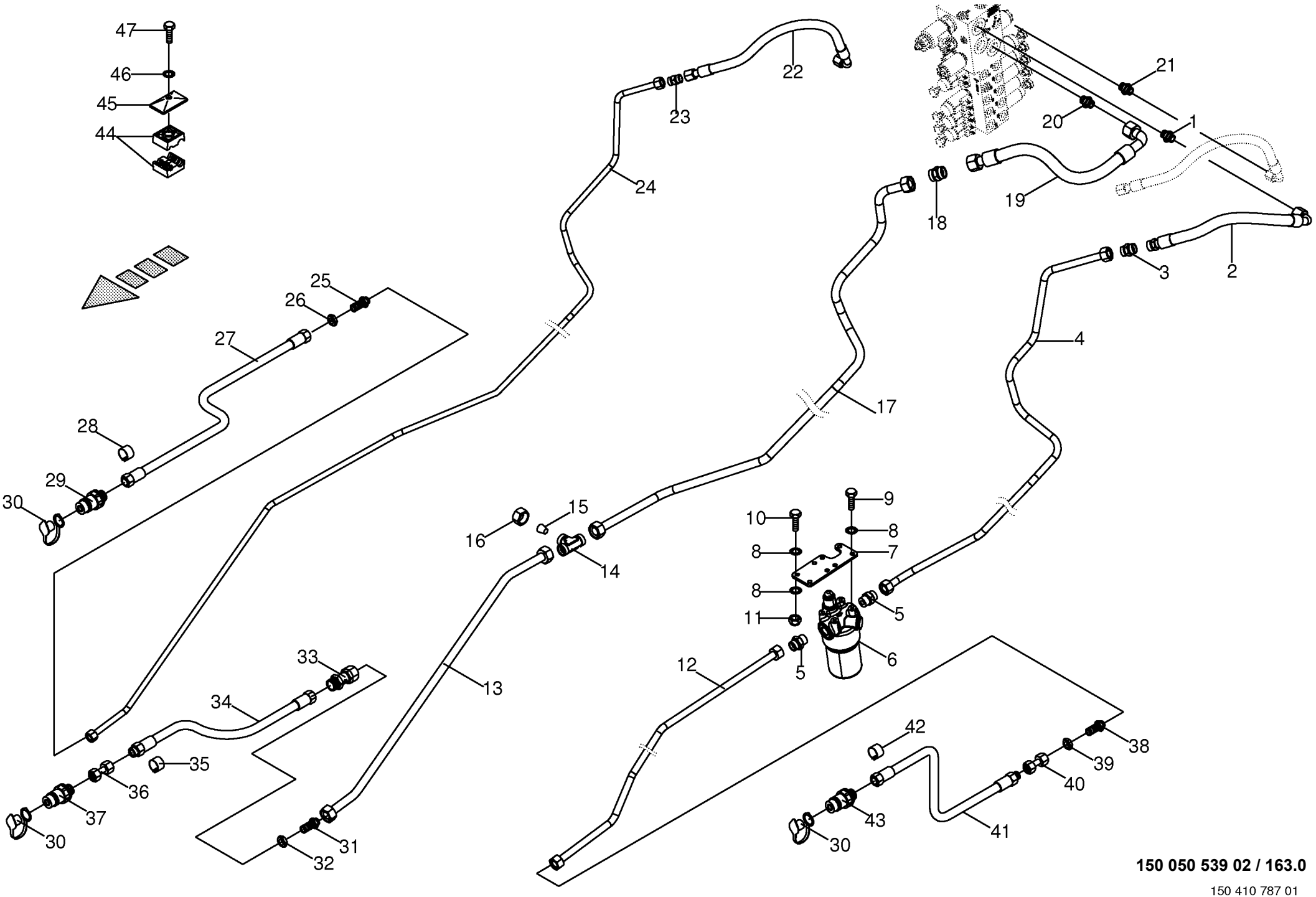

150 050 539 02 / 163.0

150 410 787 01

Arbeitshydraulik - Komfort -inkl. Pre Chop # - Kuppl. **Work hydraulics** **Hydraulique de travail**					858001 - 883280	890 HS	1270 HS	1290 HS	890 HS - XC	1270 HS - XC	1290 HS - XC	**150 050 539 02** 150 410 787 1 **163.0**
Pos.	ID-Nr.	Benennung	Description	Description	Masch.-Nr-							Bemerkung/Remarks/Remarque
1	90 000 247 0	Einschraubstutzen	Male connector	Raccord filet						x	x	M 26 X 1,5
2	00 919 930 0	Hochdruckschlauchleitung	High pressure hose line	Conduite de tuyau haute pression						x	x	Lg.= 485
3	00 921 053 1	Verbindungsstutzen	Connector	Raccord						x	x	L 15
4	20 077 461 0	Hyd.-Leitung 15 x 1,5 x 1888 10 Bögen	Hydraulic line 15 x 1,5 x 1888 10 bow	Ligne hydraulique 15 x 1,5 x 1888 10 arc						x	x	
5	00 920 911 1	Einschraubstutzen	Male connector	Raccord filet						x	x	L 15
6	27 004 026 0	Hochdruckfilter -kpl.	High pressure filter -cpl.	Filtre haute pression -cpl.						x	x	M 22 X 1,5
	27 004 028 0	Verschmutzungsanzeige	Contamination indicator	Indicateur de contamination						x	x	
	00 919 731 0	Filterelement	Filter element	Element filtrant						x	x	HYDAC
	27 010 484 0	Dichtsatz HD-Filter MFM	Gasket ring	Bague d'étanchéité						x	x	
7	20 075 920 0	Adapterblech	Adapter plate	Tôle d'adapteur						x	x	
8	00 909 908 1	Sperrkantscheibe	Detent edged washer	Disque à bord d'arrêt						x	x	SKM 8
9	00 900 612 0	6kt-Schraube	Hex head bolt	Boulon tête hex						x	x	M 8 X 16
10	00 900 616 0	6kt-Schraube	Hex head bolt	Boulon tête hex						x	x	M 8 X 25
11	00 908 706 0	Sicherungsmutter	Locknut	Écrou hex						x	x	M 8
12	20 072 991 0	Hyd.-Leitung 15 x 1,5 x 964 3 Bögen	Hydraulic line 15x1,5x943	Ligne hydraulique 15 x 1,5 x 943						x	x	15 X 1,5
13	20 072 994 0	Hyd.-Leitung 18 x 1,5 x 814 2 Bögen	Hydraulic line 18 x 1,5 x 814	Ligne hydraulique 18 x 1,5 x 814						x	x	18 X 1,5
14	00 921 175 0	T-Verbindungsstutzen	T-connector	T-raccord						x	x	L 18
15	00 920 858 1	Verschlusskegel mit O-Ring	Locking cone w. O-ring	Cône de verouillage av.joint t						x	x	L 18
16	00 921 182 0	Überwurfmutter	Nozzle disc cap	Écrou de buse-pastille						x	x	AL 18
17	20 077 463 0	Hyd.-Leitung 18 x 1,5 x 1914 10 Bögen	Hydraulic line 18 x 1,5 x 1914 10 bow	Ligne hydraulique 18 x 1,5 x 1914 10 arc						x	x	
18	00 921 170 0	Verbindungsstutzen	Connector	Raccord						x	x	L 18
19	00 920 115 0	Hochdruckschlauchleitung	High pressure hose line	Conduite de tuyau haute pression						x	x	Lg.= 520
20	00 919 762 0	Einschraubstutzen	Male connector	Raccord filet						x	x	L 18 Me/M 26 X 1,5
21	00 920 818 0	Einschraubstutzen	Male connector	Raccord filet						x	x	L 12 MB / M 14 X 1,5
22	00 920 972 0	Hochdruckschlauchleitung	High pressure hose line	Conduite de tuyau haute pression						x	x	Lg.= 500
23	00 921 054 1	Verbindungsstutzen	Connector	Raccord						x	x	M 18 X 1,5
24	20 077 460 0	Hyd.-Leitung 12 x 1,5 x 2874 12 Bögen	Hydraulic line 12 x 1,5 x 2874 12 bow	Ligne hydraulique 12 x 1,5 x 2874 12 arc						x	x	
25	00 921 087 1	Gerade-Schottstutzen	Straight 2-way connector	Coupleur droit deux raccords						x	x	M 18 X 1,5
26	00 908 524 2	6kt-Mutter -niedrige Form	Hex nut -low form	Écrou hex -forme basse						x	x	M 18 X 1,5
27	00 921 019 1	Hochdruckschlauchleitung	High pressure hose line	Conduite de tuyau haute pression						x	x	Lg.= 2200
28	27 002 543 0	Schlauchmarkierung "3" - rot	Hose marking "3" - red	Inscription de tuyan "3" - rouge						x	x	17 - 24
29	00 921 145 0	Kupplungsstecker	Connector plug	Fiche de jonction						x	x	M 18 X 1,5
30	00 921 171 1	Staubmuffe -rot	Dust cap -red	Manchon anti-poussiere -rouge						x	x	

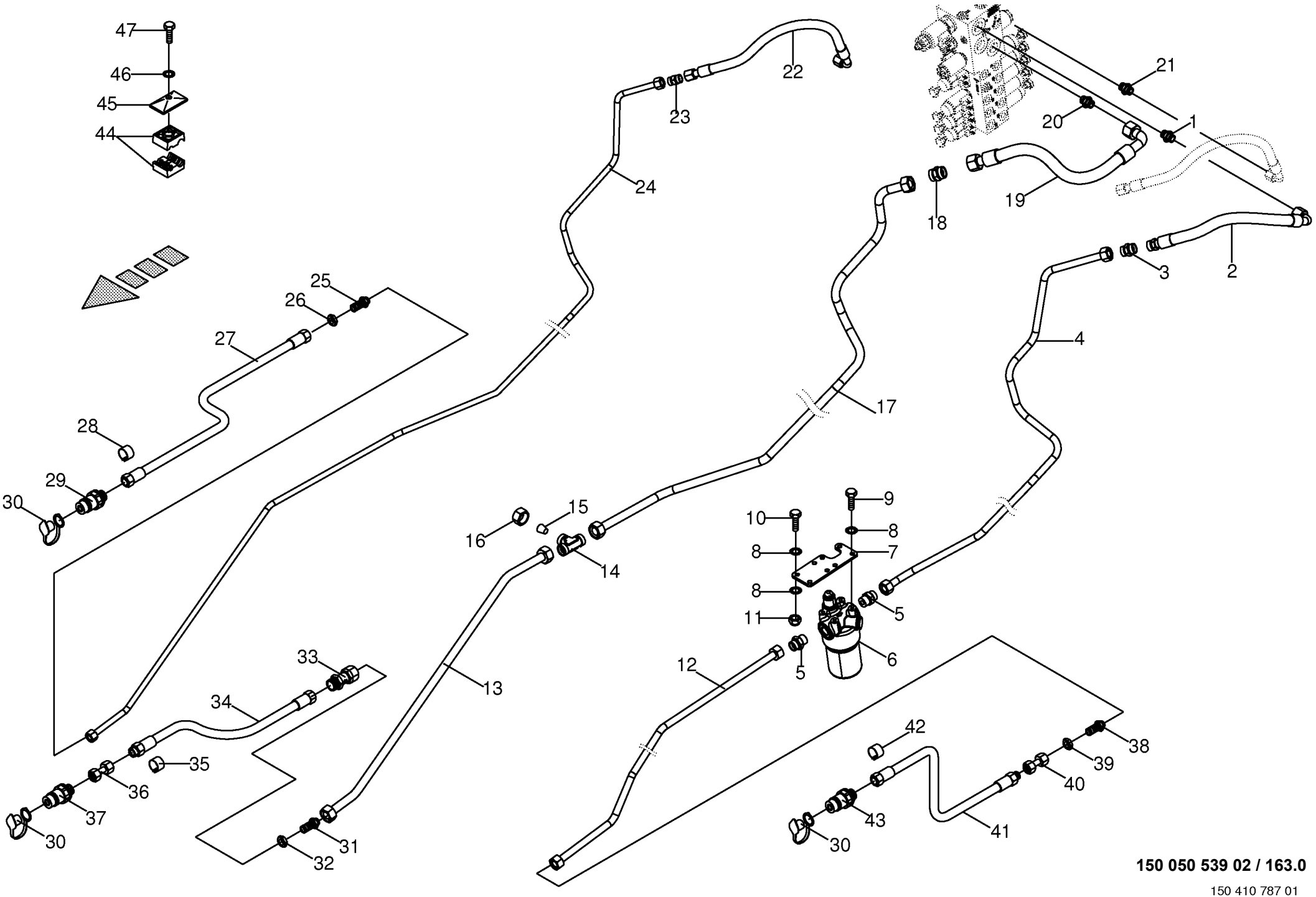

150 050 539 02 / 163.0

150 410 787 01

Arbeitshydraulik - Komfort -inkl. Pre Chop # - Kuppl. Work hydraulics Hydraulique de travail					858001 - 883280	890 HS	1270 HS	1290 HS	890 HS - XC	1270 HS - XC	1290 HS - XC	150 050 539 02 150 410 787 1 163.0
Pos.	ID-Nr.	Benennung	Description	Description	Masch.-Nr-							Bemerkung/Remarks/Remarque
31	00 921 251 0	Gerade-Schottstutzen	Straight 2-way connector	Coupleur droit deux raccords						x	x	M 26 X 1,5
32	00 921 095 1	6kt-Mutter -niedrige Form	Hex nut -low form	Écrou hex -forme basse						x	x	M 26 X 1,5
33	00 921 169 0	Rückschlagventil	Non-return valve	Clapet anti-retour						x	x	L 18
34	00 921 023 1	Hochdruckschlauchleitung	High pressure hose line	Conduite de tuyau haute pression						x	x	Lg.= 2200
35	27 002 559 0	Schlauchmarkierung "1" - blau	Hose marking "1" - blue	Inscription de tuyan "1" - blue						x	x	24 - 28
36	00 230 747 0	Doppelnippel	Double nipple	Double raccord						x	x	L 18
37	00 921 167 0	Kupplungsstecker	Connector plug	Fiche de jonction						x	x	M 26 X 1,5
38	00 921 250 0	Gerade-Schottstutzen	Straight 2-way connector	Coupleur droit deux raccords						x	x	M 22 X 1,5
39	00 921 074 1	6kt-Mutter -niedrige Form	Hex nut -low form	Écrou hex -forme basse						x	x	M 22 X 1,5
40	00 230 744 0	Doppelnippel	Double nipple	Double raccord						x	x	L 15
41	00 921 036 1	Hochdruckschlauchleitung	High pressure hose line	Conduite de tuyau haute pression						x	x	Lg.= 2200
42	27 002 541 0	Schlauchmarkierung "1" - rot	Hose marking "1" - red	Inscription de tuyan "1" - rouge						x	x	17 - 24
43	00 921 146 0	Kupplungsstecker	Connector plug	Fiche de jonction						x	x	M 22 X 1,5
44	00 925 146 0	Rohrschelle -2 Hälften	Tube clamp -2 halves	Bride -2 moitiés						x	x	Bo.= 15/12
	00 925 160 0	Rohrschelle -2 Hälften	Tube clamp -2 halves	Bride -2 moitiés						x	x	Bo.= 18/15
45	00 925 134 0	Deckplatte	Cover plate	Plaque de recouvrement						x	x	
46	00 909 908 1	Sperrkantscheibe	Detent edged washer	Disque à bord d'arrêt						x	x	SKM 8
47	00 901 425 0	6kt-Schraube	Hex head bolt	Boulon tête hex						x	x	M 8 X 60
	00 900 359 0	6kt-Schraube	Hex head bolt	Boulon tête hex						x	x	M 8 X 85

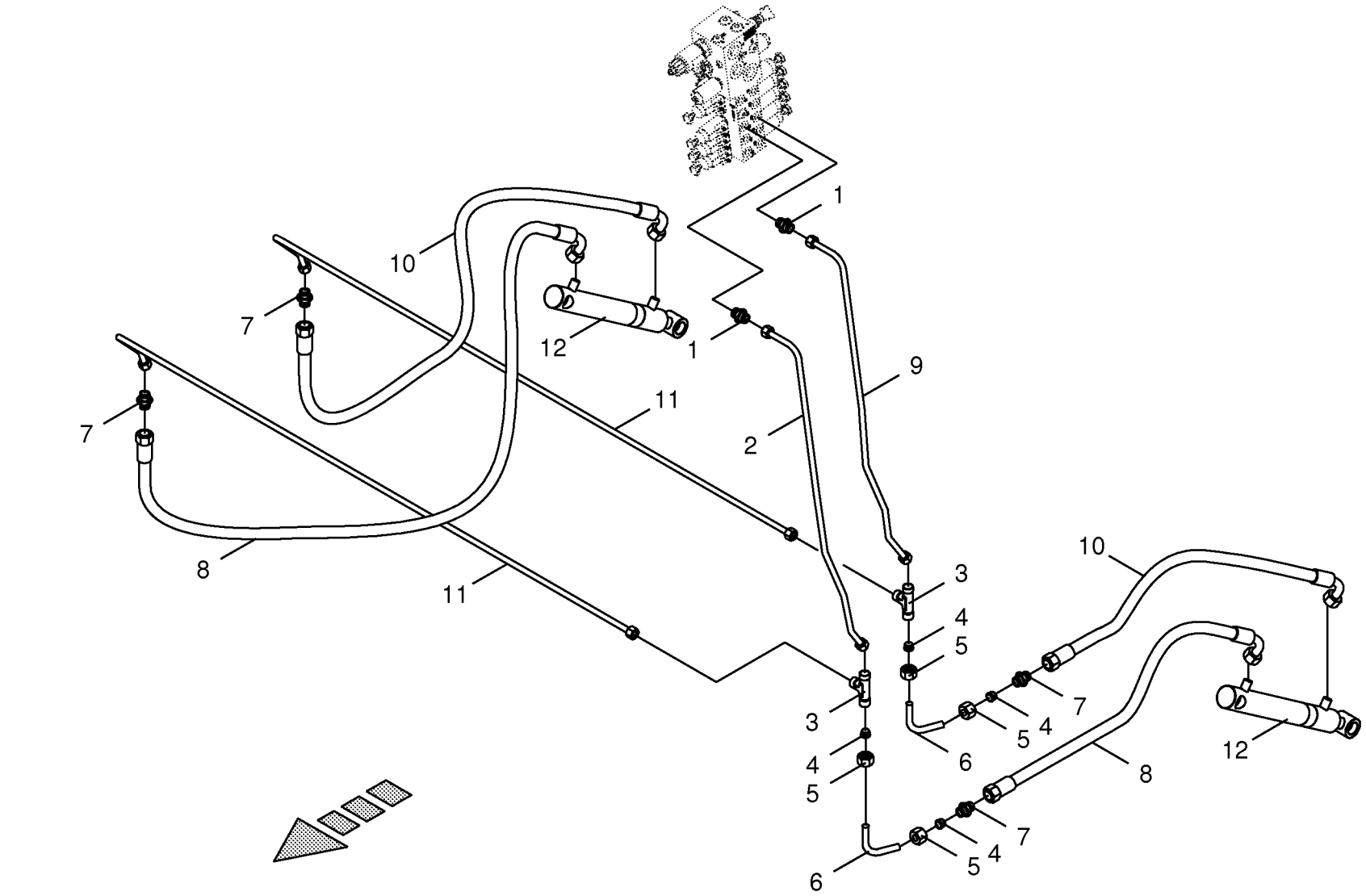

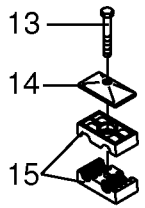

150 050 539 02 / 164.0

150 386 032 01

Arbeitshydraulik - Komfort -Messerbalken **Work hydraulics** **Hydraulique de travail**					858001 - 883280	890 HS	1270 HS	1290 HS	890 HS - XC	1270 HS - XC	1290 HS - XC	**150 050 539 02** 150 386 032 1 **164.0**
Pos.	ID-Nr.	Benennung	Description	Description	Masch.-Nr-							Bemerkung/Remarks/Remarque
1	00 920 818 0	Einschraubstutzen	Male connector	Raccord filet		x	x	x	x	x	x	L 12 MB / M 14 X 1,5
2	20 072 816 0	Hydraulikleitung -inkl. Überwurfmutter, Schneidring	Hydraulic line -incl. nozzle disc cap, cutting ring	Ligne hydraulique -incl. écrou de buse-pastille, baque coupante		x	x	x	x	x	x	12 X 1,5
3	00 921 071 1	T-Stutzen	T connector	Raccord T réglable		x	x	x	x	x	x	L 12
4	00 921 046 1	Schneidring	Cutting ring	Baque coupante		x	x	x	x	x	x	L 12
5	00 921 206 0	Überwurfmutter	Nozzle disc cap	Écrou de buse-pastille		x	x	x	x	x	x	AL 12
6	00 286 892 0	Hydraulikleitung -inkl. Überwurfmutter, Schneidring	Hydraulic line -incl. nozzle disc cap, cutting ring	Ligne hydraulique -incl. écrou de buse-pastille, baque coupante		x	x	x	x	x	x	12 X 1.5
7	00 921 054 1	Verbindungsstutzen	Connector	Raccord		x	x	x	x	x	x	M 18 X 1,5
8	00 921 003 1	Hochdruckschlauchleitung	High pressure hose line	Conduite de tuyau haute pression		x	x	x	x	x	x	Lg.= 620
9	20 072 814 0	Hydraulikleitung -inkl. Überwurfmutter, Schneidring	Hydraulic line -incl. nozzle disc cap, cutting ring	Ligne hydraulique -incl. écrou de buse-pastille, baque coupante		x	x	x	x	x	x	12 X 1,5
10	00 920 972 0	Hochdruckschlauchleitung	High pressure hose line	Conduite de tuyau haute pression		x	x	x	x	x	x	Lg.= 500
11	20 073 100 0	Hyd.-Leitung 12 x 1,5 x 1180 4 Bögen	hyd. line 12 x 1,5 x 1125	Ligne hydraulique 12 x 1,5 x 1125		x			x			12 X 1,5
	20 079 175 0	Hyd.-Leitung 12 x 1,5 x 1520 4 Bögen	Hydr. Ligne 12 x 1,5 x 1520 4 Bögen	ligne de hydr. 12 x 1,5 x 1520			x	x		x	x	
12	27 005 952 0	Hydraulikzylinder	Hydraulic cylinder	Vérin hydraulique	858001 - 883250	x	x	x	x	x	x	Dz 25/40 X 260/420
	27 009 779 0	Dichtungssatz (270069831) DZ25/40	Seal kit (270069831) DZ25/40	Jeu de joints	858001 - 883250	x	x	x	x	x	x	
	00 334 997 1	Hydraulikzylinder	Hydraulic cylinder	Vérin hydraulique	883251 -	x	x	x	x	x	x	Dz 25/40 X 260/420
	00 918 755 0	Dichtungssatz	Sealing set	Jeu de joints	883251 -	x	x	x	x	x	x	Dz 25/40
13	00 901 048 1	6kt-Schraube	Hex head bolt	Boulon tête hex		x	x	x	x	x	x	M 8 X 65
14	00 925 134 0	Deckplatte	Cover plate	Plaque de recouvrement		x	x	x	x	x	x	
15	00 925 105 0	Rohrschelle -2 Hälften	Tube clamp -2 halves	Bride -2 moitiés		x	x	x	x	x	x	Bo.= 12/12

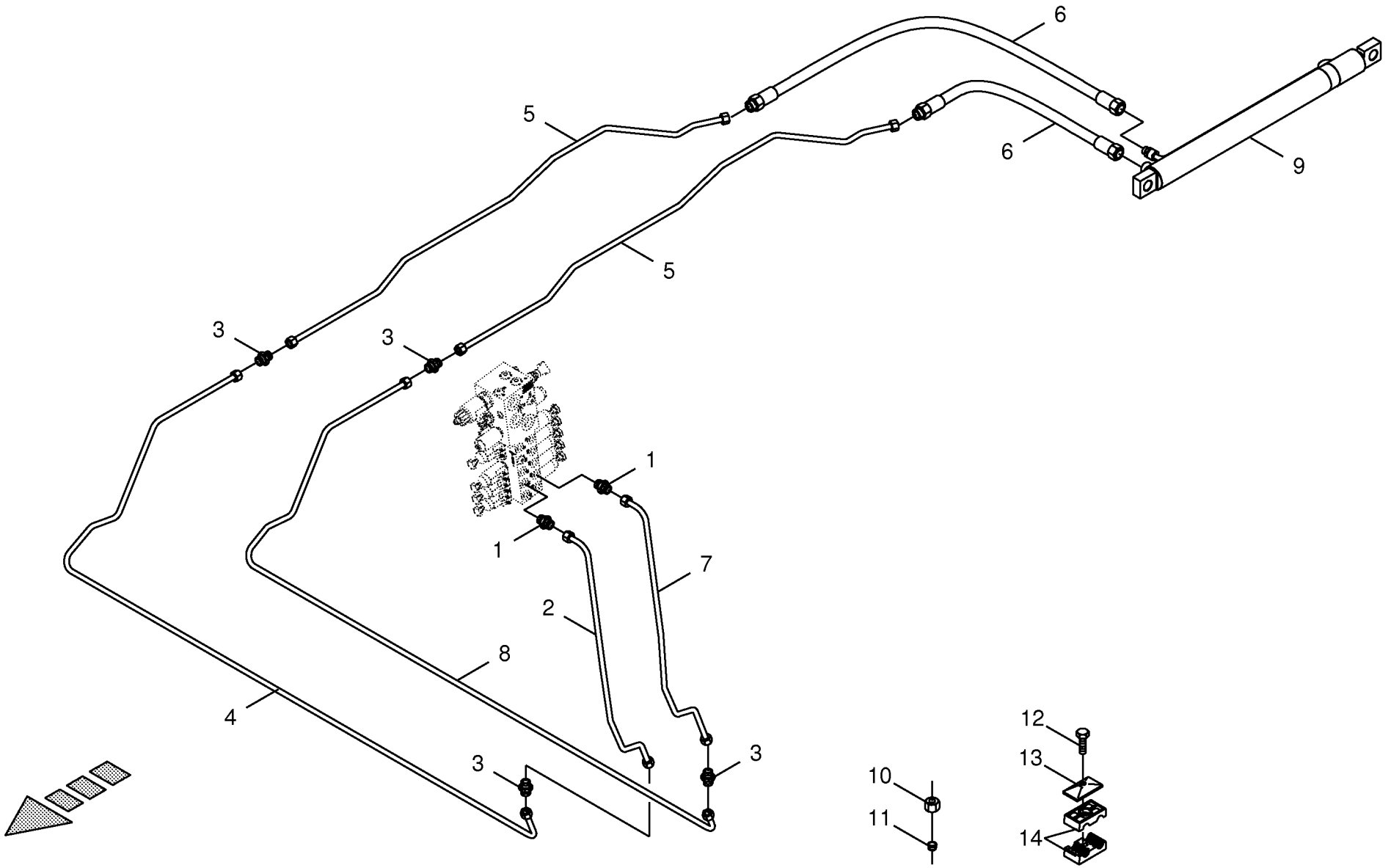

150 050 539 02 / 165.0

150 386 033 01

Arbeitshydraulik - Komfort -Ballenausschieber **Work hydraulics** **Hydraulique de travail**					858001 - 883280	890 HS	1270 HS	1290 HS	890 HS - XC	1270 HS - XC	1290 HS - XC	**150 050 539 02** 150 386 033 1 **165.0**
Pos.	ID-Nr.	Benennung	Description	Description	Masch.-Nr-							Bemerkung/Remarks/Remarque
1	00 920 818 0	Einschraubstutzen	Male connector	Raccord filet		x	x	x	x	x	x	L 12 MB / M 14 X 1,5
2	20 072 819 0	Hydraulikleitung -inkl. Überwurfmutter, Schneidring	Hydraulic line -incl. nozzle disc cap, cutting ring	Ligne hydraulique -incl. écrou de buse-pastille, baque coupante		x	x	x	x	x	x	12 X 1,5
3	00 921 054 1	Verbindungsstutzen	Connector	Raccord		x	x	x	x	x	x	M 18 X 1,5
4	00 287 664 0	Hydraulikleitung -inkl. Überwurfmutter, Schneidring	Hydraulic line -incl. nozzle disc cap, cutting ring	Ligne hydraulique -incl. écrou de buse-pastille, baque coupante		x			x			12 X 1,5
	20 079 178 0	Hyd.-Leitung 12 x 1,5 x 2056 4 Bögen	Hydr. Ligne 12 x 1,5 x 2056 4 Bögen	ligne de hydr. 12 x 1,5 x 2056			x	x		x	x	
5	20 071 003 0	Hyd.-Leitung 12 x 1,5 x 1436 7 Bögen	HYDR. LINE 12 x 1,5 x 1437	TUYAT HYDRL HUIL 12 x 1,5 x 1437		x			x			12 X 1,5
	00 286 860 2	Hydraulikleitung -inkl. Überwurfmutter, Schneidring	Hydraulic line -incl. nozzle disc cap, cutting ring	Ligne hydraulique -incl. écrou de buse-pastille, baque coupante			x	x		x	x	12 X 1,5
6	00 920 965 0	Hochdruckschlauchleitung	High pressure hose line	Conduite de tuyau haute pression		x			x			Lg.= 800
	00 921 028 1	Hochdruckschlauchleitung	High pressure hose line	Conduite de tuyau haute pression			x	x		x	x	Lg.= 1000
7	20 072 820 0	Hydraulikleitung -inkl. Überwurfmutter, Schneidring	Hydraulic line -incl. nozzle disc cap, cutting ring	Ligne hydraulique -incl. écrou de buse-pastille, baque coupante		x	x	x	x	x	x	12 X 1,5
8	00 287 665 0	Hydraulikleitung -inkl. Überwurfmutter, Schneidring	Hydraulic line -incl. nozzle disc cap, cutting ring	Ligne hydraulique -incl. écrou de buse-pastille, baque coupante		x			x			12 X 1,5
	20 079 179 0	Hyd.-Leitung 12 x 1,5 x 1973 4 Bögen	Hydr. Ligne 12 x 1,5 x 1973 4 Bögen	ligne de hydr. 12 x 1,5 x 1973			x	x		x	x	
9	27 005 956 0	Hydraulikzylinder	Hydraulic cylinder	Vérin hydraulique	858001 - 883250	x	x	x	x	x	x	Dz 30/50 X 550/757
	27 005 957 0	Dichtungssatz	Sealing set	Jeu de joints	858001 - 883250	x	x	x	x	x	x	Dz 30/50
	00 282 203 2	Hydraulikzylinder	Hydraulic cylinder	Vérin hydraulique	883251 -	x	x	x	x	x	x	Dz 30/50 X 550/757
	00 918 722 0	Dichtungssatz	Sealing set	Jeu de joints	883251 -	x	x	x	x	x	x	Dz 30/50
10	00 921 206 0	Überwurfmutter	Nozzle disc cap	Écrou de buse-pastille		x	x	x	x	x	x	AL 12
11	00 921 046 1	Schneidring	Cutting ring	Baque coupante		x	x	x	x	x	x	L 12
12	00 901 042 1	6kt-Schraube	Hex head bolt	Boulon tête hex		x	x	x	x	x	x	M 8 X 35
13	00 925 134 0	Deckplatte	Cover plate	Plaque de recouvrement		x	x	x	x	x	x	
14	00 925 105 0	Rohrschelle -2 Hälften	Tube clamp -2 halves	Bride -2 moitiés		x	x	x	x	x	x	Bo.= 12/12

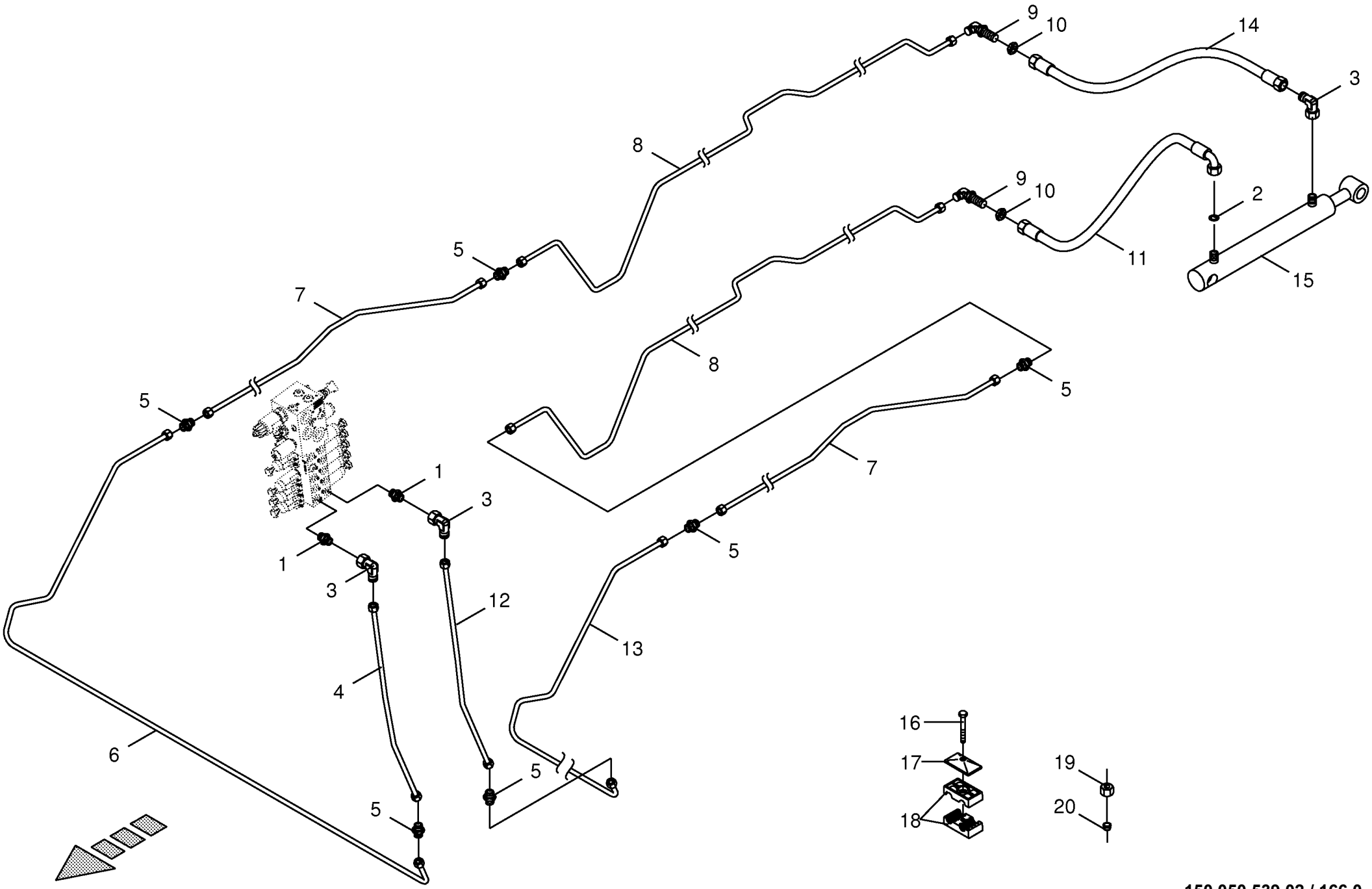

150 050 539 02 / 166.0

Arbeitshydraulik - Komfort -Rollenschurre **Work hydraulics** **Hydraulique de travail**					858001 - 883280	890 HS	1270 HS	1290 HS	890 HS - XC	1270 HS - XC	1290 HS - XC	**150 050 539 02** 150 386 036 2 **166.0**
Pos.	ID-Nr.	Benennung	Description	Description	Masch.-Nr-							Bemerkung/Remarks/Remarque
1	00 920 818 0	Einschraubstutzen	Male connector	Raccord filet		x	x	x	x	x	x	L 12 MB / M 14 X 1,5
2	00 340 687 2	Drosselscheibe	Throttling disc	Disque d'etranglement		x	x	x	x	x	x	1,0 X 12 X 1,5
3	00 921 067 1	Winkelstutzen	Angle lug	Jarret tubulure		x	x	x	x	x	x	M 18 X 1,5
4	20 072 818 0	Hydraulikleitung -inkl. Überwurfmutter, Schneidring	Hydraulic line -incl. nozzle disc cap, cutting ring	Ligne hydraulique -incl. écrou de buse-pastille, baque coupante		x	x	x	x	x	x	12 X 1,5
5	00 921 054 1	Verbindungsstutzen	Connector	Raccord		x	x	x	x	x	x	M 18 X 1,5
6	00 287 662 0	Hydraulikleitung -inkl. Überwurfmutter, Schneidring	Hydraulic line -incl. nozzle disc cap, cutting ring	Ligne hydraulique -incl. écrou de buse-pastille, baque coupante		x			x			12 X 1,5
	20 079 176 0	Hyd.-Leitung 12 x 1,5 x 2094 3 Bögen	Hydr. Ligne 12 x 1,5 x 2094 3 Bögen	ligne de hydr. 12 x 1,5 x 2094			x	x		x	x	
7	20 073 099 0	Hydraulikleitung -inkl. Überwurfmutter, Schneidring	Hydraulic line -incl. nozzle disc cap, cutting ring	Ligne hydraulique -incl. écrou de buse-pastille, baque coupante		x			x			12 X 1,5
	20 072 851 0	Hydraulikleitung -inkl. Überwurfmutter, Schneidring	Hydraulic line -incl. nozzle disc cap, cutting ring	Ligne hydraulique -incl. écrou de buse-pastille, baque coupante			x	x		x	x	12 X 1,5
8	20 072 855 0	Hydraulikleitung -inkl. Überwurfmutter, Schneidring	Hydraulic line -incl. nozzle disc cap, cutting ring	Ligne hydraulique -incl. écrou de buse-pastille, baque coupante		x	x	x	x	x	x	12 X 1,5
9	00 921 089 1	Winkel-Schottstutzen	Angle bulkhead union	Raccord de cloison angulaire		x	x	x	x	x	x	L 12
10	00 908 524 2	6kt-Mutter -niedrige Form	Hex nut -low form	Écrou hex -forme basse		x	x	x	x	x	x	M 18 X 1,5
11	00 920 972 0	Hochdruckschlauchleitung	High pressure hose line	Conduite de tuyau haute pression		x			x			Lg.= 500
	00 921 258 1	Hochdruckschlauchleitung	High pressure hose line	Conduite de tuyau haute pression			x	x		x	x	Lg.= 670
12	20 072 817 0	Hydraulikleitung -inkl. Überwurfmutter, Schneidring	Hydraulic line -incl. nozzle disc cap, cutting ring	Ligne hydraulique -incl. écrou de buse-pastille, baque coupante		x	x	x	x	x	x	12 X 1,5
13	00 287 663 0	Hydraulikleitung -inkl. Überwurfmutter, Schneidring	Hydraulic line -incl. nozzle disc cap, cutting ring	Ligne hydraulique -incl. écrou de buse-pastille, baque coupante		x			x			12 X 1,5
	20 079 177 0	Hyd.-Leitung 12 x 1,5 x 2011 3 Bögen	Hydr. Ligne12 x 1,5 x 2011 3 Bögen	ligne de hydr. 12 x 1,5 x 2011			x	x		x	x	
14	27 000 742 0	Hochdruckschlauchleitung	High pressure hose line	Conduite de tuyau haute pression		x	x	x	x	x	x	Lg.= 850
15	27 005 952 0	Hydraulikzylinder	Hydraulic cylinder	Vérin hydraulique	858001 - 883250	x	x	x	x	x	x	Dz 25/40 X 260/420
	27 005 953 0	Dichtungssatz	Sealing set	Jeu de joints	858001 - 883250	x	x	x	x	x	x	Dz 25/40
	00 334 997 1	Hydraulikzylinder	Hydraulic cylinder	Vérin hydraulique	883251 -	x	x	x	x	x	x	Dz 25/40 X 260/420
	00 918 755 0	Dichtungssatz	Sealing set	Jeu de joints	883251 -	x	x	x	x	x	x	Dz 25/40
16	00 901 042 1	6kt-Schraube	Hex head bolt	Boulon tête hex		x	x	x	x	x	x	M 8 X 35
17	00 925 134 0	Deckplatte	Cover plate	Plaque de recouvrement		x	x	x	x	x	x	
18	00 925 105 0	Rohrschelle -2 Hälften	Tube clamp -2 halves	Bride -2 moitiés		x	x	x	x	x	x	Bo.= 12/12
19	00 921 206 0	Überwurfmutter	Nozzle disc cap	Écrou de buse-pastille		x	x	x	x	x	x	AL 12
20	00 921 046 1	Schneidring	Cutting ring	Baque coupante		x	x	x	x	x	x	L 12

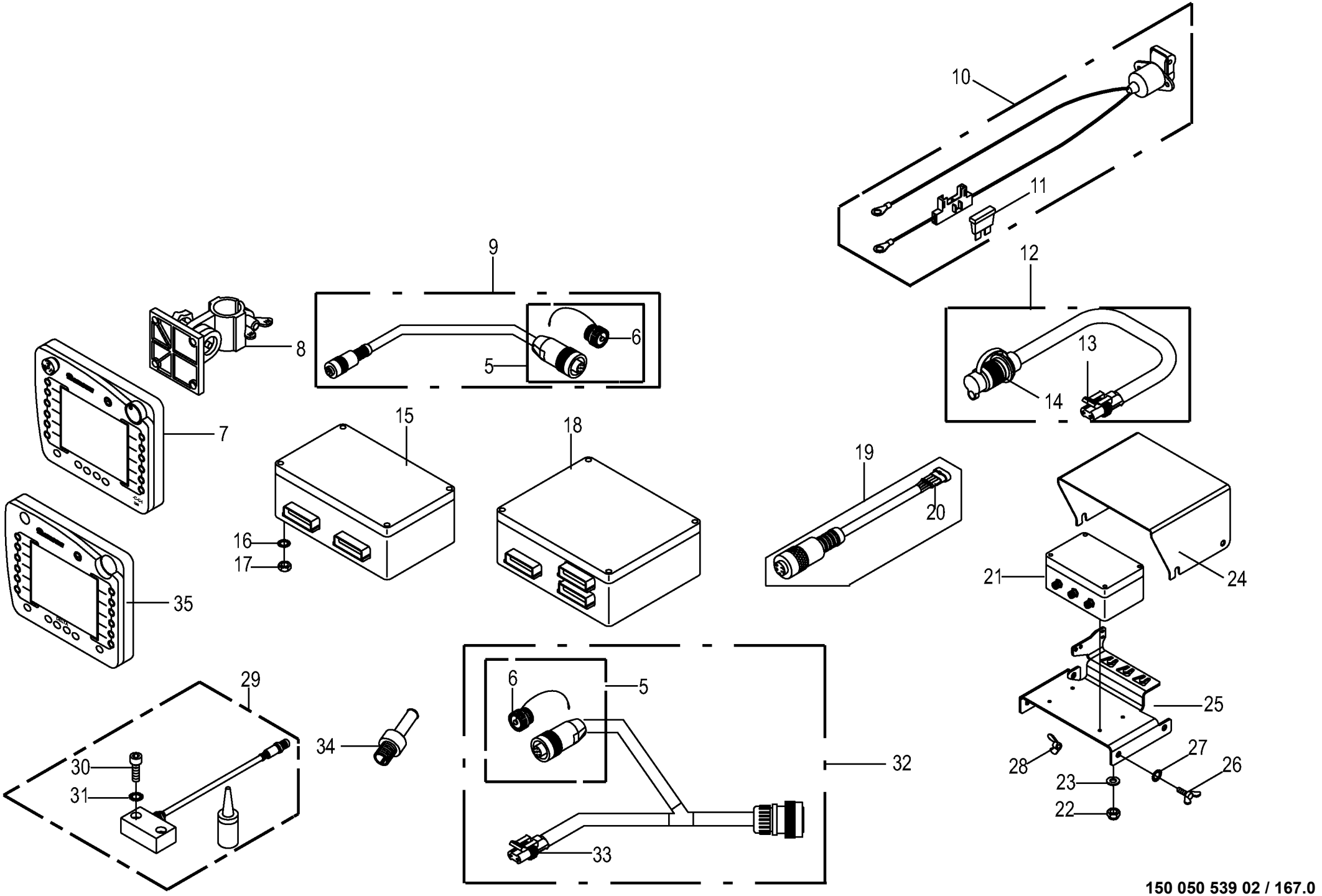

150 050 539 02 / 167.0

150 431 629 01

Bedienung **Control** **Commande**					858001 - 883280	890 HS	1270 HS	1290 HS	890 HS - XC	1270 HS - XC	1290 HS - XC	**150 050 539 02** 150 431 629 1 **167.0**
Pos.	ID-Nr.	Benennung	Description	Description	Masch.-Nr-							Bemerkung/Remarks/Remarque
5	20 080 206 0	Stecker	Plug	Connecteur		x	x	x	x	x	x	
6	00 302 051 0	Schutzkappe	Protective cap	Capuchon protecteur		x	x	x	x	x	x	
7	20 080 984 4	Terminal CCI 200 2012/11	Terminal CCI 200 2012/11	Terminal CCI 200 2012/11		x	x	x	x	x	x	
8	20 081 229 0	Halter	Support	Cadre support		x	x	x	x	x	x	
9	20 081 224 0	Kabelbaum - CCI	Wiring harness - CCI	Faisceau electrique - CCI		x	x	x	x	x	x	Lg.= 5000
10	00 303 914 0	Spannungsversorgung -2-polig	Power supply -2-pole	Branchement electrique -2-pôle		x	x	x	x	x	x	
11	00 301 856 0	Flachstecksicherung	Flat fuse	Fusible plat		x	x	x	x	x	x	20 A
12	20 080 601 0	Kabel	Cable	Câble		x	x	x	x	x	x	Lg.= 5000
13	20 080 373 0	Stecker	Plug	Connecteur		x	x	x	x	x	x	
14	00 924 675 0	Stecker	Plug	Connecteur		x	x	x	x	x	x	
15	20 081 269 0	Jobrechner -inkl. Software - Medium	Job computer -incl. Software - Medium	Calculateur des travaux -incl. Software -Medium		x	x	x	x	x	x	
	20 080 617 1	Jobrechner -ohne Software	Job computer -without software	Calculateur des travaux -sans software		x	x	x	x	x	x	
16	00 909 906 1	Sperrkantscheibe	Detent edged washer	Disque à bord d'arrêt		x	x	x	x	x	x	SKM 6
17	00 908 208 0	6kt-Mutter	Hex nut	Écrou hex		x	x	x	x	x	x	M 6
18	20 081 270 0	Jobrechner -inkl. Software - Komfort	Job computer -incl. Software - Comfort	Calculateur des travaux -incl. Software -Comfort		x	x	x	x	x	x	
	20 080 619 1	Jobrechner -ohne Software	Job computer -without software	Calculateur des travaux -sans software		x	x	x	x	x	x	
19	00 303 227 1	Adapterkabel	Adapter wire	Câble d'adapteur		x	x	x	x	x	x	
20	00 302 354 0	Kupplungsdose -4-polig	Coupling socket -4-pole	Connecteur -4-pôle		x	x	x	x	x	x	
21	20 080 598 0	Kraftmessverstärker	Power measuring amplifier	Amplificateur de mesure du force		x	x	x	x	x	x	
22	00 908 704 1	Sicherungsmutter	Locknut	Écrou hex		x	x	x	x	x	x	M 6
23	00 910 351 1	Scheibe	Washer	Rondelle		x	x	x	x	x	x	6,4 X 18 X 1,6
24	00 284 042 3	Elektronikschutz	Electronics protection	Prot. d'électronique		x	x	x	x	x	x	
25	00 287 265 1	Messelektronikhalter	Meas. elect. support	Supp. d'élect. de mesure		x	x	x	x	x	x	
26	00 906 103 1	Flügelschraube	Winged screw	Vis à oreilles		x	x	x	x	x	x	M 8 X 30
27	00 909 908 1	Sperrkantscheibe	Detent edged washer	Disque à bord d'arrêt		x	x	x	x	x	x	SKM 8
28	00 909 410 1	Flügelmutter	Nut	Ecrou		x	x	x	x	x	x	M 8
29	00 303 545 0	Kraftsensor -mit Klebeset	Power sensor -with gluten set	Capteur de pissance -avec gluten set		x	x	x	x	x	x	
30	00 903 047 1	Zylinderschraube	Allen screw	Vis tête cylindrique		x	x	x	x	x	x	M 6 X 25
31	90 001 380 0	Sperrkantscheibe	Detent edged washer	Disque à bord d'arrêt		x	x	x	x	x	x	SKZ 6
32	20 080 384 0	Kabelbaum -ISO	Wiring harness -ISO	Faisceau electrique -ISO		x	x	x	x	x	x	
33	20 080 373 0	Stecker -2-polig	Plug -2-pole	Connecteur -2-pôle		x	x	x	x	x	x	
34	00 302 300 0	Stecker	Plug	Connecteur		x	x	x	x	x	x	
35	20 081 637 1	Terminal Delta 2012/11	Terminal Delta 2012/11	Terminal Delta 2012/11		x	x	x	x	x	x	

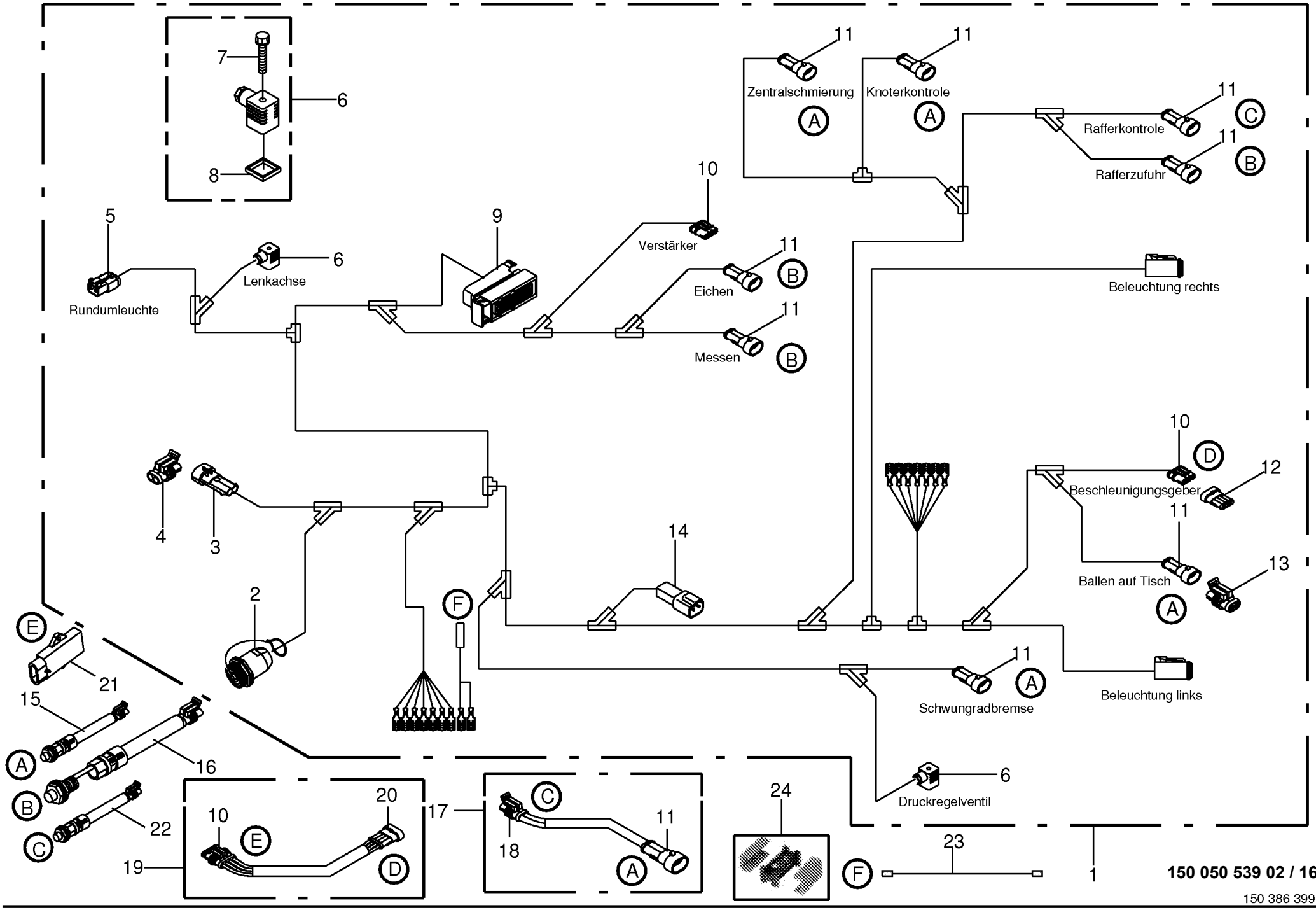

150 050 539 02 / 168.0

150 386 399 04

Kabelbaum -1 X 1 **Wiring harness** **Faisceau electrique**					858001 - 883280	890 HS	1270 HS	1290 HS	890 HS - XC	1270 HS - XC	1290 HS - XC	**150 050 539 02** 150 386 399 4 **168.0**
Pos.	ID-Nr.	Benennung	Description	Description	Masch.-Nr-							Bemerkung/Remarks/Remarque
1	20 081 252 3	Kabelbaum HS 1x1 bis 1290	Cable harness HS 1x1 to 1290	Faisceau de câbles HS 1x1 à 1290		x	x	x	x	x	x	
2	00 302 472 0	Gerätesteckdose -7-polig	Connector -7-pole	Prise de courant -7-pôle		x	x	x	x	x	x	
3	20 080 372 0	Buchsengehäuse -2-polig	Bushing housing -2-pole	Logement de douille -2-pôle		x	x	x	x	x	x	
4	20 081 490 0	Blindbuchsenstecker -2-polig	Blind bushing plug -2-pole	Prise aveugle de douille -2- pôle		x	x	x	x	x	x	
5	00 303 316 2	Stecker 2-p Bu DT KPL	Con. 2-p socket DT cpl.	Connecteur 2 pôles douille DT cpl		x	x	x	x	x	x	
6	00 301 987 0	Ventilstecker mit LED	Valve plug with LED	Fiche de valve avec LED		x	x	x	x	x	x	
7	00 302 182 0	Rändelschraube	Screw with straight-line curls	Vis à tête striee		x	x	x	x	x	x	M 3 X 35
8	00 301 186 0	Profildichtung	Gasket	Joint profile		x	x	x	x	x	x	
9	00 302 362 0	Stecker -42-polig	Plug -42-pole	Connecteur -42-pôle		x	x	x	x	x	x	
10	00 302 353 0	Stecker -4-polig	Plug -4-pole	Connecteur -4-pôle		x	x	x	x	x	x	
11	00 302 356 0	Kupplungsdose -2-polig	Coupling socket -2-pole	Connecteur -2-pôle		x	x	x	x	x	x	
12	00 302 982 0	Blindstiftgehäuse -4-polig	Blind-pin casing -4-pole	Caisse de goupille aveugle -4-pôle		x	x	x	x	x	x	
13	00 302 983 0	Blindbuchsengehäuse -2-polig	Blind bushing casing -2-pole	Aveugle de douille caisse -2- pôle		x	x	x	x	x	x	
14	00 303 315 1	Stecker 2-p St DT KPL -2-polig	Plug 2-p St DT KPL -2-pole	Connecteur 2-p con. DT cpl. -2-pôle		x	x	x	x	x	x	
15	00 302 409 2	Ind. Näherungsschalter Namur M12	Namur sensor Namur M12	Capt. Namur		x	x	x	x	x	x	
16	00 303 469 1	Ind. Näherungsschalter Namur M30	Namur sensor Namur M30			x	x	x	x	x	x	
17	00 303 432 0	Kabelbaum Verlängerung - optional	Wiring harness -optional	Faisceau electrique -optionnel			x	x		x	x	Lg.= 2000
18	00 302 351 0	Stecker -2-polig	Plug -2-pole	Connecteur -2-pôle			x	x		x	x	
19	00 303 437 0	Kabelbaum-Verlängerung 4pol. Supersel 3m -optional	-optional	-optionnel			x	x		x	x	
20	00 302 354 0	Kupplungsdose -4-polig	Coupling socket -4-pole	Connecteur -4-pôle			x	x		x	x	
21	20 081 212 0	Beschleunigungsgeber -optional	Accelerating transmitter - optional	Capteur d'accélération - optionnel			x	x		x	x	
22	00 302 164 4	Ind. Näherungsschalter Namur M12	Namur sensor Namur M12			x	x	x	x	x	x	
23	20 082 420 0	Verlängerung 2-p 2000mm	Extension 2-p 2000mm	Rallonge 2-p 2000mm		x	x	x	x	x	x	
24	20 082 417 0	Mehrfachverteiler	Distributor	Distributeur		x	x	x	x	x	x	

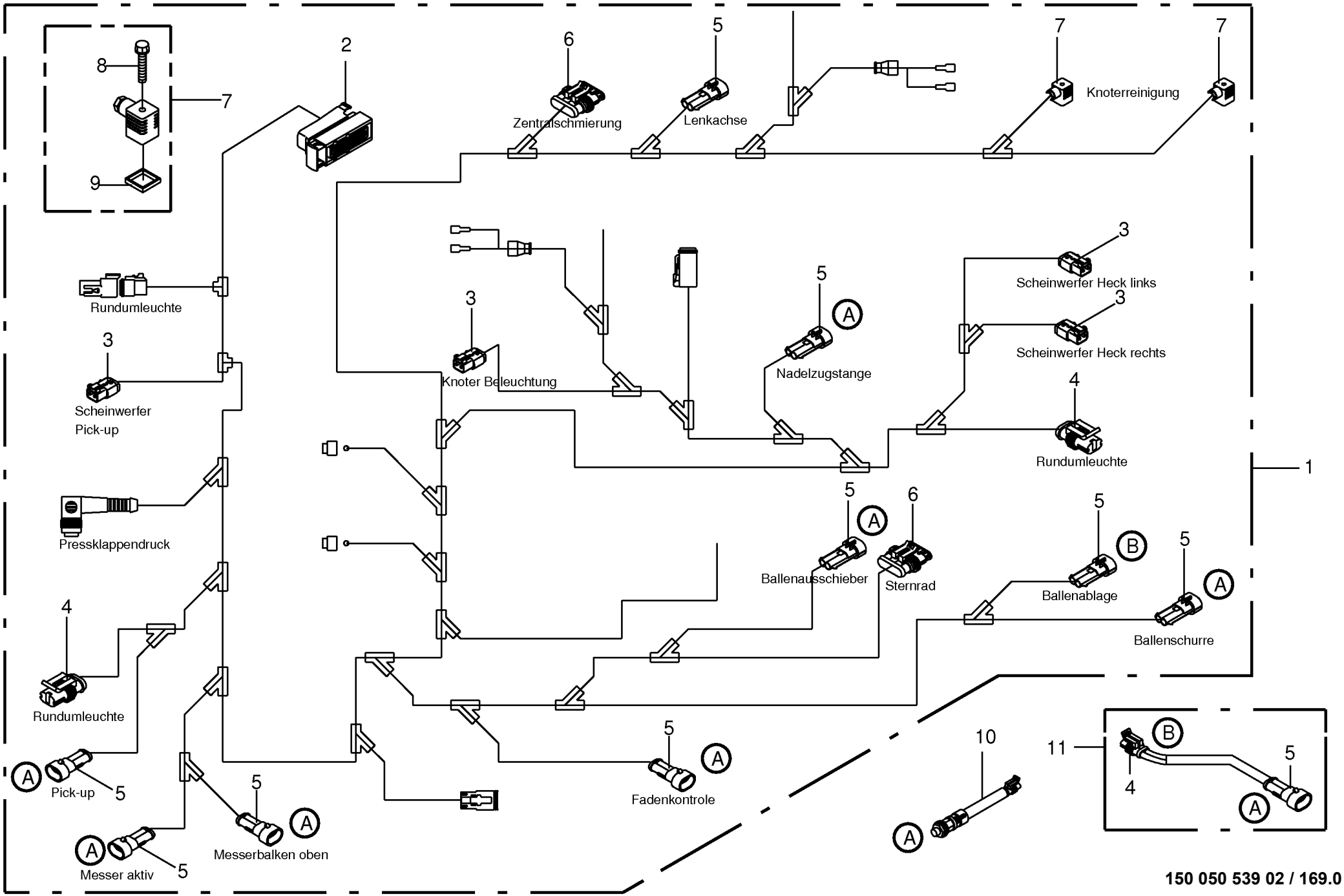

150 050 539 02 / 169.0

150 386 439 02

Kabelbaum -1 X 2 **Wiring harness** **Faisceau electrique**					858001 - 883280	890 HS	1270 HS	1290 HS	890 HS - XC	1270 HS - XC	1290 HS - XC	**150 050 539 02** 150 386 439 2 **169.0**
Pos.	ID-Nr.	Benennung	Description	Description	Masch.-Nr-							Bemerkung/Remarks/Remarque
1	20 081 253 3	Kabelbaum HS 1x2 bis 1290	Cable harness HS 1x2 to 1290	Faisceau de câbles HS 1x2 à 1290		x	x	x	x	x	x	
2	00 302 362 0	Stecker -42-polig	Plug -42-pole	Connecteur -42-pôle		x	x	x	x	x	x	
3	00 303 316 2	Stecker 2-p Bu DT KPL	Con. 2-p socket DT cpl.	Connecteur 2 pôles douille DT cpl		x	x	x	x	x	x	
4	00 302 351 0	Stecker -2-polig	Plug -2-pole	Connecteur -2-pôle		x	x	x	x	x	x	
5	00 302 356 0	Kupplungsdose -2-polig	Coupling socket -2-pole	Connecteur -2-pôle		x	x	x	x	x	x	
6	00 302 353 0	Stecker -4-polig	Plug -4-pole	Connecteur -4-pôle		x	x	x	x	x	x	
7	00 301 988 0	Ventilstecker mit LED	Valve plug with LED	Fiche de valve avec LED		x	x	x	x	x	x	
8	00 302 182 0	Rändelschraube	Screw with straight-line curls	Vis à tête striee		x	x	x	x	x	x	M 3 X 35
9	00 301 186 0	Profildichtung	Gasket	Joint profile		x	x	x	x	x	x	
10	00 302 409 2	Ind. Näherungsschalter Namur M12	Namur sensor Namur M12	Capt. Namur		x	x	x	x	x	x	
11	20 080 694 0	Kabelbaum -optional	Wiring harness -optional	Faisceau electrique -optionnel			x	x		x	x	Lg.= 500

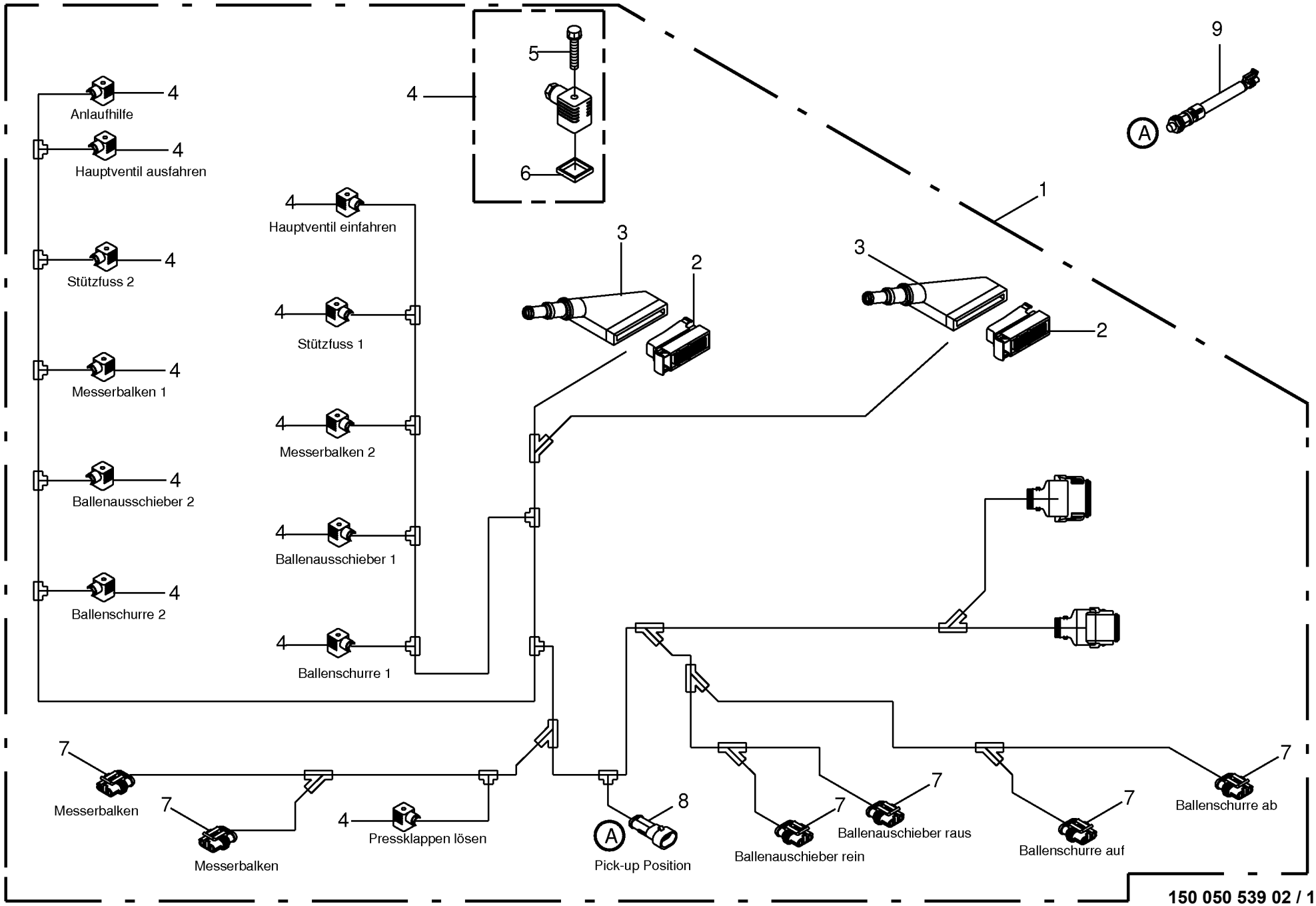
Anlaufhilfe
Hauptventil ausfahren
Stützfuss 2
Messerbalken 1
Ballenausschieber 2
Ballenschurre 2
Hauptventil einfahren
Stützfuss 1
Messerbalken 2
Ballenausschieber 1
Ballenschurre 1
Messerbalken
Messerbalken
Pressklappen lösen
Pick-up Position
Ballenauschieber rein
Ballenauschieber raus
Ballenschurre auf
Ballenschurre ab
150 050 539 02 / 170.0

Kabelbaum -1 X 3 / 1 X 4 **Wiring harness** **Faisceau electrique**					858001 - 883280	890 HS	1270 HS	1290 HS	890 HS - XC	1270 HS - XC	1290 HS - XC	**150 050 539 02** 150 386 555 2 **170.0**
Pos.	ID-Nr.	Benennung	Description	Description	Masch.-Nr-							Bemerkung/Remarks/Remarque
1	20 081 254 3	Kabelbaum HS 1x3 / 1x4 bis 1290	Cable harness HS 1x3 / 1x4 to 1290	Faisceau de câbles HS 1x3 / 1x4 à 1290		x	x	x	x	x	x	
2	00 302 362 0	Stecker -42-polig	Plug -42-pole	Connecteur -42-pôle		x	x	x	x	x	x	
3	00 302 235 0	Schutztülle	Protective grommet	Bec protecteur		x	x	x	x	x	x	
4	00 301 987 0	Ventilstecker mit LED	Valve plug with LED	Fiche de valve avec LED		x	x	x	x	x	x	
5	00 302 182 0	Rändelschraube	Screw with straight-line curls	Vis à tête striee		x	x	x	x	x	x	M 3 X 35
6	00 301 186 0	Profildichtung	Gasket	Joint profile		x	x	x	x	x	x	
7	00 302 352 0	Stecker -3-polig	Plug -3-pole	Connecteur -3-pôle		x	x	x	x	x	x	
8	00 302 356 0	Kupplungsdose -2-polig	Coupling socket -2-pole	Connecteur -2-pôle		x	x	x	x	x	x	
9	00 303 469 1	Ind. Näherungsschalter Namur M30	Namur sensor Namur M30			x	x	x	x	x	x	

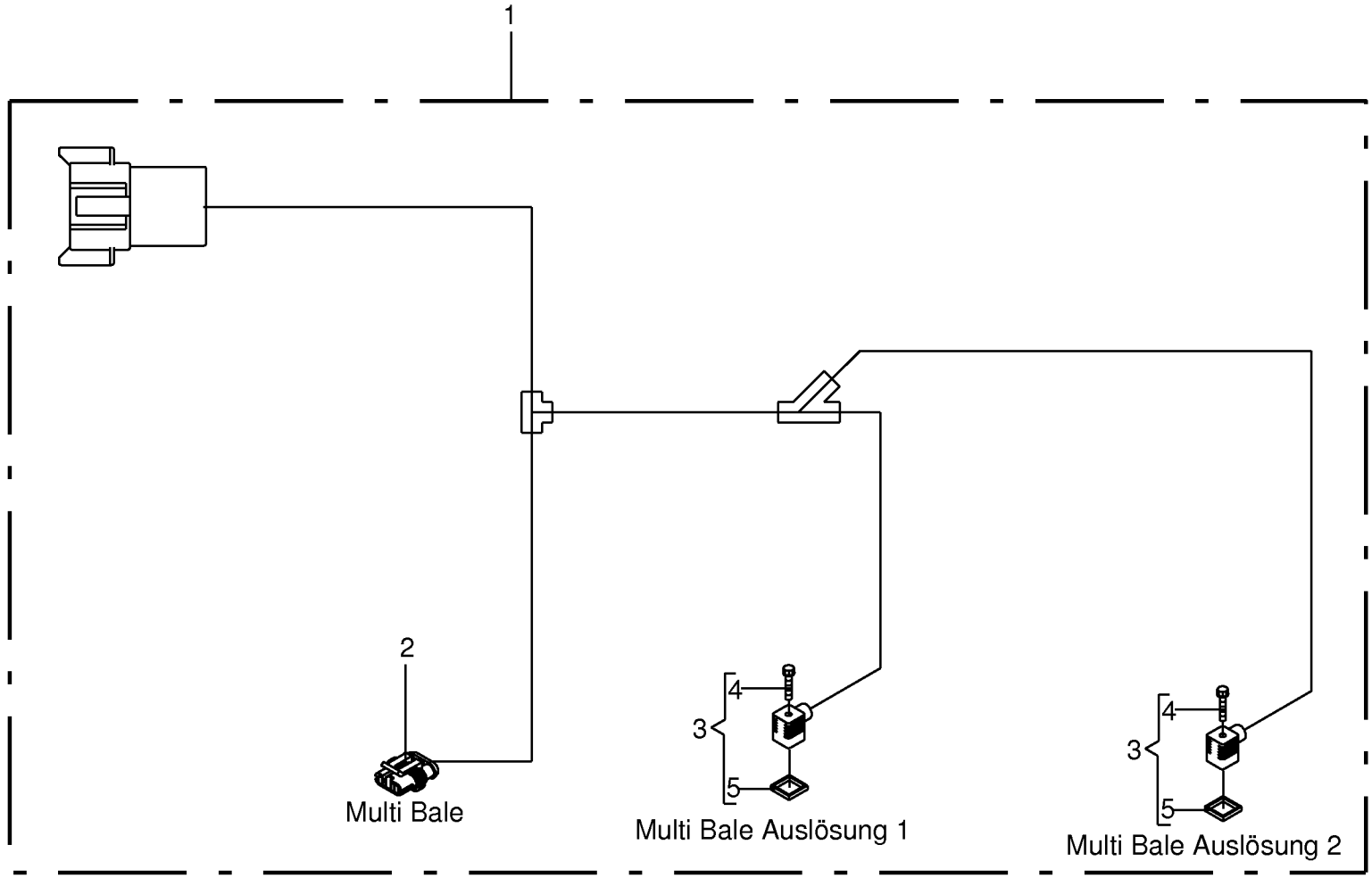
1
2
Multi Bale
4
3
5
Multi Bale Auslösung 1
4
3
5
Multi Bale Auslösung 2

Kabelbaum -X3a **Wiring harness** **Faisceau electrique**					858001 - 883280	890 HS	1270 HS	1290 HS	890 HS - XC	1270 HS - XC	1290 HS - XC	**150 050 539 02** 150 386 700 1 **171.0**
Pos.	ID-Nr.	Benennung	Description	Description	Masch.-Nr-							Bemerkung/Remarks/Remarque
1	20 081 258 1	Kabelbaum HS X3a Multibale	Cable harness HS X3a Multibale	Faisceau de câbles HS X3a MultiBale			x			x		
2	00 302 352 0	Stecker -3-polig	Plug -3-pole	Connecteur -3-pôle			x			x		
3	00 301 988 0	Ventilstecker mit LED	Valve plug with LED	Fiche de valve avec LED			x			x		
4	00 302 182 0	Rändelschraube	Screw with straight-line curls	Vis à tête striee			x			x		M 3 X 35
5	00 301 186 0	Profildichtung	Gasket	Joint profile			x			x		

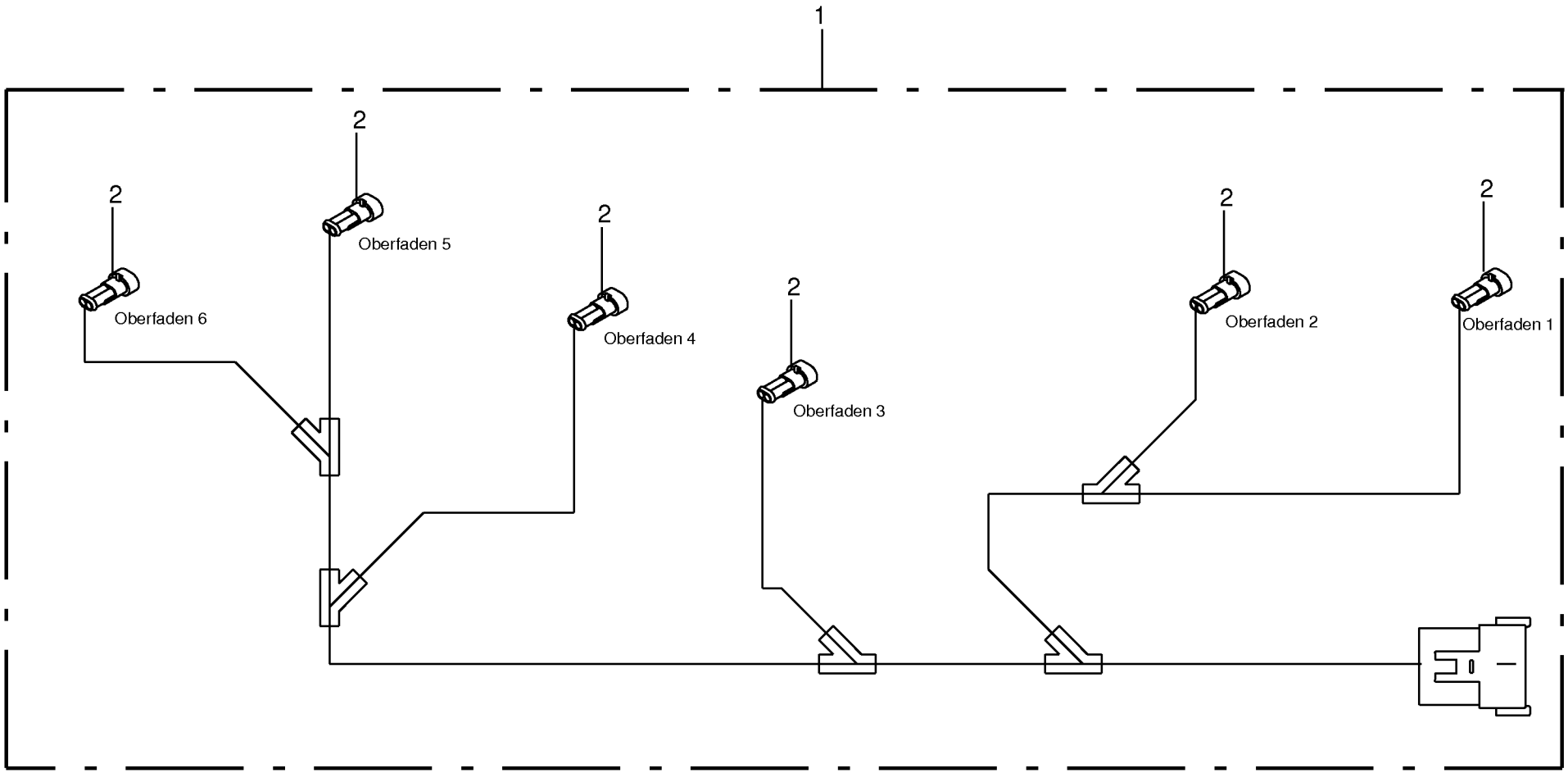
1
2
2
Oberfaden 6
2
Oberfaden 5
2
Oberfaden 4
2
Oberfaden 3
2
Oberfaden 2
2
Oberfaden 1

Kabelbaum -Knoter **Wiring harness** **Faisceau electrique**					858001 - 883280	890 HS	1270 HS	1290 HS	890 HS - XC	1270 HS - XC	1290 HS - XC	**150 050 539 02** 150 386 704 1 **172.0**
Pos.	ID-Nr.	Benennung	Description	Description	Masch.-Nr-							Bemerkung/Remarks/Remarque
1	20 081 259 1	Kabelbaum HS X50 Knoterkont. 6 fach	Cable harness HS X50 knot. mon. 6 fold.	Faisceau de câbles HS X50 cont. de nou.		x	x	x	x	x	x	
2	00 302 356 0	Kupplungsdose -2-polig	Coupling socket -2-pole	Connecteur -2-pôle		x	x	x	x	x	x	

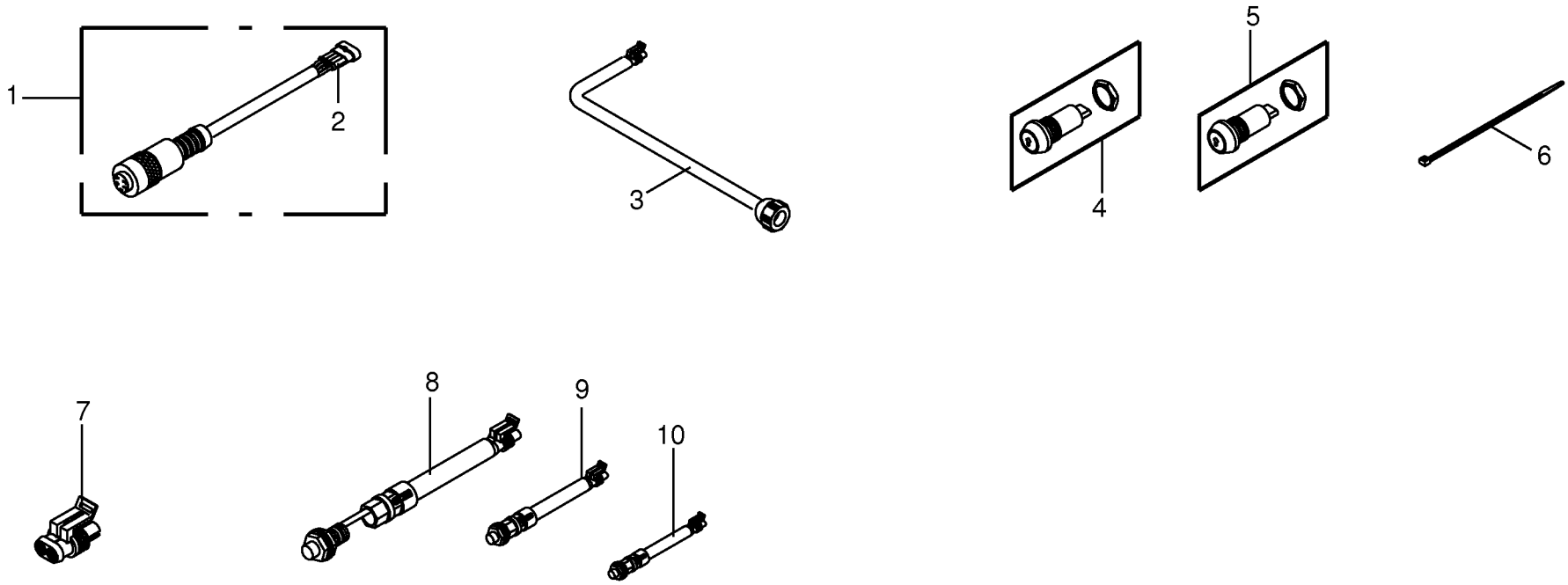
1
2
3
4
5
6
7
8
9
10

Anbauteile **Mounting parts** **Pièces de montage**					858001 - 883280	890 HS	1270 HS	1290 HS	890 HS - XC	1270 HS - XC	1290 HS - XC	**150 050 539 02** 150 386 626 1 **173.0**
Pos.	ID-Nr.	Benennung	Description	Description	Masch.-Nr-							Bemerkung/Remarks/Remarque
1	00 303 227 1	Adapterkabel	Adapter wire	Câble d'adapteur		x	x	x	x	x	x	
2	00 302 354 0	Kupplungsdose -4-polig	Coupling socket -4-pole	Connecteur -4-pôle		x	x	x	x	x	x	
3	00 303 704 0	Kabelbaum	Wiring harness	Faisceau electrique		x	x	x	x	x	x	
4	00 302 723 0	Taster -gelb	Feeler -yellow	Palpeur -jaune		x	x	x	x	x	x	
5	00 302 724 0	Taster -grün	Feeler -green	Palpeur -vert		x	x	x	x	x	x	
6	00 922 671 1	Kabelbinder	Cable band	Collier de serrage		x	x	x	x	x	x	Lg.= 300
	00 922 672 2	Kabelbinder	Cable band	Collier de serrage		x	x	x	x	x	x	Lg.= 450
7	00 302 983 0	Blindbuchsengehäuse -2-polig	Blind bushing casing -2-pole	Aveugle de douille caisse -2- pôle		x	x	x	x	x	x	
8	00 303 469 1	Ind. Näherungsschalter Namur M30	Namur sensor Namur M30			x	x	x	x	x	x	
9	00 302 409 2	Ind. Näherungsschalter Namur M12	Namur sensor Namur M12	Capt. Namur		x	x	x	x	x	x	
10	20 081 238 1	Ind. Näherungsschalter Namur M8	Namur sensor Namur M8	Capt. Namur Namur M8		x	x	x	x	x	x	

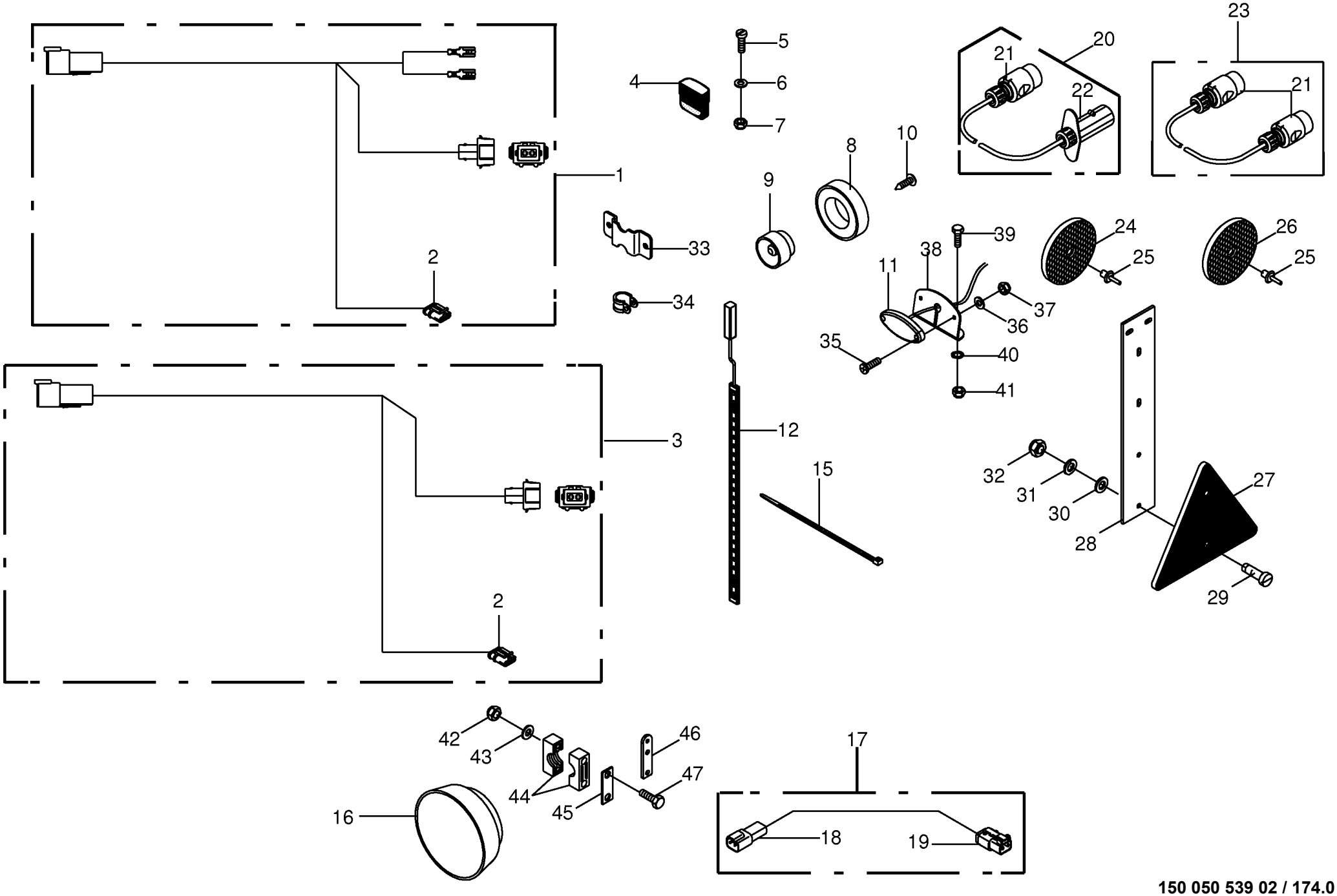

150 050 539 02 / 174.0

Beleuchtung **Lighting** **Installation d'éclairage**					858001 - 883280	890 HS	1270 HS	1290 HS	890 HS - XC	1270 HS - XC	1290 HS - XC	**150 050 539 02** 150 386 476 6 **174.0**
Pos.	ID-Nr.	Benennung	Description	Description	Masch.-Nr-							Bemerkung/Remarks/Remarque
1	20 081 496 0	Kabelbaum -links	Wiring harness -left	Faisceau electrique -gauche		x	x	x	x	x	x	
2	00 302 352 0	Stecker -3-polig	Plug -3-pole	Connecteur -3-pôle		x	x	x	x	x	x	
3	20 081 497 0	Kabelbaum -rechts	Wiring harness -right	Faisceau electrique -droite		x	x	x	x	x	x	
4	27 009 696 0	Kennzeichenleuchte -LED	Licence plate lighting LED	Feu èclaire-plaque LED		x	x	x	x	x	x	
5	00 903 425 1	Zylinderschraube	Allen screw	Vis tête cylindrique		x	x	x	x	x	x	M 4 X 16
6	00 910 325 0	Scheibe	Washer	Rondelle		x	x	x	x	x	x	4,3 X 9 X 0,8
7	00 908 718 0	Sicherungsmutter	Locknut	Écrou hex		x	x	x	x	x	x	M 4
8	20 081 234 0	Schluss-Bremsleuchte -LED	Concluding stop-light LED	Feu destop LED		x	x	x	x	x	x	
9	20 081 235 0	Blinker	Indicator	Clignatant		x	x	x	x	x	x	Rd. 60
	20 081 236 0	Glühlampe -gelb	Bulb -yellow	Lampe -jaune		x	x	x	x	x	x	12 V / 21 W
10	00 906 811 0	Linsenblechschraube	Slotted pan head screw	Vis autotaraudeuse tête bombee		x	x	x	x	x	x	4,2 X 13
11	27 007 911 0	Positionsleuchte LED weiss, 2m	Position lamp LED white, 2m line	Feu de position DEL blanc, 2m		x	x	x	x	x	x	Lg.= 2000
		Ltg.		cond.								
12	20 081 281 1	LED - Leiste	LED strip	Barre DEL		x	x	x	x	x	x	
	20 081 244 1	LED - Leiste -Garnkastenklappe	LED strip twine box flap	Barre DEL Trappe de boîte a ficelle		x	x	x	x	x	x	
15	00 922 671 1	Kabelbinder	Cable band	Collier de serrage		x	x	x	x	x	x	Lg.= 300
	00 922 672 2	Kabelbinder	Cable band	Collier de serrage		x	x	x	x	x	x	Lg.= 450
16	20 081 119 0	Arbeitsscheinwerfer - LED	Work light - LED	Phare de travail - LED		x	x	x	x	x	x	12 V
17	20 081 273 0	Kabelbaum	Wiring harness	Faisceau electrique		x	x	x	x	x	x	Lg.= 2000
18	00 303 316 2	Stecker 2-p Bu DT KPL	Con. 2-p socket DT cpl.	Connecteur 2 pôles douille DT cpl		x	x	x	x	x	x	
19	00 303 315 1	Stecker 2-p St DT KPL -2-polig	Plug 2-p St DT KPL -2-pole	Connecteur 2-p con. DT cpl. - 2-pôle		x	x	x	x	x	x	
20	00 924 782 0	Verlängerungskabel	Extension cable	Cable de rallonge		x	x	x	x	x	x	Lg.= 3000
21	00 924 576 0	Stecker	Plug	Connecteur		x	x	x	x	x	x	
22	00 924 783 0	Stecker	Plug	Connecteur		x	x	x	x	x	x	
23	00 924 728 2	Verlängerungskabel -6-polig	Extension cable -6-pole	Cable de rallonge -6-pôle		x	x	x	x	x	x	Lg.= 2800
24	00 924 536 1	Begrenzungsstrahler -gelb	Side light -yellow	Feu d'encombrement -jaune		x	x	x	x	x	x	Rd. 62
25	00 914 138 0	Blindniet	Blind rivet	Rivet aveugle		x	x	x	x	x	x	5 X 14,5
26	00 924 535 1	Rückstrahler -rot	Rear reflector -red	Reflecteur -rouge		x	x	x	x	x	x	Rd. 62
27	00 924 532 0	Dreieck-Rückstrahler	Rear reflector	Catephote		x	x	x	x	x	x	
28	00 924 531 1	Rückstrahlerhalter	Reflector support	Support de catadioptre		x	x	x	x	x	x	
29	00 903 745 0	Zylinderschraube	Allen screw	Vis tête cylindrique		x	x	x	x	x	x	M 5 X 16
30	00 910 500 1	Scheibe	Washer	Rondelle		x	x	x	x	x	x	5,3 X 10 X 1
31	00 910 031 0	Federring	Spring washer	Rondelle elastique		x	x	x	x	x	x	B 5
32	00 908 207 1	6kt-Mutter	Hex nut	Écrou hex		x	x	x	x	x	x	M 5
33	20 076 593 0	Haltelasche	Retaining bracket	Languette de support		x	x	x	x	x	x	
34	00 924 017 0	Rohrschelle mit Gummiprofil	Tube clip w. rubber	Bride		x	x	x	x	x	x	Rd. 6

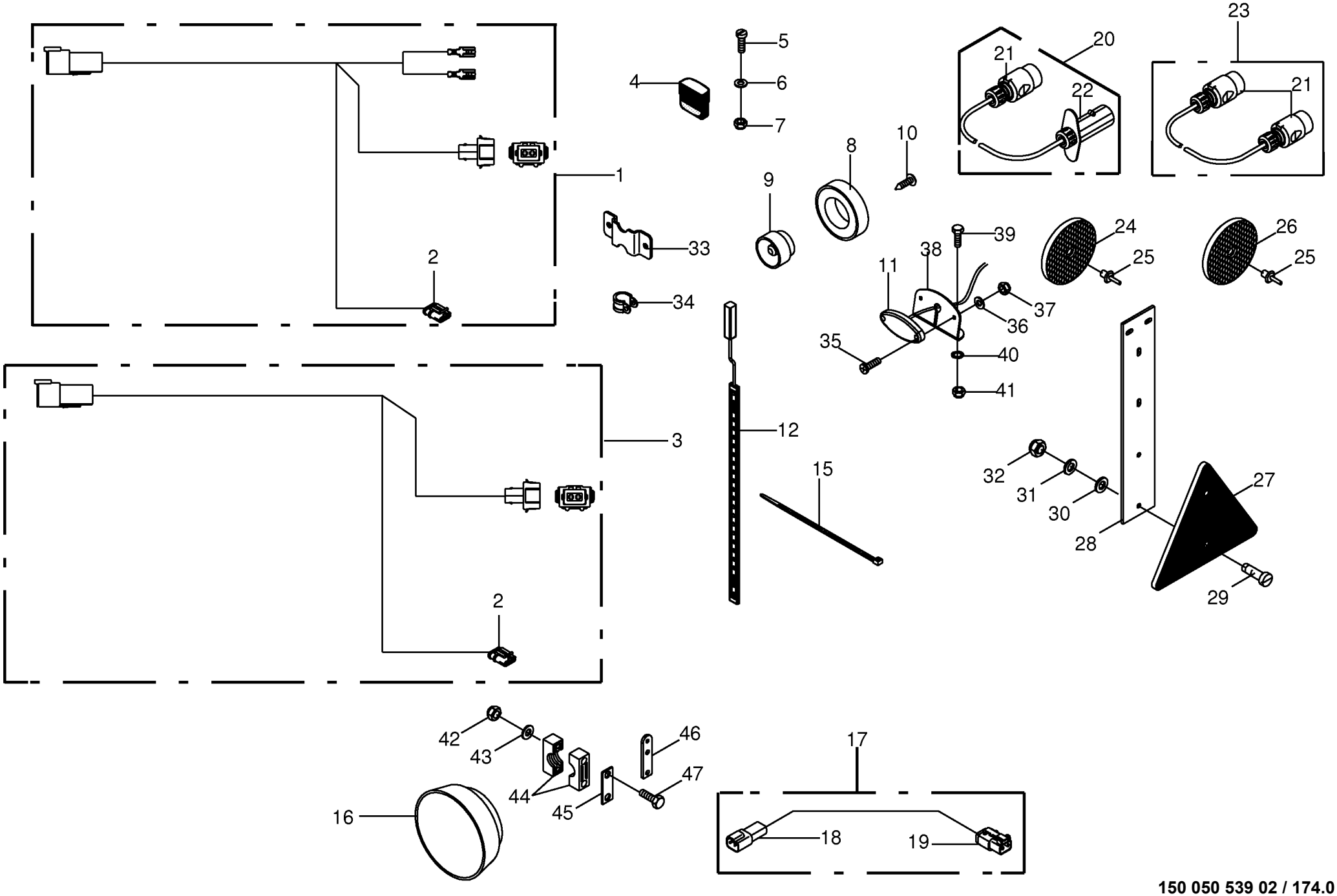

150 050 539 02 / 174.0

Beleuchtung **Lighting** **Installation d'éclairage**					858001 - 883280	890 HS	1270 HS	1290 HS	890 HS - XC	1270 HS - XC	1290 HS - XC	**150 050 539 02** 150 386 476 6 **174.0**
Pos.	ID-Nr.	Benennung	Description	Description	Masch.-Nr-							Bemerkung/Remarks/Remarque
35	00 904 347 1	Senkschraube	Countersunkscrew	Vis à tête fraisée		x	x	x	x	x	x	M 5 X 20
36	00 910 500 1	Scheibe	Washer	Rondelle		x	x	x	x	x	x	5,3 X 10 X 1
37	00 908 702 0	Sicherungsmutter	Locknut	Écrou hex		x	x	x	x	x	x	M 5
38	20 075 924 0	Halter	Support	Cadre support		x	x	x	x	x	x	
39	00 900 607 0	6kt-Schraube	Hex head bolt	Boulon tête hex		x	x	x	x	x	x	M 6 X 16
40	00 909 906 1	Sperrkantscheibe	Detent edged washer	Disque à bord d'arrêt		x	x	x	x	x	x	SKM 6
41	00 908 704 1	Sicherungsmutter	Locknut	Écrou hex		x	x	x	x	x	x	M 6
42	00 908 758 0	Sicherungsmutter	Locknut	Écrou hex		x	x	x	x	x	x	M 10
43	00 909 909 1	Sperrkantscheibe	Detent edged washer	Disque à bord d'arrêt		x	x	x	x	x	x	SKM 10
44	00 925 128 5	Rohrschelle	Tube clamp	Bride		x	x	x	x	x	x	Bo. 35
45	00 925 125 1	Deckplatte	Cover plate	Plaque de recouvrement		x	x	x	x	x	x	
46	20 078 704 0	Deckplatte 3-Loch	Cover plate with 3 holes	Plaque de recouvrement avec 3 trous		x	x	x	x	x	x	
47	00 901 439 1	6kt-Schraube	Hex head bolt	Boulon tête hex		x	x	x	x	x	x	M 10 X 90

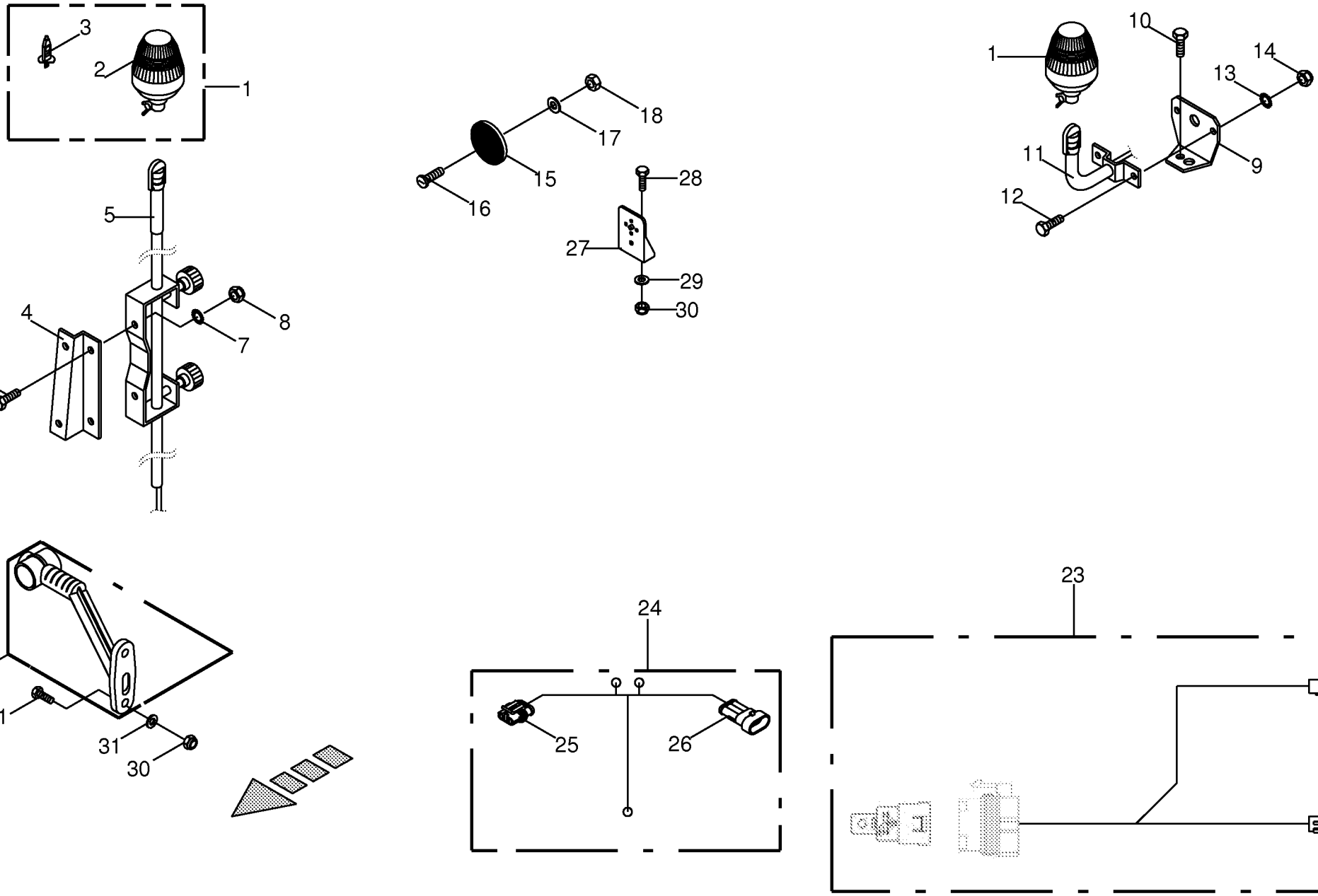

150 050 539 02 / 175.0

Zusatzbeleuchtung -optonal -Italien **Auxiliary lighting** **Éclairage d'additif**					858001 - 883280	890 HS	1270 HS	1290 HS	890 HS - XC	1270 HS - XC	1290 HS - XC	**150 050 539 02** 150 386 923 5 **175.0**
Pos.	ID-Nr.	Benennung	Description	Description	Masch.-Nr-							Bemerkung/Remarks/Remarque
1	00 924 638 0	Rundumleuchte -gelb	Beacon light -yellow	Gyrophare -jaune		x	x	x	x	x	x	12 V
2	20 080 763 0	Lichtscheibe -gelb	Pane -yellow	Vitre lumineux -jaune		x	x	x	x	x	x	
3	20 080 766 0	Glühlampe	Bulb	Lampe		x	x	x	x	x	x	H1
4	00 289 469 0	Haltewinkel	Supporting angle	Jarret de support		x	x	x	x	x	x	
5	20 081 268 0	Stativhalter	Stand retainer	Cadre support de statif		x	x	x	x	x	x	
6	00 900 614 0	6kt-Schraube	Hex head bolt	Boulon tête hex		x	x	x	x	x	x	M 8 X 20
7	00 909 908 1	Sperrkantscheibe	Detent edged washer	Disque à bord d'arrêt		x	x	x	x	x	x	SKM 8
8	00 908 706 0	Sicherungsmutter	Locknut	Écrou hex		x	x	x	x	x	x	M 8
9	00 289 485 0	Halter	Support	Cadre support		x	x	x	x	x	x	
10	00 900 657 0	6kt-Schraube	Hex head bolt	Boulon tête hex		x	x	x	x	x	x	M 12 X 35
11	20 081 267 0	Halter	Support	Cadre support		x	x	x	x	x	x	
12	00 900 636 0	6kt-Schraube	Hex head bolt	Boulon tête hex		x	x	x	x	x	x	M 10 X 25
13	00 909 909 1	Sperrkantscheibe	Detent edged washer	Disque à bord d'arrêt		x	x	x	x	x	x	SKM 10
14	00 908 758 0	Sicherungsmutter	Locknut	Écrou hex		x	x	x	x	x	x	M 10
15	00 924 537 0	Frontstrahler -weiss	Side lights -white	Catadiptre -blanc		x	x	x	x	x	x	Rd. 62
16	00 903 745 0	Zylinderschraube	Allen screw	Vis tête cylindrique		x	x	x	x	x	x	M 5 X 16
17	00 910 500 1	Scheibe	Washer	Rondelle		x	x	x	x	x	x	5,3 X 10 X 1
18	00 908 207 1	6kt-Mutter	Hex nut	Écrou hex		x	x	x	x	x	x	M 5
19	27 008 298 0	Umrissleuchte -rechts	End-outline marker lamp -right	Feu d'encombrement -droite		x	x	x	x	x	x	
	27 008 297 0	Umrissleuchte -links	End-outline marker lamp -left	Feu d'encombrement -gauche		x	x	x	x	x	x	
21	00 900 239 1	6kt-Schraube	Hex head bolt	Boulon tête hex		x	x	x	x	x	x	M 6 X 25
23	20 081 260 2	Kabelbaum	Wiring harness	Faisceau electrique		x	x	x	x	x	x	
24	20 081 498 1	Kabelbaum	Wiring harness	Faisceau electrique		x	x	x	x	x	x	
25	00 302 352 0	Stecker	Plug	Connecteur		x	x	x	x	x	x	
26	00 302 355 0	Kupplungsdose	Coupling socket	Connecteur		x	x	x	x	x	x	
27	00 924 677 0	Beleuchtungshalter	Illumination support	Support d'illumination		x	x	x	x	x	x	
	00 900 608 0	6kt-Schraube	Hex head bolt	Boulon tête hex		x	x	x	x	x	x	M 6 X 20
29	00 910 411 1	Scheibe	Washer	Rondelle		x	x	x	x	x	x	6,4 X 12,5 X 1,6
30	00 908 704 1	Sicherungsmutter	Locknut	Écrou hex		x	x	x	x	x	x	M 6
31	00 910 351 1	Scheibe	Washer	Rondelle		x	x	x	x	x	x	6,4 X 18 X 1,6

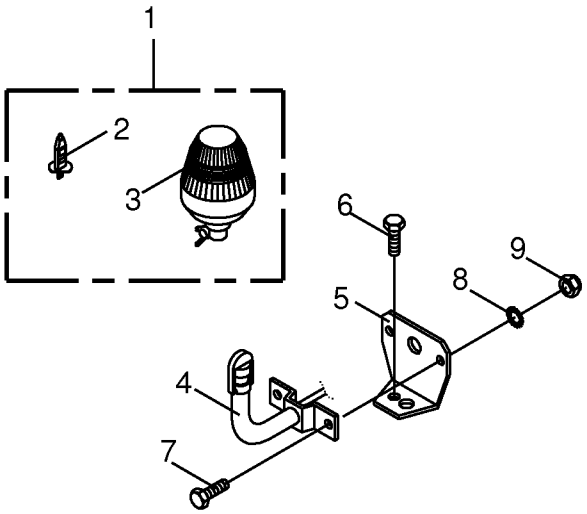

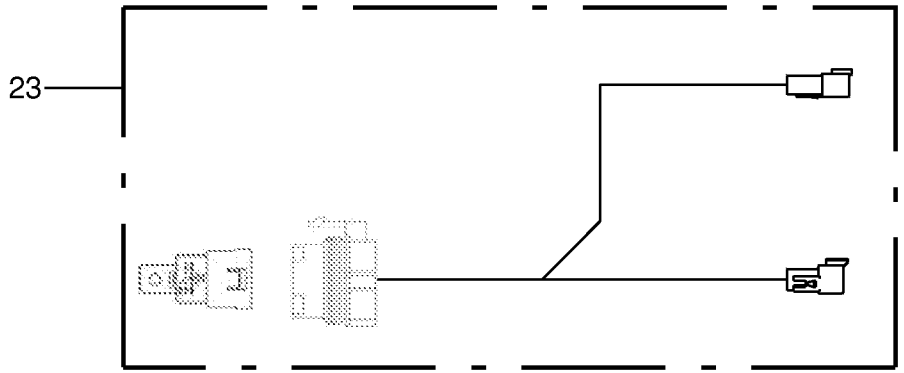

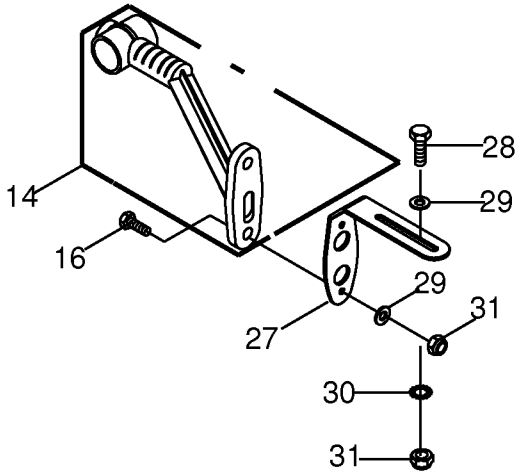

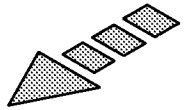

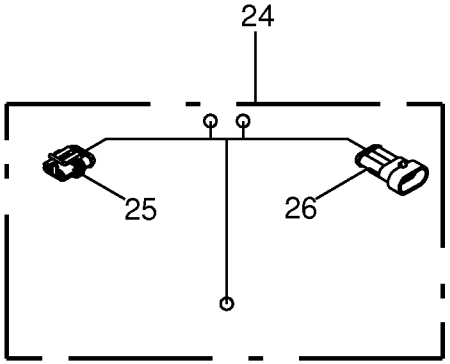

150 050 539 02 / 176.0

Zusatzbeleuchtung -optional **Auxiliary lighting** **Éclairage d'additif**					858001 - 883280	890 HS	1270 HS	1290 HS	890 HS - XC	1270 HS - XC	1290 HS - XC	**150 050 539 02** 150 386 869 4 **176.0**
Pos.	ID-Nr.	Benennung	Description	Description	Masch.-Nr-							Bemerkung/Remarks/Remarque
1	00 924 638 0	Rundumleuchte -gelb	Beacon light -yellow	Gyrophare -jaune		x	x	x	x	x	x	12 V
2	20 080 766 0	Glühlampe	Bulb	Lampe		x	x	x	x	x	x	H1
3	20 080 763 0	Lichtscheibe -gelb	Pane -yellow	Vitre lumineux -jaune		x	x	x	x	x	x	
4	20 081 267 0	Halter	Support	Cadre support		x	x	x	x	x	x	
5	00 289 485 0	Halter	Support	Cadre support		x	x	x	x	x	x	
6	00 900 657 0	6kt-Schraube	Hex head bolt	Boulon tête hex		x	x	x	x	x	x	M 12 X 35
7	00 900 636 0	6kt-Schraube	Hex head bolt	Boulon tête hex		x	x	x	x	x	x	M 10 X 25
8	00 909 909 1	Sperrkantscheibe	Detent edged washer	Disque à bord d'arrêt		x	x	x	x	x	x	SKM 10
9	00 908 758 0	Sicherungsmutter	Locknut	Écrou hex		x	x	x	x	x	x	M 10
14	27 008 298 0	Umrissleuchte -rechts	End-outline marker lamp -right	Feu d'encombrement -droite		x	x	x	x	x	x	
	27 008 297 0	Umrissleuchte -links	End-outline marker lamp -left	Feu d'encombrement -gauche		x	x	x	x	x	x	
16	00 900 239 1	6kt-Schraube	Hex head bolt	Boulon tête hex		x	x	x	x	x	x	M 6 X 25
23	20 081 260 2	Kabelbaum	Wiring harness	Faisceau electrique		x	x	x	x	x	x	
24	20 081 498 1	Kabelbaum	Wiring harness	Faisceau electrique		x	x	x	x	x	x	
25	00 302 352 0	Stecker	Plug	Connecteur		x	x	x	x	x	x	
26	00 302 355 0	Kupplungsdose	Coupling socket	Connecteur		x	x	x	x	x	x	
27	20 078 859 0	Begrenzungsleuchtenhalter	Clearance lamp support	Support du feu de gabarit		x	x	x	x	x	x	
28	00 900 607 0	6kt-Schraube	Hex head bolt	Boulon tête hex		x	x	x	x	x	x	M 6 X 16
29	00 910 351 1	Scheibe	Washer	Rondelle		x	x	x	x	x	x	6,4 X 18 X 1,6
30	00 909 906 1	Sperrkantscheibe	Detent edged washer	Disque à bord d'arrêt		x	x	x	x	x	x	SKM 6
31	00 908 704 1	Sicherungsmutter	Locknut	Écrou hex		x	x	x	x	x	x	M 6

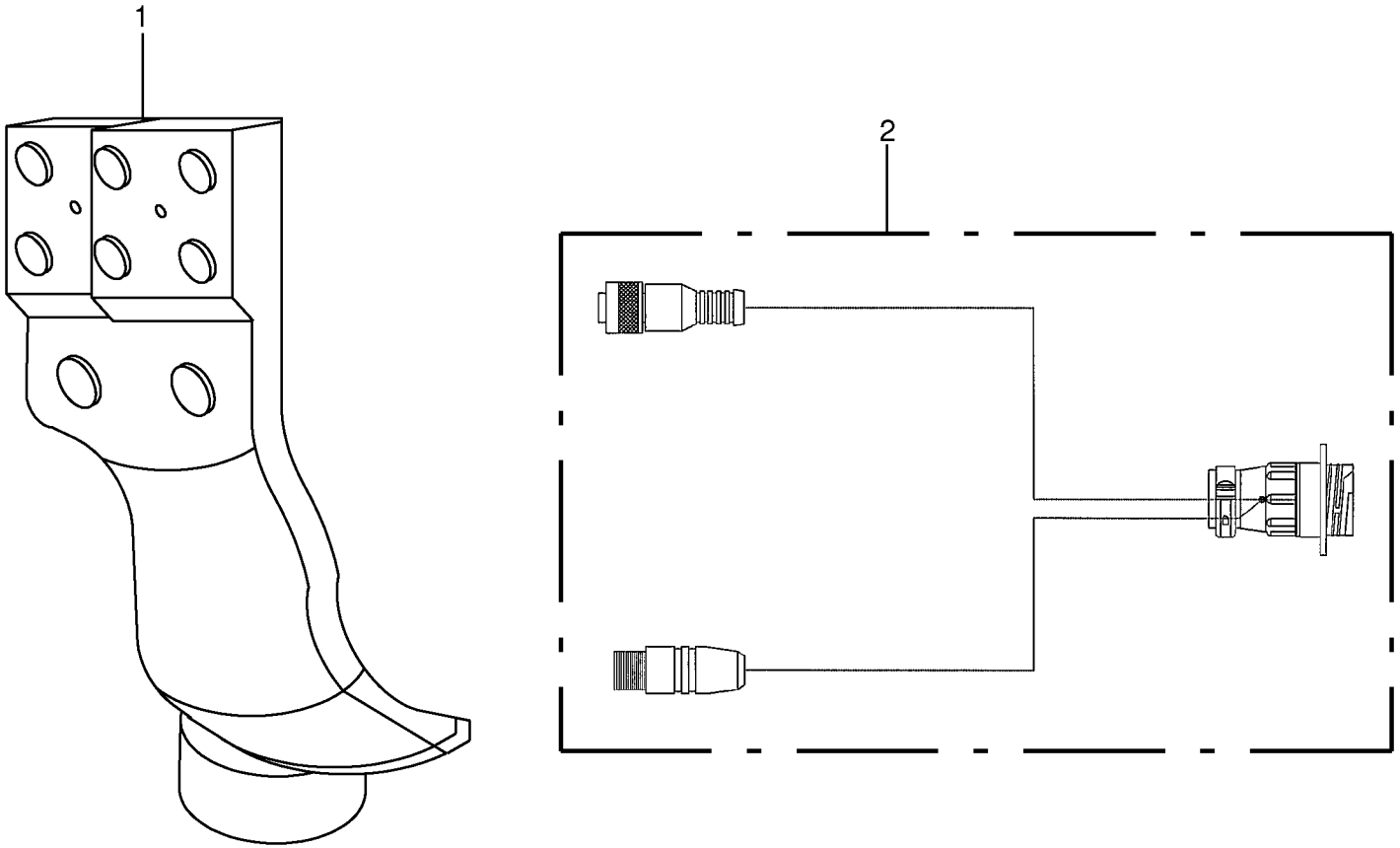
1
2

JST MFFG -optional **Joystick multifunction joystick** **Manette levier d´avanc. multifonctions**					858001 - 883280	890 HS	1270 HS	1290 HS	890 HS - XC	1270 HS - XC	1290 HS - XC	**150 050 539 02** 150 410 295 1 **177.0**
Pos.	ID-Nr.	Benennung	Description	Description	Masch.-Nr-							Bemerkung/Remarks/Remarque
1	20 082 182 1	Joystick MFG	Joystick MFJ	Manette LDAM		x	x	x	x	x	x	
2	20 081 676 0	Anschlußkabel Joystick	cable	cable		x	x	x	x	x	x	

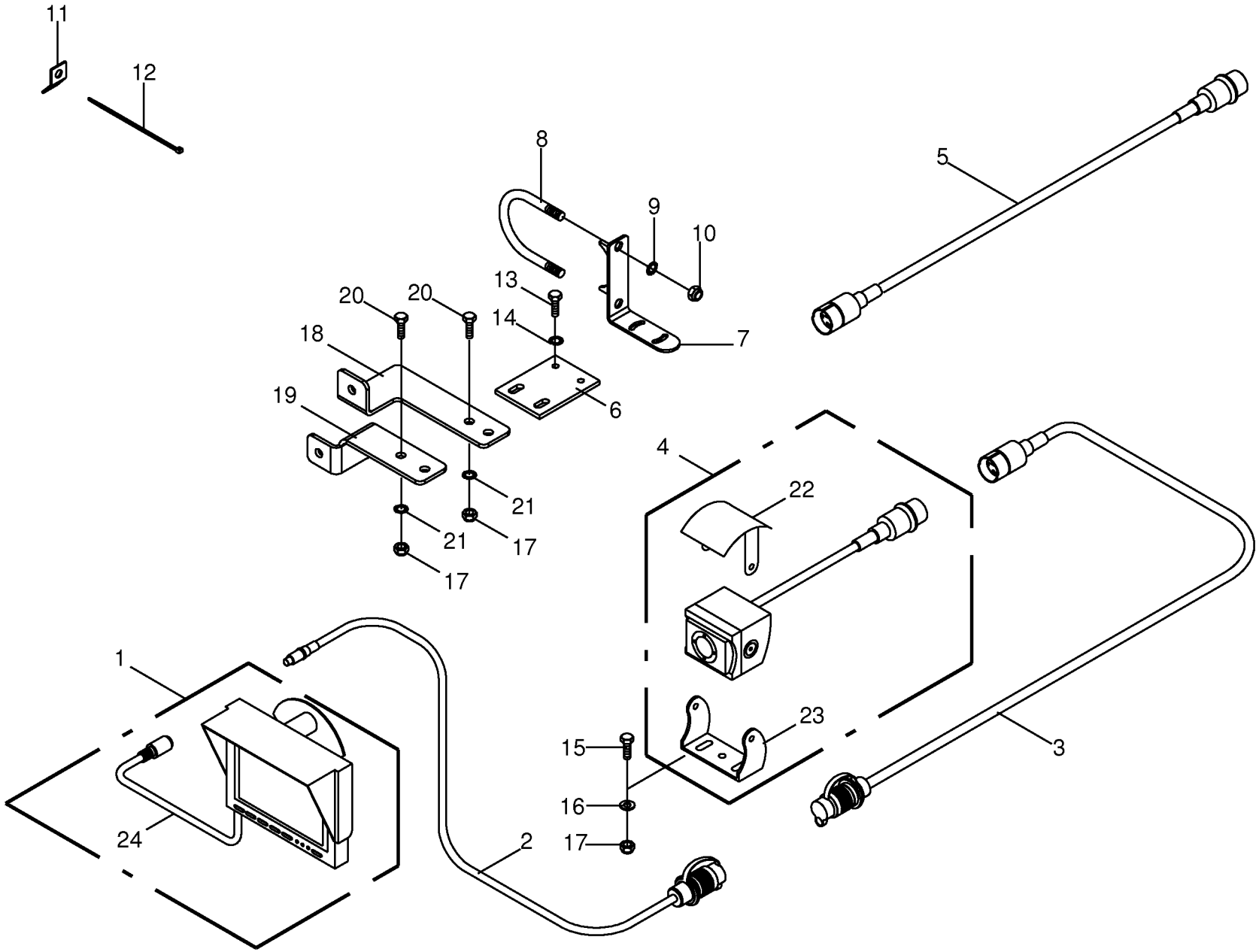

150 050 539 02 / 178.0

150 357 701 05

Videosystem -optional **Video system** **System vidéo**					858001 - 883280	890 HS	1270 HS	1290 HS	890 HS - XC	1270 HS - XC	1290 HS - XC	**150 050 539 02** 150 357 701 5 **178.0**
Pos.	ID-Nr.	Benennung	Description	Description	Masch.-Nr-							Bemerkung/Remarks/Remarque
1	20 081 010 0	Monitor Farbe - LCD	Display color - LCD	Moniteur couleur - LCD		x	x	x	x	x	x	5"
2	20 081 013 0	Systemkabel	System cable	Câgle système		x	x	x	x	x	x	Lg.= 5000
3	20 081 012 0	Systemkabel	System cable	Câgle système		x	x	x	x	x	x	Lg.= 18000
4	20 080 842 0	Farb-Videokamera	Colour video camera	Viedéo caméra en couleur		x	x	x	x	x	x	
	20 081 537 0	Dichtung	Gasket	Joint		x	x	x	x	x	x	
	20 081 540 0	Montagesatz	Assembly kit	Jeu de montage		x	x	x	x	x	x	
5	20 081 014 0	Verbindungskabel	Connection cable	Cable de raccordement		x	x	x	x	x	x	Lg.= 5000
	20 081 015 0	Verbindungskabel	Connection cable	Cable de raccordement		x	x	x	x	x	x	Lg.= 10000
	20 081 016 0	Verbindungskabel	Connection cable	Cable de raccordement		x	x	x	x	x	x	Lg.= 15000
6	20 053 605 0	Befestigungsplatte	Attatching plate	Plateau de fixation		x	x	x	x	x	x	
7	20 062 586 0	Winkel	Angle	Angle		x	x	x	x	x	x	
8	00 291 147 1	Bügelschraube	Stirrup bolt	Vis d'étrier		x	x	x	x	x	x	M 10 X 229
9	00 909 909 1	Sperrkantscheibe	Detent edged washer	Disque à bord d'arrêt		x	x	x	x	x	x	SKM 10
10	00 908 758 0	Sicherungsmutter	Locknut	Écrou hex		x	x	x	x	x	x	M 10
11	00 336 735 1	Halteblech	Holding plate	Tôle de fixation		x	x	x	x	x	x	
12	00 922 671 1	Kabelbinder	Cable band	Collier de serrage		x	x	x	x	x	x	Lg.= 300
	00 922 674 0	Kabelbinder	Cable band	Collier de serrage		x	x	x	x	x	x	Lg.= 200
13	00 900 616 0	6kt-Schraube	Hex head bolt	Boulon tête hex		x	x	x	x	x	x	M 8 X 25
14	00 909 908 1	Sperrkantscheibe	Detent edged washer	Disque à bord d'arrêt		x	x	x	x	x	x	SKM 8
15	00 900 608 0	6kt-Schraube	Hex head bolt	Boulon tête hex		x	x	x	x	x	x	M 6 X 20
16	00 910 411 1	Scheibe	Washer	Rondelle		x	x	x	x	x	x	6,4 X 12,5 X 1,6
17	00 908 704 1	Sicherungsmutter	Locknut	Écrou hex		x	x	x	x	x	x	M 6
18	20 062 923 0	Winkel	Angle	Angle		x	x	x	x	x	x	
19	20 062 924 0	Winkel	Angle	Angle		x	x	x	x	x	x	
20	00 901 028 1	6kt-Schraube	Hex head bolt	Boulon tête hex		x	x	x	x	x	x	M 6 X 30
21	00 909 906 1	Sperrkantscheibe	Detent edged washer	Disque à bord d'arrêt		x	x	x	x	x	x	SKM 6
22	20 081 542 0	Abdeckung	Cover	Couvercle		x	x	x	x	x	x	
23	20 081 541 0	Halter -Kamera	Support -Camera	Cadre support -Caméra		x	x	x	x	x	x	
24	20 081 462 0	Monitor Anschlußkabel	Connecting cable for display	Câble de raccordement de moniteur		x	x	x	x	x	x	

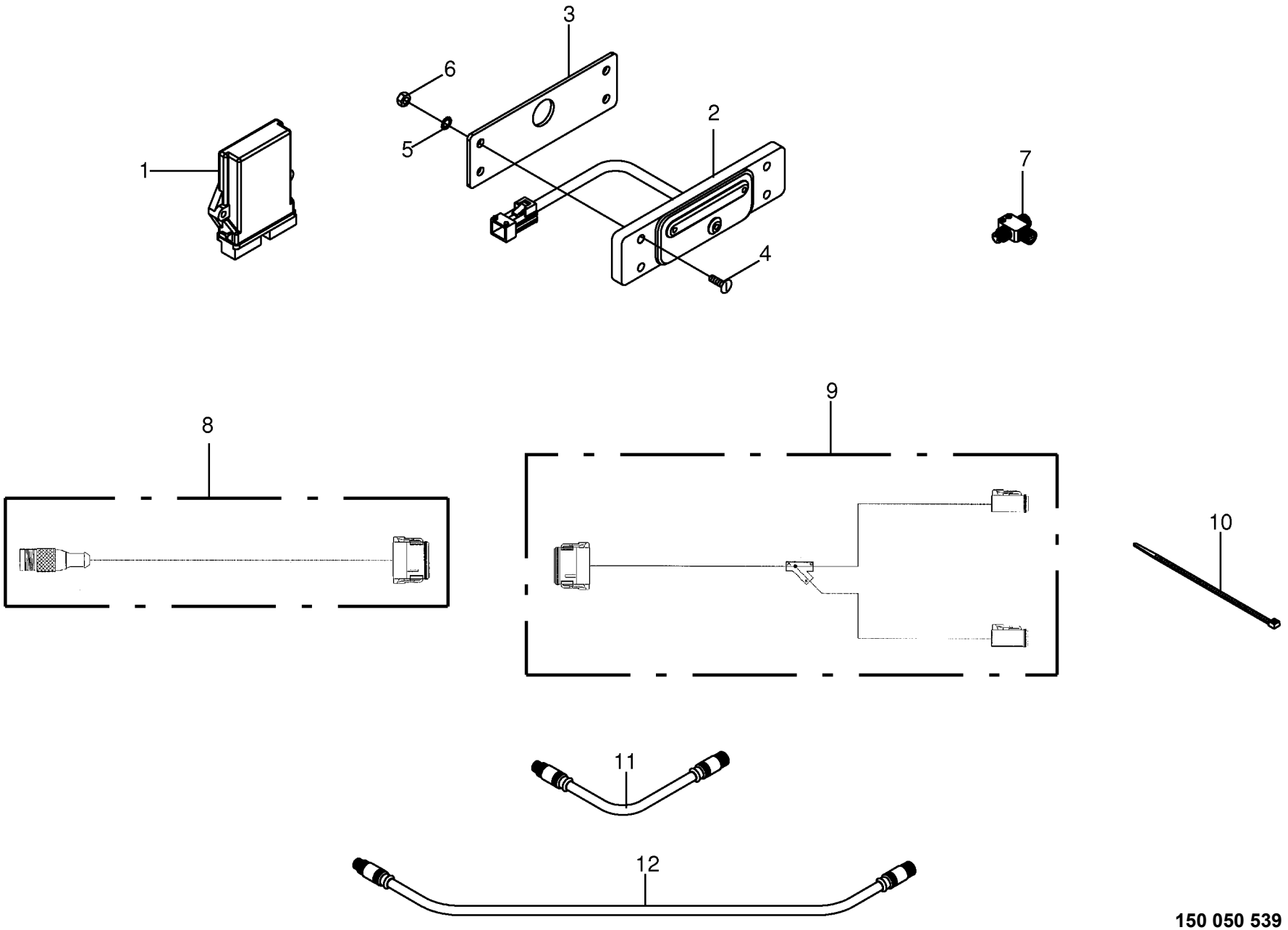

150 050 539 02 / 179.0

150 386 722 02

Einbaufeuchtigkeitsmesser -optional Assembly hygromete Hygromètre d' encastrement					858001 - 883280	890 HS	1270 HS	1290 HS	890 HS - XC	1270 HS - XC	1290 HS - XC	150 050 539 02 150 386 722 2 179.0
Pos.	ID-Nr.	Benennung	Description	Description	Masch.-Nr-							Bemerkung/Remarks/Remarque
1	00 303 880 0	Feuchtigkeitssensor	Moisture sensor	Capteur en humidité		x	x	x	x	x	x	
2	20 081 271 0	Sensorplatte	Sensorplate	Capteur plaque		x	x	x	x	x	x	
3	20 073 104 0	Unterlegplatte	Batt	Support		x	x	x	x	x	x	
4	00 905 235 1	Flachrundschraube	Coach bolt	Vis a tête bombée		x	x	x	x	x	x	M 8 X 40
5	00 909 908 1	Sperrkantscheibe	Detent edged washer	Disque à bord d'arrêt		x	x	x	x	x	x	SKM 8
6	00 908 210 0	6kt-Mutter	Hex nut	Écrou hex		x	x	x	x	x	x	M 8
7	20 080 664 0	T-Verteiler -4-polig	T-Distributor -4-pole	T-Distributeur -4-pôle		x	x	x	x	x	x	
8	20 081 264 0	Kabelbaum	Wiring harness	Faisceau electrique		x	x	x	x	x	x	
9	20 081 263 1	Kabelbaum	Wiring harness	Faisceau electrique		x	x	x	x	x	x	
10	00 922 671 1	Kabelbinder	Cable band	Collier de serrage		x	x	x	x	x	x	Lg.= 300
11	20 080 527 0	Verbindungskabel -5-polig	Connection cable -5-pole	Cable de raccordement -5-pôle		x	x	x	x	x	x	Lg.= 300
12	20 080 662 0	Verbindungskabel -4-polig	Connection cable -4-pole	Cable de raccordement -4-pôle		x	x	x	x	x	x	Lg.= 2000

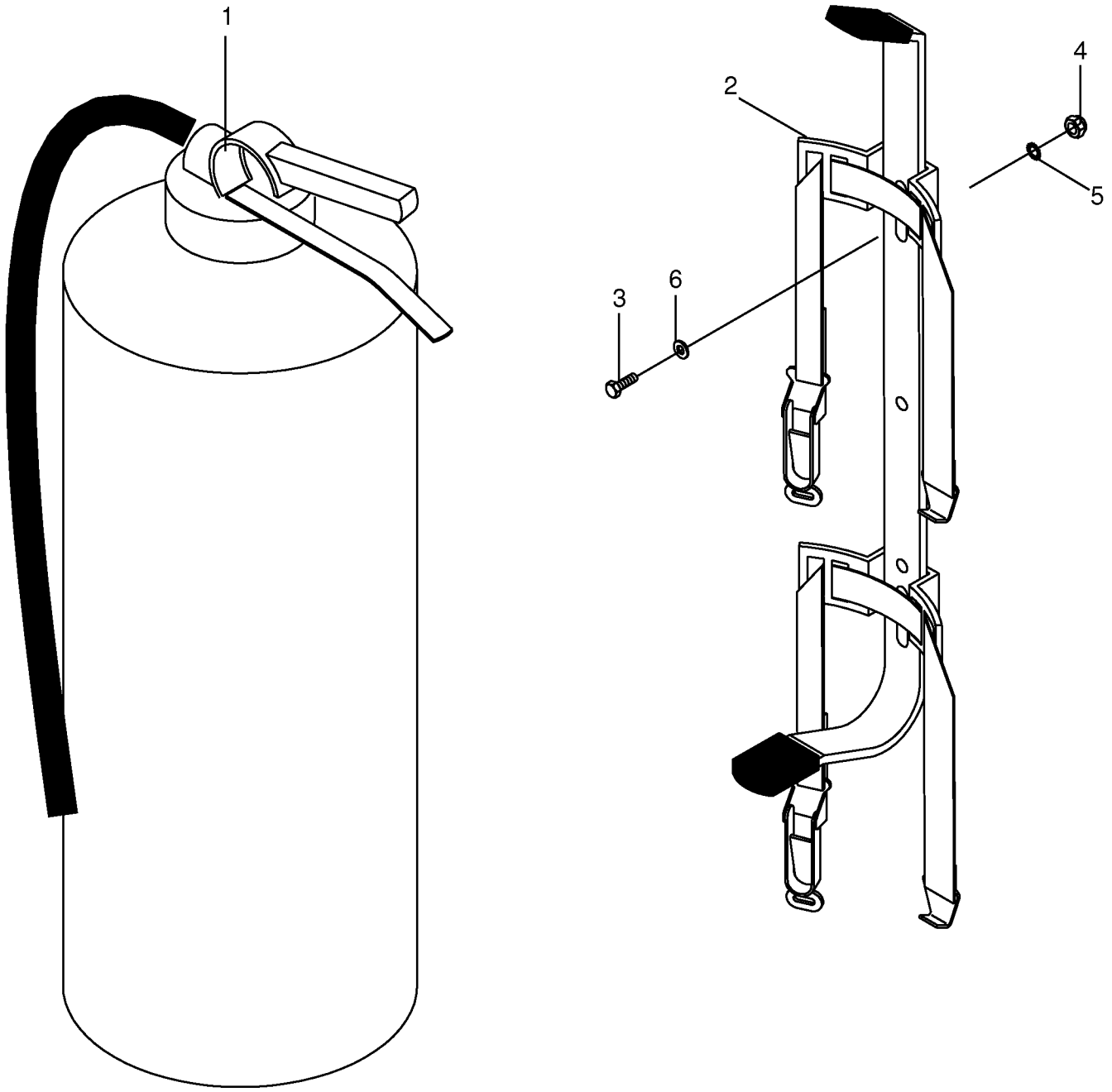

150 050 539 02 / 180.0

150 379 436 02

Feuerlöscher **Fire extinguisher** **Extincteur**					858001 - 883280	890 HS	1270 HS	1290 HS	890 HS - XC	1270 HS - XC	1290 HS - XC	**150 050 539 02** 150 379 436 2 **180.0**
Pos.	ID-Nr.	Benennung	Description	Description	Masch.-Nr-							Bemerkung/Remarks/Remarque
1	00 940 411 0	Feuerlöscher	Fire extinguisher	Extincteur		x	x	x	x	x	x	
2	00 938 963 0	Halter	Support	Cadre support		x	x	x	x	x	x	
3	00 900 617 0	6kt-Schraube	Hex head bolt	Boulon tête hex		x	x	x	x	x	x	M 8 X 30
4	00 908 706 0	Sicherungsmutter	Locknut	Écrou hex		x	x	x	x	x	x	M 8
5	00 909 908 1	Sperrkantscheibe	Detent edged washer	Disque à bord d'arrêt		x	x	x	x	x	x	SKM 8
6	00 910 603 0	Scheibe	Washer	Rondelle		x	x	x	x	x	x	8,4 X 24 X 2

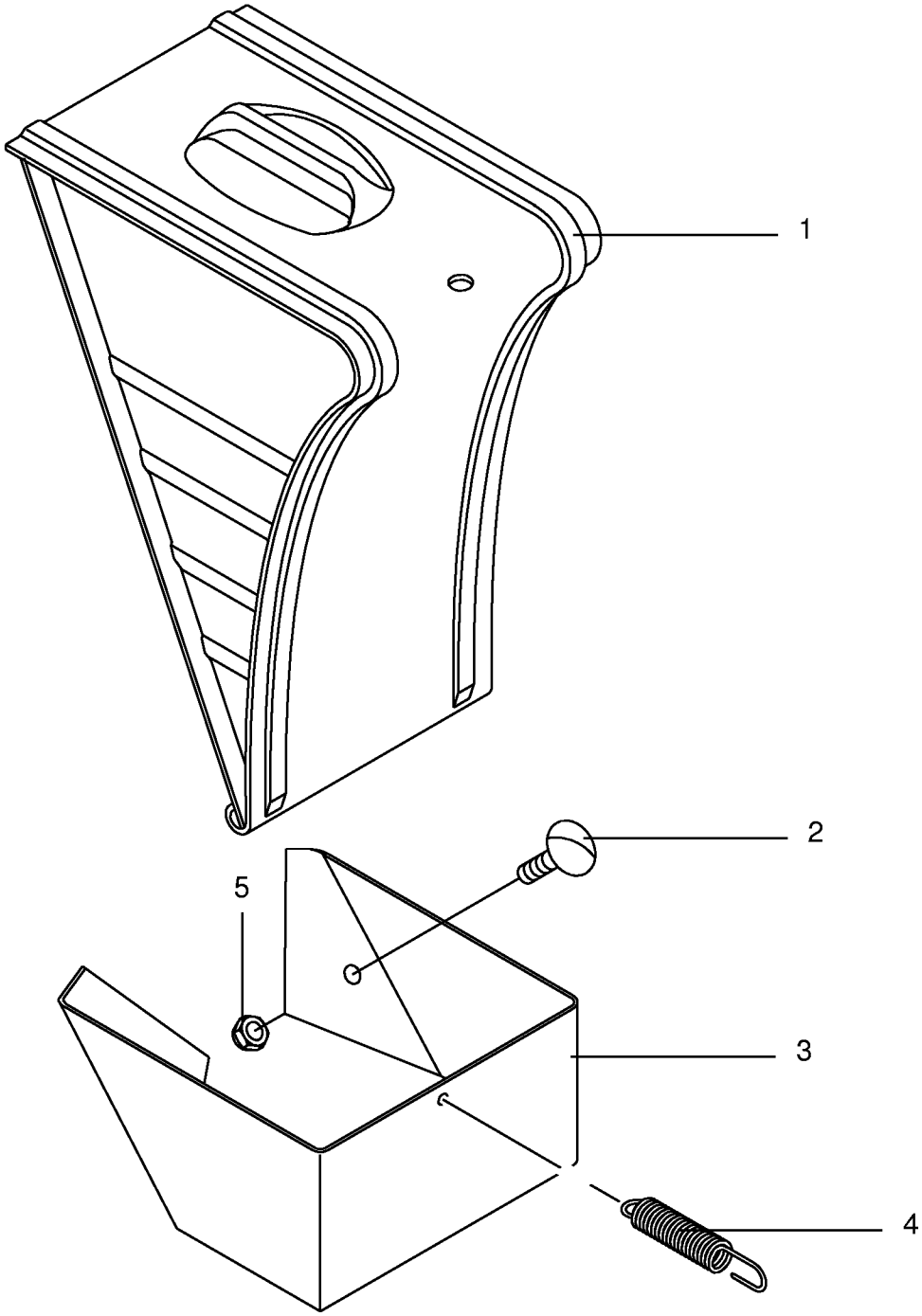

150 050 539 02 / 181.0

448 094 0

Vorlegekeil **Wheel chock** **Cale de freinage**					858001 - 883280	890 HS	1270 HS	1290 HS	890 HS - XC	1270 HS - XC	1290 HS - XC	**150 050 539 02** 448 094 0 **181.0**
Pos.	ID-Nr.	Benennung	Description	Description	Masch.-Nr-							Bemerkung/Remarks/Remarque
1	00 015 528 1	Vorlegekeil -inkl. Feder	Wheel chock -incl. spring	Cale de freinage -incl. ressort		x	x	x	x	x	x	
2	00 905 231 1	Flachrundschraube	Coach bolt	Vis a tête bombée		x	x	x	x	x	x	M 8 X 20
3	00 168 156 5	Tasche für Vorlegekeil	Bracket for wedge	Support de cale		x	x	x	x	x	x	
4	00 201 359 2	Zugfeder mit Haken	Tension spring with hook	Ressort tendeur avec crochet		x	x	x	x	x	x	2 X 13 X 60
5	00 908 706 0	Sicherungsmutter	Locknut	Écrou hex		x	x	x	x	x	x	M 8

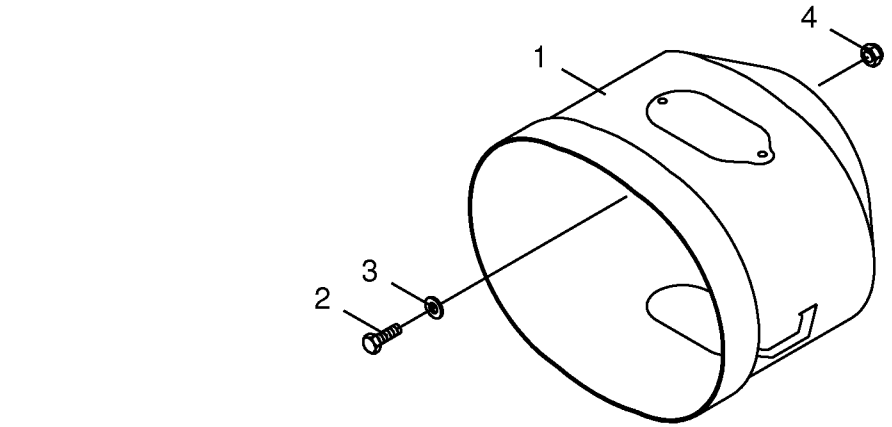
1
2
3
4

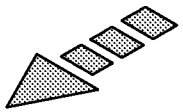

Schutztopf **Protecting cup** **Pot de protection**					858001 - 883280	890 HS	1270 HS	1290 HS	890 HS - XC	1270 HS - XC	1290 HS - XC	**150 050 539 02** 150 335 880 1 **182.0**
Pos.	ID-Nr.	Benennung	Description	Description	Masch.-Nr-							Bemerkung/Remarks/Remarque
1	27 002 560 0	Schutztrichter	Guard hopper	Trémie de protection		x	x	x	x	x	x	
2	00 900 636 0	6kt-Schraube	Hex head bolt	Boulon tête hex		x	x	x	x	x	x	M 10 X 25
3	00 910 353 0	Scheibe	Washer	Rondelle		x	x	x	x	x	x	11 X 34 X 3
4	00 908 758 0	Sicherungsmutter	Locknut	Écrou hex		x	x	x	x	x	x	M 10

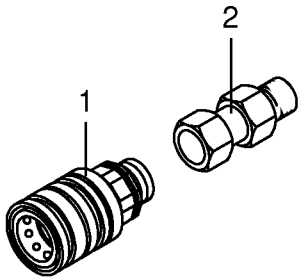
1
2

Zubehörteile Osteuropäische Staaten -optional **Accessories for East European countries** **Accessoires pour est-europeens**					858001 - 883280	890 HS	1270 HS	1290 HS	890 HS - XC	1270 HS - XC	1290 HS - XC	**150 050 539 02** 150 387 289 1 **183.0**
Pos.	ID-Nr.	Benennung	Description	Description	Masch.-Nr-							Bemerkung/Remarks/Remarque
1	00 921 131 2	Kupplungsmuffe	Sleeve	Cache poussiere		x	x	x	x	x	x	
2	27 001 397 0	Einschraubstutzen	Male connector	Raccord filet		x	x	x	x	x	x	M 22 X 1,5 / M 20 X 1,5

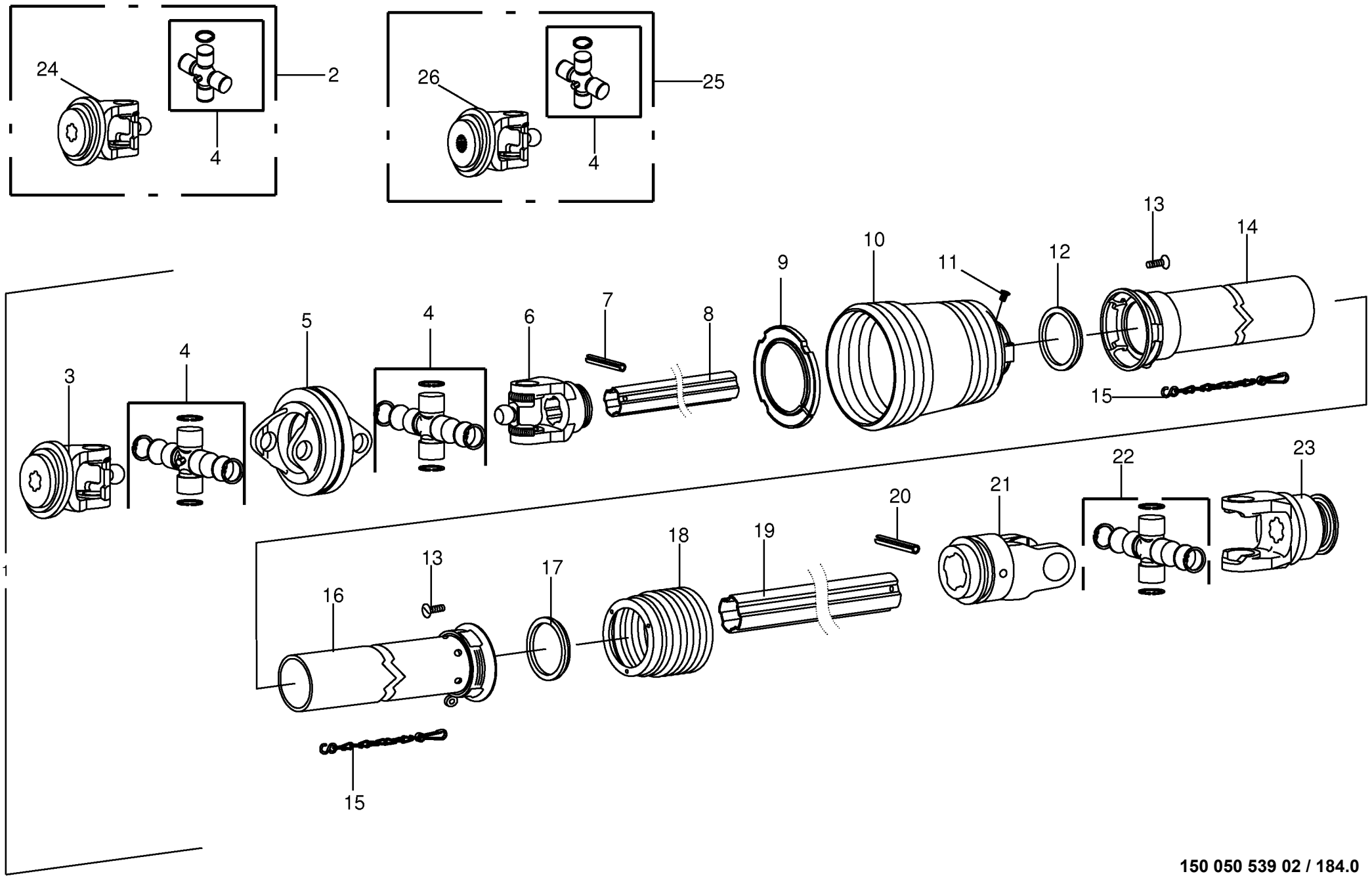

150 050 539 02 / 184.0

150 376 994 03

Gelenkwelle Hauptantrieb -ByPy **P.T.O shafts** **Arbre à cardans**					858001 - 883280	890 HS	1270 HS	1290 HS	890 HS - XC	1270 HS - XC	1290 HS - XC	**150 050 539 02** 150 376 994 3 **184.0**
Pos.	ID-Nr.	Benennung	Description	Description	Masch.-Nr-							Bemerkung/Remarks/Remarque
1	27 005 929 0	Gelenkwelle	Pto drive shaft	Arbre articulé		x	x	x	x	x	x	SFT - S8 960 Z=6/6
2	27 009 990 0	Aufsteckg.m. Kreuzg. WW S8-H8 8x32x38 -optional	Outer yoke WW S8-H8 8x32x38 -optional	Machoire exterieure WW S8-H8 8x32x38 -optionnel		x	x		x	x		
3	27 007 653 0	Aufsteckgabel	Outer yoke	Machoire exterieure		x	x	x	x	x	x	1 3/8" Z= 6
4	27 007 654 0	Kreuzgarnitur	Cross assy	Croisillon		x	x	x	x	x	x	
5	27 007 657 0	Zentralgabel	Centric yoke	Appui central		x	x	x	x	x	x	
6	27 007 656 0	Innengabel für Aussenrohr	Inner yoke for female tube	Machoire int. pour tube ext.		x	x	x	x	x	x	
7	90 001 727 0	Spannstift	Roll pin	Goupille de serrage		x	x	x	x	x	x	10 X 95
8	27 007 699 0	Profilrohr - aussen	Profile tube - outside	Tube profilé - extérieur		x	x	x	x	x	x	Lg.= 1250
9	27 002 652 1	Laufring	Ball race	Anneau de roulement		x	x	x	x	x	x	
10	27 007 715 0	Schutzmanschette	Dust boot	Manchette de protection		x	x	x	x	x	x	
11	00 955 453 0	Schraube	Screw	Boulon		x	x	x	x	x	x	4,8 X 22
12	00 955 452 0	Laufring	Ball race	Anneau de roulement		x	x	x	x	x	x	
13	00 955 453 0	Schraube	Screw	Boulon		x	x	x	x	x	x	4,8 X 22
14	27 006 758 0	Schutzrohr -aussen	Protective tube -outside	Garant tubulure -extérieur		x	x	x	x	x	x	Lg.= 1210
15	27 010 883 0	Haltekette	Chain	Chainette		x	x	x	x	x	x	
16	27 006 759 0	Schutzrohr -innen	Protective tube -inside	Garant tubulure -intérieure		x	x	x	x	x	x	Lg.= 1210
17	00 955 456 0	Laufring	Ball race	Anneau de roulement		x	x	x	x	x	x	
18	27 006 757 0	Schutzmanschette	Dust boot	Manchette de protection		x	x	x	x	x	x	
19	27 007 700 0	Profilrohr - innen	Profile tube - inside	Tube profilé - intérieure		x	x	x	x	x	x	Lg.= 1250
20	00 912 720 2	Spannstift	Roll pin	Goupille de serrage		x	x	x	x	x	x	10 X 70
21	27 006 756 0	Innengabel für Innenrohr	Inner yoke for male tube	Machoire int. pour tube int.		x	x	x	x	x	x	
22	27 006 262 0	Kreuzgarnitur	Cross assy	Croisillon		x	x	x	x	x	x	
23	27 007 701 0	Aufsteckgabel	Outer yoke	Machoire exterieure		x	x	x	x	x	x	1-3/4" Z= 6
24	27 008 357 0	Aufsteckgabel -optional	Outer yoke -optional	Machoire exterieure -optionnel		x	x	x	x	x	x	WW 8 X 32 X 38
	27 005 932 0	Aufsteckgabel -optional	Outer yoke -optional	Machoire exterieure -optionnel		x	x	x	x	x	x	1 3/4" Z= 6
25	27 009 987 0	Aufsteckg.m. Kreuzg. WW S8-H8 1 3/8"(21) -optional	Outer yoke WW S8-H8 1 3/8"(21) -optional	Machoire exterieure WW S8-H8 1 3/8"(21) -optionnel		x	x	x	x	x	x	
	27 009 989 0	Aufsteckg.m. Kreuzg. WW S8-H8 1 3/4"(20) -optional	Outer yoke WW S8-H8 1 3/4"(20) -optional	Machoire exterieure WW S8-H8 1 3/4"(20) -optionnel		x	x	x	x	x	x	
26	27 007 749 0	Aufsteckgabel -optional	Outer yoke -optional	Machoire exterieure -optionnel		x	x	x	x	x	x	1 3/8 Z= 21
	27 005 933 0	Aufsteckgabel -optional	Outer yoke -optional	Machoire exterieure -optionnel		x	x	x	x	x	x	1 3/4" Z= 20

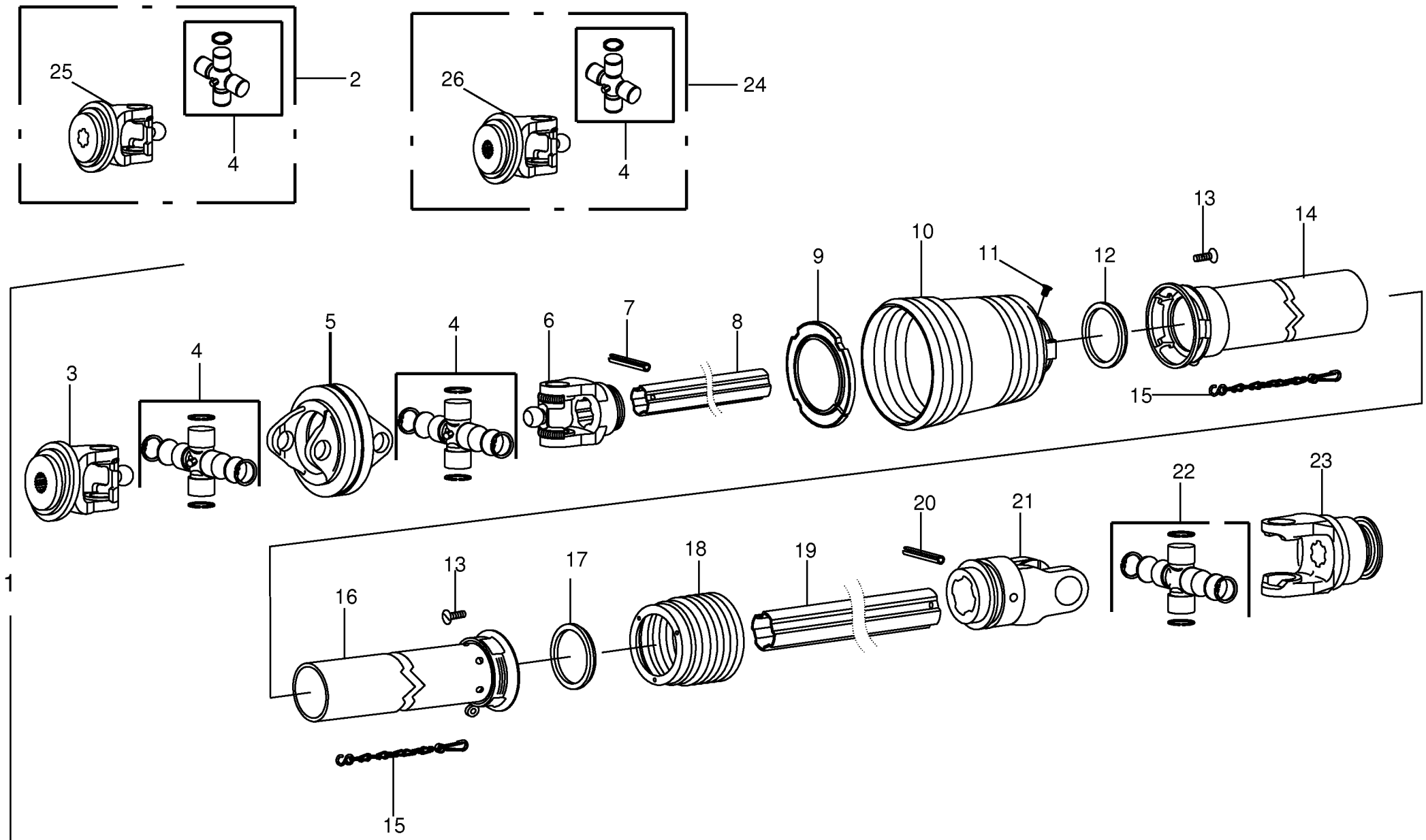

150 050 539 02 / 185.0

150 376 993 03

Gelenkwelle Hauptantrieb -ByPy **P.T.O shafts** **Arbre à cardans**					858001 - 883280	890 HS	1270 HS	1290 HS	890 HS - XC	1270 HS - XC	1290 HS - XC	**150 050 539 02** 150 376 993 3 **185.0**
Pos.	ID-Nr.	Benennung	Description	Description	Masch.-Nr-							Bemerkung/Remarks/Remarque
1	27 005 928 0	Gelenkwelle	Pto drive shaft	Arbre articulé		x	x	x	x	x	x	SFT - S8 1080 Z=6/21
2	27 009 986 0	Aufsteckg.m. Kreuzg. WW S8-H8 1 3/8"(6) -optional	Outer yoke WW S8-H8 1 3/8"(6) -optional	Machoire exterieure WW S8-H8 1 3/8"(6) -optionnel		x	x	x	x	x	x	
	27 009 988 0	Aufsteckg.m. Kreuzg. WW S8-H8 1 3/4"(6) -optional	Outer yoke WW S8-H8 1 3/4"(6) -optional	Machoire exterieure WW S8-H8 1 3/4"(6) -optionnel		x	x	x	x	x	x	
	27 009 990 0	Aufsteckg.m. Kreuzg. WW S8-H8 8x32x38 -optional	Outer yoke WW S8-H8 8x32x38 -optional	Machoire exterieure WW S8-H8 8x32x38 -optionnel		x	x	x	x	x	x	
3	27 007 749 0	Aufsteckgabel	Outer yoke	Machoire exterieure		x	x	x	x	x	x	1 3/8 Z= 21
4	27 007 654 0	Kreuzgarnitur	Cross assy	Croisillon		x	x	x	x	x	x	
5	27 007 657 0	Zentralgabel	Centric yoke	Appui central		x	x	x	x	x	x	
6	27 007 656 0	Innengabel für Aussenrohr	Inner yoke for female tube	Machoire int. pour tube ext.		x	x	x	x	x	x	
7	90 001 727 0	Spannstift	Roll pin	Goupille de serrage		x	x	x	x	x	x	10 X 95
8	27 007 699 0	Profilrohr - aussen	Profile tube - outside	Tube profilé - extérieur		x	x	x	x	x	x	Lg.= 1250
9	27 002 652 1	Laufring	Ball race	Anneau de roulement		x	x	x	x	x	x	
10	27 007 715 0	Schutzmanschette	Dust boot	Manchette de protection		x	x	x	x	x	x	
11	00 955 453 0	Schraube	Screw	Boulon		x	x	x	x	x	x	4,8 X 22
12	00 955 452 0	Laufring	Ball race	Anneau de roulement		x	x	x	x	x	x	
13	00 955 453 0	Schraube	Screw	Boulon		x	x	x	x	x	x	4,8 X 22
14	27 006 758 0	Schutzrohr -aussen	Protective tube -outside	Garant tubulure -extérieur		x	x	x	x	x	x	Lg.= 1210
15	27 010 883 0	Haltekette	Chain	Chainette		x	x	x	x	x	x	
16	27 006 759 0	Schutzrohr -innen	Protective tube -inside	Garant tubulure -intérieure		x	x	x	x	x	x	Lg.= 1210
17	00 955 456 0	Laufring	Ball race	Anneau de roulement		x	x	x	x	x	x	
18	27 006 757 0	Schutzmanschette	Dust boot	Manchette de protection		x	x	x	x	x	x	
19	27 007 700 0	Profilrohr - innen	Profile tube - inside	Tube profilé - intérieure		x	x	x	x	x	x	Lg.= 1250
20	00 912 720 2	Spannstift	Roll pin	Goupille de serrage		x	x	x	x	x	x	10 X 70
21	27 006 756 0	Innengabel für Innenrohr	Inner yoke for male tube	Machoire int. pour tube int.		x	x	x	x	x	x	
22	27 006 262 0	Kreuzgarnitur	Cross assy	Croisillon		x	x	x	x	x	x	
23	27 007 701 0	Aufsteckgabel	Outer yoke	Machoire exterieure		x	x	x	x	x	x	1-3/4" Z= 6
24	27 009 989 0	Aufsteckg.m. Kreuzg. WW S8-H8 1 3/4"(20) -optional	Outer yoke WW S8-H8 1 3/4"(20) -optional	Machoire exterieure WW S8-H8 1 3/4"(20) -optionnel		x	x	x	x	x	x	
25	27 007 653 0	Aufsteckgabel -optional	Outer yoke -optional	Machoire exterieure -optionnel		x	x	x	x	x	x	1 3/8" Z= 6
	27 005 932 0	Aufsteckgabel -optional	Outer yoke -optional	Machoire exterieure -optionnel		x	x	x	x	x	x	1 3/4" Z= 6
	27 008 357 0	Aufsteckgabel -optional	Outer yoke -optional	Machoire exterieure -optionnel		x	x	x	x	x	x	WW 8 X 32 X 38
26	27 005 933 0	Aufsteckgabel -optional	Outer yoke -optional	Machoire exterieure -optionnel		x	x	x	x	x	x	1 3/4" Z= 20

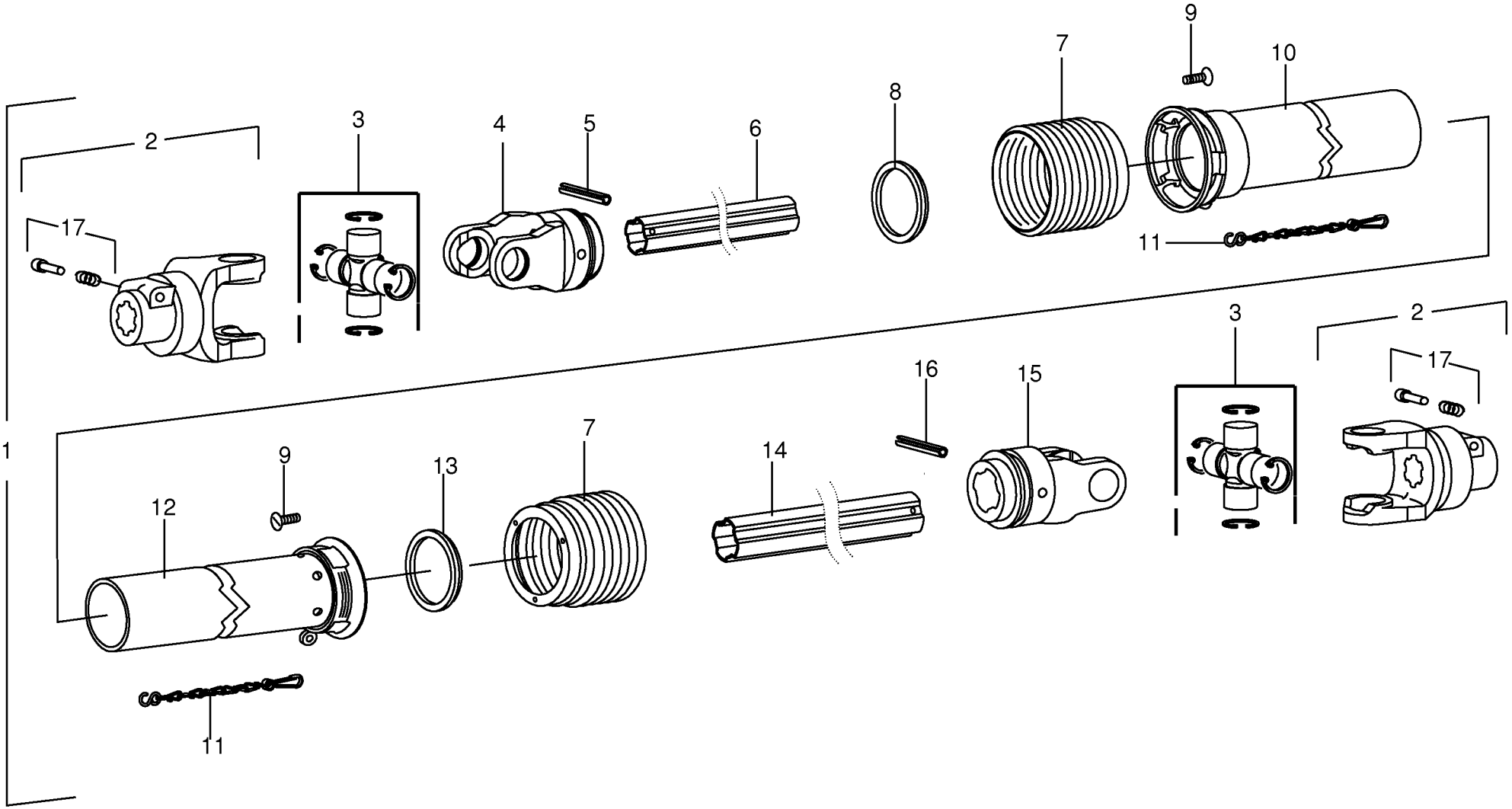

150 050 539 02 / 186.0

150 376 983 02

Gelenkwelle - Schwungrad -ByPy P.T.O shafts Arbre à cardans					858001 - 883280	890 HS	1270 HS	1290 HS	890 HS - XC	1270 HS - XC	1290 HS - XC	150 050 539 02 150 376 983 2 186.0
Pos.	ID-Nr.	Benennung	Description	Description	Masch.-Nr-							Bemerkung/Remarks/Remarque
1	27 005 919 0	Gelenkwelle	Pto drive shaft	Arbre articulé		x	x	x	x	x	x	SFT - S8 610 Z= 6/6
2	27 006 117 0	Aussengabel	Outer yoke	Machoire exterieure		x	x	x	x	x	x	1 3/4" Z= 6
3	27 006 262 0	Kreuzgarnitur	Cross assy	Croisillon		x	x	x	x	x	x	
4	27 006 753 0	Innengabel für Aussenrohr	Inner yoke for female tube	Machoire int. pour tube ext.		x	x	x	x	x	x	
5	00 912 721 1	Spannstift	Roll pin	Goupille de serrage		x	x	x	x	x	x	10 X 75
6	27 006 754 0	Profilrohr - aussen	Profile tube - outside	Tube profilé - extérieur		x	x	x	x	x	x	Lg.= 750
7	27 006 757 0	Schutzmanschette	Dust boot	Manchette de protection		x	x	x	x	x	x	
8	00 955 452 0	Laufring	Ball race	Anneau de roulement		x	x	x	x	x	x	
9	00 955 453 0	Schraube	Screw	Boulon		x	x	x	x	x	x	4,8 X 22
10	27 006 758 0	Schutzrohr -aussen	Protective tube -outside	Garant tubulure -extérieur		x	x	x	x	x	x	Lg.= 1210
11	00 949 283 0	Haltekette	Chain	Chainette		x	x	x	x	x	x	Lg.= 500
12	27 006 759 0	Schutzrohr -innen	Protective tube -inside	Garant tubulure -intérieure		x	x	x	x	x	x	Lg.= 1210
13	00 955 456 0	Laufring	Ball race	Anneau de roulement		x	x	x	x	x	x	
14	27 006 755 0	Profilrohr - innen	Profile tube - inside	Tube profilé - intérieure		x	x	x	x	x	x	Lg.= 805
15	27 006 756 0	Innengabel für Innenrohr	Inner yoke for male tube	Machoire int. pour tube int.		x	x	x	x	x	x	
16	00 912 720 2	Spannstift	Roll pin	Goupille de serrage		x	x	x	x	x	x	10 X 70
17	27 002 641 0	Klemmschraube	Clamping screw	Vis de serrage		x	x	x	x	x	x	M 14

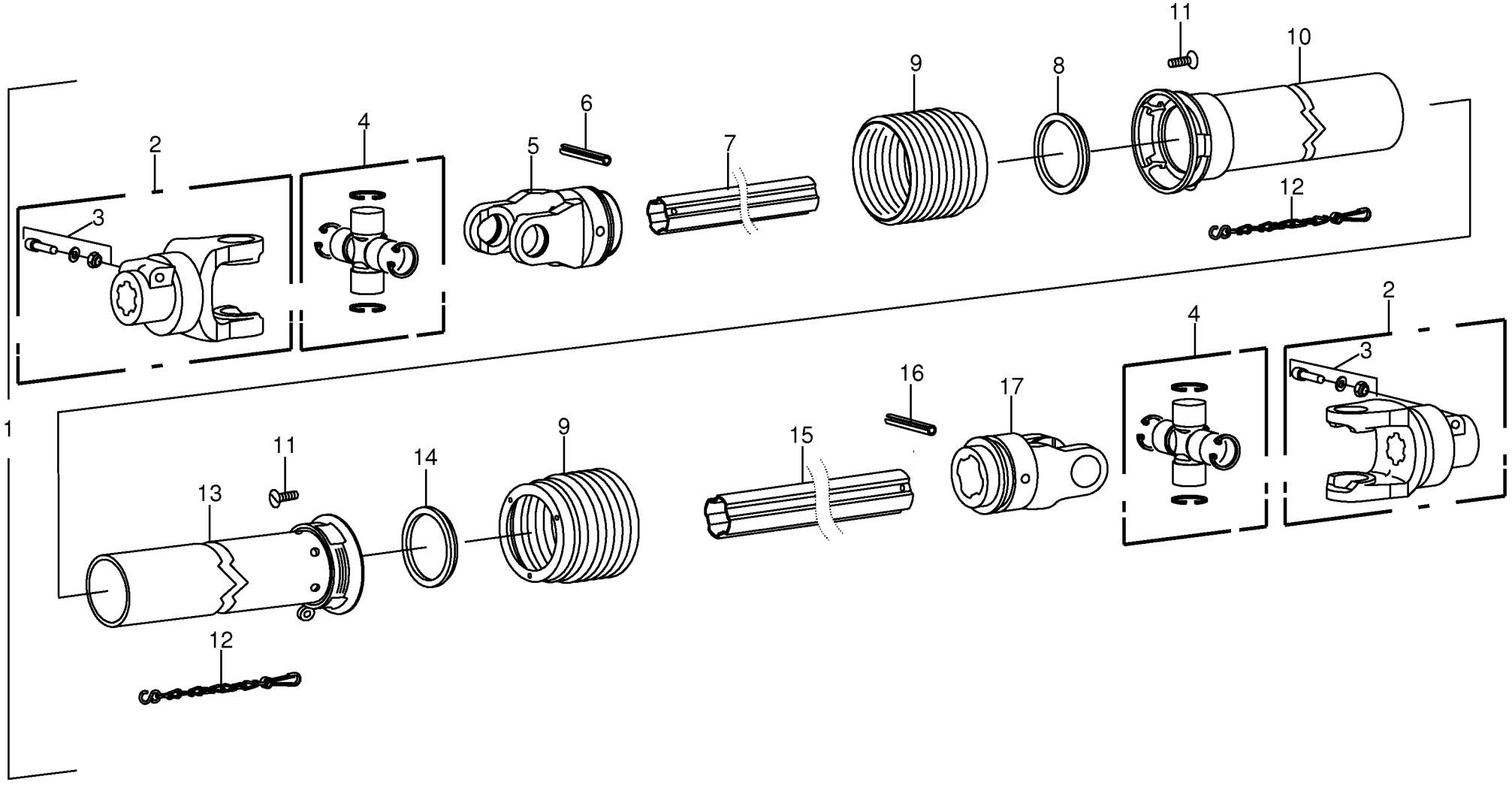

150 050 539 02 / 187.0

150 390 737 02

Gelenkwelle - Schwungrad -inkl. Pre Chop # **P.T.O shafts** **Arbre à cardans**					858001 - 883280	890 HS	1270 HS	1290 HS	890 HS - XC	1270 HS - XC	1290 HS - XC	**150 050 539 02** 150 390 737 2 **187.0**
Pos.	ID-Nr.	Benennung	Description	Description	Masch.-Nr-							Bemerkung/Remarks/Remarque
1	27 006 257 0	Gelenkwelle	Pto drive shaft	Arbre articulé						x	x	SFT - S8 760 Z= 6/6
2	27 006 117 0	Aussengabel -kpl.	Outer yoke -cpl.	Machoire exterieure -cpl.						x	x	1 3/4" Z= 6
3	27 002 641 0	Klemmschraube	Clamping screw	Vis de serrage						x	x	M 14
4	27 006 262 0	Kreuzgarnitur	Cross assy	Croisillon						x	x	
5	27 006 753 0	Innengabel für Aussenrohr	Inner yoke for female tube	Machoire int. pour tube ext.						x	x	
6	00 912 721 1	Spannstift	Roll pin	Goupille de serrage						x	x	10 X 75
7	27 006 754 0	Profilrohr - aussen	Profile tube - outside	Tube profilé - extérieur						x	x	Lg.= 750
8	00 955 452 0	Laufring	Ball race	Anneau de roulement						x	x	
9	27 006 757 0	Schutzmanschette	Dust boot	Manchette de protection						x	x	
10	27 006 758 0	Schutzrohr -aussen	Protective tube -outside	Garant tubulure -extérieur						x	x	Lg.= 1210
11	00 955 453 0	Schraube	Screw	Boulon						x	x	4,8 X 22
12	00 955 458 0	Haltekette	Chain	Chainette						x	x	
13	27 006 759 0	Schutzrohr -innen	Protective tube -inside	Garant tubulure -intérieure						x	x	Lg.= 1210
14	00 955 456 0	Laufring	Ball race	Anneau de roulement						x	x	
15	27 006 755 0	Profilrohr - innen	Profile tube - inside	Tube profilé - intérieure						x	x	Lg.= 805
16	00 912 720 2	Spannstift	Roll pin	Goupille de serrage						x	x	10 X 70
17	27 006 756 0	Innengabel für Innenrohr	Inner yoke for male tube	Machoire int. pour tube int.						x	x	

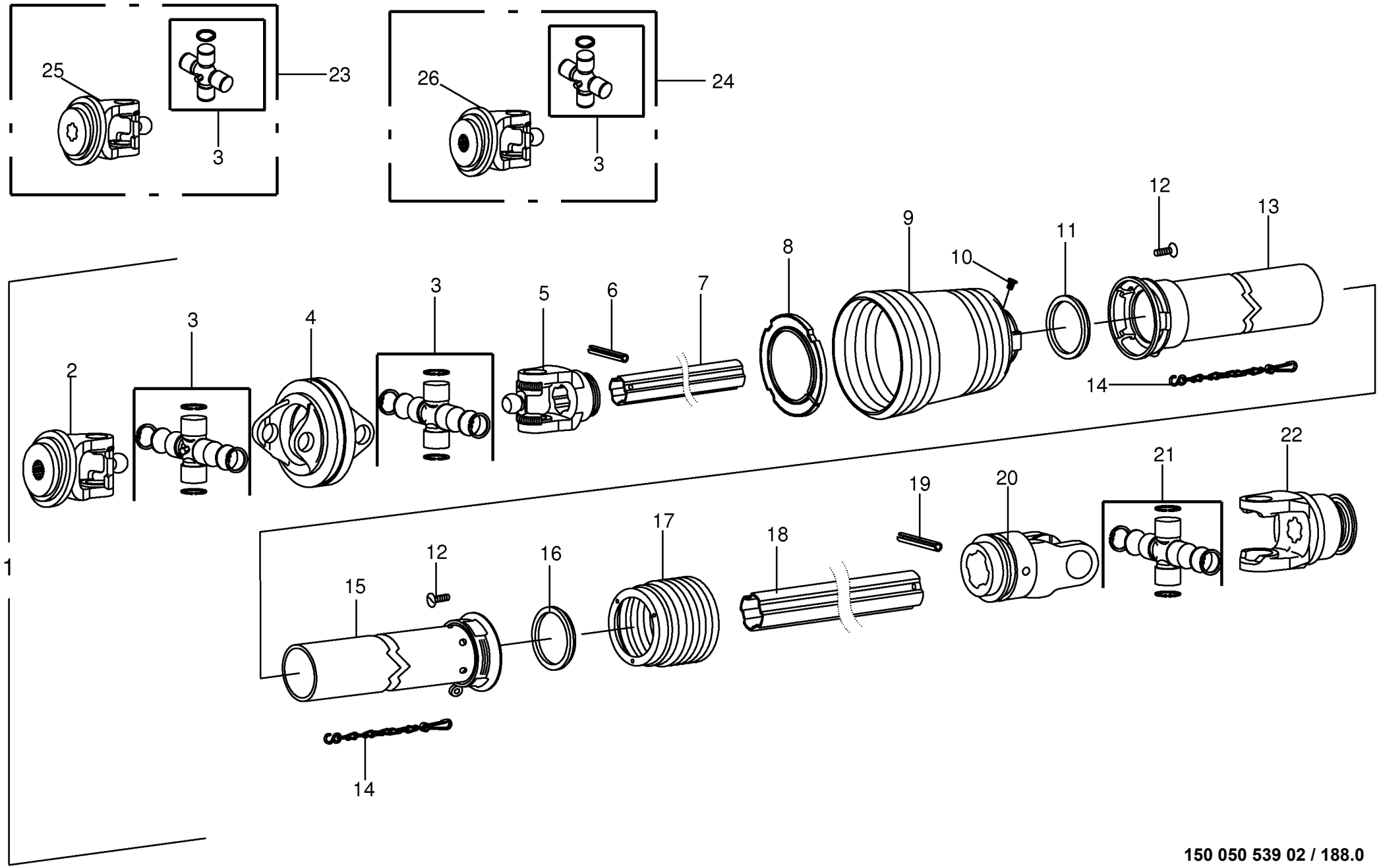

150 050 539 02 / 188.0

150 376 995 03

Gelenkwelle Hauptantrieb -ByPy **P.T.O shafts** **Arbre à cardans**					858001 - 883280	890 HS	1270 HS	1290 HS	890 HS - XC	1270 HS - XC	1290 HS - XC	**150 050 539 02** 150 376 995 3 **188.0**
Pos.	ID-Nr.	Benennung	Description	Description	Masch.-Nr-							Bemerkung/Remarks/Remarque
1	27 005 930 0	Gelenkwelle	Pto drive shaft	Arbre articulé				x			x	SFT - S8 1080 Z=6/20
2	27 007 726 0	Aussengabel	Outer yoke	Machoire exterieure				x			x	1 3/8" Z= 20
3	27 007 654 0	Kreuzgarnitur	Cross assy	Croisillon				x			x	
4	27 007 657 0	Zentralgabel	Centric yoke	Appui central				x			x	
5	27 007 656 0	Innengabel für Aussenrohr	Inner yoke for female tube	Machoire int. pour tube ext.				x			x	
6	90 001 727 0	Spannstift	Roll pin	Goupille de serrage				x			x	10 X 95
7	27 007 699 0	Profilrohr - aussen	Profile tube - outside	Tube profilé - extérieur				x			x	Lg.= 1250
8	27 002 652 1	Laufring	Ball race	Anneau de roulement				x			x	
9	27 007 715 0	Schutzmanschette	Dust boot	Manchette de protection				x			x	
10	00 955 453 0	Schraube	Screw	Boulon				x			x	4,8 X 22
11	00 955 452 0	Laufring	Ball race	Anneau de roulement				x			x	
12	00 955 453 0	Schraube	Screw	Boulon				x			x	4,8 X 22
13	27 006 758 0	Schutzrohr -aussen	Protective tube -outside	Garant tubulure -extérieur				x			x	Lg.= 1210
14	27 010 883 0	Haltekette	Chain	Chainette				x			x	
15	27 006 759 0	Schutzrohr -innen	Protective tube -inside	Garant tubulure -intérieure				x			x	Lg.= 1210
16	00 955 456 0	Laufring	Ball race	Anneau de roulement				x			x	
17	27 006 757 0	Schutzmanschette	Dust boot	Manchette de protection				x			x	
18	27 007 700 0	Profilrohr - innen	Profile tube - inside	Tube profilé - intérieure				x			x	Lg.= 1250
19	00 912 720 2	Spannstift	Roll pin	Goupille de serrage				x			x	10 X 70
20	27 006 756 0	Innengabel für Innenrohr	Inner yoke for male tube	Machoire int. pour tube int.				x			x	
21	27 006 262 0	Kreuzgarnitur	Cross assy	Croisillon				x			x	
22	27 007 701 0	Aufsteckgabel	Outer yoke	Machoire exterieure				x			x	1-3/4" Z= 6
23	27 009 986 0	Aufsteckg.m. Kreuzg. WW S8-H8 1 3/8"(6) -optional	Outer yoke WW S8-H8 1 3/8"(6) -optional	Machoire exterieure WW S8-H8 1 3/8"(6) -optionnel				x			x	
	27 009 988 0	Aufsteckg.m. Kreuzg. WW S8-H8 1 3/4"(6) -optional	Outer yoke WW S8-H8 1 3/4"(6) -optional	Machoire exterieure WW S8-H8 1 3/4"(6) -optionnel				x			x	
	27 009 990 0	Aufsteckg.m. Kreuzg. WW S8-H8 8x32x38 -optional	Outer yoke WW S8-H8 8x32x38 -optional	Machoire exterieure WW S8-H8 8x32x38 -optionnel				x			x	
24	27 009 987 0	Aufsteckg.m. Kreuzg. WW S8-H8 1 3/8"(21) -optional	Outer yoke WW S8-H8 1 3/8"(21) -optional	Machoire exterieure WW S8-H8 1 3/8"(21) -optionnel				x			x	
25	27 007 653 0	Aufsteckgabel -optional	Outer yoke -optional	Machoire exterieure -optionnel				x			x	1 3/8" Z= 6
	27 005 932 0	Aufsteckgabel -optional	Outer yoke -optional	Machoire exterieure -optionnel				x			x	1 3/4" Z= 6
	27 008 357 0	Aufsteckgabel -optional	Outer yoke -optional	Machoire exterieure -optionnel				x			x	WW 8 X 32 X 38
26	27 007 749 0	Aufsteckgabel -optional	Outer yoke -optional	Machoire exterieure -optionnel				x			x	1 3/8 Z= 21

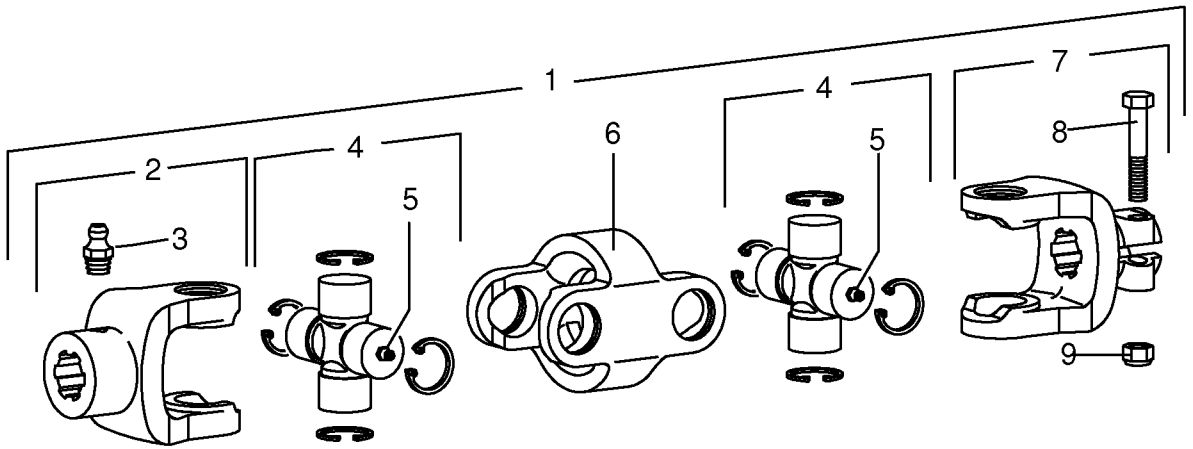
1
2
3
4
5
6
4
5
7
8
9

Doppelgelenk **Double universal joint** **Joint à double cardan**					858001 - 883280	890 HS	1270 HS	1290 HS	890 HS - XC	1270 HS - XC	1290 HS - XC	**150 050 539 02** 150 423 204 1 **188.3**
Pos.	ID-Nr.	Benennung	Description	Description	Masch.-Nr-							Bemerkung/Remarks/Remarque
1	27 010 030 0	Doppelgelenk	Double universal joint	Joint à double cardan						x	x	DG2300
2	00 955 486 0	Nabengabel	Outer yoke	Machoire exterieure						x	x	NG2300 1 3/8" Z= 6
3	00 919 105 0	Kegelschmiernippel	Grease niple	Graisseur à cone						x	x	AM 8 X 1
4	00 949 397 1	Kreuzgarnitur	Cross assy	Croisillon						x	x	
5	00 919 103 0	Kegelschmiernippel	Grease niple	Graisseur à cone						x	x	M 8 X 1
6	00 949 395 0	Doppelgabel	Double yoke	Machoire double						x	x	DG 2300
7	00 949 306 0	Aufsteckgabel	Outer yoke	Machoire exterieure						x	x	1 3/8" Z= 6
8	00 901 453 0	6kt-Schraube	Hex head bolt	Boulon tête hex						x	x	M 12 X 65
9	00 908 701 0	Sicherungsmutter	Locknut	Écrou hex						x	x	M 12

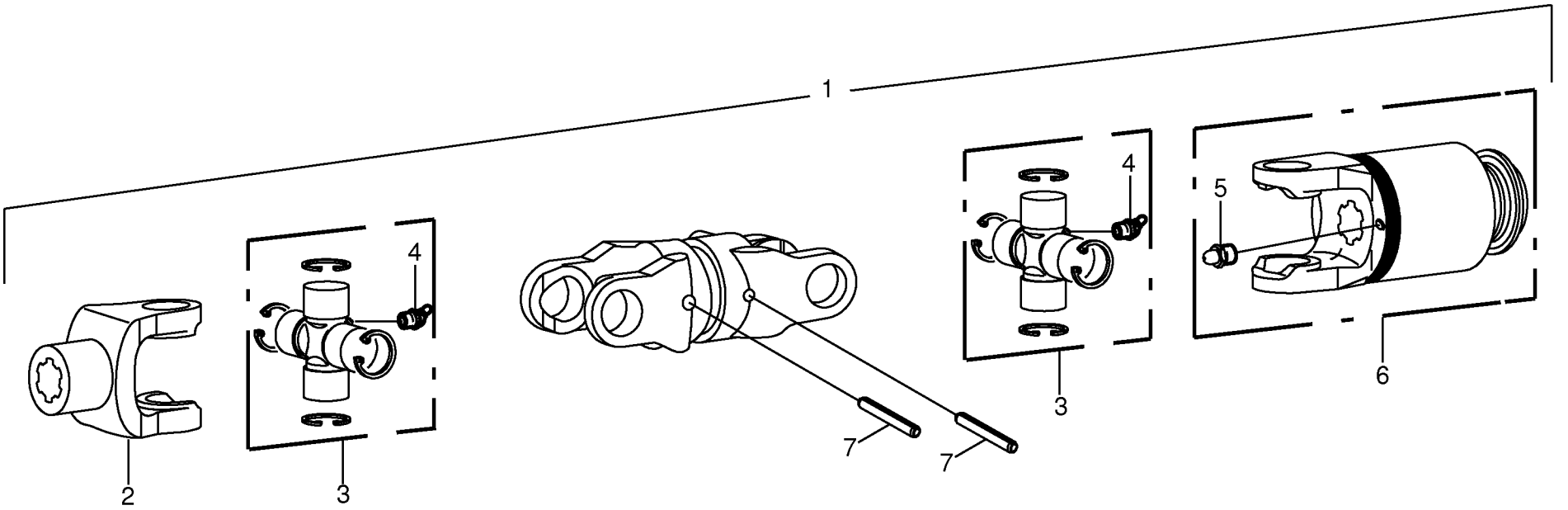
1
2
3
4
3
4
5
6
7
7

Doppelgelenk - Pick-up - ByPy **Double universal joint** **Joint à double cardan**					858001 - 883280	890 HS	1270 HS	1290 HS	890 HS - XC	1270 HS - XC	1290 HS - XC	**150 050 539 02** 150 376 984 2 **189.0**
Pos.	ID-Nr.	Benennung	Description	Description	Masch.-Nr-							Bemerkung/Remarks/Remarque
1	27 005 917 0	Doppelgelenk	Double universal joint	Joint à double cardan		x		x				DG 4 168 Z= 6/6
2	00 956 260 0	Aussengabel	Outer yoke	Machoire exterieure		x		x				1 3/8" Z= 6
3	27 007 542 0	Kreuzgarnitur	Cross assy	Croisillon		x		x				
4	00 919 106 0	Kegelschmiernippel	Grease niple	Graisseur à cone		x		x				BM 8 X 1
5	00 956 281 0	Kegelschmiernippel	Grease niple	Graisseur à cone		x		x				M 8
6	27 007 544 0	Sperrkörperkupplung	Ratchet clutch	Accouplem. a cliquet		x		x				1000 Nm
7	00 912 677 2	Spannstift	Roll pin	Goupille de serrage		x		x				8 X 55
	00 912 618 2	Spannstift	Roll pin	Goupille de serrage		x		x				5 X 50

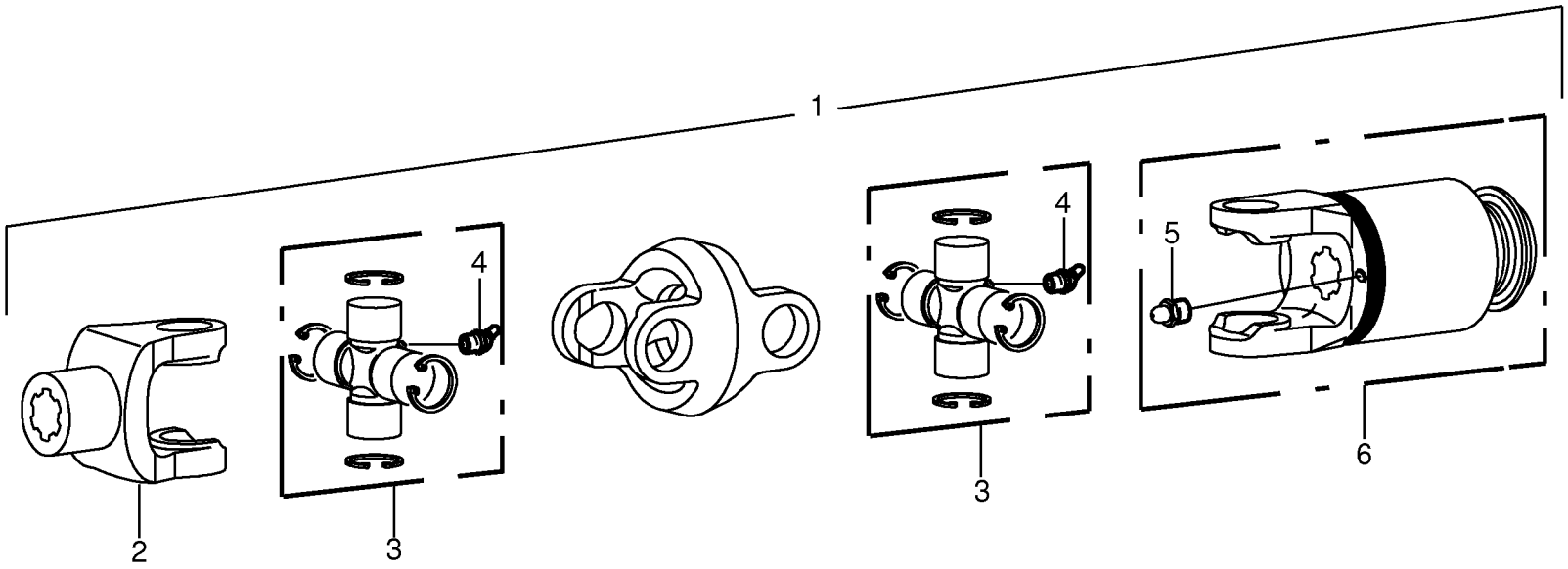
1
2
3
4
3
4
5
6

Doppelgelenk - Pick-up - ByPy **Double universal joint** **Joint à double cardan**					858001 - 883280	890 HS	1270 HS	1290 HS	890 HS - XC	1270 HS - XC	1290 HS - XC	**150 050 539 02** 150 376 952 2 **190.0**
Pos.	ID-Nr.	Benennung	Description	Description	Masch.-Nr-							Bemerkung/Remarks/Remarque
1	27 005 916 0	Doppelgelenk	Double universal joint	Joint à double cardan			x					DG 4 Z= 6/6
2	00 956 260 0	Aussengabel	Outer yoke	Machoire exterieure			x					1 3/8" Z= 6
3	27 007 542 0	Kreuzgarnitur	Cross assy	Croisillon			x					
4	00 919 106 0	Kegelschmiernippel	Grease niple	Graisseur à cone			x					BM 8 X 1
5	00 956 281 0	Kegelschmiernippel	Grease niple	Graisseur à cone			x					M 8
6	27 007 544 0	Sperrkörperkupplung	Ratchet clutch	Accouplem. a cliquet			x					1000 Nm

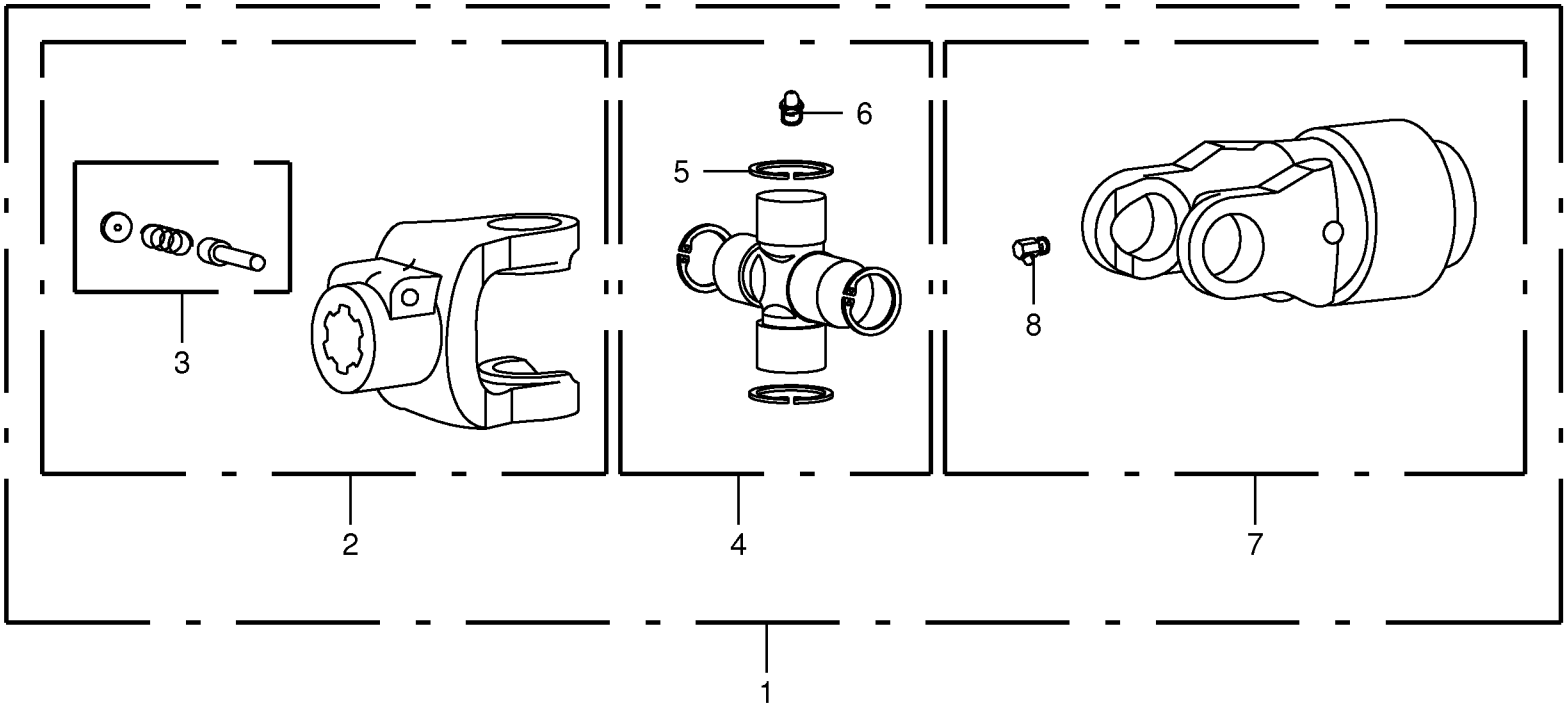
6
5
3
8
2
4
7
1

Doppelgelenk - Pick-up - ByPy **Double universal joint** **Joint à double cardan**					858001 - 883280	890 HS	1270 HS	1290 HS	890 HS - XC	1270 HS - XC	1290 HS - XC	**150 050 539 02** 150 413 135 1 **190.3**
Pos.	ID-Nr.	Benennung	Description	Description	Masch.-Nr-							Bemerkung/Remarks/Remarque
1	27 008 375 0	Kreuzgelenk	Universal joint	Joint universel		x	x	x				
2	00 956 113 1	Aussengabel	Outer yoke	Machoire exterieure		x	x	x				1 3/8" Z= 6
3	00 956 111 0	Schiebestift mit Feder	Locking pin with spring	Poussoir avec ressort		x	x	x				
4	00 956 426 2	Kreuzgarnitur	Cross assy	Croisillon		x	x	x				
5	00 956 430 0	Sicherungsring	Circlip	Circlip		x	x	x				27 X 1,2
6	00 919 105 0	Kegelschmiernippel	Grease niple	Graisseur à cone		x	x	x				AM 8 X 1
7	27 010 719 0	Freilauf SFT S4 RA1 Linksdrehsinn	Free-wheel SFT S4 RA1 dir. of rot. left	Roue libre SFT S4 RA1 rot. à ga.		x	x	x				
8	90 001 854 0	Schmiernippel	Grease nipple	Graisseur		x	x	x				CM 8 X 1,25

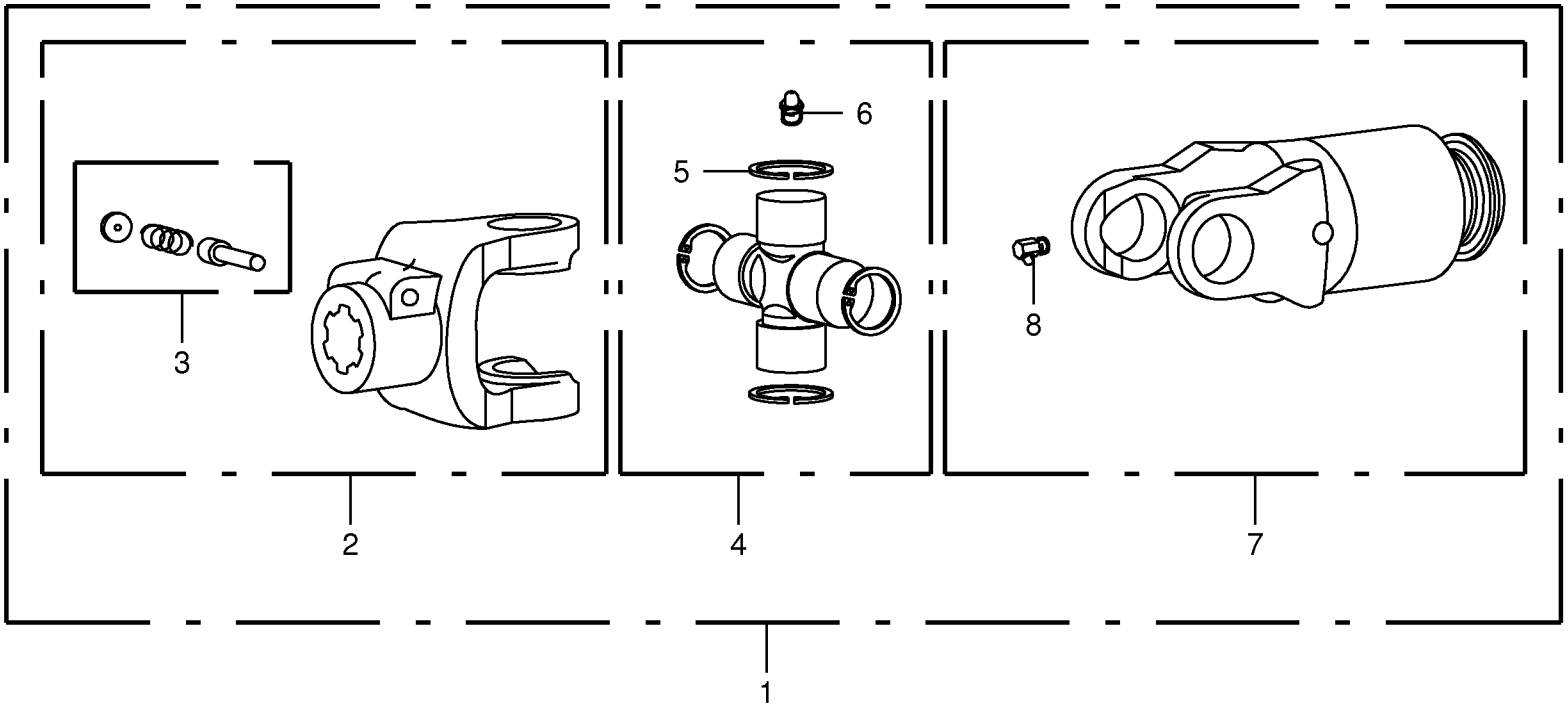
6
5
3
8
2
4
7
1

Doppelgelenk - Pick-up - ByPy **Double universal joint** **Joint à double cardan**					858001 - 883280	890 HS	1270 HS	1290 HS	890 HS - XC	1270 HS - XC	1290 HS - XC	**150 050 539 02** 150 413 136 1 **190.6**
Pos.	ID-Nr.	Benennung	Description	Description	Masch.-Nr-							Bemerkung/Remarks/Remarque
1	27 008 377 0	Kreuzgelenk	Universal joint	Joint universel		x	x	x				1000 Nm
2	00 956 113 1	Aussengabel	Outer yoke	Machoire exterieure		x	x	x				1 3/8" Z= 6
3	00 956 111 0	Schiebestift mit Feder	Locking pin with spring	Poussoir avec ressort		x	x	x				
4	00 956 426 2	Kreuzgarnitur	Cross assy	Croisillon		x	x	x				
5	00 956 430 0	Sicherungsring	Circlip	Circlip		x	x	x				27 X 1,2
6	00 919 105 0	Kegelschmiernippel	Grease niple	Graisseur à cone		x	x	x				AM 8 X 1
7	27 010 723 0	Sperrkörperkupplung SFT S4 LN4 1000Nm	Ratchet clutch SFT S4 LN4 1000Nm	Accoupl. à blocage SFT S4 LN4 1000Nm		x	x	x				
8	00 956 281 0	Kegelschmiernippel	Grease niple	Graisseur à cone		x	x	x				M 8

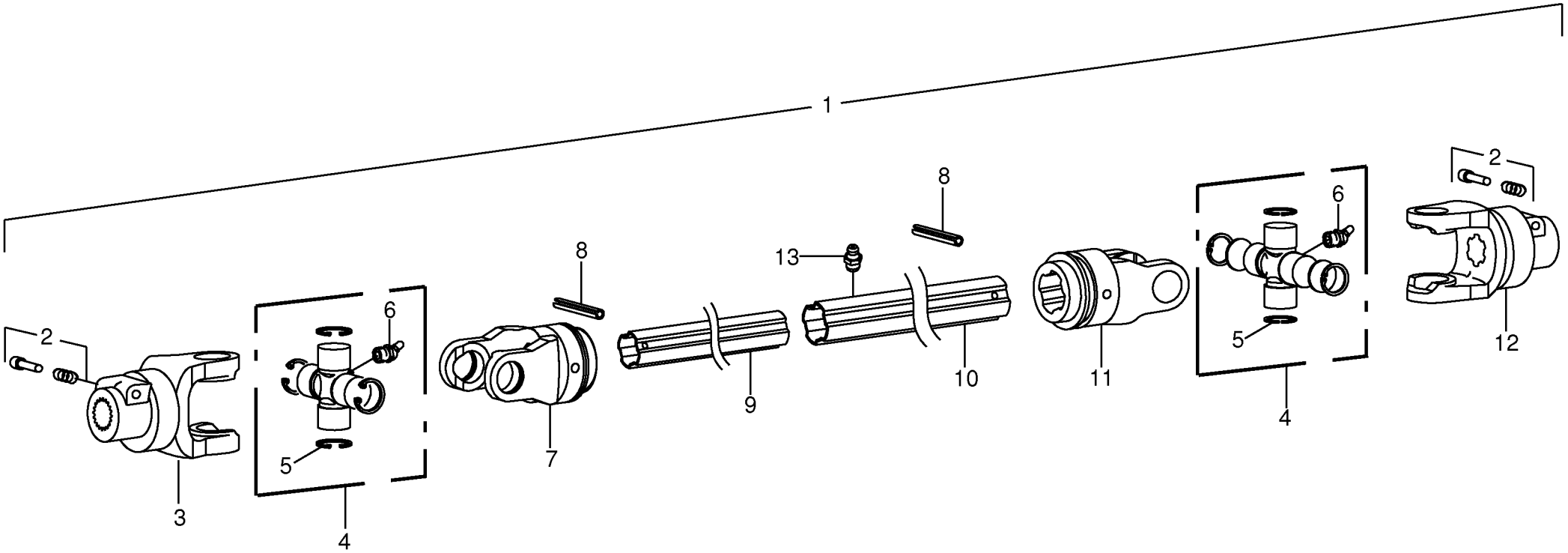

150 050 539 02 / 191.0

150 376 982 02

Gelenkwelle Knoterantrieb -ByPy **P.T.O shafts** **Arbre à cardans**					858001 - 883280	890 HS	1270 HS	1290 HS	890 HS - XC	1270 HS - XC	1290 HS - XC	**150 050 539 02** 150 376 982 2 **191.0**
Pos.	ID-Nr.	Benennung	Description	Description	Masch.-Nr-							Bemerkung/Remarks/Remarque
1	27 005 920 2	Gelenkwelle SFT S4 (oh.Schutz) 1160mm	Univer shaft SFT S4 (without pro) 1160mm	Ar. à car. SFT S4 (sans prot.) 1160mm		x	x	x	x	x	x	
2	27 003 528 0	Klemmschraube	Clamping screw	Vis de serrage		x	x	x	x	x	x	M 12
3	27 007 651 0	Aussengabel	Outer yoke	Machoire exterieure		x	x	x	x	x	x	1 3/8" Z= 21
4	00 956 426 2	Kreuzgarnitur	Cross assy	Croisillon		x	x	x	x	x	x	
5	00 956 430 0	Sicherungsring	Circlip	Circlip		x	x	x	x	x	x	27 X 1,2
6	00 919 105 0	Kegelschmiernippel	Grease niple	Graisseur à cone		x	x	x	x	x	x	AM 8 X 1
7	27 000 762 0	Innengabel	Inner yoke	Machoire interieure		x	x	x	x	x	x	S4
8	00 912 677 2	Spannstift	Roll pin	Goupille de serrage		x	x	x	x	x	x	8 X 55
9	27 007 650 0	Profilrohr - innen	Profile tube - inside	Tube profilé - intérieure		x	x	x	x	x	x	Lg. = 1250
10	27 007 649 0	Profilrohr - aussen	Profile tube - outside	Tube profilé - extérieur		x	x	x	x	x	x	Lg. = 1070
11	27 007 648 0	Innengabel	Inner yoke	Machoire interieure		x	x	x	x	x	x	S4
12	27 003 524 0	Aussengabel	Outer yoke	Machoire exterieure		x	x	x	x	x	x	1 3/8" Z= 6
13	00 919 105 0	Kegelschmiernippel	Grease niple	Graisseur à cone		x	x	x	x	x	x	AM 8 X 1

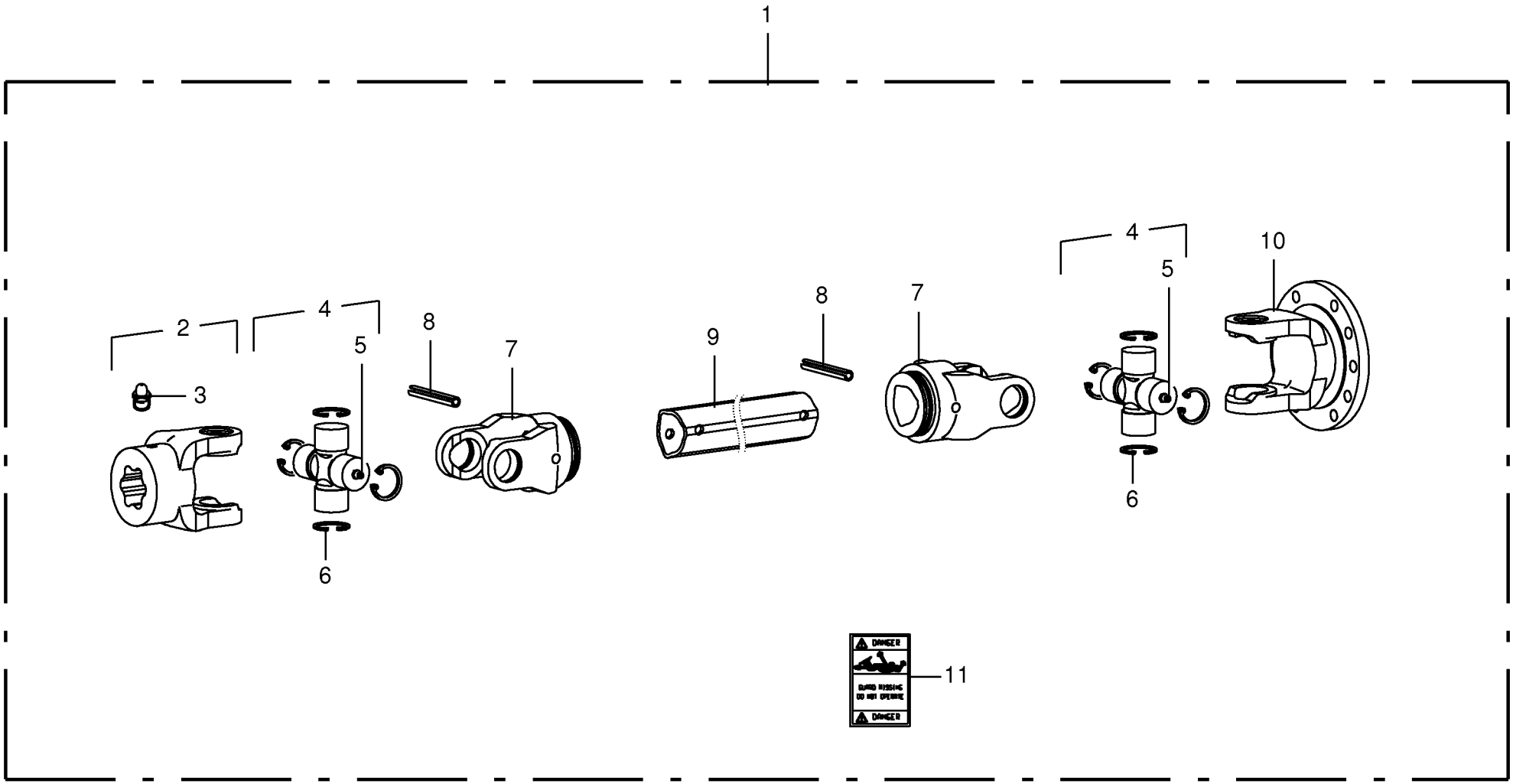

150 050 539 02 / 191.3

150 428 478 01

Gelenkwelle -Schneidwerk P.T.O shafts -cutting mechanism Arbre à cardans -dispositif de coupe					858001 - 883280	890 HS	1270 HS	1290 HS	890 HS - XC	1270 HS - XC	1290 HS - XC	150 050 539 02 150 428 478 1 191.3
Pos.	ID-Nr.	Benennung	Description	Description	Masch.-Nr-							Bemerkung/Remarks/Remarque
1	27 010 489 0	Gelenkwelle kpl. Gr. 4, 320mm	Universal shaft cpl. 4, 320mm	Arbre à cardan cpl. 4, 320mm					x			
2	27 013 341 0	Aussengabel Gr.4 1 3/8"(6) 90mm	Outer fork size 4 1 3/8"(6) 90mm						x			
3	00 919 108 0	Kegelschmiernippel	Grease niple	Graisseur à cone					x			AM 6 X 1
4	00 956 426 2	Kreuzgarnitur	Cross assy	Croisillon					x			
5	00 919 105 0	Kegelschmiernippel	Grease niple	Graisseur à cone					x			AM 8 X 1
6	00 956 430 0	Sicherungsring	Circlip	Circlip					x			27 X 1,2
7	27 008 196 0	Rillengabel	Grooved yoke	Machoire rainuree					x			
8	00 912 678 2	Spannstift	Roll pin	Goupille de serrage					x			8 X 60
9	00 956 219 0	Profilrohr - aussen	Profile tube - outside	Tube profilé - extérieur					x			Lg.= 620
10	27 013 340 0	Flanschgabel Ø100 Gr.4 48mm	Flange yoke Ø100 Gr.4 48mm						x			
11	00 949 229 0	Aufkleber	Tag	Autocollant					x			

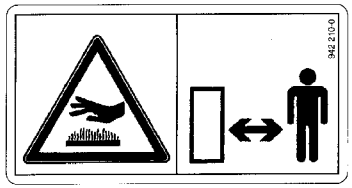

1

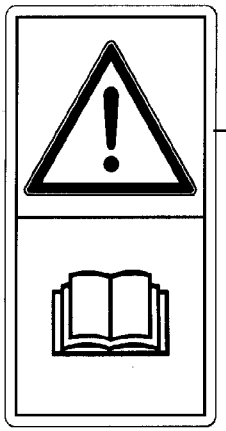

2

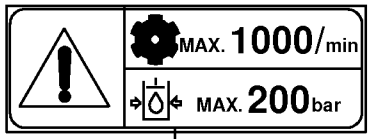

3

4

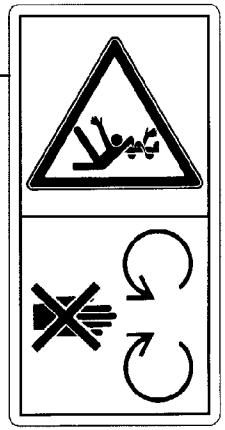

5

6

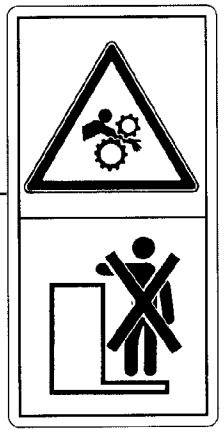

7

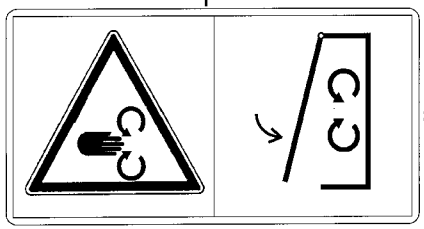

8

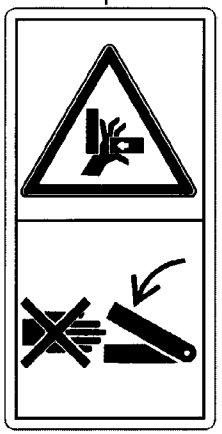

9

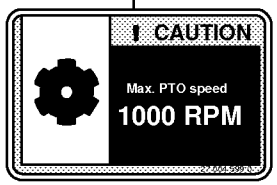

10

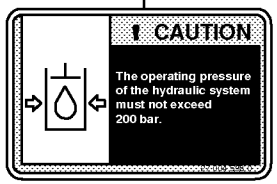

11

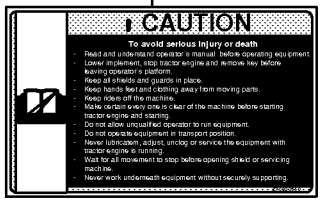

12

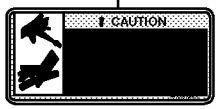

13

14

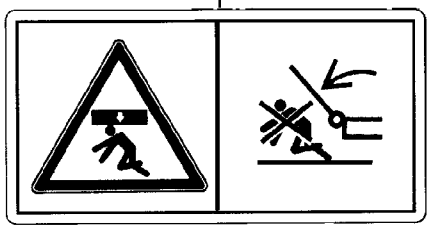

15

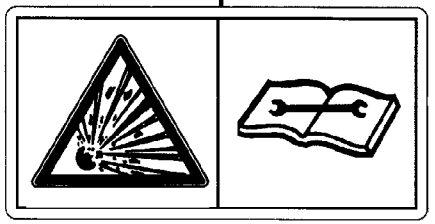

150 050 539 02 / 192.0

150 386 116 03

Sicherheitsaufkleber **Warning signs** **Plaque indicatrices de securite**					858001 - 883280	890 HS	1270 HS	1290 HS	890 HS - XC	1270 HS - XC	1290 HS - XC	**150 050 539 02** 150 386 116 3 **192.0**
Pos.	ID-Nr.	Benennung	Description	Description	Masch.-Nr-							Bemerkung/Remarks/Remarque
1	00 942 210 0	Aufkleber	Tag	Autocollant		x	x	x	x	x	x	
2	00 939 471 1	Aufkleber	Tag	Autocollant		x	x	x	x	x	x	
3	00 939 101 4	Aufkleber	Tag	Autocollant		x	x	x	x	x	x	
4	00 939 520 1	Aufkleber	Tag	Autocollant		x	x	x	x	x	x	
5	00 939 407 1	Aufkleber	Tag	Autocollant		x	x	x	x	x	x	
6	00 939 408 2	Aufkleber	Tag	Autocollant		x	x	x	x	x	x	
7	00 942 002 4	Aufkleber	Tag	Autocollant		x	x	x	x	x	x	
8	00 942 196 1	Aufkleber	Tag	Autocollant		x	x	x	x	x	x	
9	27 004 599 0	Aufkleber	Tag	Autocollant		x	x	x	x	x	x	
10	27 004 598 0	Aufkleber	Tag	Autocollant		x	x	x	x	x	x	
11	27 002 054 0	Aufkleber	Tag	Autocollant		x	x	x	x	x	x	
12	27 002 059 0	Aufkleber	Tag	Autocollant		x	x	x	x	x	x	
13	00 949 228 0	Aufkleber	Tag	Autocollant		x	x	x	x	x	x	
14	00 939 469 1	Aufkleber	Tag	Autocollant		x	x	x	x	x	x	
15	00 939 529 0	Aufkleber	Tag	Autocollant		x	x	x	x	x	x	

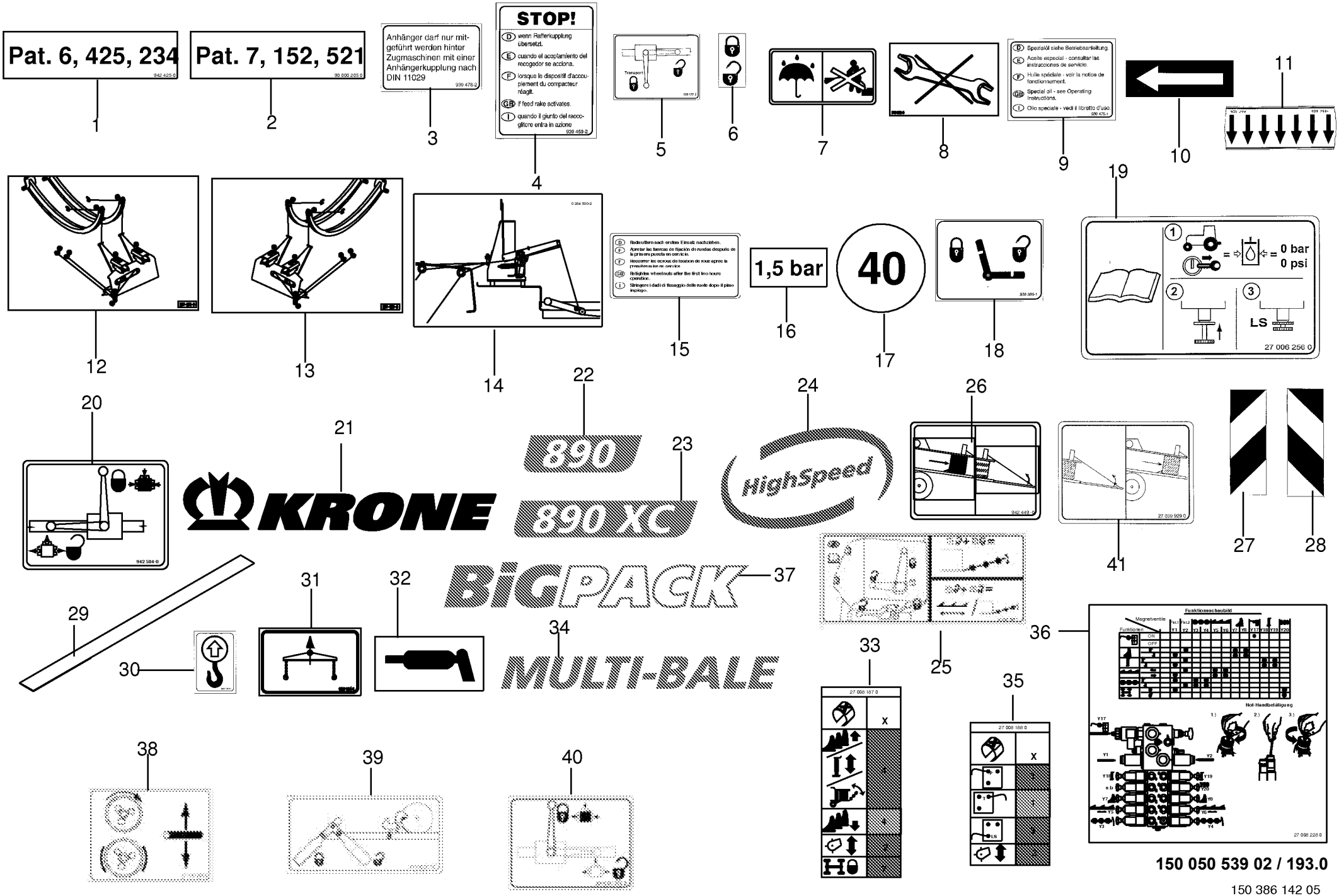
Pat. 6, 425, 234
Pat. 7, 152, 521
Anhänger darf nur mitgeführt werden hinter Zugmaschinen mit einer Anhängerkupplung nach DIN 11029
STOP!
D wenn Rafferkupplung übersetzt.
E cuando el acoplamiento del recogedor se acciona.
F lorsque le dispositif d'accouplement du compacteur réagit.
GB if feed rake activates.
I quando il giunto del raccoglitore entra in azione
Transport
D Spezialöl siehe Betriebsanleitung.
E Aceite especial - consultar las instrucciones de servicio.
F Huile spéciale - voir la notice de fonctionnement.
GB Special oil - see Operating Instructions.
I Olio speciale - vedi il libretto d'uso.
D Radmuttern nach erstem Einsatz nachziehen.
F Apretar las tuercas de fijación de ruedas después de la primera puesta en servicio.
F Resserrer les ecrous de fixation de roue apres la première mise en service
GB Retighten wheel nuts after the first two hours operation.
I Stringere i dadi di fissaggio delle ruote dopo il pimo impiego.
1,5 bar
40
0 bar
0 psi
LS
27 006 256 0
KRONE
890
890 XC
HighSpeed
BIGPACK
MULTI-BALE
Funktionsschaubild
Magnetventile
Funktionen
ON
OFF
Not-Handbetätigung
150 050 539 02 / 193.0
150 386 142 05

Hinweisaufkleber **General information labels** **Plaque indicatrices generales**					858001 - 883280	890 HS	1270 HS	1290 HS	890 HS - XC	1270 HS - XC	1290 HS - XC	**150 050 539 02** 150 386 142 5 **193.0**
Pos.	ID-Nr.	Benennung	Description	Description	Masch.-Nr-							Bemerkung/Remarks/Remarque
1	00 942 425 0	Aufkleber	Tag	Autocollant		x	x	x	x	x	x	
2	90 000 205 0	Aufkleber	Tag	Autocollant			x			x		
3	00 939 478 3	Aufkleber	Tag	Autocollant		x	x	x	x	x	x	
4	00 939 459 2	Aufkleber	Tag	Autocollant		x	x	x	x	x	x	
5	00 939 172 3	Aufkleber	Tag	Autocollant		x	x	x	x	x	x	
6	00 939 124 1	Aufkleber	Tag	Autocollant		x	x	x	x	x	x	
7	00 942 038 1	Aufkleber	Tag	Autocollant		x	x	x	x	x	x	
8	00 942 502 0	Aufkleber	Tag	Autocollant		x	x	x	x	x	x	
9	00 939 475 1	Aufkleber	Tag	Autocollant		x	x	x	x	x	x	
10	00 942 132 0	Aufkleber	Tag	Autocollant		x	x	x	x	x	x	
11	00 939 299 2	Aufkleber	Tag	Autocollant		x	x	x	x	x	x	
12	00 287 196 0	Aufkleber	Tag	Autocollant		x			x			
	00 287 195 0	Aufkleber	Tag	Autocollant			x	x		x	x	
13	00 287 198 0	Aufkleber	Tag	Autocollant		x			x			
	00 287 197 0	Aufkleber	Tag	Autocollant			x	x		x	x	
14	00 284 500 2	Aufkleber	Tag	Autocollant		x	x	x	x	x	x	
15	00 942 134 0	Aufkleber	Tag	Autocollant		x	x	x	x	x	x	
16	00 942 107 1	Aufkleber	Tag	Autocollant		x	x	x	x	x	x	1,5 bar
	00 939 170 1	Aufkleber	Tag	Autocollant		x	x	x	x	x	x	2,0 bar
	27 000 888 0	Aufkleber	Tag	Autocollant		x	x	x	x	x	x	2,8 bar
	00 441 071 2	Aufkleber	Tag	Autocollant		x	x	x	x	x	x	3,0 bar
	00 441 072 2	Aufkleber	Tag	Autocollant		x	x	x	x	x	x	3,5 bar
17	00 939 145 1	Aufkleber	Tag	Autocollant		x	x	x	x	x	x	40
	00 942 436 0	Aufkleber	Tag	Autocollant		x	x	x	x	x	x	50
	00 939 175 1	Aufkleber	Tag	Autocollant						x	x	60
	00 939 218 1	Aufkleber	Tag	Autocollant		x	x	x	x	x	x	25
18	00 939 386 1	Aufkleber	Tag	Autocollant		x	x	x	x	x	x	
19	27 006 256 0	Aufkleber	Tag	Autocollant		x	x	x	x	x	x	
20	00 942 504 0	Aufkleber	Tag	Autocollant		x	x	x	x	x	x	
21	00 942 295 0	Aufkleber -beige	Tag -beige	Autocollant -beige		x			x			Lg.= 500
	00 942 320 0	Aufkleber -beige	Tag -beige	Autocollant -beige			x	x		x	x	Lg.= 600
	27 009 755 0	Aufkleber -grün	Tag -green	Autocollant -vert		x			x			Lg.= 610
	27 007 647 0	Aufkleber -grün	Tag -green	Autocollant -vert			x	x		x	x	Lg.= 800
	00 942 393 0	Aufkleber -beige	Tag -beige	Autocollant -beige		x	x	x	x	x	x	Lg.= 1400
22	20 076 431 0	Aufkleber	Tag	Autocollant		x						
	20 076 433 0	Aufkleber	Tag	Autocollant			x					
	20 076 435 0	Aufkleber	Tag	Autocollant				x				
23	20 076 432 0	Aufkleber	Tag	Autocollant		x			x			

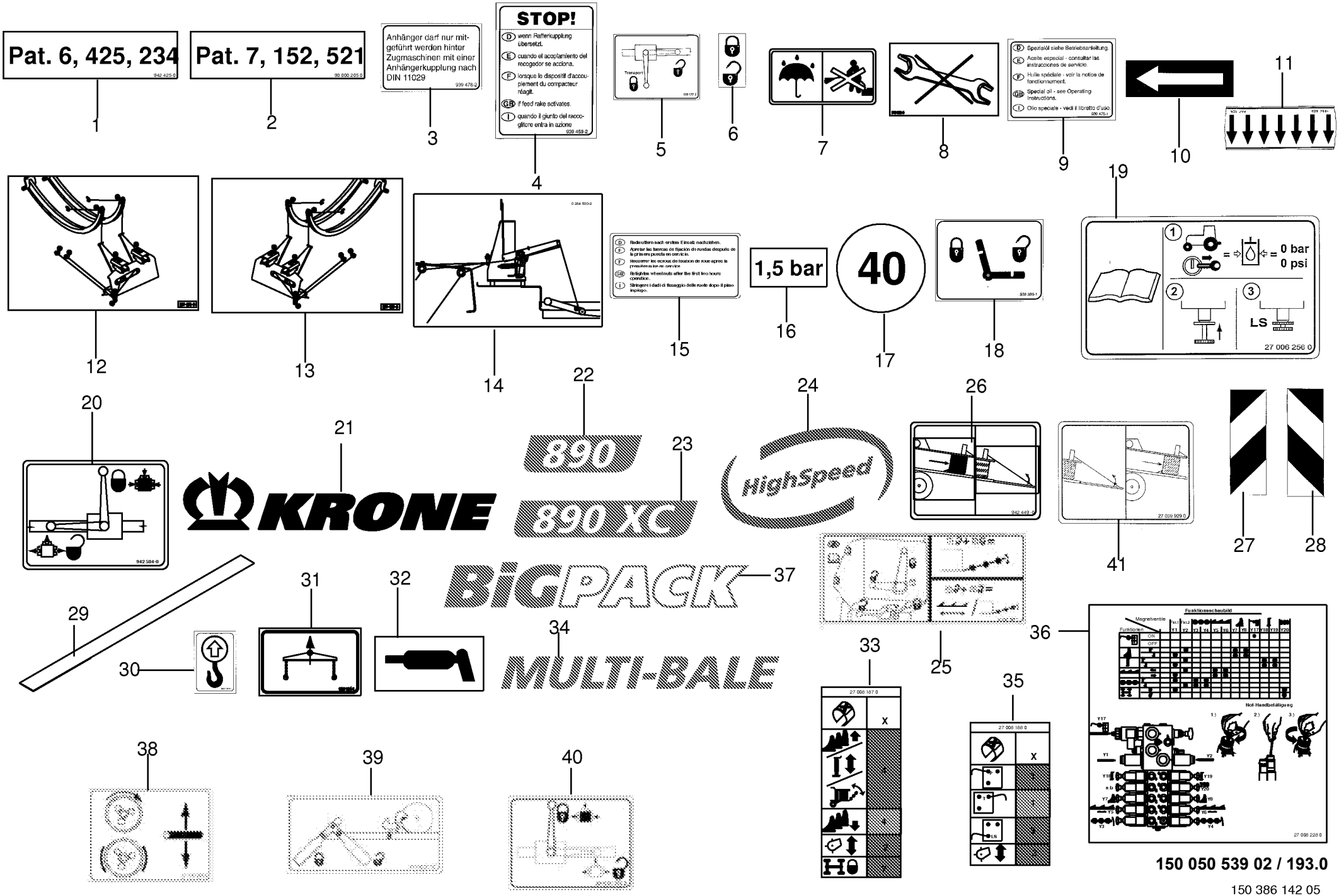
Pat. 6, 425, 234
Pat. 7, 152, 521
Anhänger darf nur mitgeführt werden hinter Zugmaschinen mit einer Anhängerkupplung nach DIN 11029
STOP!
D wenn Rafferkupplung übersetzt.
E cuando el acoplamiento del recogedor se acciona.
F lorsque le dispositif d'accouplement du compacteur réagit.
GB if feed rake activates.
I quando il giunto del raccoglitore entra in azione
Transport
D Spezialöl siehe Betriebsanleitung.
E Aceite especial - consultar las instrucciones de servicio.
F Huile spéciale - voir la notice de fonctionnement.
GB Special oil - see Operating Instructions.
I Olio speciale - vedi il libretto d'uso.
D Radmuttern nach erstem Einsatz nachziehen.
F Apretar las tuercas de fijación de ruedas después de la primera puesta en servicio.
F Resserrer les ecrous de fixation de roue apres la première mise en service
GB Retighten wheel nuts after the first two hours operation.
I Stringere i dadi di fissaggio delle ruote dopo il pimo impiego.
1,5 bar
40
0 bar
0 psi
LS
27 006 256 0
KRONE
890
890 XC
HighSpeed
BIGPACK
MULTI-BALE
Funktionsschaubild
Magnetventile
Funktionen
ON
OFF
Not-Handbetätigung
150 050 539 02 / 193.0
150 386 142 05

Hinweisaufkleber General information labels Plaque indicatrices generales					858001 - 883280	890 HS	1270 HS	1290 HS	890 HS - XC	1270 HS - XC	1290 HS - XC	150 050 539 02 150 386 142 5 193.0
Pos.	ID-Nr.	Benennung	Description	Description	Masch.-Nr-							Bemerkung/Remarks/Remarque
	20 076 434 0	Aufkleber	Tag	Autocollant						x		
	20 076 436 0	Aufkleber	Tag	Autocollant							x	
24	20 076 450 0	Aufkleber	Tag	Autocollant		x	x	x	x	x	x	
25	27 009 865 0	Aufkleber "Bedienung BA & RS" blau	Lable	Autocollant		x	x	x	x	x	x	
26	00 942 449 0	Aufkleber -Komfort	Tag -Comfort	Autocollant -Comfort		x	x	x	x	x	x	
27	00 924 597 0	Warnfolie -links	Warning foil -left	Feuille d'avertissement - gauche		x	x	x	x	x	x	
28	00 924 598 0	Warnfolie -rechts	Warning foil -right	Feuille d'avertissement - droite		x	x	x	x	x	x	
29	00 939 404 1	Sicherheitsstreifen	Locking tab	Patte de securite		x	x	x	x	x	x	19 X 609
30	00 942 012 1	Aufkleber	Tag	Autocollant		x	x	x	x	x	x	
31	00 939 194 1	Aufkleber	Tag	Autocollant		x	x	x	x	x	x	
32	00 939 451 1	Aufkleber	Tag	Autocollant		x	x	x	x	x	x	
33	27 008 187 0	Aufkleber -Medium	Tag -Medium	Autocollant -Medium		x	x	x	x	x	x	
34	20 076 441 0	Aufkleber	Tag	Autocollant			x			x		
35	27 008 188 0	Aufkleber -Komfort	Tag -Comfort	Autocollant -Comfort		x	x	x	x	x	x	
36	27 008 228 0	Aufkleber	Tag	Autocollant		x	x	x	x	x	x	
37	20 076 425 0	Aufkleber -grün	Tag -green	Autocollant -vert		x	x	x	x	x	x	Lg.= 1120
38	27 010 255 0	Aufkleber Schwungrad anziehen/ lose blau	Lable Flywheel	Autocollant Volant		x	x	x	x	x	x	
39	27 010 257 0	Aufkleber Ballenbremse blau	Lable	Autocollant		x	x	x	x	x	x	
40	27 010 372 0	Aufkleber Schloss auf/zu blau	Lable	Autocollant		x	x	x	x	x	x	
41	27 009 929 0	Aufkleber Rollenschurre blau - Medium	Tag Roller type ramp -Medium	Autocollant Rampe a rouleaux - Medium		x	x	x	x	x	x	

PRECHOP

1

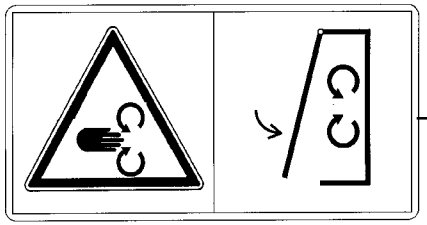

2

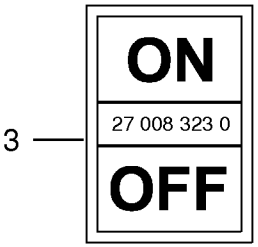

3

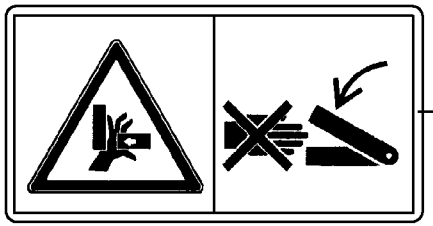

4

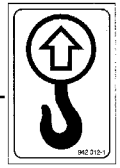

5

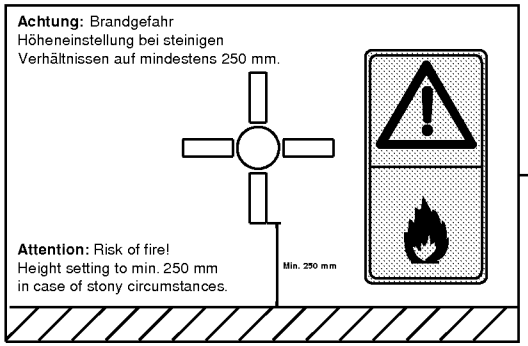

7

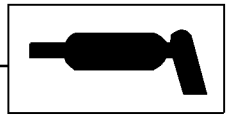

6

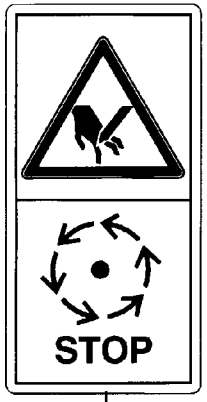

8

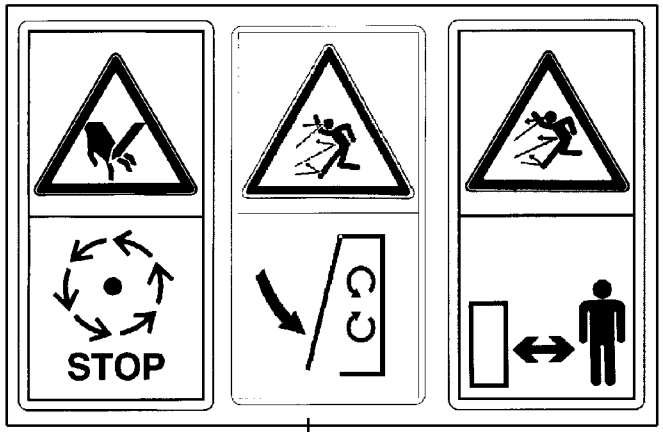

9

150 050 539 02 / 194.0

150 390 442 01

Aufkleber -inkl. Pre Chop # **Tag** **Autocollant**					858001 - 883280	890 HS	1270 HS	1290 HS	890 HS - XC	1270 HS - XC	1290 HS - XC	**150 050 539 02** 150 390 442 1 **194.0**
Pos.	ID-Nr.	Benennung	Description	Description	Masch.-Nr-							Bemerkung/Remarks/Remarque
1	27 002 803 0	Aufkleber	Tag	Autocollant						x	x	
2	00 942 002 4	Aufkleber	Tag	Autocollant						x	x	
3	27 008 323 0	Aufkleber	Tag	Autocollant						x	x	
4	00 942 459 0	Aufkleber	Tag	Autocollant						x	x	
5	00 942 012 1	Aufkleber	Tag	Autocollant						x	x	
6	00 939 451 1	Aufkleber	Tag	Autocollant						x	x	
7	27 005 523 0	Aufkleber	Tag	Autocollant						x	x	
8	00 939 410 2	Aufkleber	Tag	Autocollant						x	x	
9	00 939 576 0	Aufkleber	Tag	Autocollant						x	x	

ID-NR. ID-NO.	TAFEL DIAG.	POS. POS.	ID-NR. ID-NO.	TAFEL DIAG.	POS. POS.	ID-NR. ID-NO.	TAFEL DIAG.	POS. POS.	ID-NR. ID-NO.	TAFEL DIAG.	POS. POS.	ID-NR. ID-NO.	TAFEL DIAG.	POS. POS.
00 000 001 0	66.0	34	00 185 523 3	119.0	30	00 254 410 0	92.0	5	00 281 324 4	42.3	3	00 281 649 4	99.0	1
00 000 001 0	66.0	35	00 185 523 3	121.0	12	00 266 667 0	59.0	7	00 281 399 2	43.0	9	00 281 649 4	105.0	53
00 000 001 0	75.0	44	00 187 621 0	16.0	22	00 266 667 0	60.0	7	00 281 399 2	43.3	9	00 281 657 1	99.0	34
00 000 001 0	75.0	45	00 187 723 0	119.0	27	00 266 667 0	61.0	9	00 281 399 2	43.6	7	00 281 657 1	105.0	64
00 000 001 0	109.0	42	00 187 723 0	121.0	17	00 268 889 0	133.0	36	00 281 423 3	82.0	24	00 281 683 2	96.0	16
00 003 028 3	116.0	35	00 187 960 0	16.0	4	00 270 040 2	48.0	34	00 281 424 2	82.0	8	00 281 683 2	96.1	16
00 003 041 4	39.0	8	00 187 960 0	23.0	4	00 270 160 1	127.0	9	00 281 425 3	82.0	19	00 281 684 1	96.0	17
00 003 135 5	44.0	45	00 187 960 0	32.0	4	00 270 283 1	103.0	8	00 281 441 0	82.0	21	00 281 684 1	96.1	17
00 003 135 5	44.3	45	00 189 049 0	5.0	8	00 270 283 1	114.0	26	00 281 445 7	82.0	37	00 281 706 0	100.0	5
00 015 528 1	181.0	1	00 189 049 0	120.0	6	00 273 856 0	55.0	2	00 281 445 7	83.0	33	00 281 706 0	106.0	19
00 036 295 1	130.3	19	00 189 049 0	122.0	27	00 273 856 0	56.0	17	00 281 445 7	84.0	42	00 281 718 3	100.0	24
00 045 505 1	104.0	19	00 201 359 2	127.0	48	00 274 327 6	114.0	38	00 281 447 2	82.0	36	00 281 718 3	106.0	21
00 045 505 1	135.0	15	00 201 359 2	181.0	4	00 274 375 4	132.0	6	00 281 447 2	84.0	43	00 281 724 1	96.0	23
00 045 505 1	136.0	18	00 221 167 1	122.0	15	00 274 949 0	43.0	10	00 281 461 3	82.0	13	00 281 724 1	96.1	23
00 083 024 1	65.0	29	00 229 111 1	106.0	24	00 274 949 0	43.3	10	00 281 462 3	82.0	26	00 281 726 1	96.0	30
00 083 024 1	114.0	13	00 230 743 0	145.0	19	00 274 949 0	43.6	8	00 281 462 3	86.0	20	00 281 726 1	96.1	30
00 083 024 1	115.0	19	00 230 743 0	146.0	17	00 274 949 0	108.0	48	00 281 462 3	87.0	18	00 281 727 1	96.0	29
00 093 023 1	102.0	32	00 230 743 0	149.0	4	00 276 202 1	129.0	15	00 281 462 3	88.0	8	00 281 727 1	96.1	29
00 093 023 1	111.0	32	00 230 743 0	150.0	4	00 276 337 1	58.0	25	00 281 471 9	77.0	1	00 281 753 3	66.0	25
00 093 023 1	112.0	34	00 230 744 0	14.0	23	00 276 337 1	59.0	11	00 281 472 7	76.0	3	00 281 753 3	98.0	20
00 109 093 0	12.0	17	00 230 744 0	21.0	20	00 276 337 1	60.0	11	00 281 478 2	82.0	36	00 281 753 3	105.0	26
00 139 473 1	124.0	11	00 230 744 0	30.0	20	00 276 337 1	61.0	11	00 281 487 5	89.0	25	00 281 754 2	103.0	2
00 145 212 1	110.0	25	00 230 744 0	80.0	48	00 278 010 0	120.0	10	00 281 536 2	94.0	12	00 281 754 2	114.0	2
00 145 215 4	110.0	22	00 230 744 0	143.0	19	00 278 010 0	122.0	24	00 281 540 1	95.0	7	00 281 754 2	115.0	17
00 145 216 0	68.0	2	00 230 744 0	144.0	20	00 278 205 3	68.0	27	00 281 567 1	94.0	15	00 281 754 2	127.0	12
00 145 229 0	119.0	19	00 230 744 0	163.0	40	00 278 323 0	91.0	55	00 281 578 8	94.0	6	00 281 758 0	96.0	33
00 145 229 1	121.0	11	00 230 747 0	154.0	37	00 279 587 1	120.0	2	00 281 580 2	75.0	11	00 281 758 0	96.1	33
00 146 976 4	110.0	26	00 230 747 0	155.0	3	00 279 587 1	122.0	26	00 281 581 0	74.0	27	00 281 769 2	102.0	16
00 146 984 1	110.0	12	00 230 747 0	162.0	24	00 280 222 5	127.0	8	00 281 581 0	75.0	15	00 281 769 2	107.0	6
00 146 985 2	110.0	19	00 230 747 0	162.0	28	00 280 400 2	103.0	20	00 281 583 2	94.0	5	00 281 803 3	117.0	17
00 151 184 2	133.0	36	00 230 747 0	162.3	3	00 280 400 2	114.0	37	00 281 586 4	95.0	26	00 281 803 3	117.1	17
00 152 201 0	15.0	2	00 230 747 0	163.0	36	00 281 099 0	102.0	11	00 281 587 4	95.0	26	00 281 804 2	117.0	17
00 152 201 0	22.0	22	00 232 657 0	115.0	34	00 281 099 0	111.0	11	00 281 601 8	99.0	15	00 281 804 2	117.1	17
00 152 201 0	31.0	22	00 240 614 2	55.0	13	00 281 099 0	112.0	11	00 281 602 5	99.0	32	00 281 807 0	117.0	13
00 153 206 0	73.0	12	00 240 614 2	56.0	24	00 281 263 0	72.0	8	00 281 622 3	98.0	2	00 281 807 0	117.1	13
00 155 345 0	102.0	27	00 240 614 2	68.0	18	00 281 301 3	83.0	13	00 281 622 3	105.0	3	00 281 809 3	117.0	20
00 155 345 0	111.0	27	00 240 614 2	96.1	10	00 281 302 3	83.0	3	00 281 622 3	105.0	18	00 281 809 3	117.1	20
00 155 345 0	112.0	30	00 240 614 2	117.1	5	00 281 303 5	83.0	2	00 281 625 2	98.0	3	00 281 882 0	41.0	13
00 168 156 5	181.0	3	00 250 831 1	5.0	11	00 281 313 1	83.0	5	00 281 625 2	105.0	4	00 281 882 0	41.3	13
00 180 641 3	115.0	33	00 254 396 0	48.0	29	00 281 324 4	42.0	3	00 281 626 4	98.0	5	00 281 882 0	41.6	13

ID-NR. ID-NO.	TAFEL DIAG.	POS. POS.	ID-NR. ID-NO.	TAFEL DIAG.	POS. POS.	ID-NR. ID-NO.	TAFEL DIAG.	POS. POS.	ID-NR. ID-NO.	TAFEL DIAG.	POS. POS.	ID-NR. ID-NO.	TAFEL DIAG.	POS. POS.
00 282 202 1	124.0	5	00 282 478 0	95.0	17	00 283 371 2	101.0	1	00 284 853 1	96.0	27	00 285 328 5	41.6	23
00 282 203 2	124.0	10	00 282 479 3	95.0	14	00 283 384 0	96.0	22	00 284 853 1	96.1	27	00 285 331 6	41.0	26
00 282 203 2	158.0	16	00 282 510 1	96.0	18	00 283 384 0	96.1	22	00 284 882 3	44.0	22	00 285 331 6	41.3	26
00 282 203 2	159.0	12	00 282 510 1	96.1	18	00 283 436 3	76.0	13	00 284 882 3	44.3	22	00 285 331 6	41.6	26
00 282 203 2	160.0	14	00 282 600 2	99.0	11	00 283 436 3	142.0	18	00 284 908 3	107.0	33	00 285 348 5	41.0	7
00 282 203 2	165.0	9	00 282 600 2	105.0	60	00 283 502 3	74.0	1	00 285 000 2	84.0	2	00 285 348 5	41.3	7
00 282 217 0	74.0	5	00 282 604 3	98.0	1	00 283 532 2	124.0	2	00 285 000 2	85.0	26	00 285 348 5	41.6	7
00 282 217 0	75.0	2	00 282 604 3	105.0	2	00 283 649 0	39.0	5	00 285 000 2	86.0	1	00 285 357 0	151.0	8
00 282 229 0	74.0	15	00 282 682 2	72.0	19	00 283 676 0	95.0	6	00 285 005 0	86.0	13	00 285 357 0	151.1	8
00 282 229 0	75.0	40	00 282 683 2	72.0	19	00 283 685 0	151.0	16	00 285 005 0	87.0	9	00 285 382 0	151.0	9
00 282 230 0	74.0	22	00 282 761 0	41.0	16	00 283 685 0	151.1	16	00 285 005 0	88.0	22	00 285 382 0	151.1	9
00 282 230 0	75.0	26	00 282 761 0	41.3	16	00 283 842 0	44.0	5	00 285 006 3	86.0	21	00 285 402 0	76.0	18
00 282 233 0	74.0	9	00 282 761 0	41.6	16	00 283 842 0	44.3	5	00 285 007 0	86.0	12	00 285 439 2	5.0	14
00 282 233 0	75.0	3	00 282 777 1	100.0	30	00 283 847 0	44.0	11	00 285 007 0	87.0	8	00 285 439 2	96.0	40
00 282 234 0	74.0	16	00 282 777 1	106.0	27	00 283 847 0	44.3	11	00 285 007 0	88.0	24	00 285 439 2	96.1	40
00 282 235 0	74.0	25	00 282 777 1	127.0	58	00 283 853 3	44.0	13	00 285 008 0	86.0	14	00 285 442 2	44.0	15
00 282 235 0	74.0	41	00 282 829 2	98.0	12	00 283 853 3	44.3	13	00 285 008 0	87.0	15	00 285 442 2	44.3	15
00 282 235 0	75.0	28	00 282 879 4	127.0	59	00 283 869 4	44.0	16	00 285 008 0	88.0	14	00 285 445 2	44.0	8
00 282 236 0	75.0	22	00 282 883 0	94.0	10	00 283 869 4	44.3	16	00 285 009 1	86.0	22	00 285 445 2	44.3	8
00 282 238 1	75.0	9	00 282 930 2	119.0	24	00 283 894 3	44.0	32	00 285 009 1	87.0	23	00 285 447 1	44.0	10
00 282 273 4	102.0	5	00 282 930 2	122.0	39	00 283 895 2	44.0	26	00 285 009 1	88.0	15	00 285 447 1	44.3	10
00 282 273 4	111.0	5	00 282 931 2	119.0	24	00 283 969 0	4.3	28	00 285 019 0	76.0	19	00 285 447 1	98.0	37
00 282 273 4	112.0	5	00 282 931 2	122.0	39	00 284 025 0	117.0	9	00 285 038 0	78.0	22	00 285 447 1	105.0	16
00 282 347 1	42.0	7	00 282 957 1	15.0	31	00 284 025 0	117.1	9	00 285 038 0	79.0	19	00 285 447 1	116.0	32
00 282 347 1	42.3	7	00 282 958 1	16.0	23	00 284 042 3	167.0	24	00 285 073 5	107.0	1	00 285 500 0	63.0	2
00 282 361 1	54.0	19	00 282 959 1	16.0	24	00 284 152 5	107.0	20	00 285 074 6	107.0	1	00 285 500 0	64.0	14
00 282 361 1	99.0	8	00 283 231 1	23.0	19	00 284 155 3	115.0	32	00 285 136 0	105.0	47	00 285 500 0	67.0	32
00 282 361 1	105.0	34	00 283 231 1	23.5	16	00 284 160 3	115.0	32	00 285 244 1	82.0	4	00 285 519 0	100.0	19
00 282 361 1	122.0	18	00 283 231 1	32.0	19	00 284 163 4	115.0	14	00 285 259 1	95.0	20	00 285 519 0	106.0	14
00 282 362 1	69.0	16	00 283 231 1	32.5	16	00 284 167 1	114.0	12	00 285 304 0	45.0	38	00 285 520 0	115.0	24
00 282 362 1	71.0	14	00 283 253 2	135.0	19	00 284 167 1	115.0	15	00 285 304 0	45.3	38	00 285 522 3	115.0	38
00 282 372 4	99.0	3	00 283 253 2	136.0	31	00 284 172 1	115.0	13	00 285 305 2	45.0	16	00 285 523 1	107.0	23
00 282 372 4	105.0	57	00 283 253 2	138.0	19	00 284 174 1	54.0	14	00 285 306 2	45.0	15	00 285 527 1	114.0	11
00 282 373 1	99.0	4	00 283 253 2	139.0	24	00 284 364 0	124.0	1	00 285 306 2	45.3	15	00 285 528 1	114.0	16
00 282 373 1	105.0	58	00 283 283 0	94.0	19	00 284 464 2	130.0	16	00 285 307 0	45.0	11	00 285 529 2	114.0	6
00 282 374 2	98.0	13	00 283 362 1	76.0	9	00 284 500 2	193.0	14	00 285 307 0	45.3	11	00 285 532 2	106.0	8
00 282 374 2	105.0	9	00 283 362 1	77.0	4	00 284 674 3	100.0	29	00 285 308 0	45.0	12	00 285 537 0	106.0	2
00 282 471 1	96.0	20	00 283 364 2	116.0	1	00 284 674 3	106.0	30	00 285 308 0	45.3	12	00 285 548 0	115.0	26
00 282 471 1	96.1	20	00 283 369 2	101.0	4	00 284 794 4	103.0	9	00 285 328 5	41.0	23	00 285 558 4	100.0	25
00 282 477 0	95.0	17	00 283 369 2	107.0	30	00 284 845 1	130.0	16	00 285 328 5	41.3	23	00 285 558 4	106.0	22

ID-NR. ID-NO.	TAFEL DIAG.	POS. POS.	ID-NR. ID-NO.	TAFEL DIAG.	POS. POS.	ID-NR. ID-NO.	TAFEL DIAG.	POS. POS.	ID-NR. ID-NO.	TAFEL DIAG.	POS. POS.	ID-NR. ID-NO.	TAFEL DIAG.	POS. POS.
00 285 570 1	44.0	56	00 285 745 0	66.0	19	00 285 882 2	65.0	12	00 286 151 3	17.0	2	00 286 446 0	63.0	22
00 285 570 1	44.3	56	00 285 753 0	65.0	15	00 285 883 0	63.0	12	00 286 151 3	19.0	2	00 286 456 4	65.0	32
00 285 571 1	44.0	57	00 285 758 0	65.0	17	00 285 883 0	64.0	9	00 286 151 3	24.0	2	00 286 459 2	66.0	28
00 285 571 1	44.3	57	00 285 762 1	84.0	32	00 285 886 0	66.0	10	00 286 151 3	27.0	2	00 286 472 2	84.0	34
00 285 577 1	114.0	21	00 285 783 3	63.0	6	00 285 888 0	66.0	4	00 286 151 3	35.0	32	00 286 475 0	41.0	48
00 285 578 0	107.0	2	00 285 783 3	64.0	2	00 285 962 1	41.0	4	00 286 151 3	36.0	2	00 286 475 0	41.3	48
00 285 578 0	111.0	35	00 285 784 3	63.0	17	00 285 962 1	41.3	4	00 286 151 3	37.0	32	00 286 475 0	41.6	48
00 285 578 0	112.0	17	00 285 784 3	64.0	3	00 285 962 1	41.6	4	00 286 157 0	100.0	12	00 286 484 3	131.0	12
00 285 579 3	107.0	4	00 285 790 2	56.0	29	00 285 978 6	118.0	1	00 286 157 0	106.0	28	00 286 486 3	131.0	12
00 285 579 3	111.0	37	00 285 791 3	63.0	13	00 285 978 6	118.1	1	00 286 161 3	103.0	1	00 286 487 2	49.0	14
00 285 579 3	112.0	16	00 285 791 3	64.0	10	00 285 983 7	118.0	1	00 286 162 3	114.0	1	00 286 523 1	58.0	14
00 285 580 1	114.0	9	00 285 798 2	83.0	22	00 285 983 7	118.1	1	00 286 163 3	114.0	1	00 286 524 0	58.0	1
00 285 580 1	115.0	11	00 285 800 0	83.0	19	00 285 984 6	118.0	1	00 286 183 1	101.0	14	00 286 525 0	58.0	2
00 285 581 0	114.0	4	00 285 807 1	83.0	32	00 285 984 6	118.1	1	00 286 183 1	107.0	35	00 286 540 1	66.0	16
00 285 581 0	115.0	9	00 285 808 1	83.0	32	00 286 011 3	102.0	13	00 286 200 1	106.0	10	00 286 552 0	78.0	5
00 285 582 2	114.0	8	00 285 811 1	89.0	24	00 286 011 3	111.0	13	00 286 221 0	117.0	9	00 286 553 1	78.0	16
00 285 582 2	115.0	8	00 285 816 2	46.0	20	00 286 012 3	111.0	13	00 286 221 0	117.1	9	00 286 563 0	78.0	30
00 285 616 1	48.0	17	00 285 816 2	47.0	20	00 286 013 3	111.0	13	00 286 245 1	2.3	3	00 286 573 0	79.0	15
00 285 617 1	48.0	17	00 285 817 2	65.0	12	00 286 050 4	98.0	6	00 286 247 2	117.0	19	00 286 578 0	78.0	18
00 285 620 0	48.0	25	00 285 840 5	1.0	10	00 286 065 3	99.0	22	00 286 247 2	117.1	19	00 286 674 0	131.0	2
00 285 646 0	46.0	13	00 285 840 5	2.0	10	00 286 070 0	111.0	15	00 286 248 0	117.0	12	00 286 675 0	131.0	3
00 285 646 0	47.0	13	00 285 843 5	1.0	6	00 286 070 0	112.0	14	00 286 248 0	117.1	12	00 286 685 0	78.0	14
00 285 648 0	46.0	13	00 285 843 5	2.0	6	00 286 071 1	102.0	15	00 286 250 6	117.0	21	00 286 685 0	79.0	13
00 285 648 0	47.0	13	00 285 849 0	54.0	1	00 286 078 3	98.0	29	00 286 250 6	117.1	21	00 286 715 0	94.0	20
00 285 650 0	46.0	4	00 285 860 3	91.0	14	00 286 084 2	101.0	9	00 286 287 1	151.0	3	00 286 860 2	154.0	13
00 285 650 0	47.0	4	00 285 863 0	91.0	27	00 286 084 2	107.0	10	00 286 287 1	151.1	3	00 286 860 2	155.0	26
00 285 651 2	46.0	9	00 285 867 1	91.0	3	00 286 087 3	100.0	18	00 286 301 4	89.0	1	00 286 860 2	165.0	5
00 285 651 2	47.0	9	00 285 867 1	93.0	51	00 286 089 1	115.0	27	00 286 302 4	89.0	1	00 286 868 1	147.0	5
00 285 652 1	46.0	7	00 285 868 0	89.0	20	00 286 090 0	111.0	15	00 286 303 4	89.0	1	00 286 874 1	149.0	10
00 285 652 1	47.0	7	00 285 869 0	89.0	5	00 286 096 1	96.0	4	00 286 304 5	89.0	2	00 286 877 1	149.0	15
00 285 657 0	49.0	8	00 285 870 0	89.0	5	00 286 100 6	96.0	1	00 286 305 1	89.0	8	00 286 879 1	31.0	42
00 285 658 0	49.0	8	00 285 870 0	89.0	20	00 286 100 6	96.1	1	00 286 308 0	1.0	15	00 286 883 1	58.0	31
00 285 668 0	63.0	33	00 285 871 0	91.0	12	00 286 101 6	96.0	1	00 286 308 0	2.0	15	00 286 890 0	151.0	14
00 285 668 0	64.0	31	00 285 871 0	93.0	41	00 286 101 6	96.1	1	00 286 309 0	1.0	14	00 286 890 0	151.1	14
00 285 717 6	117.0	16	00 285 873 1	89.0	21	00 286 113 0	99.0	16	00 286 309 0	2.0	14	00 286 892 0	149.0	18
00 285 717 6	117.1	16	00 285 874 1	89.0	12	00 286 122 2	98.0	35	00 286 317 0	63.0	28	00 286 892 0	150.0	23
00 285 721 3	94.0	6	00 285 875 1	89.0	12	00 286 122 2	100.0	1	00 286 322 1	66.0	12	00 286 892 0	156.0	6
00 285 724 1	94.0	10	00 285 876 1	91.0	11	00 286 124 0	100.0	16	00 286 326 1	91.0	9	00 286 892 0	157.0	6
00 285 727 6	117.0	16	00 285 876 1	93.0	47	00 286 144 2	102.0	26	00 286 326 1	93.0	44	00 286 892 0	164.0	6
00 285 727 6	117.1	16	00 285 878 0	91.0	40	00 286 144 2	111.0	26	00 286 445 0	63.0	21	00 286 901 0	78.0	27

ID-NR. ID-NO.	TAFEL DIAG.	POS. POS.	ID-NR. ID-NO.	TAFEL DIAG.	POS. POS.	ID-NR. ID-NO.	TAFEL DIAG.	POS. POS.	ID-NR. ID-NO.	TAFEL DIAG.	POS. POS.	ID-NR. ID-NO.	TAFEL DIAG.	POS. POS.
00 286 927 1	83.0	14	00 287 265 1	167.0	25	00 287 766 0	121.0	30	00 287 995 1	116.0	38	00 288 850 0	27.0	7
00 286 940 3	78.0	4	00 287 279 3	112.0	12	00 287 777 3	119.0	23	00 287 999 1	116.0	21	00 288 850 0	36.0	7
00 286 947 2	65.0	7	00 287 288 4	96.0	37	00 287 778 3	119.0	23	00 288 473 0	112.0	49	00 288 870 0	112.0	22
00 286 951 0	65.0	6	00 287 288 4	96.1	37	00 287 779 3	119.0	1	00 288 533 1	153.0	14	00 288 882 0	147.0	33
00 286 973 1	54.0	23	00 287 289 4	112.0	23	00 287 781 0	120.0	1	00 288 533 1	154.0	14	00 288 882 0	148.0	33
00 286 982 0	54.0	5	00 287 446 1	1.0	42	00 287 781 0	122.0	25	00 288 533 1	155.0	27	00 288 892 1	117.0	1
00 286 984 2	54.0	6	00 287 446 1	2.0	42	00 287 786 1	120.0	13	00 288 649 1	44.0	2	00 288 902 0	84.0	40
00 286 985 3	54.0	3	00 287 537 3	127.0	41	00 287 786 1	122.0	21	00 288 649 1	44.3	2	00 288 907 2	41.0	17
00 286 989 1	54.0	2	00 287 538 5	127.0	46	00 287 787 0	117.0	28	00 288 650 2	41.0	17	00 288 907 2	41.3	17
00 286 990 1	54.0	4	00 287 604 0	158.0	12	00 287 787 0	117.1	28	00 288 650 2	41.6	17	00 288 922 0	112.0	38
00 287 102 0	103.0	5	00 287 604 0	159.0	9	00 287 791 1	120.0	16	00 288 683 4	48.0	47	00 288 934 0	82.0	11
00 287 102 0	114.0	25	00 287 612 2	147.0	5	00 287 830 1	145.0	20	00 288 701 2	117.0	26	00 288 935 0	82.0	1
00 287 103 0	114.0	25	00 287 612 2	148.0	5	00 287 830 1	146.0	20	00 288 701 2	117.1	26	00 288 948 1	45.0	40
00 287 113 1	98.0	21	00 287 616 0	134.0	10	00 287 841 0	146.0	31	00 288 724 0	74.0	52	00 288 948 1	45.3	40
00 287 120 2	98.0	24	00 287 616 0	137.0	5	00 287 842 0	145.0	36	00 288 733 1	112.0	46	00 288 949 0	87.0	19
00 287 123 0	98.0	18	00 287 638 1	150.0	13	00 287 843 0	145.0	31	00 288 737 2	112.0	29	00 288 949 0	88.0	10
00 287 124 2	98.0	14	00 287 639 1	150.0	12	00 287 858 0	131.0	20	00 288 759 0	113.0	4	00 288 950 2	84.0	7
00 287 128 2	99.0	19	00 287 640 0	134.0	10	00 287 858 0	132.0	29	00 288 760 0	113.0	1	00 288 950 2	85.0	4
00 287 130 1	98.0	8	00 287 640 0	137.0	5	00 287 864 1	44.0	58	00 288 785 0	63.0	37	00 288 950 2	87.0	1
00 287 137 0	99.0	37	00 287 645 0	134.0	10	00 287 893 1	63.0	35	00 288 785 0	64.0	21	00 288 953 0	87.0	16
00 287 137 0	105.0	73	00 287 645 0	137.0	5	00 287 893 1	64.0	27	00 288 786 2	55.0	31	00 289 039 1	94.0	6
00 287 140 0	106.0	12	00 287 662 0	166.0	6	00 287 902 1	130.0	19	00 288 796 1	119.0	37	00 289 073 0	82.0	41
00 287 147 1	102.0	9	00 287 663 0	166.0	13	00 287 903 0	130.0	18	00 288 796 1	121.0	25	00 289 073 0	83.0	50
00 287 147 1	111.0	9	00 287 664 0	165.0	4	00 287 908 2	130.0	5	00 288 806 0	130.0	20	00 289 073 0	84.0	45
00 287 147 1	112.0	9	00 287 665 0	165.0	8	00 287 909 0	130.0	10	00 288 807 0	130.0	20	00 289 104 0	42.0	26
00 287 155 1	102.0	7	00 287 694 0	75.0	4	00 287 920 0	1.0	38	00 288 809 0	41.0	55	00 289 104 0	42.3	26
00 287 155 1	111.0	7	00 287 695 0	74.0	2	00 287 920 0	2.0	38	00 288 809 0	41.3	52	00 289 107 2	42.0	10
00 287 155 1	112.0	7	00 287 695 0	147.0	13	00 287 930 0	128.0	1	00 288 812 2	116.0	14	00 289 107 2	42.3	10
00 287 157 2	102.0	1	00 287 695 0	148.0	13	00 287 939 0	128.0	8	00 288 813 1	116.0	4	00 289 116 0	42.0	23
00 287 157 2	111.0	1	00 287 701 2	112.0	41	00 287 971 3	102.0	35	00 288 816 0	116.0	59	00 289 116 0	42.3	23
00 287 157 2	112.0	1	00 287 708 2	102.0	21	00 287 971 3	111.0	39	00 288 832 1	41.0	52	00 289 352 0	96.0	42
00 287 159 2	111.0	1	00 287 708 2	111.0	21	00 287 972 3	102.0	35	00 288 832 1	41.6	52	00 289 352 0	96.1	42
00 287 167 1	115.0	1	00 287 708 2	112.0	24	00 287 972 3	111.0	39	00 288 840 0	17.0	9	00 289 357 0	112.0	62
00 287 195 0	193.0	12	00 287 711 1	112.0	51	00 287 978 0	130.0	17	00 288 840 0	24.0	7	00 289 358 0	112.0	61
00 287 196 0	193.0	12	00 287 716 1	74.0	45	00 287 983 1	102.0	29	00 288 840 0	35.0	27	00 289 404 1	131.0	22
00 287 197 0	193.0	13	00 287 743 0	94.0	3	00 287 983 1	111.0	29	00 288 840 0	37.0	27	00 289 405 1	131.0	1
00 287 198 0	193.0	13	00 287 746 1	74.0	55	00 287 983 1	112.0	35	00 288 846 0	127.0	42	00 289 418 1	63.0	19
00 287 203 2	131.0	17	00 287 747 1	74.0	56	00 287 984 0	116.0	6	00 288 847 0	96.0	41	00 289 418 1	64.0	13
00 287 234 1	94.0	5	00 287 756 2	124.0	17	00 287 985 1	116.0	29	00 288 847 0	96.1	41	00 289 427 0	65.0	38
00 287 243 0	94.0	19	00 287 766 0	119.0	34	00 287 991 1	116.0	23	00 288 850 0	19.0	9	00 289 428 0	65.0	4

ID-NR. ID-NO.	TAFEL DIAG.	POS. POS.	ID-NR. ID-NO.	TAFEL DIAG.	POS. POS.	ID-NR. ID-NO.	TAFEL DIAG.	POS. POS.	ID-NR. ID-NO.	TAFEL DIAG.	POS. POS.	ID-NR. ID-NO.	TAFEL DIAG.	POS. POS.
00 289 429 0	65.0	37	00 302 351 0	168.0	18	00 302 723 0	173.0	4	00 334 997 1	166.0	15	00 900 253 1	95.0	18
00 289 430 0	74.0	50	00 302 351 0	169.0	4	00 302 724 0	173.0	5	00 336 735 1	178.0	11	00 900 255 1	50.0	15
00 289 440 0	84.0	9	00 302 352 0	170.0	7	00 302 982 0	168.0	12	00 336 988 0	39.0	1	00 900 272 2	132.0	22
00 289 469 0	175.0	4	00 302 352 0	171.0	2	00 302 983 0	168.0	13	00 338 016 3	48.0	3	00 900 284 1	78.0	24
00 289 471 0	74.0	61	00 302 352 0	174.0	2	00 302 983 0	173.0	7	00 338 325 1	1.0	21	00 900 284 1	79.0	27
00 289 485 0	175.0	9	00 302 352 0	175.0	25	00 303 227 1	167.0	19	00 338 325 1	2.0	21	00 900 284 1	116.0	42
00 289 485 0	176.0	5	00 302 352 0	176.0	25	00 303 227 1	173.0	1	00 338 325 1	3.0	12	00 900 284 1	127.0	62
00 289 491 0	66.0	36	00 302 353 0	116.0	66	00 303 315 1	168.0	14	00 338 671 0	48.0	4	00 900 287 1	96.0	32
00 289 564 0	91.0	51	00 302 353 0	168.0	10	00 303 315 1	174.0	19	00 339 880 1	96.0	46	00 900 287 1	96.1	32
00 289 565 1	66.0	2	00 302 353 0	169.0	6	00 303 316 2	168.0	5	00 339 880 1	96.1	46	00 900 289 1	96.0	31
00 289 565 1	91.0	1	00 302 354 0	116.0	45	00 303 316 2	169.0	3	00 340 104 3	78.0	11	00 900 289 1	96.1	31
00 289 581 0	90.0	15	00 302 354 0	167.0	20	00 303 316 2	174.0	18	00 340 104 3	79.0	24	00 900 290 0	8.0	19
00 289 619 0	94.0	5	00 302 354 0	168.0	20	00 303 432 0	168.0	17	00 340 439 3	70.0	19	00 900 290 0	96.0	31
00 289 622 1	41.0	33	00 302 354 0	173.0	2	00 303 437 0	168.0	19	00 340 687 2	10.0	17	00 900 290 0	96.1	31
00 289 622 1	41.6	33	00 302 355 0	175.0	26	00 303 469 1	168.0	16	00 340 687 2	158.0	2	00 900 290 0	117.0	15
00 289 626 0	41.0	22	00 302 355 0	176.0	26	00 303 469 1	170.0	9	00 340 687 2	159.0	4	00 900 290 0	117.1	15
00 289 627 0	41.0	34	00 302 356 0	168.0	11	00 303 469 1	173.0	8	00 340 687 2	166.0	2	00 900 290 0	142.0	10
00 289 627 0	41.3	34	00 302 356 0	169.0	5	00 303 518 1	116.0	15	00 341 068 4	58.0	6	00 900 292 0	104.0	4
00 289 627 0	41.6	34	00 302 356 0	170.0	8	00 303 545 0	167.0	29	00 348 436 0	91.0	54	00 900 292 0	133.0	4
00 291 147 1	178.0	8	00 302 356 0	172.0	2	00 303 680 0	116.0	20	00 441 071 2	193.0	16	00 900 293 0	102.0	4
00 301 186 0	168.0	8	00 302 362 0	168.0	9	00 303 704 0	173.0	3	00 441 072 2	193.0	16	00 900 293 0	111.0	4
00 301 186 0	169.0	9	00 302 362 0	169.0	2	00 303 732 0	112.0	58	00 450 143 0	45.0	13	00 900 293 0	112.0	4
00 301 186 0	170.0	6	00 302 362 0	170.0	2	00 303 880 0	179.0	1	00 450 143 0	45.3	13	00 900 302 1	42.0	28
00 301 186 0	171.0	5	00 302 409 0	79.0	30	00 303 914 0	167.0	10	00 491 516 2	119.0	16	00 900 302 1	42.3	28
00 301 554 0	116.0	48	00 302 409 2	55.0	29	00 331 326 2	116.0	40	00 491 516 2	121.0	7	00 900 302 1	130.3	11
00 301 856 0	167.0	11	00 302 409 2	63.0	39	00 331 742 0	58.0	22	00 900 201 0	54.0	8	00 900 303 0	39.0	17
00 301 987 0	168.0	6	00 302 409 2	64.0	25	00 332 014 3	62.0	9	00 900 201 0	62.0	17	00 900 304 1	85.0	22
00 301 987 0	170.0	4	00 302 409 2	78.0	34	00 332 490 0	107.0	40	00 900 211 0	57.0	15	00 900 304 1	121.0	43
00 301 988 0	169.0	7	00 302 409 2	100.0	23	00 333 692 1	48.0	12	00 900 214 0	143.0	40	00 900 306 1	45.0	22
00 301 988 0	171.0	3	00 302 409 2	106.0	18	00 334 602 1	129.0	21	00 900 219 1	97.0	30	00 900 306 1	45.3	22
00 302 051 0	167.0	6	00 302 409 2	121.0	26	00 334 602 1	132.0	13	00 900 223 1	152.0	20	00 900 310 1	55.0	15
00 302 164 4	44.0	55	00 302 409 2	122.0	34	00 334 830 3	48.0	11	00 900 226 0	75.0	18	00 900 310 1	56.0	26
00 302 164 4	44.3	55	00 302 409 2	124.0	21	00 334 913 1	48.0	10	00 900 227 2	102.0	18	00 900 325 0	74.0	44
00 302 164 4	168.0	22	00 302 409 2	168.0	15	00 334 997 1	119.0	26	00 900 227 2	111.0	18	00 900 335 1	41.0	51
00 302 182 0	168.0	7	00 302 409 2	169.0	10	00 334 997 1	121.0	16	00 900 227 2	112.0	19	00 900 335 1	41.3	51
00 302 182 0	169.0	8	00 302 409 2	173.0	9	00 334 997 1	156.0	12	00 900 239 1	127.0	43	00 900 335 1	41.6	51
00 302 182 0	170.0	5	00 302 472 0	168.0	2	00 334 997 1	157.0	13	00 900 239 1	175.0	21	00 900 343 1	66.0	48
00 302 182 0	171.0	4	00 302 647 0	149.0	1	00 334 997 1	158.0	15	00 900 239 1	176.0	16	00 900 345 1	80.0	39
00 302 235 0	170.0	3	00 302 647 0	150.0	1	00 334 997 1	159.0	5	00 900 242 2	145.0	30	00 900 359 0	163.0	47
00 302 300 0	167.0	34	00 302 689 0	116.0	65	00 334 997 1	164.0	12	00 900 242 2	146.0	30	00 900 370 0	75.0	16

ID-NR. ID-NO.	TAFEL DIAG.	POS. POS.	ID-NR. ID-NO.	TAFEL DIAG.	POS. POS.	ID-NR. ID-NO.	TAFEL DIAG.	POS. POS.	ID-NR. ID-NO.	TAFEL DIAG.	POS. POS.	ID-NR. ID-NO.	TAFEL DIAG.	POS. POS.
00 900 380 1	1.0	7	00 900 612 0	65.0	33	00 900 614 0	133.0	29	00 900 617 0	116.0	13	00 900 636 0	49.0	2
00 900 380 1	17.0	3	00 900 612 0	78.0	28	00 900 614 0	148.0	20	00 900 617 0	122.0	12	00 900 636 0	50.0	14
00 900 380 1	19.0	3	00 900 612 0	90.0	12	00 900 614 0	175.0	6	00 900 617 0	128.0	19	00 900 636 0	55.0	26
00 900 380 1	24.0	3	00 900 612 0	101.0	6	00 900 616 0	23.3	6	00 900 617 0	180.0	3	00 900 636 0	56.0	6
00 900 380 1	27.0	3	00 900 612 0	105.0	11	00 900 616 0	32.3	6	00 900 622 0	90.0	14	00 900 636 0	67.0	26
00 900 380 1	35.0	31	00 900 612 0	107.0	31	00 900 616 0	66.0	14	00 900 632 0	69.0	29	00 900 636 0	76.0	20
00 900 380 1	36.0	3	00 900 612 0	108.0	28	00 900 616 0	66.0	29	00 900 632 0	70.0	12	00 900 636 0	96.0	28
00 900 380 1	37.0	31	00 900 612 0	127.0	4	00 900 616 0	74.0	13	00 900 632 0	92.0	18	00 900 636 0	96.1	28
00 900 380 1	53.0	4	00 900 612 0	131.0	5	00 900 616 0	75.0	38	00 900 632 0	132.0	17	00 900 636 0	100.0	28
00 900 382 1	17.0	12	00 900 612 0	132.0	18	00 900 616 0	79.0	38	00 900 634 0	4.0	4	00 900 636 0	103.0	10
00 900 382 1	19.0	12	00 900 612 0	161.0	2	00 900 616 0	86.0	24	00 900 634 0	43.3	6	00 900 636 0	103.0	13
00 900 382 1	24.0	10	00 900 612 0	162.3	15	00 900 616 0	87.0	25	00 900 634 0	43.6	6	00 900 636 0	107.0	42
00 900 382 1	27.0	10	00 900 612 0	163.0	9	00 900 616 0	88.0	17	00 900 634 0	48.0	42	00 900 636 0	114.0	30
00 900 382 1	35.0	28	00 900 614 0	1.0	32	00 900 616 0	98.0	9	00 900 634 0	51.0	15	00 900 636 0	115.0	22
00 900 382 1	36.0	8	00 900 614 0	2.0	32	00 900 616 0	99.0	6	00 900 634 0	52.0	15	00 900 636 0	116.0	7
00 900 382 1	37.0	28	00 900 614 0	6.0	17	00 900 616 0	99.0	27	00 900 634 0	54.0	13	00 900 636 0	127.0	18
00 900 392 0	41.0	44	00 900 614 0	13.0	21	00 900 616 0	101.3	3	00 900 634 0	55.0	28	00 900 636 0	128.0	2
00 900 392 0	41.3	44	00 900 614 0	48.0	44	00 900 616 0	105.0	25	00 900 634 0	74.0	53	00 900 636 0	129.0	24
00 900 392 0	41.6	44	00 900 614 0	63.0	3	00 900 616 0	109.0	19	00 900 634 0	90.0	2	00 900 636 0	142.0	24
00 900 417 0	25.0	16	00 900 614 0	64.0	15	00 900 616 0	115.0	5	00 900 634 0	127.0	65	00 900 636 0	175.0	12
00 900 417 0	28.0	11	00 900 614 0	67.0	14	00 900 616 0	119.0	38	00 900 634 0	131.0	18	00 900 636 0	176.0	7
00 900 417 0	38.0	11	00 900 614 0	82.0	2	00 900 616 0	121.0	27	00 900 634 0	132.0	30	00 900 636 0	182.0	2
00 900 424 0	154.0	29	00 900 614 0	84.0	38	00 900 616 0	129.0	14	00 900 634 0	143.0	26	00 900 637 0	1.0	50
00 900 605 0	75.0	33	00 900 614 0	85.0	32	00 900 616 0	130.0	21	00 900 634 0	144.0	24	00 900 637 0	15.0	13
00 900 607 0	108.0	44	00 900 614 0	92.0	14	00 900 616 0	130.3	6	00 900 634 0	152.0	26	00 900 637 0	22.0	33
00 900 607 0	116.0	22	00 900 614 0	102.0	36	00 900 616 0	133.0	38	00 900 636 0	1.0	20	00 900 637 0	31.0	33
00 900 607 0	132.0	7	00 900 614 0	103.0	16	00 900 616 0	134.0	4	00 900 636 0	2.0	20	00 900 637 0	44.0	23
00 900 607 0	174.0	39	00 900 614 0	108.0	47	00 900 616 0	135.0	16	00 900 636 0	4.3	26	00 900 637 0	44.0	49
00 900 607 0	176.0	28	00 900 614 0	111.0	40	00 900 616 0	136.0	20	00 900 636 0	17.0	13	00 900 637 0	44.3	23
00 900 608 0	115.0	30	00 900 614 0	112.0	63	00 900 616 0	137.0	2	00 900 636 0	19.0	13	00 900 637 0	44.3	49
00 900 608 0	131.0	14	00 900 614 0	114.0	32	00 900 616 0	138.0	20	00 900 636 0	24.0	11	00 900 637 0	45.0	21
00 900 608 0	132.0	11	00 900 614 0	116.0	13	00 900 616 0	139.0	22	00 900 636 0	27.0	11	00 900 637 0	63.0	38
00 900 608 0	175.0	28	00 900 614 0	116.0	17	00 900 616 0	142.0	24	00 900 636 0	35.0	33	00 900 637 0	64.0	22
00 900 608 0	178.0	15	00 900 614 0	119.3	8	00 900 616 0	142.0	65	00 900 636 0	36.0	33	00 900 637 0	65.0	20
00 900 610 0	8.0	14	00 900 614 0	124.0	18	00 900 616 0	145.0	32	00 900 636 0	37.0	33	00 900 637 0	66.0	38
00 900 610 0	114.0	40	00 900 614 0	128.0	9	00 900 616 0	146.0	32	00 900 636 0	43.0	5	00 900 637 0	67.0	34
00 900 612 0	2.0	49	00 900 614 0	129.0	18	00 900 616 0	163.0	10	00 900 636 0	44.0	59	00 900 637 0	100.0	13
00 900 612 0	41.3	57	00 900 614 0	130.0	6	00 900 616 0	178.0	13	00 900 636 0	44.3	59	00 900 637 0	104.0	27
00 900 612 0	44.0	17	00 900 614 0	131.0	26	00 900 617 0	14.0	20	00 900 636 0	46.0	29	00 900 637 0	106.0	26
00 900 612 0	44.3	17	00 900 614 0	132.0	26	00 900 617 0	79.0	33	00 900 636 0	47.0	29	00 900 637 0	109.0	36

ID-NR. ID-NO.	TAFEL DIAG.	POS. POS.	ID-NR. ID-NO.	TAFEL DIAG.	POS. POS.	ID-NR. ID-NO.	TAFEL DIAG.	POS. POS.	ID-NR. ID-NO.	TAFEL DIAG.	POS. POS.	ID-NR. ID-NO.	TAFEL DIAG.	POS. POS.
00 900 637 0	109.3	10	00 900 656 0	46.0	26	00 900 657 0	85.0	10	00 900 676 0	41.6	44	00 901 048 1	59.0	16
00 900 637 0	112.0	53	00 900 656 0	47.0	26	00 900 657 0	89.0	10	00 900 676 0	76.0	31	00 901 048 1	60.0	16
00 900 637 0	116.0	28	00 900 656 0	63.0	34	00 900 657 0	92.0	21	00 900 676 0	77.0	13	00 901 048 1	61.0	18
00 900 637 0	125.0	2	00 900 656 0	64.0	30	00 900 657 0	96.0	45	00 900 676 0	85.0	9	00 901 048 1	153.0	29
00 900 637 0	126.0	2	00 900 656 0	66.0	45	00 900 657 0	96.1	45	00 900 677 0	1.0	43	00 901 048 1	154.0	29
00 900 637 0	127.0	35	00 900 656 0	78.0	32	00 900 657 0	99.0	41	00 900 677 0	83.0	62	00 901 048 1	155.0	30
00 900 637 0	128.0	21	00 900 656 0	83.0	23	00 900 657 0	106.0	33	00 900 677 0	92.0	12	00 901 048 1	156.0	13
00 900 637 0	129.0	25	00 900 656 0	98.0	15	00 900 657 0	127.0	29	00 900 677 0	124.0	8	00 901 048 1	157.0	11
00 900 637 0	130.3	2	00 900 656 0	99.0	25	00 900 657 0	127.0	51	00 900 678 0	83.0	48	00 901 048 1	158.0	22
00 900 638 0	45.3	17	00 900 656 0	100.0	20	00 900 657 0	131.0	8	00 900 686 0	4.0	8	00 901 048 1	162.0	34
00 900 638 0	48.0	21	00 900 656 0	105.0	21	00 900 657 0	142.0	4	00 901 004 0	82.0	43	00 901 048 1	162.3	36
00 900 638 0	100.0	9	00 900 656 0	105.0	46	00 900 657 0	175.0	10	00 901 004 0	83.0	52	00 901 048 1	164.0	13
00 900 638 0	107.0	17	00 900 656 0	118.0	6	00 900 657 0	176.0	6	00 901 004 0	84.0	47	00 901 049 1	92.0	36
00 900 638 0	109.0	39	00 900 656 0	118.1	6	00 900 658 0	4.0	11	00 901 010 0	34.0	15	00 901 056 0	28.0	30
00 900 638 0	116.0	37	00 900 656 0	130.0	11	00 900 658 0	5.0	6	00 901 010 0	120.0	17	00 901 061 2	96.0	28
00 900 638 0	116.0	42	00 900 656 0	131.0	8	00 900 658 0	65.0	24	00 901 010 0	122.0	36	00 901 061 2	96.1	28
00 900 638 0	130.0	2	00 900 656 0	133.0	9	00 900 658 0	76.0	17	00 901 013 1	99.0	53	00 901 061 2	99.0	30
00 900 639 0	45.0	17	00 900 656 0	147.0	8	00 900 658 0	105.0	71	00 901 013 1	105.0	48	00 901 061 2	105.0	49
00 900 639 0	93.0	9	00 900 656 0	148.0	8	00 900 658 0	108.0	16	00 901 016 1	74.0	37	00 901 072 1	128.0	14
00 900 655 0	46.0	32	00 900 657 0	1.0	29	00 900 658 0	127.0	51	00 901 028 1	178.0	20	00 901 095 1	117.0	31
00 900 655 0	47.0	32	00 900 657 0	2.0	50	00 900 674 0	23.0	44	00 901 029 1	118.0	3	00 901 095 1	117.1	31
00 900 655 0	55.0	16	00 900 657 0	5.0	2	00 900 674 0	23.5	8	00 901 029 1	118.1	3	00 901 122 0	45.0	28
00 900 655 0	56.0	9	00 900 657 0	6.0	2	00 900 674 0	32.0	47	00 901 042 1	10.0	11	00 901 122 0	45.3	28
00 900 655 0	73.0	29	00 900 657 0	23.0	28	00 900 674 0	32.5	9	00 901 042 1	23.0	31	00 901 127 0	17.0	3
00 900 655 0	91.0	33	00 900 657 0	23.5	8	00 900 674 0	41.0	44	00 901 042 1	32.0	31	00 901 127 0	17.0	12
00 900 655 0	106.0	15	00 900 657 0	32.0	28	00 900 674 0	41.3	44	00 901 042 1	33.0	16	00 901 127 0	19.0	3
00 900 655 0	110.0	29	00 900 657 0	32.5	9	00 900 674 0	41.6	44	00 901 042 1	59.0	16	00 901 127 0	19.0	12
00 900 655 0	116.0	58	00 900 657 0	41.0	28	00 900 674 0	68.0	13	00 901 042 1	60.0	16	00 901 127 0	24.0	3
00 900 655 0	119.0	25	00 900 657 0	41.3	28	00 900 675 0	8.0	8	00 901 042 1	61.0	18	00 901 127 0	24.0	10
00 900 655 0	122.0	6	00 900 657 0	41.6	28	00 900 675 0	8.3	8	00 901 042 1	122.0	19	00 901 127 0	27.0	3
00 900 655 0	125.0	16	00 900 657 0	46.0	24	00 900 675 0	41.0	44	00 901 042 1	149.0	23	00 901 127 0	27.0	10
00 900 655 0	126.0	16	00 900 657 0	47.0	24	00 900 675 0	41.3	44	00 901 042 1	150.0	28	00 901 127 0	35.0	28
00 900 655 0	147.0	8	00 900 657 0	58.0	3	00 900 675 0	41.6	44	00 901 042 1	153.0	29	00 901 127 0	35.0	31
00 900 655 0	148.0	8	00 900 657 0	65.0	14	00 900 675 0	84.0	33	00 901 042 1	154.0	29	00 901 127 0	36.0	3
00 900 656 0	1.0	11	00 900 657 0	69.0	13	00 900 675 0	109.0	8	00 901 042 1	155.0	30	00 901 127 0	36.0	8
00 900 656 0	2.0	11	00 900 657 0	71.0	12	00 900 676 0	1.0	45	00 901 042 1	158.0	19	00 901 127 0	37.0	28
00 900 656 0	23.0	41	00 900 657 0	73.0	30	00 900 676 0	2.0	29	00 901 042 1	160.0	17	00 901 127 0	37.0	31
00 900 656 0	32.0	47	00 900 657 0	74.0	23	00 900 676 0	2.0	55	00 901 042 1	165.0	12	00 901 132 1	3.0	15
00 900 656 0	42.0	17	00 900 657 0	83.0	42	00 900 676 0	41.0	44	00 901 042 1	166.0	16	00 901 132 1	12.0	15
00 900 656 0	42.3	17	00 900 657 0	84.0	35	00 900 676 0	41.3	44	00 901 048 1	58.0	36	00 901 132 1	13.0	27

ID-NR. ID-NO.	TAFEL DIAG.	POS. POS.	ID-NR. ID-NO.	TAFEL DIAG.	POS. POS.	ID-NR. ID-NO.	TAFEL DIAG.	POS. POS.	ID-NR. ID-NO.	TAFEL DIAG.	POS. POS.	ID-NR. ID-NO.	TAFEL DIAG.	POS. POS.
00 901 132 1	46.0	11	00 901 434 0	107.0	25	00 901 455 0	71.0	2	00 903 030 1	138.0	23	00 903 425 1	174.0	5
00 901 132 1	47.0	11	00 901 434 0	125.0	19	00 901 455 0	121.0	44	00 903 030 1	139.0	18	00 903 427 1	122.0	31
00 901 132 1	55.0	4	00 901 434 0	126.0	19	00 901 457 0	99.0	48	00 903 030 1	140.0	23	00 903 431 1	116.0	50
00 901 132 1	56.0	13	00 901 435 0	63.0	27	00 901 457 0	111.0	25	00 903 030 1	141.0	34	00 903 477 1	145.0	23
00 901 140 2	41.0	45	00 901 438 0	89.0	28	00 901 458 0	133.0	14	00 903 032 0	113.0	10	00 903 477 1	146.0	23
00 901 140 2	41.3	45	00 901 439 1	1.0	37	00 901 460 0	82.0	32	00 903 033 1	94.0	30	00 903 477 1	150.0	26
00 901 140 2	41.6	45	00 901 439 1	2.0	37	00 901 461 0	82.0	32	00 903 045 1	5.0	12	00 903 484 1	149.0	21
00 901 140 2	102.0	25	00 901 439 1	79.0	25	00 901 462 2	77.0	9	00 903 047 1	31.0	20	00 903 745 0	116.0	53
00 901 140 2	111.0	25	00 901 439 1	125.0	7	00 901 462 2	80.0	34	00 903 047 1	32.0	34	00 903 745 0	174.0	29
00 901 140 2	112.0	28	00 901 439 1	126.0	7	00 901 482 0	121.0	3	00 903 047 1	32.5	27	00 903 745 0	175.0	16
00 901 141 1	41.0	47	00 901 439 1	174.0	47	00 901 482 0	124.0	3	00 903 047 1	74.0	3	00 903 747 1	135.0	27
00 901 141 1	41.6	47	00 901 451 0	3.0	28	00 901 483 0	45.0	34	00 903 047 1	75.0	6	00 903 747 1	136.0	34
00 901 141 1	79.0	3	00 901 451 0	16.0	25	00 901 483 0	45.3	34	00 903 047 1	147.0	34	00 904 006 0	41.0	27
00 901 142 1	84.0	26	00 901 451 0	41.0	14	00 901 484 0	53.0	11	00 903 047 1	148.0	34	00 904 006 0	41.3	27
00 901 148 0	13.0	27	00 901 451 0	41.3	14	00 901 486 1	58.0	10	00 903 047 1	167.0	30	00 904 006 0	41.6	27
00 901 211 1	28.0	6	00 901 451 0	41.6	14	00 901 486 1	91.0	49	00 903 048 0	143.0	38	00 904 006 0	46.0	25
00 901 211 1	38.0	6	00 901 451 0	65.0	40	00 901 490 0	78.0	6	00 903 051 2	147.0	30	00 904 006 0	47.0	25
00 901 217 1	2.0	63	00 901 451 0	78.0	12	00 901 490 0	79.0	35	00 903 051 2	148.0	30	00 904 006 0	74.0	51
00 901 411 1	5.0	13	00 901 451 0	92.0	35	00 901 491 0	8.0	8	00 903 078 1	51.0	5	00 904 017 1	41.0	3
00 901 411 1	150.0	20	00 901 452 0	66.0	7	00 901 491 0	8.3	8	00 903 078 1	52.0	5	00 904 017 1	41.3	3
00 901 422 0	115.0	35	00 901 452 0	78.0	31	00 901 495 0	79.0	22	00 903 078 1	147.0	20	00 904 017 1	41.6	3
00 901 422 0	142.0	13	00 901 452 0	79.0	9	00 901 509 0	74.0	48	00 903 079 1	80.0	43	00 904 024 1	6.0	12
00 901 423 0	15.0	36	00 901 452 0	107.0	34	00 901 511 0	25.0	10	00 903 089 0	132.0	12	00 904 025 1	67.0	40
00 901 423 0	58.0	36	00 901 453 0	23.0	21	00 901 511 0	25.0	22	00 903 100 3	43.3	7	00 904 025 1	94.0	16
00 901 423 0	59.0	16	00 901 453 0	23.0	40	00 901 512 0	17.0	12	00 903 105 1	99.0	12	00 904 042 1	114.0	10
00 901 423 0	60.0	16	00 901 453 0	23.5	6	00 901 512 0	19.0	12	00 903 105 1	105.0	61	00 904 042 1	115.0	12
00 901 423 0	61.0	18	00 901 453 0	23.5	18	00 901 512 0	24.0	10	00 903 109 1	109.0	4	00 904 045 3	15.0	32
00 901 423 0	109.3	23	00 901 453 0	32.0	21	00 901 613 1	77.0	18	00 903 109 1	112.0	40	00 904 045 3	16.0	28
00 901 423 0	122.0	20	00 901 453 0	32.0	46	00 901 613 1	142.0	47	00 903 137 1	41.0	9	00 904 047 3	95.0	8
00 901 423 0	142.0	51	00 901 453 0	32.5	6	00 901 670 0	50.0	6	00 903 137 1	41.3	9	00 904 051 1	107.0	5
00 901 423 0	145.0	26	00 901 453 0	32.5	19	00 902 612 1	101.0	10	00 903 137 1	41.6	9	00 904 051 1	111.0	38
00 901 423 0	146.0	26	00 901 453 0	188.3	8	00 903 003 1	45.0	9	00 903 140 1	80.0	29	00 904 051 1	112.0	15
00 901 425 0	163.0	47	00 901 454 0	83.0	16	00 903 003 1	45.3	9	00 903 143 1	93.0	12	00 904 055 0	95.0	30
00 901 431 0	96.0	26	00 901 454 0	133.0	9	00 903 017 1	129.0	33	00 903 145 2	41.0	15	00 904 064 0	63.0	29
00 901 431 0	96.1	26	00 901 455 0	23.0	40	00 903 022 0	94.0	7	00 903 145 2	41.3	15	00 904 064 0	64.0	18
00 901 431 0	106.0	31	00 901 455 0	23.5	6	00 903 022 0	94.0	26	00 903 145 2	41.6	15	00 904 064 0	85.0	16
00 901 433 0	54.0	17	00 901 455 0	32.0	46	00 903 025 1	94.0	26	00 903 151 1	76.0	5	00 904 065 3	65.0	9
00 901 433 0	63.0	23	00 901 455 0	32.5	6	00 903 030 1	135.0	11	00 903 422 0	116.0	27	00 904 065 3	84.0	35
00 901 433 0	68.0	36	00 901 455 0	66.0	20	00 903 030 1	136.0	14	00 903 424 0	119.3	13	00 904 065 3	95.0	4
00 901 434 0	80.0	24	00 901 455 0	69.0	10	00 903 030 1	137.0	21	00 903 425 1	112.0	59	00 904 095 2	124.0	9

ID-NR. ID-NO.	TAFEL DIAG.	POS. POS.	ID-NR. ID-NO.	TAFEL DIAG.	POS. POS.	ID-NR. ID-NO.	TAFEL DIAG.	POS. POS.	ID-NR. ID-NO.	TAFEL DIAG.	POS. POS.	ID-NR. ID-NO.	TAFEL DIAG.	POS. POS.
00 904 347 1	16.0	5	00 904 850 1	47.0	14	00 905 252 1	131.0	24	00 906 040 1	84.0	5	00 908 054 0	35.0	13
00 904 347 1	23.0	5	00 904 850 1	70.0	22	00 905 252 1	132.0	24	00 906 040 1	86.0	5	00 908 054 0	36.0	17
00 904 347 1	32.0	5	00 904 850 1	96.0	38	00 905 337 0	45.0	24	00 906 040 1	87.0	26	00 908 054 0	37.0	13
00 904 347 1	174.0	35	00 904 850 1	96.1	38	00 905 337 0	45.3	24	00 906 040 1	88.0	18	00 908 207 1	16.0	1
00 904 702 0	3.0	19	00 904 850 1	133.0	18	00 905 338 0	44.0	41	00 906 040 1	89.0	3	00 908 207 1	23.0	1
00 904 702 0	117.0	30	00 904 882 3	23.3	3	00 905 338 0	44.3	41	00 906 040 1	91.0	46	00 908 207 1	32.0	1
00 904 702 0	117.1	30	00 904 882 3	32.3	3	00 905 338 0	58.0	7	00 906 040 1	110.0	32	00 908 207 1	116.0	56
00 904 708 0	41.0	51	00 904 882 3	41.0	53	00 905 338 0	69.0	17	00 906 103 1	167.0	26	00 908 207 1	135.0	22
00 904 708 0	41.3	51	00 904 882 3	41.3	53	00 905 338 0	70.0	20	00 906 202 1	105.0	77	00 908 207 1	136.0	30
00 904 708 0	41.6	51	00 904 882 3	41.6	53	00 905 338 0	101.0	15	00 906 202 1	115.0	2	00 908 207 1	137.0	24
00 904 716 2	137.0	28	00 904 882 3	46.0	31	00 905 338 0	107.0	36	00 906 202 1	127.0	15	00 908 207 1	140.0	26
00 904 730 1	132.0	2	00 904 882 3	47.0	31	00 905 341 0	65.0	23	00 906 202 1	129.0	19	00 908 207 1	141.0	37
00 904 731 2	2.0	67	00 904 882 3	114.0	42	00 905 921 2	42.0	12	00 906 811 0	174.0	10	00 908 207 1	174.0	32
00 904 731 2	50.0	17	00 904 884 2	46.0	21	00 905 921 2	42.3	12	00 908 006 1	116.0	52	00 908 207 1	175.0	18
00 904 731 2	55.0	18	00 904 884 2	47.0	21	00 905 921 2	116.0	10	00 908 009 1	74.0	8	00 908 208 0	44.0	53
00 904 731 2	56.0	10	00 904 951 2	127.0	54	00 906 001 0	147.0	39	00 908 012 1	8.0	20	00 908 208 0	44.3	53
00 904 731 2	60.0	23	00 904 983 1	108.0	32	00 906 001 0	148.0	39	00 908 013 0	22.0	45	00 908 208 0	132.0	10
00 904 731 2	67.0	12	00 904 983 1	117.0	22	00 906 003 1	95.0	31	00 908 013 0	31.0	45	00 908 208 0	167.0	17
00 904 731 2	67.0	19	00 904 983 1	117.1	22	00 906 005 0	161.0	16	00 908 019 1	109.0	27	00 908 210 0	1.0	39
00 904 731 2	122.0	3	00 904 983 1	120.0	14	00 906 005 0	162.0	38	00 908 026 0	13.0	9	00 908 210 0	2.0	39
00 904 732 2	108.0	39	00 904 983 1	122.0	22	00 906 005 0	162.3	32	00 908 026 0	83.0	47	00 908 210 0	6.0	14
00 904 743 1	127.0	7	00 904 991 3	117.0	27	00 906 007 1	22.0	13	00 908 031 1	92.0	7	00 908 210 0	71.0	16
00 904 745 1	45.0	41	00 904 991 3	117.1	27	00 906 007 1	31.0	13	00 908 031 1	99.0	39	00 908 210 0	78.0	21
00 904 745 1	45.3	41	00 904 995 1	120.0	7	00 906 008 0	4.3	32	00 908 031 1	102.0	8	00 908 210 0	79.0	18
00 904 745 1	69.0	4	00 904 995 2	41.0	49	00 906 010 1	74.0	18	00 908 031 1	105.0	74	00 908 210 0	98.0	10
00 904 745 1	70.0	2	00 904 995 2	41.3	49	00 906 010 1	80.0	3	00 908 031 1	111.0	8	00 908 210 0	99.0	7
00 904 745 1	71.0	8	00 904 995 2	41.6	49	00 906 010 1	93.0	38	00 908 031 1	112.0	8	00 908 210 0	102.0	39
00 904 745 1	96.0	38	00 904 995 2	117.0	27	00 906 010 1	153.0	35	00 908 048 0	69.0	6	00 908 210 0	103.0	21
00 904 745 1	96.1	38	00 904 995 2	117.1	27	00 906 010 1	154.0	35	00 908 048 0	70.0	7	00 908 210 0	105.0	24
00 904 751 2	96.0	14	00 904 995 2	122.0	23	00 906 010 1	155.0	15	00 908 053 0	18.0	7	00 908 210 0	111.0	43
00 904 751 2	96.1	14	00 905 230 1	78.0	19	00 906 039 0	82.0	46	00 908 053 0	20.0	7	00 908 210 0	114.0	36
00 904 754 2	43.3	3	00 905 230 1	79.0	16	00 906 039 0	83.0	31	00 908 053 0	26.0	7	00 908 210 0	115.0	7
00 904 754 2	43.6	3	00 905 231 1	127.0	22	00 906 039 0	84.0	6	00 908 053 0	29.0	7	00 908 210 0	116.0	19
00 904 754 2	47.0	14	00 905 231 1	181.0	2	00 906 039 0	86.0	6	00 908 053 0	35.0	6	00 908 210 0	122.0	17
00 904 754 2	70.0	2	00 905 232 1	125.0	21	00 906 039 0	87.0	27	00 908 053 0	36.0	29	00 908 210 0	127.0	6
00 904 755 2	96.0	15	00 905 232 1	126.0	21	00 906 039 0	88.0	19	00 908 053 0	37.0	6	00 908 210 0	128.0	7
00 904 755 2	96.1	15	00 905 232 1	128.0	24	00 906 039 0	89.0	11	00 908 054 0	18.0	27	00 908 210 0	130.0	8
00 904 779 1	119.3	2	00 905 232 1	129.0	3	00 906 039 0	91.0	45	00 908 054 0	20.0	27	00 908 210 0	130.3	8
00 904 850 1	43.0	7	00 905 235 1	179.0	4	00 906 040 1	82.0	12	00 908 054 0	26.0	27	00 908 210 0	131.0	29
00 904 850 1	46.0	14	00 905 252 1	43.0	3	00 906 040 1	83.0	30	00 908 054 0	29.0	29	00 908 210 0	132.0	28

ID-NR. ID-NO.	TAFEL DIAG.	POS. POS.	ID-NR. ID-NO.	TAFEL DIAG.	POS. POS.	ID-NR. ID-NO.	TAFEL DIAG.	POS. POS.	ID-NR. ID-NO.	TAFEL DIAG.	POS. POS.	ID-NR. ID-NO.	TAFEL DIAG.	POS. POS.
00 908 210 0	179.0	6	00 908 215 0	96.0	44	00 908 524 2	163.0	26	00 908 701 0	66.0	22	00 908 701 0	148.0	10
00 908 212 0	39.0	16	00 908 215 0	96.1	44	00 908 524 2	166.0	10	00 908 701 0	68.0	28	00 908 701 0	188.3	9
00 908 212 0	44.0	25	00 908 215 0	106.0	17	00 908 534 1	25.0	35	00 908 701 0	69.0	12	00 908 702 0	127.0	27
00 908 212 0	44.3	25	00 908 215 0	108.0	35	00 908 534 1	28.0	29	00 908 701 0	71.0	4	00 908 702 0	133.0	6
00 908 212 0	45.0	20	00 908 215 0	114.0	44	00 908 534 1	38.0	22	00 908 701 0	72.0	17	00 908 702 0	135.0	28
00 908 212 0	45.3	20	00 908 215 0	116.0	61	00 908 620 0	95.0	33	00 908 701 0	73.0	2	00 908 702 0	136.0	35
00 908 212 0	54.0	18	00 908 215 0	125.0	18	00 908 700 0	11.0	5	00 908 701 0	78.0	10	00 908 702 0	138.0	26
00 908 212 0	58.0	8	00 908 215 0	126.0	18	00 908 701 0	1.0	13	00 908 701 0	79.0	11	00 908 702 0	139.0	21
00 908 212 0	78.0	25	00 908 215 0	127.0	52	00 908 701 0	2.0	13	00 908 701 0	80.0	38	00 908 702 0	174.0	37
00 908 212 0	79.0	28	00 908 215 0	131.0	10	00 908 701 0	3.0	30	00 908 701 0	82.0	33	00 908 704 1	5.0	9
00 908 212 0	96.0	12	00 908 215 0	142.0	7	00 908 701 0	4.0	13	00 908 701 0	83.0	17	00 908 704 1	82.0	45
00 908 212 0	96.1	12	00 908 220 0	66.0	49	00 908 701 0	5.0	4	00 908 701 0	84.0	37	00 908 704 1	83.0	54
00 908 212 0	99.0	31	00 908 220 0	83.0	47	00 908 701 0	15.0	3	00 908 701 0	85.0	12	00 908 704 1	84.0	49
00 908 212 0	101.0	16	00 908 220 0	119.0	20	00 908 701 0	16.0	27	00 908 701 0	92.0	23	00 908 704 1	108.0	23
00 908 212 0	104.0	25	00 908 220 0	121.0	10	00 908 701 0	22.0	23	00 908 701 0	94.0	32	00 908 704 1	115.0	39
00 908 212 0	105.0	51	00 908 500 0	98.0	19	00 908 701 0	23.0	22	00 908 701 0	95.0	5	00 908 704 1	127.0	45
00 908 212 0	107.0	37	00 908 515 1	42.0	29	00 908 701 0	23.0	43	00 908 701 0	96.1	57	00 908 704 1	129.0	35
00 908 212 0	108.0	12	00 908 515 1	42.3	29	00 908 701 0	23.3	5	00 908 701 0	98.0	16	00 908 704 1	131.0	16
00 908 212 0	109.0	37	00 908 515 1	55.0	12	00 908 701 0	23.5	7	00 908 701 0	99.0	43	00 908 704 1	132.0	9
00 908 212 0	109.3	12	00 908 515 1	56.0	23	00 908 701 0	23.5	10	00 908 701 0	100.0	22	00 908 704 1	137.0	25
00 908 212 0	114.0	18	00 908 515 1	57.0	3	00 908 701 0	31.0	23	00 908 701 0	101.0	12	00 908 704 1	147.0	31
00 908 212 0	116.0	9	00 908 515 1	68.0	15	00 908 701 0	32.0	22	00 908 701 0	102.0	20	00 908 704 1	148.0	31
00 908 212 0	125.0	20	00 908 515 1	90.0	20	00 908 701 0	32.0	49	00 908 701 0	105.0	22	00 908 704 1	150.0	22
00 908 212 0	126.0	20	00 908 515 1	96.0	54	00 908 701 0	32.3	5	00 908 701 0	107.0	13	00 908 704 1	167.0	22
00 908 212 0	127.0	17	00 908 515 1	96.1	54	00 908 701 0	32.5	7	00 908 701 0	111.0	20	00 908 704 1	174.0	41
00 908 212 0	128.0	4	00 908 515 1	117.1	7	00 908 701 0	41.0	6	00 908 701 0	111.0	52	00 908 704 1	175.0	30
00 908 212 0	129.0	11	00 908 524 2	23.3	14	00 908 701 0	41.3	6	00 908 701 0	112.0	21	00 908 704 1	176.0	31
00 908 212 0	130.0	4	00 908 524 2	32.3	14	00 908 701 0	41.6	6	00 908 701 0	117.0	24	00 908 704 1	178.0	17
00 908 212 0	130.3	4	00 908 524 2	33.0	5	00 908 701 0	42.0	18	00 908 701 0	117.1	24	00 908 706 0	2.0	34
00 908 212 0	132.0	14	00 908 524 2	58.0	24	00 908 701 0	42.3	18	00 908 701 0	118.0	9	00 908 706 0	3.0	26
00 908 212 0	142.0	11	00 908 524 2	59.0	9	00 908 701 0	45.0	32	00 908 701 0	118.1	9	00 908 706 0	7.0	9
00 908 215 0	41.0	54	00 908 524 2	60.0	9	00 908 701 0	45.3	32	00 908 701 0	119.3	4	00 908 706 0	15.0	37
00 908 215 0	41.3	54	00 908 524 2	61.0	7	00 908 701 0	46.0	22	00 908 701 0	120.0	3	00 908 706 0	23.3	9
00 908 215 0	41.6	54	00 908 524 2	62.0	7	00 908 701 0	47.0	22	00 908 701 0	121.0	22	00 908 706 0	32.3	9
00 908 215 0	45.0	23	00 908 524 2	110.0	31	00 908 701 0	48.0	27	00 908 701 0	122.0	8	00 908 706 0	43.0	12
00 908 215 0	45.3	23	00 908 524 2	142.0	21	00 908 701 0	58.0	5	00 908 701 0	127.0	32	00 908 706 0	43.3	12
00 908 215 0	58.0	13	00 908 524 2	152.0	12	00 908 701 0	63.0	31	00 908 701 0	130.0	12	00 908 706 0	43.6	10
00 908 215 0	68.0	16	00 908 524 2	160.0	5	00 908 701 0	64.0	20	00 908 701 0	130.3	14	00 908 706 0	48.0	46
00 908 215 0	78.0	15	00 908 524 2	162.0	5	00 908 701 0	65.0	11	00 908 701 0	133.0	11	00 908 706 0	50.0	9
00 908 215 0	79.0	12	00 908 524 2	162.3	25	00 908 701 0	66.0	9	00 908 701 0	147.0	10	00 908 706 0	51.0	9

ID-NR. ID-NO.	TAFEL DIAG.	POS. POS.	ID-NR. ID-NO.	TAFEL DIAG.	POS. POS.	ID-NR. ID-NO.	TAFEL DIAG.	POS. POS.	ID-NR. ID-NO.	TAFEL DIAG.	POS. POS.	ID-NR. ID-NO.	TAFEL DIAG.	POS. POS.
00 908 706 0	52.0	9	00 908 706 0	126.0	23	00 908 719 0	1.0	44	00 908 721 0	38.0	7	00 908 758 0	48.0	24
00 908 706 0	54.0	10	00 908 706 0	128.0	25	00 908 719 0	2.0	56	00 908 721 0	53.0	6	00 908 758 0	49.0	4
00 908 706 0	55.0	20	00 908 706 0	129.0	7	00 908 719 0	3.0	17	00 908 721 0	74.0	49	00 908 758 0	63.0	26
00 908 706 0	56.0	12	00 908 706 0	130.0	15	00 908 719 0	11.0	8	00 908 722 1	42.0	16	00 908 758 0	64.0	24
00 908 706 0	58.0	41	00 908 706 0	132.0	5	00 908 719 0	12.0	16	00 908 722 1	42.3	16	00 908 758 0	65.0	31
00 908 706 0	59.0	20	00 908 706 0	133.0	31	00 908 719 0	13.0	28	00 908 723 0	74.0	47	00 908 758 0	66.0	27
00 908 706 0	60.0	20	00 908 706 0	134.0	6	00 908 719 0	23.0	43	00 908 724 0	25.0	13	00 908 758 0	66.0	39
00 908 706 0	61.0	20	00 908 706 0	135.0	18	00 908 719 0	23.5	10	00 908 724 0	28.0	9	00 908 758 0	67.0	36
00 908 706 0	63.0	5	00 908 706 0	136.0	24	00 908 719 0	32.0	49	00 908 724 0	38.0	9	00 908 758 0	68.0	39
00 908 706 0	64.0	17	00 908 706 0	137.0	4	00 908 719 0	39.0	15	00 908 726 2	99.0	50	00 908 758 0	69.0	18
00 908 706 0	67.0	16	00 908 706 0	138.0	22	00 908 719 0	41.0	46	00 908 726 2	105.0	76	00 908 758 0	70.0	14
00 908 706 0	77.0	20	00 908 706 0	139.0	25	00 908 719 0	41.3	46	00 908 726 2	118.0	4	00 908 758 0	71.0	10
00 908 706 0	78.0	29	00 908 706 0	142.0	15	00 908 719 0	41.6	46	00 908 726 2	118.1	4	00 908 758 0	76.0	22
00 908 706 0	79.0	39	00 908 706 0	142.0	25	00 908 719 0	45.0	39	00 908 727 1	13.0	25	00 908 758 0	79.0	26
00 908 706 0	90.0	17	00 908 706 0	145.0	27	00 908 719 0	45.3	39	00 908 727 1	42.0	14	00 908 758 0	89.0	30
00 908 706 0	92.0	37	00 908 706 0	146.0	27	00 908 719 0	53.0	12	00 908 727 1	42.3	14	00 908 758 0	95.0	9
00 908 706 0	94.0	17	00 908 706 0	152.0	22	00 908 719 0	58.0	12	00 908 730 0	96.0	49	00 908 758 0	96.0	19
00 908 706 0	96.0	6	00 908 706 0	153.0	26	00 908 719 0	78.0	8	00 908 730 0	96.1	49	00 908 758 0	96.1	19
00 908 706 0	96.1	6	00 908 706 0	154.0	26	00 908 719 0	79.0	5	00 908 758 0	1.0	46	00 908 758 0	100.0	11
00 908 706 0	97.0	40	00 908 706 0	155.0	19	00 908 719 0	80.0	41	00 908 758 0	2.0	46	00 908 758 0	102.0	6
00 908 706 0	101.3	5	00 908 706 0	158.0	23	00 908 719 0	95.0	25	00 908 758 0	6.0	8	00 908 758 0	103.0	12
00 908 706 0	103.0	19	00 908 706 0	163.0	11	00 908 719 0	102.0	34	00 908 758 0	15.0	15	00 908 758 0	103.0	15
00 908 706 0	104.0	14	00 908 706 0	175.0	8	00 908 719 0	102.0	48	00 908 758 0	15.0	33	00 908 758 0	105.0	78
00 908 706 0	105.0	28	00 908 706 0	180.0	4	00 908 719 0	111.0	34	00 908 758 0	16.0	29	00 908 758 0	106.0	29
00 908 706 0	108.0	19	00 908 706 0	181.0	5	00 908 719 0	111.0	52	00 908 758 0	17.0	15	00 908 758 0	107.0	19
00 908 706 0	109.3	19	00 908 712 0	18.0	25	00 908 719 0	112.0	32	00 908 758 0	19.0	15	00 908 758 0	109.0	7
00 908 706 0	112.0	64	00 908 712 0	20.0	25	00 908 719 0	119.0	22	00 908 758 0	22.0	35	00 908 758 0	111.0	6
00 908 706 0	114.0	35	00 908 712 0	26.0	25	00 908 719 0	121.0	5	00 908 758 0	24.0	13	00 908 758 0	112.0	6
00 908 706 0	115.0	37	00 908 712 0	29.0	25	00 908 719 0	124.0	4	00 908 758 0	27.0	13	00 908 758 0	114.0	20
00 908 706 0	116.0	11	00 908 712 0	35.0	16	00 908 721 0	1.0	9	00 908 758 0	31.0	35	00 908 758 0	115.0	4
00 908 706 0	117.0	3	00 908 712 0	36.0	23	00 908 721 0	2.0	61	00 908 758 0	35.0	35	00 908 758 0	116.0	44
00 908 706 0	117.1	3	00 908 712 0	37.0	16	00 908 721 0	17.0	5	00 908 758 0	36.0	35	00 908 758 0	119.0	32
00 908 706 0	119.0	13	00 908 716 1	8.0	11	00 908 721 0	19.0	5	00 908 758 0	37.0	35	00 908 758 0	121.0	15
00 908 706 0	120.0	12	00 908 716 1	8.3	11	00 908 721 0	24.0	5	00 908 758 0	43.0	2	00 908 758 0	125.0	5
00 908 706 0	121.0	29	00 908 718 0	112.0	60	00 908 721 0	25.0	11	00 908 758 0	43.3	5	00 908 758 0	126.0	5
00 908 706 0	122.0	5	00 908 718 0	113.0	11	00 908 721 0	27.0	5	00 908 758 0	43.6	5	00 908 758 0	127.0	37
00 908 706 0	124.0	20	00 908 718 0	119.3	11	00 908 721 0	28.0	7	00 908 758 0	45.0	14	00 908 758 0	129.0	22
00 908 706 0	125.0	12	00 908 718 0	122.0	33	00 908 721 0	35.0	30	00 908 758 0	45.3	14	00 908 758 0	131.0	21
00 908 706 0	125.0	23	00 908 718 0	123.0	7	00 908 721 0	36.0	5	00 908 758 0	46.0	16	00 908 758 0	132.0	34
00 908 706 0	126.0	12	00 908 718 0	174.0	7	00 908 721 0	37.0	30	00 908 758 0	47.0	16	00 908 758 0	133.0	20

ID-NR. ID-NO.	TAFEL DIAG.	POS. POS.	ID-NR. ID-NO.	TAFEL DIAG.	POS. POS.	ID-NR. ID-NO.	TAFEL DIAG.	POS. POS.	ID-NR. ID-NO.	TAFEL DIAG.	POS. POS.	ID-NR. ID-NO.	TAFEL DIAG.	POS. POS.
00 908 758 0	142.0	25	00 909 908 1	6.0	13	00 909 908 1	108.0	18	00 909 909 1	1.0	35	00 909 909 1	96.0	13
00 908 758 0	143.0	27	00 909 908 1	23.3	8	00 909 908 1	109.0	18	00 909 909 1	2.0	35	00 909 909 1	96.1	13
00 908 758 0	144.0	25	00 909 908 1	32.3	8	00 909 908 1	109.3	20	00 909 909 1	3.0	20	00 909 909 1	99.0	29
00 908 758 0	174.0	42	00 909 908 1	41.3	58	00 909 908 1	111.0	42	00 909 909 1	4.0	6	00 909 909 1	100.0	14
00 908 758 0	175.0	14	00 909 908 1	44.0	18	00 909 908 1	114.0	33	00 909 909 1	6.0	7	00 909 909 1	101.0	17
00 908 758 0	176.0	9	00 909 908 1	44.3	18	00 909 908 1	115.0	6	00 909 909 1	43.0	6	00 909 909 1	103.0	14
00 908 758 0	178.0	10	00 909 908 1	48.0	45	00 909 908 1	119.3	7	00 909 909 1	43.3	4	00 909 909 1	105.0	50
00 908 758 0	182.0	4	00 909 908 1	51.0	8	00 909 908 1	121.0	28	00 909 909 1	43.6	4	00 909 909 1	106.0	25
00 908 943 1	12.0	2	00 909 908 1	52.0	8	00 909 908 1	122.0	4	00 909 909 1	44.0	24	00 909 909 1	107.0	38
00 909 410 1	114.0	15	00 909 908 1	54.0	9	00 909 908 1	125.0	26	00 909 909 1	44.3	24	00 909 909 1	108.0	11
00 909 410 1	115.0	21	00 909 908 1	55.0	19	00 909 908 1	126.0	26	00 909 909 1	45.0	19	00 909 909 1	109.0	6
00 909 410 1	127.0	11	00 909 908 1	56.0	11	00 909 908 1	127.0	5	00 909 909 1	45.3	19	00 909 909 1	114.0	31
00 909 410 1	167.0	28	00 909 908 1	58.0	37	00 909 908 1	128.0	6	00 909 909 1	46.0	15	00 909 909 1	115.0	3
00 909 547 0	119.3	6	00 909 908 1	59.0	17	00 909 908 1	129.0	6	00 909 909 1	47.0	15	00 909 909 1	116.0	8
00 909 548 0	67.0	42	00 909 908 1	60.0	17	00 909 908 1	130.0	7	00 909 909 1	48.0	43	00 909 909 1	119.0	31
00 909 549 0	3.0	21	00 909 908 1	61.0	19	00 909 908 1	130.3	7	00 909 909 1	49.0	3	00 909 909 1	121.0	14
00 909 800 1	41.0	25	00 909 908 1	62.0	16	00 909 908 1	131.0	6	00 909 909 1	50.0	13	00 909 909 1	125.0	4
00 909 800 1	41.3	25	00 909 908 1	65.0	34	00 909 908 1	131.0	27	00 909 909 1	51.0	14	00 909 909 1	126.0	4
00 909 800 1	41.6	25	00 909 908 1	66.0	13	00 909 908 1	132.0	4	00 909 909 1	52.0	14	00 909 909 1	127.0	16
00 909 903 0	75.0	39	00 909 908 1	66.0	33	00 909 908 1	133.0	30	00 909 909 1	54.0	12	00 909 909 1	128.0	3
00 909 903 0	114.0	23	00 909 908 1	67.0	20	00 909 908 1	142.0	23	00 909 909 1	55.0	25	00 909 909 1	129.0	10
00 909 904 1	121.0	4	00 909 908 1	67.0	37	00 909 908 1	142.0	48	00 909 909 1	56.0	5	00 909 909 1	130.0	3
00 909 906 1	5.0	15	00 909 908 1	74.0	14	00 909 908 1	145.0	33	00 909 909 1	63.0	25	00 909 909 1	130.3	3
00 909 906 1	44.0	52	00 909 908 1	77.0	19	00 909 908 1	146.0	33	00 909 909 1	64.0	23	00 909 909 1	131.0	19
00 909 906 1	44.3	52	00 909 908 1	78.0	20	00 909 908 1	147.0	21	00 909 909 1	65.0	19	00 909 909 1	132.0	15
00 909 906 1	74.0	64	00 909 908 1	79.0	17	00 909 908 1	148.0	21	00 909 909 1	66.0	37	00 909 909 1	133.0	19
00 909 906 1	108.0	22	00 909 908 1	82.0	3	00 909 908 1	152.0	21	00 909 909 1	67.0	35	00 909 909 1	142.0	23
00 909 906 1	116.0	18	00 909 908 1	84.0	39	00 909 908 1	153.0	32	00 909 909 1	68.0	38	00 909 909 1	152.0	25
00 909 906 1	132.0	8	00 909 908 1	85.0	31	00 909 908 1	154.0	32	00 909 909 1	69.0	5	00 909 909 1	174.0	43
00 909 906 1	150.0	21	00 909 908 1	86.0	23	00 909 908 1	155.0	18	00 909 909 1	70.0	11	00 909 909 1	175.0	13
00 909 906 1	167.0	16	00 909 908 1	87.0	24	00 909 908 1	157.0	12	00 909 909 1	71.0	9	00 909 909 1	176.0	8
00 909 906 1	174.0	40	00 909 908 1	88.0	16	00 909 908 1	161.0	3	00 909 909 1	74.0	54	00 909 909 1	178.0	9
00 909 906 1	176.0	30	00 909 908 1	90.0	16	00 909 908 1	162.3	16	00 909 909 1	76.0	21	00 909 910 1	1.0	12
00 909 906 1	178.0	21	00 909 908 1	99.0	26	00 909 908 1	163.0	8	00 909 909 1	78.0	26	00 909 910 1	2.0	12
00 909 907 0	4.3	25	00 909 908 1	101.0	5	00 909 908 1	163.0	46	00 909 909 1	79.0	29	00 909 910 1	3.0	29
00 909 907 0	43.3	8	00 909 908 1	101.3	4	00 909 908 1	167.0	27	00 909 909 1	89.0	29	00 909 910 1	4.0	12
00 909 907 0	80.0	23	00 909 908 1	102.0	38	00 909 908 1	175.0	7	00 909 909 1	90.0	3	00 909 910 1	5.0	3
00 909 908 1	1.0	33	00 909 908 1	103.0	17	00 909 908 1	178.0	14	00 909 909 1	91.0	23	00 909 910 1	6.0	3
00 909 908 1	2.0	33	00 909 908 1	105.0	12	00 909 908 1	179.0	5	00 909 909 1	92.0	17	00 909 910 1	23.0	29
00 909 908 1	3.0	25	00 909 908 1	107.0	32	00 909 908 1	180.0	5	00 909 909 1	93.0	8	00 909 910 1	23.0	42

ID-NR. ID-NO.	TAFEL DIAG.	POS. POS.	ID-NR. ID-NO.	TAFEL DIAG.	POS. POS.	ID-NR. ID-NO.	TAFEL DIAG.	POS. POS.	ID-NR. ID-NO.	TAFEL DIAG.	POS. POS.	ID-NR. ID-NO.	TAFEL DIAG.	POS. POS.
00 909 910 1	23.3	4	00 909 910 1	114.0	43	00 909 912 1	58.0	11	00 910 031 0	140.0	25	00 910 320 0	112.0	57
00 909 910 1	23.5	9	00 909 910 1	116.0	60	00 909 912 1	68.0	12	00 910 031 0	141.0	36	00 910 325 0	113.0	12
00 909 910 1	32.0	29	00 909 910 1	117.0	29	00 909 912 1	76.0	30	00 910 031 0	174.0	31	00 910 325 0	116.0	51
00 909 910 1	32.0	48	00 909 910 1	117.1	29	00 909 912 1	77.0	12	00 910 033 0	74.0	6	00 910 325 0	119.3	12
00 909 910 1	32.3	4	00 909 910 1	118.0	7	00 909 912 1	80.0	40	00 910 062 0	76.0	15	00 910 325 0	122.0	32
00 909 910 1	32.5	8	00 909 910 1	118.1	7	00 909 912 1	84.0	25	00 910 216 0	12.0	7	00 910 325 0	123.0	6
00 909 910 1	41.0	25	00 909 910 1	119.0	8	00 909 912 1	85.0	8	00 910 216 0	13.0	6	00 910 325 0	174.0	6
00 909 910 1	41.3	25	00 909 910 1	119.3	3	00 909 912 1	89.0	27	00 910 216 0	18.0	8	00 910 327 0	45.0	43
00 909 910 1	41.6	25	00 909 910 1	120.0	15	00 909 912 1	91.0	50	00 910 216 0	20.0	8	00 910 327 0	45.3	21
00 909 910 1	46.0	23	00 909 910 1	121.0	21	00 909 912 1	92.0	11	00 910 216 0	26.0	8	00 910 334 0	2.0	65
00 909 910 1	47.0	23	00 909 910 1	122.0	7	00 909 912 1	109.0	9	00 910 216 0	29.0	8	00 910 334 0	48.0	35
00 909 910 1	55.0	17	00 909 910 1	125.0	17	00 909 912 1	124.0	7	00 910 216 0	35.0	7	00 910 344 0	96.0	47
00 909 910 1	56.0	8	00 909 910 1	126.0	17	00 909 913 1	1.0	8	00 910 216 0	36.0	28	00 910 344 0	96.1	47
00 909 910 1	58.0	4	00 909 910 1	127.0	31	00 909 913 1	2.0	8	00 910 216 0	37.0	7	00 910 349 0	108.0	34
00 909 910 1	63.0	30	00 909 910 1	130.3	13	00 909 913 1	2.0	62	00 910 236 0	12.0	10	00 910 350 0	133.0	23
00 909 910 1	64.0	19	00 909 910 1	131.0	9	00 909 913 1	3.0	10	00 910 236 0	13.0	5	00 910 351 1	5.0	10
00 909 910 1	65.0	10	00 909 910 1	133.0	10	00 909 913 1	4.0	9	00 910 303 1	39.0	2	00 910 351 1	16.0	3
00 909 910 1	66.0	8	00 909 910 1	142.0	6	00 909 913 1	17.0	4	00 910 303 1	48.0	18	00 910 351 1	23.0	3
00 909 910 1	73.0	28	00 909 910 1	147.0	9	00 909 913 1	19.0	4	00 910 303 1	55.0	5	00 910 351 1	32.0	3
00 909 910 1	74.0	24	00 909 911 0	41.0	10	00 909 913 1	24.0	4	00 910 303 1	56.0	14	00 910 351 1	44.0	51
00 909 910 1	75.0	19	00 909 911 0	41.3	10	00 909 913 1	27.0	4	00 910 303 1	58.0	15	00 910 351 1	44.3	51
00 909 910 1	75.0	25	00 909 911 0	41.6	10	00 909 913 1	35.0	29	00 910 303 1	69.0	20	00 910 351 1	129.0	34
00 909 910 1	76.0	6	00 909 911 0	77.0	15	00 909 913 1	36.0	4	00 910 303 1	78.0	7	00 910 351 1	167.0	23
00 909 910 1	77.0	10	00 909 911 0	80.0	28	00 909 913 1	37.0	29	00 910 303 1	79.0	4	00 910 351 1	175.0	31
00 909 910 1	78.0	33	00 909 911 0	93.0	13	00 909 913 1	53.0	5	00 910 303 1	83.0	63	00 910 351 1	176.0	29
00 909 910 1	80.0	33	00 909 911 0	94.0	8	00 909 913 1	83.0	46	00 910 303 1	98.0	36	00 910 353 0	1.0	51
00 909 910 1	82.0	34	00 909 912 1	1.0	17	00 909 913 1	83.0	63	00 910 303 1	105.0	15	00 910 353 0	2.0	68
00 909 910 1	83.0	24	00 909 912 1	2.0	17	00 909 917 1	99.0	38	00 910 303 1	117.0	10	00 910 353 0	6.0	6
00 909 910 1	84.0	36	00 909 912 1	3.0	16	00 909 917 1	105.0	75	00 910 303 1	117.1	10	00 910 353 0	45.0	10
00 909 910 1	85.0	11	00 909 912 1	8.0	10	00 909 936 0	112.0	47	00 910 303 1	119.0	17	00 910 353 0	45.3	10
00 909 910 1	89.0	9	00 909 912 1	8.3	10	00 909 936 0	115.0	28	00 910 303 1	119.0	21	00 910 353 0	48.0	22
00 909 910 1	91.0	34	00 909 912 1	11.0	7	00 910 001 0	116.0	26	00 910 303 1	121.0	8	00 910 353 0	70.0	25
00 909 910 1	92.0	22	00 909 912 1	23.0	45	00 910 004 0	142.0	20	00 910 303 1	127.0	39	00 910 353 0	96.0	34
00 909 910 1	96.0	53	00 909 912 1	23.5	9	00 910 018 1	74.0	38	00 910 320 0	41.0	5	00 910 353 0	96.1	34
00 909 910 1	96.1	53	00 909 912 1	32.0	48	00 910 019 0	75.0	17	00 910 320 0	41.3	5	00 910 353 0	100.0	10
00 909 910 1	99.0	42	00 909 912 1	41.0	43	00 910 031 0	16.0	2	00 910 320 0	41.6	5	00 910 353 0	106.0	32
00 909 910 1	100.0	21	00 909 912 1	41.3	43	00 910 031 0	23.0	2	00 910 320 0	45.0	31	00 910 353 0	112.0	55
00 909 910 1	105.0	45	00 909 912 1	41.6	43	00 910 031 0	32.0	2	00 910 320 0	45.3	31	00 910 353 0	114.0	19
00 909 910 1	106.0	16	00 909 912 1	46.0	12	00 910 031 0	116.0	55	00 910 320 0	102.0	44	00 910 353 0	116.0	43
00 909 910 1	110.0	28	00 909 912 1	47.0	12	00 910 031 0	137.0	23	00 910 320 0	111.0	48	00 910 353 0	117.0	14

ID-NR. ID-NO.	TAFEL DIAG.	POS. POS.	ID-NR. ID-NO.	TAFEL DIAG.	POS. POS.	ID-NR. ID-NO.	TAFEL DIAG.	POS. POS.	ID-NR. ID-NO.	TAFEL DIAG.	POS. POS.	ID-NR. ID-NO.	TAFEL DIAG.	POS. POS.
00 910 353 0	117.1	14	00 910 413 0	67.0	15	00 910 414 0	115.0	23	00 910 506 1	107.0	12	00 910 603 0	102.0	37
00 910 353 0	127.0	36	00 910 413 0	71.0	17	00 910 414 0	127.0	66	00 910 506 1	111.0	19	00 910 603 0	108.0	38
00 910 353 0	129.0	26	00 910 413 0	79.0	34	00 910 414 0	130.3	20	00 910 506 1	112.0	20	00 910 603 0	111.0	41
00 910 353 0	182.0	3	00 910 413 0	84.0	41	00 910 500 1	57.0	14	00 910 506 1	117.0	23	00 910 603 0	114.0	14
00 910 356 0	67.0	10	00 910 413 0	95.0	19	00 910 500 1	116.0	54	00 910 506 1	117.1	6	00 910 603 0	115.0	20
00 910 361 1	45.0	18	00 910 413 0	97.0	39	00 910 500 1	127.0	26	00 910 506 1	117.1	23	00 910 603 0	122.0	14
00 910 361 1	45.3	18	00 910 413 0	104.0	13	00 910 500 1	133.0	2	00 910 506 1	120.0	4	00 910 603 0	127.0	10
00 910 361 1	48.0	13	00 910 413 0	108.0	29	00 910 500 1	133.0	5	00 910 506 1	127.0	30	00 910 603 0	128.0	20
00 910 361 1	65.0	30	00 910 413 0	109.0	21	00 910 500 1	135.0	20	00 910 506 1	130.3	12	00 910 603 0	130.0	22
00 910 361 1	68.0	37	00 910 413 0	115.0	36	00 910 500 1	136.0	28	00 910 506 1	142.0	5	00 910 603 0	132.0	32
00 910 361 1	102.0	45	00 910 413 0	116.0	12	00 910 500 1	137.0	22	00 910 506 1	148.0	9	00 910 603 0	134.0	5
00 910 361 1	111.0	50	00 910 413 0	122.0	42	00 910 500 1	140.0	24	00 910 512 2	39.0	6	00 910 603 0	135.0	17
00 910 361 1	112.0	52	00 910 413 0	124.0	19	00 910 500 1	141.0	35	00 910 512 2	44.0	39	00 910 603 0	136.0	21
00 910 362 0	45.0	35	00 910 413 0	131.0	28	00 910 500 1	174.0	30	00 910 512 2	44.3	39	00 910 603 0	138.0	21
00 910 362 0	45.3	35	00 910 413 0	132.0	27	00 910 500 1	174.0	36	00 910 512 2	117.0	18	00 910 603 0	139.0	23
00 910 362 0	102.0	33	00 910 413 0	137.0	3	00 910 500 1	175.0	17	00 910 512 2	117.1	18	00 910 603 0	180.0	6
00 910 362 0	111.0	33	00 910 413 0	142.0	14	00 910 506 0	122.0	29	00 910 514 1	3.0	33	00 910 604 0	133.0	35
00 910 362 0	112.0	33	00 910 414 0	15.0	14	00 910 506 1	15.0	41	00 910 514 1	67.0	29	00 910 607 0	108.0	45
00 910 362 0	121.0	45	00 910 414 0	17.0	14	00 910 506 1	16.0	26	00 910 514 1	70.0	17	00 910 609 0	4.0	5
00 910 371 0	109.0	5	00 910 414 0	19.0	14	00 910 506 1	22.0	55	00 910 514 1	73.0	25	00 910 609 0	6.0	4
00 910 371 0	109.3	11	00 910 414 0	22.0	34	00 910 506 1	31.0	57	00 910 514 1	119.0	28	00 910 609 0	46.0	33
00 910 378 0	68.0	32	00 910 414 0	24.0	12	00 910 506 1	41.0	50	00 910 514 1	121.0	18	00 910 609 0	47.0	33
00 910 411 1	82.0	44	00 910 414 0	27.0	12	00 910 506 1	41.3	50	00 910 515 2	1.0	4	00 910 609 0	72.0	16
00 910 411 1	83.0	53	00 910 414 0	31.0	34	00 910 506 1	41.6	50	00 910 515 2	2.0	4	00 910 609 0	73.0	3
00 910 411 1	84.0	48	00 910 414 0	35.0	34	00 910 506 1	48.0	28	00 910 515 2	3.0	5	00 910 609 0	85.0	20
00 910 411 1	108.0	21	00 910 414 0	36.0	34	00 910 506 1	55.0	14	00 910 515 2	55.0	30	00 910 609 0	96.0	9
00 910 411 1	115.0	31	00 910 414 0	37.0	34	00 910 506 1	56.0	25	00 910 515 2	74.0	46	00 910 609 0	117.0	6
00 910 411 1	127.0	44	00 910 414 0	45.0	25	00 910 506 1	65.0	25	00 910 515 2	92.0	3	00 910 609 0	127.0	30
00 910 411 1	131.0	15	00 910 414 0	45.3	25	00 910 506 1	66.0	21	00 910 515 2	127.0	13	00 910 621 0	5.0	7
00 910 411 1	175.0	29	00 910 414 0	48.0	23	00 910 506 1	68.0	17	00 910 516 1	96.0	48	00 910 621 0	48.0	16
00 910 411 1	178.0	16	00 910 414 0	66.0	42	00 910 506 1	69.0	11	00 910 516 1	96.1	48	00 910 621 0	53.0	8
00 910 413 0	4.3	22	00 910 414 0	67.0	25	00 910 506 1	71.0	3	00 910 518 1	133.0	21	00 910 621 0	109.0	10
00 910 413 0	6.0	18	00 910 414 0	69.0	30	00 910 506 1	73.0	31	00 910 519 0	116.0	25	00 910 624 0	85.0	21
00 910 413 0	7.0	8	00 910 414 0	70.0	6	00 910 506 1	78.0	9	00 910 603 0	23.3	7	00 910 639 1	54.0	11
00 910 413 0	43.0	11	00 910 414 0	96.0	24	00 910 506 1	79.0	10	00 910 603 0	32.3	7	00 910 639 1	55.0	24
00 910 413 0	43.3	11	00 910 414 0	96.1	24	00 910 506 1	83.0	55	00 910 603 0	51.0	7	00 910 639 1	56.0	4
00 910 413 0	43.6	9	00 910 414 0	103.0	6	00 910 506 1	94.0	31	00 910 603 0	52.0	7	00 910 639 1	63.0	24
00 910 413 0	50.0	18	00 910 414 0	107.0	18	00 910 506 1	96.1	9	00 910 603 0	58.0	40	00 910 639 1	100.0	27
00 910 413 0	63.0	4	00 910 414 0	112.0	39	00 910 506 1	101.0	11	00 910 603 0	60.0	24	00 910 639 1	107.0	41
00 910 413 0	64.0	16	00 910 414 0	114.0	27	00 910 506 1	102.0	19	00 910 603 0	85.0	30	00 910 639 1	121.0	13

ID-NR. ID-NO.	TAFEL DIAG.	POS. POS.	ID-NR. ID-NO.	TAFEL DIAG.	POS. POS.	ID-NR. ID-NO.	TAFEL DIAG.	POS. POS.	ID-NR. ID-NO.	TAFEL DIAG.	POS. POS.	ID-NR. ID-NO.	TAFEL DIAG.	POS. POS.
00 910 642 0	65.0	13	00 910 727 1	67.0	27	00 910 806 1	45.0	6	00 910 845 1	105.0	13	00 910 893 0	88.0	11
00 910 642 0	85.0	19	00 910 727 1	93.0	29	00 910 806 1	45.3	6	00 910 854 0	91.0	29	00 910 894 0	80.0	57
00 910 642 0	105.0	44	00 910 727 1	110.0	24	00 910 806 1	97.0	15	00 910 855 0	91.0	29	00 910 894 0	87.0	32
00 910 643 1	63.0	36	00 910 729 1	12.0	20	00 910 806 1	101.0	3	00 910 859 1	104.0	43	00 910 894 0	88.0	11
00 910 643 1	64.0	26	00 910 729 1	45.0	42	00 910 806 1	104.0	6	00 910 861 0	104.0	43	00 910 898 0	80.0	57
00 910 643 1	99.0	49	00 910 729 1	45.3	16	00 910 808 1	55.0	9	00 910 863 0	56.0	28	00 910 898 0	87.0	32
00 910 646 0	76.0	29	00 910 729 1	92.0	31	00 910 808 1	56.0	20	00 910 863 0	68.0	5	00 910 898 0	88.0	11
00 910 646 0	77.0	11	00 910 730 0	63.0	7	00 910 815 0	105.0	32	00 910 864 0	68.0	5	00 910 899 0	87.0	32
00 910 653 1	49.0	11	00 910 730 0	64.0	4	00 910 821 0	98.0	26	00 910 864 1	55.0	34	00 910 900 0	80.0	8
00 910 657 1	95.0	32	00 910 732 1	1.0	26	00 910 822 0	98.0	26	00 910 864 1	56.0	28	00 910 902 0	80.0	8
00 910 657 1	102.0	23	00 910 732 1	2.0	26	00 910 822 0	116.0	39	00 910 864 1	63.0	15	00 910 903 0	99.0	51
00 910 657 1	111.0	23	00 910 732 1	87.0	21	00 910 826 1	44.0	35	00 910 864 1	64.0	28	00 910 903 0	105.0	67
00 910 657 1	112.0	26	00 910 732 1	88.0	12	00 910 826 1	44.3	35	00 910 864 1	99.0	9	00 910 904 0	80.0	8
00 910 702 1	55.0	33	00 910 735 3	80.0	58	00 910 826 1	65.0	21	00 910 864 1	103.0	3	00 910 904 0	94.0	13
00 910 702 1	56.0	31	00 910 735 3	85.0	17	00 910 826 1	66.0	23	00 910 864 1	105.0	55	00 910 904 0	110.0	20
00 910 703 1	76.0	11	00 910 740 1	76.0	1	00 910 827 0	82.0	22	00 910 864 1	112.0	43	00 910 905 1	68.0	24
00 910 703 1	77.0	6	00 910 741 1	110.0	4	00 910 828 0	83.0	11	00 910 864 1	114.0	17	00 910 908 0	83.0	26
00 910 703 1	89.0	15	00 910 742 0	91.0	30	00 910 829 0	82.0	6	00 910 864 1	115.0	25	00 910 909 0	83.0	26
00 910 703 1	91.0	5	00 910 742 0	104.0	43	00 910 829 0	83.0	11	00 910 865 1	13.0	18	00 910 910 0	89.0	14
00 910 703 1	93.0	49	00 910 744 0	41.0	19	00 910 830 0	82.0	22	00 910 865 1	55.0	34	00 910 910 0	91.0	6
00 910 704 0	42.0	33	00 910 744 0	41.3	19	00 910 831 0	82.0	22	00 910 872 2	91.0	18	00 910 910 0	93.0	48
00 910 704 0	42.3	33	00 910 744 0	41.6	19	00 910 832 0	82.0	6	00 910 872 2	93.0	18	00 910 911 1	83.0	26
00 910 704 0	98.0	27	00 910 744 0	86.0	9	00 910 832 0	83.0	11	00 910 873 2	91.0	18	00 910 912 0	76.0	10
00 910 709 1	91.0	17	00 910 744 0	87.0	5	00 910 842 0	44.0	28	00 910 873 2	93.0	18	00 910 912 0	77.0	5
00 910 709 1	93.0	19	00 910 744 0	88.0	27	00 910 842 0	44.3	28	00 910 874 2	91.0	18	00 910 912 0	89.0	14
00 910 710 0	44.0	29	00 910 744 0	93.0	25	00 910 842 0	110.0	8	00 910 874 2	93.0	18	00 910 912 0	91.0	6
00 910 710 0	44.3	29	00 910 746 0	86.0	17	00 910 843 1	44.0	28	00 910 876 0	82.0	16	00 910 912 0	93.0	48
00 910 710 0	110.0	7	00 910 746 0	87.0	12	00 910 843 1	44.3	28	00 910 878 1	91.0	18	00 910 913 0	76.0	10
00 910 714 0	54.0	20	00 910 746 0	88.0	4	00 910 843 1	98.0	22	00 910 878 1	93.0	18	00 910 913 0	77.0	5
00 910 715 0	48.0	15	00 910 802 0	100.0	26	00 910 843 1	105.0	13	00 910 885 0	67.0	3	00 910 913 0	89.0	14
00 910 715 0	120.0	5	00 910 802 0	106.0	23	00 910 844 1	44.0	28	00 910 885 0	73.0	18	00 910 913 0	91.0	6
00 910 715 0	122.0	28	00 910 803 0	96.0	52	00 910 844 1	44.3	28	00 910 885 0	91.0	41	00 910 913 0	93.0	48
00 910 718 1	44.0	35	00 910 803 0	96.1	52	00 910 844 1	101.0	7	00 910 885 0	95.0	12	00 910 913 0	99.0	21
00 910 718 1	44.3	35	00 910 803 0	100.0	26	00 910 844 1	107.0	8	00 910 885 0	100.0	6	00 910 913 0	106.0	3
00 910 718 1	55.0	8	00 910 803 0	106.0	23	00 910 844 1	116.0	2	00 910 890 0	99.0	18	00 910 914 0	89.0	14
00 910 718 1	56.0	19	00 910 804 0	97.0	15	00 910 845 1	44.0	28	00 910 890 0	100.0	6	00 910 914 0	91.0	6
00 910 718 1	68.0	9	00 910 804 0	104.0	6	00 910 845 1	44.3	28	00 910 891 0	99.0	13	00 910 914 0	93.0	48
00 910 719 0	11.0	4	00 910 805 0	97.0	15	00 910 845 1	45.0	3	00 910 891 0	100.0	6	00 910 914 0	106.0	3
00 910 727 1	55.0	21	00 910 805 0	104.0	6	00 910 845 1	45.3	3	00 910 893 0	80.0	57	00 910 914 0	109.0	32
00 910 727 1	56.0	1	00 910 805 0	107.0	29	00 910 845 1	98.0	22	00 910 893 0	87.0	32	00 910 915 0	106.0	3

ID-NR. ID-NO.	TAFEL DIAG.	POS. POS.	ID-NR. ID-NO.	TAFEL DIAG.	POS. POS.	ID-NR. ID-NO.	TAFEL DIAG.	POS. POS.	ID-NR. ID-NO.	TAFEL DIAG.	POS. POS.	ID-NR. ID-NO.	TAFEL DIAG.	POS. POS.
00 910 919 0	91.0	29	00 910 974 0	88.0	26	00 911 133 0	107.0	14	00 911 514 1	79.0	20	00 911 541 0	70.0	9
00 910 919 0	92.0	28	00 910 974 0	99.0	35	00 911 133 0	109.3	3	00 911 514 1	98.0	28	00 911 541 0	102.0	24
00 910 922 1	72.0	3	00 910 974 0	105.0	66	00 911 133 0	110.0	18	00 911 517 0	97.0	33	00 911 541 0	109.3	2
00 910 930 0	93.0	5	00 910 992 0	82.0	28	00 911 134 0	13.0	23	00 911 517 0	104.0	9	00 911 541 0	110.0	17
00 910 932 0	93.0	5	00 910 992 0	86.0	18	00 911 134 0	67.0	7	00 911 519 0	93.0	28	00 911 541 0	111.0	24
00 910 944 0	93.0	26	00 910 992 0	87.0	13	00 911 134 0	68.0	1	00 911 520 0	48.0	9	00 911 541 0	112.0	27
00 910 945 0	93.0	26	00 910 992 0	88.0	5	00 911 134 0	70.0	8	00 911 521 0	44.0	36	00 911 549 1	80.0	18
00 910 946 0	93.0	26	00 910 993 0	82.0	28	00 911 134 0	93.0	30	00 911 521 0	44.3	36	00 911 549 1	87.0	22
00 910 947 0	93.0	26	00 910 993 0	86.0	18	00 911 134 0	95.0	15	00 911 521 0	65.0	22	00 911 549 1	88.0	13
00 910 962 0	91.0	37	00 910 993 0	87.0	13	00 911 134 0	107.0	14	00 911 521 0	66.0	24	00 911 553 0	80.0	7
00 910 963 0	80.0	60	00 910 993 0	88.0	5	00 911 134 0	109.3	3	00 911 522 1	44.0	40	00 911 553 0	82.0	14
00 910 963 0	91.0	37	00 910 994 0	82.0	28	00 911 134 0	110.0	18	00 911 522 1	44.3	40	00 911 553 0	99.0	52
00 910 964 0	91.0	37	00 910 994 0	86.0	18	00 911 136 1	51.0	12	00 911 522 1	55.0	10	00 911 553 0	105.0	68
00 910 966 0	44.0	6	00 910 994 0	87.0	13	00 911 136 1	52.0	12	00 911 522 1	56.0	21	00 911 554 0	4.3	16
00 910 966 0	44.3	6	00 910 994 0	88.0	5	00 911 136 1	55.0	21	00 911 522 1	68.0	10	00 911 557 1	89.0	16
00 910 968 0	41.0	21	00 911 004 0	98.0	33	00 911 136 1	56.0	1	00 911 529 0	12.0	18	00 911 557 1	91.0	4
00 910 968 0	41.3	21	00 911 011 0	63.0	18	00 911 136 1	63.0	10	00 911 529 0	45.0	4	00 911 557 1	91.0	13
00 910 968 0	41.6	21	00 911 011 0	64.0	29	00 911 136 1	64.0	7	00 911 529 0	45.3	4	00 911 557 1	93.0	40
00 910 968 0	44.0	6	00 911 023 0	82.0	16	00 911 136 1	67.0	7	00 911 529 0	105.0	29	00 911 557 1	93.0	50
00 910 968 0	44.3	6	00 911 023 0	108.0	2	00 911 136 1	72.0	23	00 911 529 0	110.0	6	00 911 557 1	99.0	23
00 910 968 0	46.0	6	00 911 024 1	82.0	16	00 911 136 1	73.0	16	00 911 531 0	13.0	19	00 911 558 0	76.0	12
00 910 968 0	47.0	6	00 911 024 1	92.0	25	00 911 136 1	95.0	15	00 911 532 0	13.0	22	00 911 558 0	77.0	7
00 910 969 0	41.0	21	00 911 024 1	110.0	5	00 911 136 1	102.0	22	00 911 534 0	4.3	9	00 911 561 0	89.0	4
00 910 969 0	41.3	21	00 911 025 0	91.0	47	00 911 136 1	111.0	22	00 911 535 1	56.0	27	00 911 561 0	98.0	34
00 910 969 0	41.6	21	00 911 025 0	93.0	43	00 911 136 1	112.0	25	00 911 535 1	63.0	16	00 911 568 0	41.0	20
00 910 969 0	42.0	25	00 911 027 0	91.0	47	00 911 165 0	83.0	7	00 911 535 1	64.0	12	00 911 568 0	41.3	20
00 910 969 0	42.3	25	00 911 027 0	93.0	43	00 911 166 0	42.0	34	00 911 535 1	68.0	6	00 911 568 0	41.6	20
00 910 969 0	44.0	6	00 911 028 0	91.0	47	00 911 166 0	42.3	34	00 911 535 1	99.0	10	00 911 568 0	105.0	39
00 910 969 0	44.3	6	00 911 028 0	93.0	43	00 911 166 0	83.0	7	00 911 535 1	103.0	4	00 911 570 0	104.0	44
00 910 969 0	46.0	6	00 911 029 0	74.0	32	00 911 168 0	83.0	7	00 911 535 1	105.0	56	00 911 593 0	44.0	7
00 910 969 0	47.0	6	00 911 029 0	75.0	45	00 911 503 0	44.0	27	00 911 535 1	109.3	16	00 911 593 0	44.3	7
00 910 972 0	86.0	10	00 911 029 0	91.0	47	00 911 503 0	44.3	27	00 911 535 1	112.0	44	00 911 593 0	46.0	10
00 910 972 0	87.0	6	00 911 029 0	93.0	43	00 911 504 0	55.0	35	00 911 535 1	114.0	3	00 911 593 0	47.0	10
00 910 972 0	88.0	26	00 911 130 0	67.0	7	00 911 506 0	75.0	14	00 911 535 1	115.0	18	00 911 593 0	74.0	28
00 910 973 0	86.0	10	00 911 130 0	93.0	30	00 911 512 0	97.0	32	00 911 535 1	127.0	14	00 911 593 0	75.0	14
00 910 973 0	87.0	6	00 911 132 0	93.0	30	00 911 512 0	104.0	7	00 911 537 0	1.0	27	00 911 601 0	74.0	11
00 910 973 0	88.0	26	00 911 133 0	67.0	7	00 911 513 0	45.0	7	00 911 537 0	2.0	27	00 911 601 0	75.0	37
00 910 973 0	105.0	40	00 911 133 0	68.0	1	00 911 513 0	45.3	7	00 911 541 0	63.0	11	00 911 609 0	83.0	27
00 910 974 0	86.0	10	00 911 133 0	70.0	8	00 911 514 1	54.0	21	00 911 541 0	64.0	8	00 911 651 0	45.0	36
00 910 974 0	87.0	6	00 911 133 0	93.0	30	00 911 514 1	78.0	23	00 911 541 0	67.0	8	00 911 651 0	45.3	36

ID-NR. ID-NO.	TAFEL DIAG.	POS. POS.	ID-NR. ID-NO.	TAFEL DIAG.	POS. POS.	ID-NR. ID-NO.	TAFEL DIAG.	POS. POS.	ID-NR. ID-NO.	TAFEL DIAG.	POS. POS.	ID-NR. ID-NO.	TAFEL DIAG.	POS. POS.
00 911 659 0	68.0	25	00 911 698 0	82.0	5	00 912 582 2	114.0	7	00 912 677 2	189.0	7	00 915 022 0	106.0	5
00 911 668 0	109.0	31	00 911 698 0	83.0	10	00 912 582 2	115.0	16	00 912 677 2	191.0	8	00 915 023 0	106.0	6
00 911 668 0	109.3	4	00 911 698 0	93.0	3	00 912 582 2	116.0	34	00 912 678 2	48.0	32	00 915 024 0	106.0	7
00 911 670 0	94.0	18	00 911 819 0	82.0	9	00 912 584 2	58.0	16	00 912 678 2	191.3	8	00 915 043 0	42.0	24
00 911 673 0	82.0	17	00 911 902 0	44.0	31	00 912 584 2	98.0	4	00 912 680 2	49.0	9	00 915 043 0	42.3	24
00 911 673 0	91.0	36	00 911 902 0	44.3	31	00 912 584 2	102.0	31	00 912 717 2	2.0	66	00 915 072 1	80.0	27
00 911 673 0	92.0	24	00 911 902 0	102.0	3	00 912 584 2	105.0	5	00 912 718 2	127.0	60	00 915 072 1	107.0	24
00 911 673 0	108.0	1	00 911 902 0	111.0	3	00 912 584 2	111.0	31	00 912 720 2	72.0	2	00 915 078 1	68.0	4
00 911 673 0	110.0	3	00 911 902 0	112.0	3	00 912 584 2	112.0	37	00 912 720 2	82.0	39	00 915 080 1	66.0	1
00 911 676 0	91.0	31	00 911 905 0	90.0	5	00 912 608 2	102.0	28	00 912 720 2	83.0	35	00 915 122 0	54.0	25
00 911 676 0	92.0	29	00 912 028 1	48.0	14	00 912 608 2	111.0	28	00 912 720 2	84.0	28	00 915 122 0	55.0	32
00 911 680 0	65.0	8	00 912 066 1	96.0	10	00 912 611 2	23.5	20	00 912 720 2	184.0	20	00 915 122 0	56.0	30
00 911 680 0	76.0	8	00 912 066 1	117.0	7	00 912 611 2	32.5	3	00 912 720 2	185.0	20	00 915 122 0	63.0	14
00 911 680 0	77.0	3	00 912 066 1	127.0	40	00 912 611 2	112.0	31	00 912 720 2	186.0	16	00 915 122 0	64.0	11
00 911 680 0	80.0	59	00 912 108 1	127.0	24	00 912 613 2	48.0	19	00 912 720 2	187.0	16	00 915 122 0	108.0	6
00 911 680 0	85.0	14	00 912 111 1	102.0	12	00 912 613 2	72.0	5	00 912 720 2	188.0	19	00 915 122 0	110.0	15
00 911 680 0	86.0	8	00 912 111 1	111.0	12	00 912 613 2	73.0	22	00 912 721 1	186.0	5	00 915 123 0	55.0	23
00 911 680 0	87.0	4	00 912 111 1	112.0	10	00 912 613 2	99.0	5	00 912 721 1	187.0	6	00 915 123 0	56.0	2
00 911 680 0	88.0	28	00 912 113 1	12.0	14	00 912 613 2	105.0	59	00 912 722 1	49.0	7	00 915 152 0	100.0	15
00 911 680 0	93.0	24	00 912 136 1	13.0	16	00 912 613 2	107.0	22	00 912 724 2	119.0	35	00 915 172 0	106.0	20
00 911 680 0	99.0	36	00 912 287 1	53.0	9	00 912 615 2	116.0	41	00 912 724 2	121.0	31	00 915 174 0	100.0	3
00 911 680 0	105.0	65	00 912 411 0	97.0	17	00 912 616 2	39.0	7	00 912 774 2	39.0	9	00 915 182 0	92.0	38
00 911 680 0	106.0	11	00 912 411 0	104.0	17	00 912 616 2	49.0	12	00 912 780 2	94.0	14	00 915 361 0	98.0	30
00 911 686 0	42.0	5	00 912 512 0	95.0	21	00 912 616 2	124.0	12	00 913 100 0	97.0	27	00 915 361 0	100.0	2
00 911 686 0	42.3	5	00 912 521 1	41.0	11	00 912 618 2	189.0	7	00 913 100 0	104.0	41	00 915 600 0	116.0	24
00 911 686 0	82.0	29	00 912 521 1	41.3	11	00 912 638 2	102.0	17	00 913 810 0	13.0	29	00 915 601 0	74.0	4
00 911 686 0	83.0	8	00 912 521 1	41.6	11	00 912 638 2	107.0	7	00 914 032 0	133.0	3	00 915 602 0	142.0	19
00 911 686 0	86.0	16	00 912 525 1	114.0	29	00 912 638 2	119.0	18	00 914 036 0	129.0	30	00 915 701 0	80.0	5
00 911 686 0	87.0	11	00 912 525 1	115.0	40	00 912 638 2	121.0	9	00 914 036 0	133.0	27	00 915 701 0	116.0	64
00 911 686 0	88.0	3	00 912 539 2	103.0	7	00 912 644 2	119.0	29	00 914 138 0	140.0	30	00 915 705 0	105.0	52
00 911 691 0	98.0	31	00 912 539 2	114.0	28	00 912 644 2	121.0	19	00 914 138 0	141.0	39	00 915 765 0	93.0	6
00 911 694 0	41.0	35	00 912 548 0	48.0	37	00 912 645 2	49.0	13	00 914 138 0	174.0	25	00 916 381 2	102.0	30
00 911 694 0	41.3	35	00 912 557 0	104.0	45	00 912 650 0	84.0	28	00 914 702 0	65.0	1	00 916 381 2	111.0	30
00 911 694 0	41.6	35	00 912 579 2	48.0	6	00 912 670 1	67.0	30	00 914 702 0	131.0	4	00 916 381 2	112.0	36
00 911 694 0	74.0	30	00 912 579 2	69.0	24	00 912 670 1	116.0	5	00 915 003 0	87.0	20	00 916 381 2	116.0	31
00 911 694 0	105.0	30	00 912 579 2	96.0	25	00 912 671 2	99.0	28	00 915 003 0	88.0	9	00 917 004 1	3.0	38
00 911 695 0	91.0	16	00 912 579 2	96.1	25	00 912 672 1	72.0	24	00 915 006 0	80.0	22	00 917 004 1	67.0	11
00 911 695 0	93.0	20	00 912 579 2	130.3	21	00 912 672 1	73.0	17	00 915 008 0	44.0	1	00 917 004 1	69.0	25
00 911 696 0	82.0	23	00 912 582 2	44.0	12	00 912 677 2	73.0	19	00 915 008 0	44.3	1	00 917 004 1	112.0	45
00 911 698 0	75.0	13	00 912 582 2	44.3	12	00 912 677 2	92.0	4	00 915 009 0	106.0	4	00 917 004 1	117.0	11

ID-NR. ID-NO.	TAFEL DIAG.	POS. POS.	ID-NR. ID-NO.	TAFEL DIAG.	POS. POS.	ID-NR. ID-NO.	TAFEL DIAG.	POS. POS.	ID-NR. ID-NO.	TAFEL DIAG.	POS. POS.	ID-NR. ID-NO.	TAFEL DIAG.	POS. POS.
00 917 004 1	117.1	11	00 918 722 0	160.0	14	00 919 104 0	13.0	24	00 919 108 0	191.3	3	00 919 664 0	149.0	17
00 917 009 0	3.0	31	00 918 722 0	165.0	9	00 919 105 0	4.0	14	00 919 128 0	113.0	5	00 919 664 0	152.0	7
00 917 009 0	70.0	18	00 918 724 0	118.0	2	00 919 105 0	13.0	20	00 919 131 2	147.0	1	00 919 675 0	8.0	2
00 917 103 0	69.0	21	00 918 724 0	118.1	2	00 919 105 0	18.0	26	00 919 131 2	148.0	1	00 919 675 0	8.3	2
00 917 104 1	7.0	5	00 918 724 0	118.1	8	00 919 105 0	20.0	26	00 919 143 0	113.0	3	00 919 675 0	9.0	4
00 917 104 1	72.0	7	00 918 724 0	151.0	10	00 919 105 0	25.0	25	00 919 164 0	147.0	27	00 919 715 0	152.0	2
00 917 104 1	73.0	21	00 918 724 0	151.1	10	00 919 105 0	26.0	26	00 919 164 0	148.0	27	00 919 730 0	147.0	19
00 917 105 0	3.0	36	00 918 724 0	151.1	13	00 919 105 0	28.0	19	00 919 214 0	161.0	7	00 919 730 0	148.0	19
00 917 107 0	48.0	40	00 918 733 0	16.0	22	00 919 105 0	29.0	28	00 919 216 0	161.0	12	00 919 730 0	162.0	14
00 917 506 0	39.0	3	00 918 734 1	23.0	19	00 919 105 0	35.0	14	00 919 217 0	161.0	13	00 919 731 0	162.3	17
00 917 600 0	1.0	48	00 918 734 1	23.5	16	00 919 105 0	36.0	18	00 919 220 0	80.0	26	00 919 731 0	163.0	6
00 917 600 0	2.0	52	00 918 734 1	32.0	19	00 919 105 0	37.0	14	00 919 314 2	147.0	14	00 919 747 0	150.0	19
00 917 600 0	3.0	13	00 918 734 1	32.5	16	00 919 105 0	38.0	19	00 919 314 2	148.0	14	00 919 762 0	143.0	29
00 917 603 1	39.0	4	00 918 755 0	119.0	26	00 919 105 0	54.0	7	00 919 320 0	143.0	12	00 919 762 0	162.0	19
00 917 802 1	1.0	23	00 918 755 0	121.0	16	00 919 105 0	72.0	22	00 919 320 0	144.0	12	00 919 762 0	162.3	10
00 917 802 1	2.0	23	00 918 755 0	156.0	12	00 919 105 0	73.0	24	00 919 354 0	144.0	18	00 919 762 0	163.0	20
00 917 901 1	23.3	15	00 918 755 0	157.0	13	00 919 105 0	74.0	34	00 919 354 0	162.0	15	00 919 785 1	147.0	22
00 917 901 1	32.3	15	00 918 755 0	158.0	15	00 919 105 0	74.0	40	00 919 354 0	162.3	14	00 919 785 1	148.0	22
00 918 310 0	71.0	15	00 918 755 0	159.0	5	00 919 105 0	75.0	43	00 919 509 0	48.0	26	00 919 811 1	80.0	17
00 918 310 0	105.0	27	00 918 755 0	164.0	12	00 919 105 0	82.0	42	00 919 509 0	98.0	17	00 919 811 1	82.0	10
00 918 315 0	66.0	26	00 918 755 0	166.0	15	00 919 105 0	83.0	51	00 919 509 0	116.0	36	00 919 811 1	83.0	28
00 918 315 0	67.0	38	00 918 763 0	118.1	8	00 919 105 0	84.0	46	00 919 509 0	130.3	17	00 919 811 1	84.0	3
00 918 435 2	118.0	2	00 918 763 0	151.1	7	00 919 105 0	89.0	31	00 919 602 1	147.0	3	00 919 811 1	86.0	3
00 918 435 2	118.1	2	00 918 765 1	49.0	10	00 919 105 0	90.0	18	00 919 602 1	148.0	3	00 919 811 1	87.0	28
00 918 435 2	151.0	10	00 918 789 0	3.0	40	00 919 105 0	92.0	42	00 919 603 0	33.0	18	00 919 811 1	88.0	21
00 918 435 2	151.1	10	00 918 789 0	62.0	18	00 919 105 0	94.0	1	00 919 603 0	58.0	20	00 919 811 1	89.0	18
00 918 436 1	118.1	8	00 918 802 0	23.0	19	00 919 105 0	108.0	8	00 919 603 0	59.0	5	00 919 811 1	91.0	43
00 918 436 1	151.1	7	00 918 802 0	23.0	30	00 919 105 0	188.3	3	00 919 603 0	60.0	5	00 919 811 1	93.0	39
00 918 481 0	118.1	8	00 918 802 0	23.5	3	00 919 105 0	190.3	6	00 919 603 0	61.0	5	00 919 845 0	74.0	57
00 918 481 0	151.1	13	00 918 802 0	23.5	16	00 919 105 0	190.6	6	00 919 603 0	62.0	3	00 919 845 0	75.0	30
00 918 506 0	23.0	19	00 918 802 0	32.0	30	00 919 105 0	191.0	6	00 919 603 0	149.0	16	00 919 913 0	109.0	13
00 918 506 0	23.0	30	00 918 802 0	32.5	4	00 919 105 0	191.0	13	00 919 631 0	161.0	11	00 919 918 1	10.0	14
00 918 506 0	23.5	3	00 918 802 0	32.5	16	00 919 105 0	191.3	5	00 919 632 0	161.0	10	00 919 918 1	33.0	14
00 918 506 0	23.5	16	00 919 004 0	41.0	42	00 919 106 0	41.0	39	00 919 641 0	161.0	8	00 919 918 1	34.0	1
00 918 506 0	32.0	30	00 919 004 0	41.3	42	00 919 106 0	41.3	39	00 919 664 0	33.0	19	00 919 918 1	147.0	15
00 918 506 0	32.5	4	00 919 004 0	41.6	42	00 919 106 0	41.6	39	00 919 664 0	58.0	21	00 919 918 1	148.0	15
00 918 506 0	32.5	16	00 919 067 0	150.0	16	00 919 106 0	109.0	29	00 919 664 0	59.0	6	00 919 918 1	150.0	14
00 918 722 0	124.0	10	00 919 069 0	150.0	17	00 919 106 0	189.0	4	00 919 664 0	60.0	6	00 919 930 0	163.0	2
00 918 722 0	158.0	16	00 919 070 0	150.0	18	00 919 106 0	190.0	4	00 919 664 0	61.0	5	00 919 955 0	149.0	3
00 918 722 0	159.0	12	00 919 103 0	188.3	5	00 919 108 0	92.0	45	00 919 664 0	62.0	3	00 919 955 0	150.0	3

ID-NR. ID-NO.	TAFEL DIAG.	POS. POS.	ID-NR. ID-NO.	TAFEL DIAG.	POS. POS.	ID-NR. ID-NO.	TAFEL DIAG.	POS. POS.	ID-NR. ID-NO.	TAFEL DIAG.	POS. POS.	ID-NR. ID-NO.	TAFEL DIAG.	POS. POS.
00 919 961 0	145.0	35	00 920 818 0	164.0	1	00 920 911 1	31.0	29	00 920 921 1	97.0	12	00 921 019 1	32.0	7
00 919 961 0	146.0	35	00 920 818 0	165.0	1	00 920 911 1	143.0	11	00 920 921 1	104.0	11	00 921 019 1	33.0	3
00 919 962 0	145.0	34	00 920 818 0	166.0	1	00 920 911 1	144.0	16	00 920 921 1	135.0	23	00 921 019 1	58.0	18
00 919 962 0	146.0	34	00 920 858 1	163.0	15	00 920 911 1	162.0	13	00 920 921 1	136.0	25	00 921 019 1	59.0	4
00 919 970 0	145.0	17	00 920 868 0	16.0	34	00 920 911 1	162.3	18	00 920 921 1	138.0	17	00 921 019 1	60.0	4
00 919 970 0	146.0	18	00 920 868 0	23.0	46	00 920 911 1	163.0	5	00 920 921 1	139.0	14	00 921 019 1	61.0	4
00 919 993 0	80.0	26	00 920 868 0	23.5	22	00 920 914 0	149.0	20	00 920 921 1	140.0	14	00 921 019 1	153.0	4
00 920 061 1	15.0	26	00 920 868 0	32.0	54	00 920 914 0	150.0	25	00 920 921 1	141.0	16	00 921 019 1	160.0	3
00 920 061 1	15.0	34	00 920 868 0	32.5	28	00 920 916 0	94.0	27	00 920 927 0	147.0	11	00 921 019 1	162.0	6
00 920 061 1	16.0	13	00 920 901 1	9.0	2	00 920 916 0	95.0	37	00 920 927 0	148.0	11	00 921 019 1	162.3	24
00 920 061 1	22.0	9	00 920 901 1	58.0	32	00 920 916 0	97.0	47	00 920 942 0	15.0	25	00 921 019 1	163.0	27
00 920 061 1	22.0	18	00 920 901 1	151.0	6	00 920 916 0	104.0	37	00 920 942 0	23.0	8	00 921 023 1	154.0	38
00 920 061 1	22.0	19	00 920 901 1	151.1	6	00 920 916 0	134.0	8	00 920 964 0	109.0	26	00 921 023 1	155.0	5
00 920 061 1	23.0	15	00 920 901 1	152.0	4	00 920 916 0	135.0	13	00 920 965 0	158.0	13	00 921 023 1	162.0	26
00 920 061 1	23.0	16	00 920 901 1	153.0	5	00 920 916 0	136.0	16	00 920 965 0	160.0	12	00 921 023 1	162.3	5
00 920 061 1	23.5	13	00 920 901 1	154.0	5	00 920 916 0	137.0	16	00 920 965 0	165.0	6	00 921 023 1	163.0	34
00 920 061 1	23.5	15	00 920 901 1	155.0	20	00 920 916 0	138.0	7	00 920 972 0	16.0	15	00 921 028 1	31.0	47
00 920 061 1	31.0	9	00 920 901 1	156.0	1	00 920 916 0	139.0	7	00 920 972 0	22.0	19	00 921 028 1	32.0	38
00 920 061 1	31.0	49	00 920 901 1	157.0	1	00 920 916 0	140.0	7	00 920 972 0	23.0	15	00 921 028 1	32.5	22
00 920 061 1	32.0	16	00 920 901 1	158.0	1	00 920 916 0	141.0	9	00 920 972 0	23.5	13	00 921 028 1	158.0	13
00 920 061 1	32.5	13	00 920 901 1	159.0	11	00 920 919 0	33.0	22	00 920 972 0	31.0	49	00 921 028 1	159.0	10
00 920 061 1	32.5	15	00 920 901 1	160.0	13	00 920 919 0	34.0	6	00 920 972 0	32.0	16	00 921 028 1	165.0	6
00 920 061 1	33.0	12	00 920 905 0	94.0	4	00 920 919 0	149.0	19	00 920 972 0	32.5	13	00 921 036 1	80.0	47
00 920 061 1	33.0	15	00 920 905 0	95.0	38	00 920 919 0	150.0	24	00 920 972 0	157.0	9	00 921 036 1	154.0	4
00 920 061 1	34.0	4	00 920 905 0	97.0	46	00 920 920 1	41.0	36	00 920 972 0	163.0	22	00 921 036 1	155.0	9
00 920 083 0	15.0	26	00 920 905 0	104.0	38	00 920 920 1	41.3	36	00 920 972 0	164.0	10	00 921 036 1	162.0	16
00 920 083 0	15.0	34	00 920 905 0	109.0	24	00 920 920 1	41.6	36	00 920 972 0	166.0	11	00 921 036 1	162.3	13
00 920 083 0	16.0	13	00 920 905 0	134.0	9	00 920 920 1	42.0	31	00 920 984 1	8.0	3	00 921 036 1	163.0	41
00 920 083 0	16.0	15	00 920 905 0	135.0	14	00 920 920 1	42.3	31	00 920 984 1	8.3	3	00 921 039 1	57.0	5
00 920 083 0	22.0	9	00 920 905 0	136.0	17	00 920 920 1	94.0	2	00 921 001 0	31.0	18	00 921 039 1	94.0	23
00 920 083 0	23.0	18	00 920 905 0	137.0	17	00 920 920 1	95.0	35	00 921 001 0	32.0	36	00 921 039 1	104.0	22
00 920 083 0	31.0	9	00 920 905 0	138.0	6	00 920 920 1	97.0	10	00 921 001 0	32.5	25	00 921 039 1	140.0	32
00 920 083 0	32.0	18	00 920 905 0	139.0	6	00 920 920 1	104.0	21	00 921 003 1	10.0	6	00 921 039 1	141.0	22
00 920 084 0	81.0	7	00 920 905 0	140.0	6	00 920 920 1	109.0	22	00 921 003 1	58.0	30	00 921 039 1	145.0	10
00 920 115 0	163.0	19	00 920 905 0	141.0	8	00 920 920 1	140.0	15	00 921 003 1	61.0	14	00 921 039 1	146.0	10
00 920 818 0	10.0	1	00 920 911 1	14.0	22	00 920 920 1	141.0	17	00 921 003 1	156.0	10	00 921 043 0	15.0	21
00 920 818 0	34.0	13	00 920 911 1	15.0	9	00 920 921 1	41.0	38	00 921 003 1	157.0	7	00 921 043 0	16.0	10
00 920 818 0	162.0	1	00 920 911 1	21.0	19	00 920 921 1	41.3	38	00 921 003 1	164.0	8	00 921 043 0	22.0	41
00 920 818 0	162.3	29	00 920 911 1	22.0	29	00 920 921 1	41.6	38	00 921 019 1	16.0	7	00 921 043 0	23.0	10
00 920 818 0	163.0	21	00 920 911 1	30.0	19	00 920 921 1	95.0	36	00 921 019 1	23.0	7	00 921 043 0	31.0	41

ID-NR. ID-NO.	TAFEL DIAG.	POS. POS.	ID-NR. ID-NO.	TAFEL DIAG.	POS. POS.	ID-NR. ID-NO.	TAFEL DIAG.	POS. POS.	ID-NR. ID-NO.	TAFEL DIAG.	POS. POS.	ID-NR. ID-NO.	TAFEL DIAG.	POS. POS.
00 921 043 0	32.0	10	00 921 047 1	31.0	40	00 921 054 1	154.0	12	00 921 067 1	23.3	11	00 921 075 0	144.0	17
00 921 043 0	81.0	11	00 921 047 1	32.0	9	00 921 054 1	155.0	23	00 921 067 1	31.0	43	00 921 077 1	15.0	24
00 921 043 0	109.0	14	00 921 047 1	81.0	10	00 921 054 1	156.0	7	00 921 067 1	31.0	46	00 921 077 1	16.0	14
00 921 043 0	162.0	33	00 921 047 1	162.0	32	00 921 054 1	157.0	8	00 921 067 1	32.0	37	00 921 077 1	22.0	8
00 921 043 0	162.3	35	00 921 047 1	162.3	34	00 921 054 1	158.0	11	00 921 067 1	32.3	11	00 921 077 1	23.0	17
00 921 045 1	57.0	4	00 921 048 1	140.0	19	00 921 054 1	159.0	8	00 921 067 1	32.5	21	00 921 077 1	23.5	14
00 921 045 1	94.0	21	00 921 048 1	141.0	28	00 921 054 1	160.0	10	00 921 067 1	62.0	1	00 921 077 1	31.0	50
00 921 045 1	104.0	28	00 921 049 1	104.0	32	00 921 054 1	162.3	40	00 921 067 1	145.0	5	00 921 077 1	32.0	39
00 921 045 1	140.0	33	00 921 049 1	140.0	21	00 921 054 1	163.0	23	00 921 067 1	146.0	5	00 921 077 1	32.5	14
00 921 045 1	141.0	23	00 921 049 1	141.0	24	00 921 054 1	164.0	7	00 921 067 1	147.0	4	00 921 077 1	33.0	13
00 921 045 1	145.0	13	00 921 049 1	145.0	12	00 921 054 1	165.0	3	00 921 067 1	148.0	4	00 921 077 1	34.0	3
00 921 045 1	146.0	13	00 921 049 1	146.0	12	00 921 054 1	166.0	5	00 921 067 1	149.0	26	00 921 077 1	145.0	6
00 921 046 1	10.0	9	00 921 051 0	154.0	40	00 921 057 2	110.0	30	00 921 067 1	150.0	15	00 921 077 1	146.0	6
00 921 046 1	22.0	51	00 921 051 0	155.0	10	00 921 060 2	15.0	27	00 921 067 1	152.0	5	00 921 077 1	150.0	6
00 921 046 1	23.0	37	00 921 053 1	15.0	23	00 921 060 2	16.0	21	00 921 067 1	153.0	10	00 921 079 1	16.0	33
00 921 046 1	31.0	5	00 921 053 1	16.0	12	00 921 060 2	22.0	4	00 921 067 1	154.0	10	00 921 079 1	23.0	47
00 921 046 1	32.0	25	00 921 053 1	22.0	52	00 921 060 2	31.0	4	00 921 067 1	158.0	3	00 921 079 1	23.5	23
00 921 046 1	33.0	6	00 921 053 1	23.0	12	00 921 060 2	62.0	10	00 921 067 1	159.0	3	00 921 079 1	31.0	8
00 921 046 1	34.0	17	00 921 053 1	31.0	51	00 921 060 2	147.0	32	00 921 067 1	162.0	2	00 921 079 1	32.0	17
00 921 046 1	58.0	34	00 921 053 1	32.0	12	00 921 060 2	148.0	32	00 921 067 1	162.3	28	00 921 079 1	32.0	55
00 921 046 1	147.0	37	00 921 053 1	81.0	3	00 921 060 2	149.0	11	00 921 067 1	166.0	3	00 921 079 1	32.5	24
00 921 046 1	148.0	37	00 921 053 1	109.0	12	00 921 062 2	80.0	44	00 921 071 1	59.0	13	00 921 079 1	32.5	29
00 921 046 1	149.0	5	00 921 053 1	162.3	43	00 921 062 2	81.0	9	00 921 071 1	60.0	13	00 921 079 1	58.0	28
00 921 046 1	150.0	10	00 921 053 1	163.0	3	00 921 062 2	143.0	14	00 921 071 1	62.0	4	00 921 079 1	61.0	8
00 921 046 1	151.0	1	00 921 054 1	10.0	4	00 921 062 2	144.0	11	00 921 071 1	145.0	15	00 921 079 1	145.0	21
00 921 046 1	151.1	1	00 921 054 1	22.0	47	00 921 065 1	14.0	24	00 921 071 1	146.0	15	00 921 079 1	146.0	21
00 921 046 1	153.0	27	00 921 054 1	23.0	38	00 921 065 1	21.0	21	00 921 071 1	151.0	4	00 921 079 1	147.0	24
00 921 046 1	154.0	27	00 921 054 1	23.5	19	00 921 065 1	30.0	21	00 921 071 1	151.0	15	00 921 079 1	148.0	24
00 921 046 1	156.0	4	00 921 054 1	31.0	54	00 921 065 1	80.0	46	00 921 071 1	151.1	4	00 921 079 1	149.0	12
00 921 046 1	158.0	17	00 921 054 1	32.0	44	00 921 065 1	81.0	8	00 921 071 1	151.1	15	00 921 083 1	145.0	7
00 921 046 1	160.0	6	00 921 054 1	33.0	9	00 921 065 1	143.0	18	00 921 071 1	156.0	3	00 921 083 1	146.0	7
00 921 046 1	162.0	32	00 921 054 1	34.0	10	00 921 065 1	144.0	19	00 921 071 1	157.0	4	00 921 087 1	23.3	13
00 921 046 1	162.3	34	00 921 054 1	145.0	3	00 921 065 1	162.0	11	00 921 071 1	164.0	3	00 921 087 1	32.3	13
00 921 046 1	164.0	4	00 921 054 1	146.0	3	00 921 065 1	162.3	20	00 921 073 1	23.0	13	00 921 087 1	33.0	4
00 921 046 1	165.0	11	00 921 054 1	147.0	6	00 921 066 1	147.0	17	00 921 073 1	32.0	13	00 921 087 1	58.0	23
00 921 046 1	166.0	20	00 921 054 1	148.0	6	00 921 066 1	148.0	17	00 921 074 1	16.0	31	00 921 087 1	59.0	8
00 921 047 1	15.0	20	00 921 054 1	149.0	8	00 921 067 1	8.0	12	00 921 074 1	32.0	52	00 921 087 1	60.0	8
00 921 047 1	16.0	9	00 921 054 1	150.0	8	00 921 067 1	8.3	12	00 921 074 1	81.0	6	00 921 087 1	61.0	6
00 921 047 1	22.0	40	00 921 054 1	152.0	9	00 921 067 1	10.0	2	00 921 074 1	163.0	39	00 921 087 1	160.0	4
00 921 047 1	23.0	9	00 921 054 1	153.0	12	00 921 067 1	22.0	43	00 921 075 0	143.0	17	00 921 087 1	162.0	4

ID-NR. ID-NO.	TAFEL DIAG.	POS. POS.	ID-NR. ID-NO.	TAFEL DIAG.	POS. POS.	ID-NR. ID-NO.	TAFEL DIAG.	POS. POS.	ID-NR. ID-NO.	TAFEL DIAG.	POS. POS.	ID-NR. ID-NO.	TAFEL DIAG.	POS. POS.
00 921 087 1	162.3	26	00 921 148 0	148.0	25	00 921 173 0	143.0	34	00 921 250 0	32.0	53	00 922 671 1	30.0	4
00 921 087 1	163.0	25	00 921 153 0	61.0	10	00 921 173 0	162.0	30	00 921 250 0	81.0	5	00 922 671 1	94.0	24
00 921 089 1	62.0	6	00 921 155 0	16.0	6	00 921 174 1	143.0	35	00 921 250 0	163.0	38	00 922 671 1	97.0	44
00 921 089 1	152.0	11	00 921 155 0	23.0	6	00 921 175 0	163.0	14	00 921 251 0	162.0	21	00 922 671 1	135.0	29
00 921 089 1	166.0	9	00 921 155 0	32.0	6	00 921 182 0	143.0	36	00 921 251 0	162.3	8	00 922 671 1	136.0	23
00 921 093 1	58.0	26	00 921 160 1	16.0	8	00 921 182 0	162.0	33	00 921 251 0	163.0	31	00 922 671 1	138.0	28
00 921 093 1	59.0	10	00 921 160 1	22.0	48	00 921 182 0	162.3	35	00 921 258 1	23.3	10	00 922 671 1	139.0	26
00 921 093 1	60.0	10	00 921 160 1	23.0	14	00 921 182 0	163.0	16	00 921 258 1	32.3	10	00 922 671 1	140.0	28
00 921 093 1	61.0	12	00 921 160 1	31.0	44	00 921 183 1	143.0	37	00 921 258 1	33.0	15	00 922 671 1	141.0	32
00 921 095 1	142.0	60	00 921 160 1	32.0	14	00 921 183 1	162.0	32	00 921 258 1	34.0	2	00 922 671 1	173.0	6
00 921 095 1	162.0	22	00 921 160 1	143.0	15	00 921 183 1	162.3	34	00 921 258 1	158.0	5	00 922 671 1	174.0	15
00 921 095 1	162.3	7	00 921 160 1	144.0	14	00 921 184 0	162.0	31	00 921 258 1	159.0	2	00 922 671 1	178.0	12
00 921 095 1	163.0	32	00 921 162 1	147.0	18	00 921 204 0	147.0	26	00 921 258 1	166.0	11	00 922 671 1	179.0	10
00 921 096 1	57.0	9	00 921 162 1	148.0	18	00 921 204 0	148.0	26	00 921 417 1	23.0	30	00 922 672 2	94.0	24
00 921 096 1	140.0	20	00 921 167 0	154.0	36	00 921 206 0	10.0	10	00 921 417 1	32.0	30	00 922 672 2	135.0	29
00 921 096 1	141.0	27	00 921 167 0	155.0	2	00 921 206 0	22.0	50	00 921 417 1	32.5	4	00 922 672 2	136.0	23
00 921 119 1	142.0	61	00 921 167 0	162.0	29	00 921 206 0	23.0	36	00 921 423 1	58.0	9	00 922 672 2	138.0	28
00 921 122 2	152.0	7	00 921 167 0	162.3	2	00 921 206 0	31.0	6	00 921 527 0	142.0	17	00 922 672 2	139.0	26
00 921 131 2	183.0	1	00 921 167 0	163.0	37	00 921 206 0	32.0	26	00 921 856 0	82.0	38	00 922 672 2	140.0	28
00 921 144 0	154.0	39	00 921 169 0	162.0	25	00 921 206 0	33.0	7	00 921 856 0	83.0	34	00 922 672 2	141.0	32
00 921 144 0	155.0	6	00 921 169 0	162.3	6	00 921 206 0	34.0	16	00 921 856 0	84.0	44	00 922 672 2	173.0	6
00 921 145 0	8.0	4	00 921 169 0	163.0	33	00 921 206 0	58.0	33	00 921 962 0	82.0	38	00 922 672 2	174.0	15
00 921 145 0	8.3	4	00 921 170 0	143.0	31	00 921 206 0	147.0	36	00 921 962 0	83.0	34	00 922 673 1	140.0	28
00 921 145 0	33.0	2	00 921 170 0	162.3	46	00 921 206 0	148.0	36	00 921 962 0	84.0	44	00 922 673 1	141.0	32
00 921 145 0	58.0	35	00 921 170 0	163.0	18	00 921 206 0	149.0	6	00 922 313 1	54.0	16	00 922 674 0	178.0	12
00 921 145 0	59.0	2	00 921 171 1	8.0	5	00 921 206 0	150.0	11	00 922 313 1	55.0	6	00 922 948 0	39.0	10
00 921 145 0	60.0	2	00 921 171 1	8.3	5	00 921 206 0	151.0	2	00 922 313 1	56.0	15	00 923 029 0	127.0	53
00 921 145 0	61.0	2	00 921 171 1	33.0	1	00 921 206 0	151.1	2	00 922 313 1	65.0	18	00 924 010 0	140.0	29
00 921 145 0	153.0	2	00 921 171 1	58.0	17	00 921 206 0	153.0	28	00 922 313 1	66.0	18	00 924 010 0	141.0	38
00 921 145 0	162.0	8	00 921 171 1	59.0	1	00 921 206 0	154.0	28	00 922 313 1	68.0	11	00 924 017 0	57.0	13
00 921 145 0	162.3	22	00 921 171 1	60.0	1	00 921 206 0	156.0	5	00 922 506 1	1.0	22	00 924 017 0	135.0	26
00 921 145 0	163.0	29	00 921 171 1	61.0	1	00 921 206 0	158.0	18	00 922 506 1	2.0	22	00 924 017 0	136.0	33
00 921 146 0	80.0	49	00 921 171 1	80.0	51	00 921 206 0	160.0	7	00 922 508 1	69.0	19	00 924 017 0	140.0	29
00 921 146 0	154.0	2	00 921 171 1	153.0	1	00 921 206 0	162.0	33	00 922 542 0	70.0	26	00 924 017 0	141.0	38
00 921 146 0	155.0	7	00 921 171 1	154.0	1	00 921 206 0	162.3	35	00 922 542 0	71.0	7	00 924 017 0	174.0	34
00 921 146 0	160.0	2	00 921 171 1	155.0	1	00 921 206 0	164.0	5	00 922 638 0	119.0	15	00 924 021 0	84.0	8
00 921 146 0	162.0	18	00 921 171 1	160.0	1	00 921 206 0	165.0	10	00 922 638 0	121.0	6	00 924 021 0	85.0	36
00 921 146 0	162.3	11	00 921 171 1	162.0	9	00 921 206 0	166.0	19	00 922 650 0	7.0	4	00 924 034 0	116.0	62
00 921 146 0	163.0	43	00 921 171 1	162.3	1	00 921 238 0	162.0	23	00 922 671 1	14.0	4	00 924 051 0	116.0	16
00 921 148 0	147.0	25	00 921 171 1	163.0	30	00 921 250 0	16.0	32	00 922 671 1	21.0	4	00 924 220 0	44.0	50

ID-NR. ID-NO.	TAFEL DIAG.	POS. POS.	ID-NR. ID-NO.	TAFEL DIAG.	POS. POS.	ID-NR. ID-NO.	TAFEL DIAG.	POS. POS.	ID-NR. ID-NO.	TAFEL DIAG.	POS. POS.	ID-NR. ID-NO.	TAFEL DIAG.	POS. POS.
00 924 220 0	44.3	50	00 925 017 0	127.0	56	00 925 122 0	145.0	28	00 925 146 0	33.0	17	00 930 110 0	82.0	15
00 924 228 1	102.0	47	00 925 056 0	15.0	42	00 925 122 0	146.0	28	00 925 146 0	62.0	14	00 930 137 0	110.0	23
00 924 228 1	111.0	49	00 925 056 0	22.0	54	00 925 125 1	125.0	9	00 925 146 0	155.0	31	00 930 138 0	91.0	38
00 924 228 1	112.0	54	00 925 056 0	31.0	56	00 925 125 1	126.0	9	00 925 146 0	162.0	36	00 930 140 0	80.0	9
00 924 234 0	131.0	13	00 925 102 1	143.0	39	00 925 125 1	128.0	15	00 925 146 0	163.0	44	00 930 140 0	93.0	27
00 924 235 0	102.0	49	00 925 105 0	10.0	13	00 925 125 1	174.0	45	00 925 148 0	129.0	32	00 930 141 0	82.0	27
00 924 235 0	111.0	53	00 925 105 0	34.0	14	00 925 128 5	174.0	44	00 925 155 0	155.0	31	00 930 141 0	86.0	19
00 924 247 0	90.0	10	00 925 105 0	58.0	39	00 925 134 0	10.0	12	00 925 158 0	162.3	38	00 930 141 0	87.0	17
00 924 251 0	90.0	11	00 925 105 0	59.0	19	00 925 134 0	15.0	39	00 925 160 0	162.0	36	00 930 141 0	88.0	7
00 924 263 0	1.0	40	00 925 105 0	60.0	19	00 925 134 0	23.0	32	00 925 160 0	163.0	44	00 930 146 0	82.0	7
00 924 263 0	2.0	40	00 925 105 0	61.0	16	00 925 134 0	32.0	32	00 925 166 0	143.0	41	00 930 152 0	76.0	25
00 924 263 0	3.0	24	00 925 105 0	145.0	24	00 925 134 0	33.0	20	00 925 205 2	91.0	42	00 930 152 0	77.0	14
00 924 263 0	96.0	5	00 925 105 0	146.0	24	00 925 134 0	58.0	38	00 925 205 2	110.0	2	00 930 154 0	76.0	7
00 924 263 0	96.1	5	00 925 105 0	149.0	25	00 925 134 0	59.0	18	00 925 210 0	91.0	32	00 930 154 0	77.0	2
00 924 263 0	117.0	2	00 925 105 0	150.0	30	00 925 134 0	60.0	18	00 926 016 1	147.0	40	00 930 154 0	99.0	20
00 924 263 0	117.1	2	00 925 105 0	152.0	18	00 925 134 0	61.0	17	00 926 016 1	148.0	40	00 930 154 0	105.0	35
00 924 263 0	125.0	25	00 925 105 0	153.0	31	00 925 134 0	62.0	15	00 926 021 0	134.0	3	00 930 154 0	106.0	13
00 924 263 0	126.0	25	00 925 105 0	154.0	31	00 925 134 0	145.0	25	00 926 045 0	48.0	38	00 930 157 0	105.0	41
00 924 263 0	130.0	13	00 925 105 0	155.0	31	00 925 134 0	146.0	25	00 926 101 0	74.0	63	00 930 168 0	86.0	11
00 924 531 1	174.0	28	00 925 105 0	156.0	15	00 925 134 0	149.0	24	00 926 101 0	80.0	30	00 930 168 0	87.0	7
00 924 532 0	174.0	27	00 925 105 0	157.0	10	00 925 134 0	150.0	29	00 926 101 0	82.0	40	00 930 168 0	88.0	23
00 924 535 1	174.0	26	00 925 105 0	158.0	21	00 925 134 0	152.0	19	00 926 101 0	83.0	1	00 930 247 1	46.0	8
00 924 536 1	115.0	29	00 925 105 0	160.0	15	00 925 134 0	153.0	30	00 926 101 0	86.0	2	00 930 247 1	47.0	8
00 924 536 1	174.0	24	00 925 105 0	164.0	15	00 925 134 0	154.0	30	00 926 101 0	87.0	2	00 930 300 0	82.0	20
00 924 537 0	175.0	15	00 925 105 0	165.0	14	00 925 134 0	155.0	32	00 926 101 0	88.0	31	00 930 321 1	107.0	21
00 924 576 0	174.0	21	00 925 105 0	166.0	18	00 925 134 0	156.0	14	00 926 101 0	89.0	1	00 930 326 0	44.0	21
00 924 597 0	193.0	27	00 925 106 0	128.0	16	00 925 134 0	158.0	20	00 926 101 0	91.0	48	00 930 326 0	44.3	21
00 924 598 0	193.0	28	00 925 107 1	31.0	19	00 925 134 0	160.0	16	00 926 101 0	93.0	53	00 930 326 0	63.0	8
00 924 634 0	128.0	13	00 925 107 1	32.0	35	00 925 134 0	162.0	35	00 926 101 0	110.0	34	00 930 326 0	64.0	5
00 924 638 0	175.0	1	00 925 107 1	32.5	26	00 925 134 0	162.3	37	00 927 103 0	78.0	17	00 930 326 0	99.0	17
00 924 638 0	176.0	1	00 925 107 1	145.0	22	00 925 134 0	163.0	45	00 927 103 0	79.0	8	00 930 347 0	105.0	31
00 924 675 0	167.0	14	00 925 107 1	146.0	22	00 925 134 0	164.0	14	00 927 106 0	96.0	21	00 930 349 0	83.0	12
00 924 677 0	175.0	27	00 925 107 1	147.0	35	00 925 134 0	165.0	13	00 927 106 0	96.1	21	00 930 350 0	83.0	18
00 924 728 2	174.0	23	00 925 107 1	148.0	35	00 925 134 0	166.0	17	00 927 111 0	96.1	7	00 930 351 0	98.0	32
00 924 782 0	174.0	20	00 925 107 1	149.0	22	00 925 135 0	137.0	26	00 927 111 0	117.1	32	00 930 366 0	95.0	13
00 924 783 0	174.0	22	00 925 107 1	150.0	27	00 925 135 0	145.0	29	00 927 943 0	127.0	61	00 930 368 0	42.0	13
00 925 005 0	129.0	20	00 925 108 0	162.3	38	00 925 135 0	146.0	29	00 928 200 0	1.0	47	00 930 368 0	42.3	13
00 925 016 0	78.0	36	00 925 112 1	135.0	30	00 925 146 0	15.0	38	00 928 200 0	2.0	51	00 930 500 0	44.0	4
00 925 016 0	79.0	23	00 925 112 1	136.0	32	00 925 146 0	23.0	33	00 930 104 0	80.0	11	00 930 500 0	44.3	4
00 925 016 0	122.0	10	00 925 122 0	137.0	27	00 925 146 0	32.0	33	00 930 109 0	80.0	19	00 930 505 0	45.0	2

ID-NR. ID-NO.	TAFEL DIAG.	POS. POS.	ID-NR. ID-NO.	TAFEL DIAG.	POS. POS.	ID-NR. ID-NO.	TAFEL DIAG.	POS. POS.	ID-NR. ID-NO.	TAFEL DIAG.	POS. POS.	ID-NR. ID-NO.	TAFEL DIAG.	POS. POS.
00 930 505 0	45.3	2	00 932 140 0	91.0	7	00 934 776 0	44.3	30	00 935 321 0	100.0	7	00 937 562 0	91.0	26
00 930 506 0	109.3	14	00 932 140 0	93.0	46	00 934 776 0	101.0	8	00 935 335 0	48.0	5	00 937 568 0	83.0	20
00 930 508 0	99.0	14	00 932 141 0	18.0	4	00 934 776 0	102.0	2	00 935 338 0	106.0	9	00 937 630 0	89.0	7
00 930 535 0	45.0	37	00 932 141 0	20.0	4	00 934 776 0	107.0	9	00 935 712 0	4.0	2	00 937 636 0	72.0	25
00 930 535 0	45.3	37	00 932 141 0	26.0	4	00 934 776 0	111.0	2	00 936 018 0	75.0	21	00 937 636 0	73.0	11
00 930 535 0	72.0	11	00 932 141 0	29.0	3	00 934 776 0	112.0	2	00 936 019 1	75.0	27	00 937 638 0	42.0	9
00 930 535 0	73.0	5	00 932 141 0	35.0	4	00 934 777 0	94.0	11	00 936 026 0	74.0	42	00 937 638 0	42.3	9
00 930 536 1	68.0	23	00 932 141 0	36.0	30	00 934 900 0	54.0	15	00 936 029 1	91.0	2	00 937 639 0	42.0	27
00 930 537 0	63.0	9	00 932 141 0	37.0	4	00 934 900 0	116.0	30	00 936 029 1	93.0	52	00 937 639 0	42.3	27
00 930 537 0	64.0	6	00 932 146 0	91.0	10	00 934 901 0	68.0	21	00 936 050 0	83.0	25	00 937 708 0	95.0	44
00 930 537 0	109.0	33	00 932 146 0	93.0	42	00 934 905 0	73.0	23	00 936 064 0	91.0	15	00 937 712 0	147.0	38
00 930 537 0	109.3	5	00 932 155 0	4.3	4	00 934 906 0	72.0	21	00 936 064 0	93.0	21	00 937 712 0	148.0	38
00 930 539 0	92.0	27	00 932 155 0	110.0	21	00 934 906 0	73.0	15	00 936 065 0	83.0	9	00 937 717 0	148.0	2
00 930 540 0	65.0	5	00 932 157 0	13.0	3	00 934 910 0	55.0	3	00 936 065 0	93.0	2	00 937 717 1	33.0	23
00 930 540 0	85.0	15	00 932 159 0	13.0	11	00 934 910 0	56.0	18	00 936 067 0	75.0	10	00 937 717 1	34.0	7
00 930 540 0	99.0	33	00 932 159 0	18.0	12	00 934 910 0	65.0	16	00 936 078 0	93.0	32	00 937 717 1	143.0	22
00 930 540 0	105.0	63	00 932 159 0	20.0	12	00 934 910 0	68.0	8	00 936 300 2	82.0	18	00 937 717 1	149.0	2
00 930 541 0	42.0	4	00 932 159 0	26.0	12	00 934 917 0	67.0	23	00 936 337 1	110.0	16	00 937 717 1	150.0	2
00 930 541 0	42.3	4	00 932 159 0	29.0	11	00 934 918 0	70.0	16	00 936 337 1	110.0	27	00 937 717 1	161.0	18
00 930 541 0	83.0	6	00 932 159 0	35.0	9	00 934 918 0	98.0	23	00 936 362 1	91.0	35	00 937 717 1	162.0	39
00 930 541 0	105.0	38	00 932 159 0	36.0	25	00 934 918 0	105.0	8	00 936 365 1	86.0	7	00 937 717 1	162.3	31
00 930 567 0	67.0	6	00 932 159 0	37.0	9	00 934 919 0	99.0	2	00 936 365 1	87.0	3	00 937 721 0	22.0	14
00 930 567 0	92.0	26	00 932 177 0	110.0	13	00 934 919 0	105.0	54	00 936 365 1	88.0	29	00 937 721 0	62.0	11
00 930 567 0	108.0	4	00 932 181 0	12.0	6	00 934 921 0	44.0	38	00 936 393 2	80.0	6	00 937 727 0	74.0	19
00 930 568 0	67.0	5	00 932 183 0	91.0	19	00 934 921 0	44.3	38	00 936 408 1	82.0	30	00 937 727 0	80.0	4
00 930 568 0	87.0	30	00 932 183 0	93.0	17	00 934 921 0	66.0	17	00 936 408 1	86.0	15	00 937 727 0	82.0	31
00 930 568 0	88.0	25	00 932 185 0	93.0	10	00 934 929 0	98.0	25	00 936 408 1	87.0	10	00 937 727 0	83.0	29
00 930 569 0	1.0	25	00 934 004 1	69.0	3	00 934 929 0	107.0	3	00 936 408 1	88.0	2	00 937 727 0	84.0	4
00 930 569 0	2.0	25	00 934 004 1	70.0	5	00 934 929 0	111.0	36	00 936 408 1	89.0	17	00 937 727 0	86.0	4
00 930 805 0	110.0	9	00 934 012 0	116.0	3	00 934 929 0	112.0	18	00 936 408 1	91.0	8	00 937 727 0	87.0	29
00 931 913 1	82.0	25	00 934 017 2	50.0	12	00 934 946 0	112.0	42	00 936 408 1	93.0	45	00 937 727 0	88.0	20
00 931 913 1	83.0	4	00 934 017 2	51.0	13	00 934 958 0	44.0	9	00 936 429 0	74.0	17	00 937 727 0	89.0	19
00 931 922 0	75.0	12	00 934 017 2	52.0	13	00 934 958 0	44.3	9	00 936 429 0	75.0	41	00 937 727 0	91.0	44
00 931 930 0	74.0	31	00 934 017 2	67.0	24	00 934 958 0	53.0	7	00 936 447 2	74.0	35	00 937 727 0	93.0	37
00 932 108 0	91.0	28	00 934 052 0	66.0	5	00 934 958 0	98.0	38	00 937 014 0	108.0	3	00 937 727 0	147.0	2
00 932 109 0	4.3	14	00 934 125 0	109.0	3	00 934 958 0	105.0	17	00 937 015 0	108.0	9	00 937 727 0	153.0	34
00 932 109 0	12.0	3	00 934 618 0	66.0	6	00 934 958 0	116.0	33	00 937 514 0	80.0	25	00 937 727 0	154.0	34
00 932 110 0	89.0	13	00 934 628 0	100.0	17	00 934 960 0	114.0	5	00 937 522 0	142.0	33	00 937 727 0	155.0	16
00 932 127 0	4.3	19	00 934 633 0	107.0	15	00 934 960 0	115.0	10	00 937 525 0	95.0	16	00 937 746 0	74.0	21
00 932 140 0	89.0	6	00 934 776 0	44.0	30	00 934 961 0	83.0	15	00 937 542 2	83.0	21	00 937 751 1	161.0	15

ID-NR. ID-NO.	TAFEL DIAG.	POS. POS.	ID-NR. ID-NO.	TAFEL DIAG.	POS. POS.	ID-NR. ID-NO.	TAFEL DIAG.	POS. POS.	ID-NR. ID-NO.	TAFEL DIAG.	POS. POS.	ID-NR. ID-NO.	TAFEL DIAG.	POS. POS.
00 937 751 1	162.0	37	00 938 645 0	109.0	23	00 938 893 1	145.0	11	00 939 218 1	193.0	17	00 940 328 0	140.0	5
00 937 751 1	162.3	33	00 938 645 0	135.0	3	00 938 893 1	146.0	11	00 939 299 2	193.0	11	00 940 328 0	141.0	7
00 938 054 1	50.0	7	00 938 645 0	136.0	3	00 938 903 0	145.0	8	00 939 386 1	193.0	18	00 940 329 0	57.0	8
00 938 154 1	50.0	8	00 938 645 0	138.0	16	00 938 903 0	146.0	8	00 939 404 1	193.0	29	00 940 329 0	95.0	39
00 938 515 0	109.0	28	00 938 645 0	139.0	11	00 938 905 0	145.0	9	00 939 407 1	192.0	5	00 940 329 0	138.0	3
00 938 540 0	97.0	43	00 938 645 0	140.0	12	00 938 905 0	146.0	9	00 939 408 2	192.0	6	00 940 329 0	139.0	3
00 938 540 0	138.0	32	00 938 645 0	141.0	13	00 938 933 0	94.0	25	00 939 410 2	194.0	8	00 940 329 0	140.0	3
00 938 540 0	139.0	28	00 938 646 0	134.0	12	00 938 933 0	109.0	25	00 939 451 1	193.0	32	00 940 329 0	141.0	5
00 938 540 0	140.0	31	00 938 646 0	135.0	8	00 938 933 0	135.0	1	00 939 451 1	194.0	6	00 940 330 0	139.0	17
00 938 540 0	141.0	31	00 938 646 0	136.0	8	00 938 933 0	136.0	1	00 939 459 2	193.0	4	00 940 375 0	125.0	28
00 938 552 1	80.0	31	00 938 646 0	138.0	10	00 938 933 0	138.0	18	00 939 469 1	192.0	14	00 940 375 0	126.0	28
00 938 630 0	134.0	1	00 938 646 0	139.0	10	00 938 933 0	139.0	13	00 939 471 1	192.0	2	00 940 375 0	128.0	26
00 938 631 0	134.0	2	00 938 646 0	140.0	10	00 938 933 0	140.0	13	00 939 475 1	193.0	9	00 940 392 0	137.0	7
00 938 632 0	134.0	13	00 938 646 0	141.0	11	00 938 933 0	141.0	15	00 939 478 3	193.0	3	00 940 393 0	137.0	6
00 938 632 0	135.0	10	00 938 647 0	136.0	11	00 938 944 0	125.0	11	00 939 520 1	192.0	4	00 940 411 0	180.0	1
00 938 633 0	134.0	14	00 938 647 0	137.0	12	00 938 944 0	126.0	11	00 939 529 0	192.0	15	00 940 425 0	120.0	18
00 938 633 0	136.0	13	00 938 648 0	97.0	45	00 938 944 0	129.0	9	00 939 576 0	194.0	9	00 940 425 0	122.0	35
00 938 635 0	136.0	19	00 938 648 0	136.0	10	00 938 957 0	135.0	31	00 940 102 0	129.0	8	00 940 446 0	108.0	42
00 938 635 0	139.0	8	00 938 648 0	137.0	29	00 938 957 0	136.0	22	00 940 103 0	33.0	24	00 940 453 0	22.0	3
00 938 639 0	135.0	7	00 938 648 0	138.0	33	00 938 957 0	138.0	27	00 940 103 0	34.0	8	00 940 453 0	23.0	24
00 938 639 0	136.0	7	00 938 648 0	139.0	15	00 938 957 0	139.0	27	00 940 195 0	128.0	5	00 940 453 0	23.5	12
00 938 640 0	135.0	5	00 938 648 0	140.0	39	00 938 957 0	140.0	27	00 940 214 1	113.0	2	00 940 453 0	31.0	3
00 938 640 0	136.0	5	00 938 648 0	141.0	40	00 938 957 0	141.0	33	00 940 227 0	82.0	35	00 940 453 0	32.0	24
00 938 641 0	135.0	6	00 938 649 0	136.0	12	00 938 963 0	180.0	2	00 940 227 0	93.0	54	00 940 453 0	32.5	12
00 938 641 0	136.0	6	00 938 650 0	134.0	11	00 938 984 1	125.0	22	00 940 231 0	108.0	40	00 940 546 0	113.0	6
00 938 642 0	135.0	4	00 938 650 0	135.0	9	00 938 984 1	126.0	22	00 940 265 0	143.0	23	00 940 547 0	113.0	8
00 938 642 0	136.0	4	00 938 650 0	136.0	9	00 938 984 1	128.0	23	00 940 325 0	137.0	20	00 940 548 0	113.0	9
00 938 643 0	134.0	13	00 938 650 0	138.0	9	00 938 984 1	129.0	5	00 940 326 0	137.0	15	00 940 549 0	113.0	7
00 938 643 0	134.0	14	00 938 650 0	139.0	9	00 938 984 1	132.0	3	00 940 327 0	57.0	7	00 942 002 4	192.0	7
00 938 643 0	135.0	10	00 938 650 0	140.0	9	00 939 009 0	125.0	13	00 940 327 0	95.0	40	00 942 002 4	194.0	2
00 938 643 0	136.0	13	00 938 650 0	141.0	12	00 939 009 0	126.0	13	00 940 327 0	137.0	19	00 942 012 1	193.0	30
00 938 643 0	136.0	19	00 938 651 0	134.0	7	00 939 009 0	130.0	14	00 940 327 0	138.0	4	00 942 012 1	194.0	5
00 938 643 0	138.0	8	00 938 651 0	137.0	30	00 939 101 4	80.0	62	00 940 327 0	139.0	4	00 942 038 1	193.0	7
00 938 643 0	139.0	8	00 938 651 0	140.0	40	00 939 101 4	192.0	3	00 940 327 0	140.0	4	00 942 107 1	193.0	16
00 938 644 0	135.0	2	00 938 651 0	141.0	41	00 939 124 1	193.0	6	00 940 327 0	141.0	6	00 942 132 0	193.0	10
00 938 644 0	136.0	2	00 938 694 1	127.0	57	00 939 145 1	193.0	17	00 940 328 0	57.0	6	00 942 134 0	193.0	15
00 938 644 0	138.0	15	00 938 831 0	72.0	15	00 939 170 1	193.0	16	00 940 328 0	95.0	41	00 942 196 1	192.0	8
00 938 644 0	139.0	12	00 938 831 0	73.0	6	00 939 172 3	193.0	5	00 940 328 0	137.0	18	00 942 210 0	192.0	1
00 938 644 0	140.0	11	00 938 833 0	72.0	18	00 939 175 1	193.0	17	00 940 328 0	138.0	5	00 942 295 0	193.0	21
00 938 644 0	141.0	14	00 938 833 0	73.0	1	00 939 194 1	193.0	31	00 940 328 0	139.0	5	00 942 320 0	193.0	21

ID-NR. ID-NO.	TAFEL DIAG.	POS. POS.	ID-NR. ID-NO.	TAFEL DIAG.	POS. POS.	ID-NR. ID-NO.	TAFEL DIAG.	POS. POS.	ID-NR. ID-NO.	TAFEL DIAG.	POS. POS.	ID-NR. ID-NO.	TAFEL DIAG.	POS. POS.
00 942 393 0	128.0	12	00 945 083 0	14.0	8	00 945 104 0	144.0	1	00 945 434 0	144.0	7	00 950 370 2	17.0	1
00 942 393 0	193.0	21	00 945 083 0	21.0	8	00 945 106 0	15.0	4	00 945 438 0	143.0	13	00 950 381 0	35.0	1
00 942 425 0	193.0	1	00 945 083 0	22.0	15	00 945 106 0	22.0	24	00 945 438 0	144.0	13	00 950 382 1	36.0	1
00 942 436 0	193.0	17	00 945 083 0	30.0	8	00 945 106 0	31.0	24	00 945 441 0	142.0	32	00 950 611 0	13.0	40
00 942 449 0	193.0	26	00 945 083 0	31.0	15	00 945 132 0	145.0	1	00 945 443 0	142.0	12	00 950 627 1	17.0	10
00 942 459 0	194.0	4	00 945 084 0	14.0	7	00 945 132 0	146.0	1	00 945 448 0	14.0	18	00 950 627 1	24.0	8
00 942 502 0	193.0	8	00 945 084 0	21.0	7	00 945 151 2	15.0	29	00 945 485 0	14.0	6	00 950 628 1	17.0	11
00 942 504 0	193.0	20	00 945 084 0	22.0	16	00 945 151 2	22.0	12	00 945 485 0	21.0	6	00 950 629 1	24.0	9
00 944 915 0	15.0	1	00 945 084 0	30.0	7	00 945 151 2	31.0	12	00 945 485 0	30.0	6	00 950 629 1	25.0	1
00 944 915 0	22.0	21	00 945 084 0	31.0	14	00 945 153 0	15.0	28	00 945 486 0	22.0	36	00 950 636 1	12.0	40
00 944 915 0	31.0	21	00 945 085 0	14.0	10	00 945 157 0	22.0	1	00 945 487 0	143.0	2	00 950 637 0	12.0	40
00 944 941 0	95.0	34	00 945 085 0	15.0	18	00 945 157 0	31.0	1	00 945 487 0	144.0	2	00 951 328 0	18.0	3
00 944 941 0	139.0	16	00 945 085 0	21.0	10	00 945 158 1	22.0	1	00 945 488 0	14.0	21	00 951 328 0	20.0	3
00 944 941 0	140.0	16	00 945 085 0	22.0	38	00 945 158 1	22.0	10	00 945 488 0	21.0	18	00 951 328 0	26.0	3
00 944 941 0	141.0	20	00 945 085 0	30.0	10	00 945 158 1	31.0	1	00 945 488 0	30.0	18	00 951 328 0	29.0	20
00 945 000 0	14.0	11	00 945 085 0	31.0	38	00 945 158 1	31.0	10	00 945 495 0	143.0	16	00 951 328 0	35.0	22
00 945 000 0	21.0	11	00 945 086 0	14.0	9	00 945 159 1	22.0	10	00 945 495 0	144.0	15	00 951 328 0	36.0	14
00 945 000 0	30.0	11	00 945 086 0	15.0	17	00 945 159 1	31.0	10	00 945 495 0	145.0	2	00 951 328 0	37.0	22
00 945 012 0	14.0	5	00 945 086 0	21.0	9	00 945 161 1	23.0	23	00 945 495 0	146.0	2	00 951 368 0	17.0	6
00 945 012 0	21.0	5	00 945 086 0	22.0	37	00 945 161 1	23.5	5	00 945 504 0	143.0	3	00 951 368 0	19.0	6
00 945 012 0	30.0	5	00 945 086 0	30.0	9	00 945 161 1	32.0	50	00 945 504 0	144.0	3	00 951 397 2	18.0	2
00 945 014 0	14.0	15	00 945 086 0	31.0	37	00 945 161 1	32.5	10	00 945 518 0	14.0	12	00 951 397 2	20.0	2
00 945 014 0	21.0	15	00 945 088 0	14.0	13	00 945 358 0	14.0	17	00 945 518 0	15.0	16	00 951 397 2	26.0	2
00 945 014 0	30.0	15	00 945 088 0	15.0	6	00 945 358 0	21.0	17	00 945 518 0	21.0	12	00 951 397 2	29.0	2
00 945 054 2	143.0	8	00 945 088 0	21.0	13	00 945 358 0	30.0	17	00 945 518 0	22.0	39	00 951 397 2	35.0	3
00 945 054 2	144.0	8	00 945 088 0	22.0	26	00 945 370 1	22.0	2	00 945 518 0	30.0	12	00 951 397 2	36.0	31
00 945 057 1	143.0	4	00 945 088 0	30.0	13	00 945 370 1	31.0	2	00 945 518 0	31.0	36	00 951 397 2	37.0	3
00 945 057 1	144.0	4	00 945 088 0	31.0	26	00 945 399 1	22.0	11	00 945 518 0	31.0	39	00 951 399 1	18.0	18
00 945 065 0	143.0	9	00 945 088 0	143.0	5	00 945 399 1	23.0	44	00 945 546 0	143.0	21	00 951 399 1	20.0	17
00 945 065 0	144.0	9	00 945 088 0	144.0	5	00 945 399 1	23.5	17	00 947 003 1	40.0	1	00 951 399 1	26.0	18
00 945 066 1	143.0	24	00 945 089 0	14.0	14	00 945 399 1	31.0	11	00 947 021 0	40.0	1	00 951 399 1	29.0	14
00 945 066 1	144.0	22	00 945 089 0	15.0	7	00 945 399 1	32.0	23	00 949 228 0	192.0	13	00 951 401 1	20.0	16
00 945 067 1	15.0	8	00 945 089 0	21.0	14	00 945 399 1	32.5	17	00 949 229 0	191.3	11	00 951 401 1	29.0	12
00 945 067 1	22.0	28	00 945 089 0	22.0	27	00 945 401 0	14.0	19	00 949 283 0	186.0	11	00 951 408 0	18.0	36
00 945 067 1	31.0	28	00 945 089 0	30.0	14	00 945 420 0	14.0	16	00 949 306 0	188.3	7	00 951 408 0	20.0	11
00 945 067 1	143.0	10	00 945 089 0	31.0	27	00 945 420 0	21.0	16	00 949 395 0	188.3	6	00 951 408 0	26.0	35
00 945 067 1	144.0	10	00 945 089 0	143.0	6	00 945 420 0	30.0	16	00 949 397 1	188.3	4	00 951 408 0	29.0	10
00 945 068 3	15.0	5	00 945 089 0	144.0	6	00 945 431 1	143.0	28	00 950 364 4	27.0	1	00 951 418 2	18.0	9
00 945 068 3	22.0	25	00 945 091 0	4.3	24	00 945 431 1	144.0	26	00 950 365 5	19.0	1	00 951 418 2	20.0	9
00 945 068 3	31.0	25	00 945 104 0	143.0	1	00 945 434 0	143.0	7	00 950 369 3	24.0	1	00 951 418 2	26.0	9

ID-NR. ID-NO.	TAFEL DIAG.	POS. POS.	ID-NR. ID-NO.	TAFEL DIAG.	POS. POS.	ID-NR. ID-NO.	TAFEL DIAG.	POS. POS.	ID-NR. ID-NO.	TAFEL DIAG.	POS. POS.	ID-NR. ID-NO.	TAFEL DIAG.	POS. POS.
00 951 418 2	29.0	9	00 951 437 0	29.0	16	00 951 443 0	20.0	23	00 953 328 0	73.0	8	00 954 524 0	97.0	2
00 951 419 0	25.0	20	00 951 437 0	35.0	12	00 951 443 0	26.0	23	00 953 331 0	40.0	1	00 954 525 0	97.0	5
00 951 419 0	28.0	15	00 951 437 0	36.0	10	00 951 443 0	29.0	23	00 953 331 0	40.0	1	00 954 526 0	97.0	4
00 951 419 0	38.0	15	00 951 437 0	37.0	12	00 951 443 0	35.0	17	00 953 339 0	72.0	13	00 954 527 0	97.0	4
00 951 420 0	25.0	14	00 951 438 0	18.0	28	00 951 443 0	36.0	21	00 953 396 0	40.0	1	00 954 528 0	97.0	6
00 951 420 0	28.0	10	00 951 438 0	20.0	28	00 951 443 0	37.0	17	00 953 396 0	40.0	1	00 954 530 0	97.0	20
00 951 420 0	38.0	10	00 951 438 0	26.0	28	00 951 894 0	17.0	7	00 953 398 0	40.0	1	00 954 531 0	97.0	7
00 951 422 0	18.0	10	00 951 438 0	29.0	26	00 951 894 0	19.0	7	00 953 398 0	40.0	1	00 954 532 0	97.0	8
00 951 422 0	26.0	10	00 951 438 0	35.0	18	00 952 102 0	12.0	13	00 953 398 0	40.0	1	00 954 532 0	104.0	36
00 951 424 0	28.0	16	00 951 438 0	36.0	16	00 952 102 0	13.0	17	00 953 398 0	40.0	1	00 954 534 0	104.0	35
00 951 425 0	25.0	23	00 951 438 0	37.0	18	00 952 107 0	12.0	4	00 953 398 0	40.0	1	00 954 538 0	104.0	2
00 951 426 1	25.0	6	00 951 439 0	18.0	30	00 952 108 0	12.0	5	00 953 405 0	40.0	1	00 954 539 0	104.0	3
00 951 426 1	28.0	4	00 951 439 0	20.0	30	00 952 111 0	12.0	12	00 953 455 1	40.0	1	00 954 540 0	104.0	39
00 951 426 1	38.0	4	00 951 439 0	26.0	30	00 952 305 1	12.0	1	00 953 530 0	40.0	1	00 954 541 1	104.0	10
00 951 427 1	25.0	7	00 951 439 0	29.0	18	00 952 335 1	12.0	19	00 953 845 0	15.0	30	00 954 542 0	104.0	15
00 951 427 1	28.0	2	00 951 439 0	35.0	24	00 952 335 1	13.0	14	00 954 503 3	97.0	28	00 954 543 0	104.0	18
00 951 427 1	38.0	2	00 951 439 0	36.0	11	00 952 338 0	12.0	11	00 954 504 0	97.0	29	00 954 544 0	104.0	24
00 951 430 0	25.0	18	00 951 439 0	37.0	24	00 952 338 0	13.0	15	00 954 505 0	97.0	31	00 954 547 1	104.0	30
00 951 430 0	28.0	13	00 951 440 0	18.0	29	00 952 348 0	12.0	21	00 954 505 0	104.0	5	00 954 549 0	104.0	34
00 951 431 0	25.0	17	00 951 440 0	20.0	29	00 952 388 1	13.0	12	00 954 506 0	97.0	34	00 954 550 0	97.0	22
00 951 431 0	28.0	12	00 951 440 0	26.0	29	00 952 532 1	12.0	8	00 954 506 0	104.0	8	00 954 552 0	104.0	40
00 951 432 0	25.0	19	00 951 440 0	29.0	17	00 952 536 0	12.0	9	00 954 507 0	97.0	34	00 954 555 2	104.0	51
00 951 432 0	28.0	14	00 951 440 0	35.0	25	00 952 683 0	39.0	18	00 954 507 0	104.0	8	00 954 556 4	104.0	50
00 951 432 0	38.0	14	00 951 440 0	36.0	12	00 952 698 0	39.0	11	00 954 508 1	97.0	41	00 954 557 0	104.0	42
00 951 433 0	25.0	21	00 951 440 0	37.0	25	00 952 843 0	13.0	4	00 954 509 0	97.0	42	00 954 559 2	104.0	1
00 951 433 0	28.0	17	00 951 441 0	18.0	22	00 952 855 0	13.0	10	00 954 509 0	104.0	12	00 954 563 0	97.0	18
00 951 434 0	25.0	12	00 951 441 0	20.0	22	00 952 918 0	13.0	7	00 954 510 0	97.0	23	00 954 564 0	97.0	19
00 951 434 0	28.0	18	00 951 441 0	26.0	22	00 952 934 0	13.0	1	00 954 511 0	97.0	24	00 954 592 0	104.0	29
00 951 435 0	25.0	9	00 951 441 0	29.0	21	00 952 964 0	13.0	8	00 954 511 0	104.0	16	00 955 441 0	83.0	43
00 951 435 0	28.0	5	00 951 441 0	35.0	21	00 952 972 0	13.0	2	00 954 512 0	97.0	16	00 955 452 0	184.0	12
00 951 436 0	18.0	31	00 951 441 0	36.0	19	00 953 058 1	73.0	4	00 954 513 0	97.0	14	00 955 452 0	185.0	12
00 951 436 0	20.0	31	00 951 441 0	37.0	21	00 953 144 1	40.0	1	00 954 513 0	104.0	20	00 955 452 0	186.0	8
00 951 436 0	26.0	31	00 951 442 0	18.0	24	00 953 149 1	40.0	1	00 954 514 0	97.0	25	00 955 452 0	187.0	8
00 951 436 0	29.0	19	00 951 442 0	20.0	24	00 953 158 0	73.0	7	00 954 514 0	104.0	23	00 955 452 0	188.0	11
00 951 436 0	35.0	23	00 951 442 0	26.0	24	00 953 184 0	72.0	14	00 954 515 0	97.0	26	00 955 453 0	184.0	11
00 951 436 0	36.0	13	00 951 442 0	29.0	24	00 953 190 0	40.0	1	00 954 516 0	97.0	37	00 955 453 0	184.0	13
00 951 436 0	37.0	23	00 951 442 0	35.0	15	00 953 190 0	40.0	1	00 954 517 0	97.0	38	00 955 453 0	185.0	11
00 951 437 0	18.0	21	00 951 442 0	36.0	22	00 953 249 2	73.0	9	00 954 519 0	97.0	36	00 955 453 0	185.0	13
00 951 437 0	20.0	21	00 951 442 0	37.0	15	00 953 274 0	40.0	1	00 954 522 4	97.0	1	00 955 453 0	186.0	9
00 951 437 0	26.0	21	00 951 443 0	18.0	23	00 953 283 1	40.0	1	00 954 523 2	97.0	3	00 955 453 0	187.0	11

ID-NR. ID-NO.	TAFEL DIAG.	POS. POS.	ID-NR. ID-NO.	TAFEL DIAG.	POS. POS.	ID-NR. ID-NO.	TAFEL DIAG.	POS. POS.	ID-NR. ID-NO.	TAFEL DIAG.	POS. POS.	ID-NR. ID-NO.	TAFEL DIAG.	POS. POS.
00 955 453 0	188.0	10	00 956 426 2	191.0	4	20 070 173 0	131.0	23	20 070 632 0	45.0	33	20 071 059 1	44.3	37
00 955 453 0	188.0	12	00 956 426 2	191.3	4	20 070 173 0	132.0	23	20 070 632 0	45.3	33	20 071 075 0	1.0	30
00 955 456 0	184.0	17	00 956 430 0	92.0	44	20 070 179 0	94.0	3	20 070 650 2	69.0	8	20 071 075 0	2.0	30
00 955 456 0	185.0	17	00 956 430 0	190.3	5	20 070 180 0	94.0	3	20 070 655 0	69.0	15	20 071 085 0	1.0	24
00 955 456 0	186.0	13	00 956 430 0	190.6	5	20 070 185 0	42.3	30	20 070 655 0	71.0	18	20 071 085 0	2.0	24
00 955 456 0	187.0	14	00 956 430 0	191.0	5	20 070 186 0	140.0	36	20 070 656 0	69.0	15	20 071 086 0	1.0	28
00 955 456 0	188.0	16	00 956 430 0	191.3	6	20 070 186 0	141.0	29	20 070 656 0	71.0	21	20 071 086 0	2.0	28
00 955 458 0	187.0	12	20 020 534 0	108.0	15	20 070 187 0	140.0	37	20 070 683 2	69.0	8	20 071 088 0	2.0	48
00 955 486 0	188.3	2	20 020 537 0	108.0	14	20 070 187 0	141.0	30	20 070 693 1	145.0	14	20 071 101 1	45.0	33
00 955 518 0	74.0	10	20 031 618 0	93.0	34	20 070 188 0	140.0	34	20 070 693 1	146.0	14	20 071 101 1	45.3	33
00 955 518 0	75.0	35	20 034 544 0	93.0	35	20 070 188 0	141.0	25	20 070 722 1	44.0	20	20 071 109 0	45.0	29
00 955 552 0	74.0	36	20 052 212 0	55.0	7	20 070 290 0	130.0	18	20 070 732 0	142.0	62	20 071 109 0	45.3	29
00 955 559 0	4.3	13	20 052 212 0	56.0	16	20 070 295 1	130.0	19	20 070 736 0	80.0	20	20 071 139 1	146.0	16
00 955 572 0	74.0	12	20 053 289 0	51.0	16	20 070 306 0	119.0	6	20 070 737 2	80.0	16	20 071 140 1	146.0	19
00 955 572 0	75.0	36	20 053 289 0	52.0	16	20 070 306 0	122.0	38	20 070 739 2	80.0	2	20 071 141 0	145.0	4
00 955 575 0	74.0	29	20 053 605 0	178.0	6	20 070 350 0	101.0	13	20 070 749 0	80.0	14	20 071 141 0	146.0	4
00 955 575 0	75.0	44	20 062 586 0	178.0	7	20 070 350 0	107.0	11	20 070 775 0	3.0	3	20 071 194 0	44.0	33
00 955 577 0	74.0	20	20 062 923 0	178.0	18	20 070 362 0	127.0	47	20 070 790 0	3.0	41	20 071 194 0	44.3	33
00 955 577 0	75.0	31	20 062 924 0	178.0	19	20 070 376 0	76.0	28	20 070 811 0	142.0	22	20 071 195 0	44.0	34
00 955 581 0	74.0	39	20 063 807 0	125.0	29	20 070 380 0	142.0	52	20 070 824 1	1.0	41	20 071 195 0	44.3	34
00 955 599 0	74.0	43	20 063 807 0	126.0	29	20 070 382 0	142.0	53	20 070 824 1	2.0	41	20 071 195 0	53.0	3
00 955 599 0	75.0	7	20 063 807 0	128.0	27	20 070 419 1	66.0	40	20 070 825 1	142.0	67	20 071 204 1	95.0	2
00 955 644 0	93.0	23	20 063 807 0	129.0	4	20 070 427 0	84.0	43	20 070 828 1	142.0	68	20 071 226 2	3.0	32
00 955 701 1	75.0	11	20 070 015 0	103.0	18	20 070 443 0	96.0	11	20 070 839 0	133.0	1	20 071 229 0	146.0	4
00 955 703 0	75.0	15	20 070 015 0	114.0	34	20 070 443 0	96.1	11	20 070 848 1	95.0	2	20 071 230 0	145.0	16
00 955 711 1	75.0	9	20 070 016 0	114.0	34	20 070 444 0	66.0	44	20 070 893 0	151.0	5	20 071 231 0	145.0	18
00 955 785 0	109.3	18	20 070 018 0	91.0	24	20 070 450 0	91.0	53	20 070 893 0	151.1	5	20 071 245 0	131.0	7
00 956 111 0	190.3	3	20 070 019 0	91.0	25	20 070 453 0	95.0	22	20 070 896 0	151.0	11	20 071 254 1	114.0	24
00 956 111 0	190.6	3	20 070 020 0	91.0	21	20 070 458 1	116.0	63	20 070 896 0	151.1	11	20 071 255 1	95.0	28
00 956 113 1	190.3	2	20 070 044 0	44.0	54	20 070 473 0	65.0	39	20 070 908 0	151.0	12	20 071 258 1	114.0	24
00 956 113 1	190.6	2	20 070 044 0	44.3	54	20 070 474 0	74.0	62	20 070 908 0	151.1	12	20 071 262 0	114.0	22
00 956 219 0	191.3	9	20 070 065 0	83.0	41	20 070 526 2	2.0	59	20 070 962 0	151.0	12	20 071 263 0	96.0	50
00 956 260 0	189.0	2	20 070 120 0	109.3	22	20 070 546 1	2.0	64	20 070 962 0	151.1	12	20 071 263 0	96.1	50
00 956 260 0	190.0	2	20 070 120 0	142.0	16	20 070 562 0	74.0	33	20 071 003 0	153.0	13	20 071 264 0	96.0	43
00 956 281 0	189.0	5	20 070 121 0	109.3	21	20 070 601 1	95.0	42	20 071 003 0	160.0	11	20 071 264 0	96.1	43
00 956 281 0	190.0	5	20 070 121 0	142.0	49	20 070 602 1	95.0	3	20 071 003 0	165.0	5	20 071 294 0	41.0	7
00 956 281 0	190.6	8	20 070 125 0	142.0	31	20 070 610 3	96.0	35	20 071 047 1	142.0	3	20 071 300 2	41.0	23
00 956 426 2	92.0	41	20 070 142 0	142.0	30	20 070 610 3	96.1	35	20 071 048 1	142.0	2	20 071 301 1	41.0	26
00 956 426 2	190.3	4	20 070 162 0	124.0	6	20 070 619 0	107.0	27	20 071 052 0	2.0	45	20 071 303 0	119.0	33
00 956 426 2	190.6	4	20 070 167 0	124.0	13	20 070 621 0	107.0	27	20 071 059 1	44.0	37	20 071 310 0	119.0	39

ID-NR. ID-NO.	TAFEL DIAG.	POS. POS.	ID-NR. ID-NO.	TAFEL DIAG.	POS. POS.	ID-NR. ID-NO.	TAFEL DIAG.	POS. POS.	ID-NR. ID-NO.	TAFEL DIAG.	POS. POS.	ID-NR. ID-NO.	TAFEL DIAG.	POS. POS.
20 071 320 1	119.0	1	20 071 701 0	27.0	6	20 072 051 2	41.0	18	20 072 477 0	105.0	1	20 072 814 0	164.0	9
20 071 347 1	72.0	20	20 071 701 0	35.0	26	20 072 051 2	41.3	18	20 072 490 0	105.0	23	20 072 815 1	127.0	49
20 071 348 1	72.0	20	20 071 701 0	36.0	6	20 072 051 2	41.6	18	20 072 494 0	105.0	10	20 072 816 0	164.0	2
20 071 349 0	95.0	11	20 071 701 0	37.0	26	20 072 076 0	83.0	57	20 072 495 2	63.0	1	20 072 817 0	166.0	12
20 071 352 0	72.0	4	20 071 707 0	15.0	11	20 072 078 0	91.0	39	20 072 580 3	41.0	1	20 072 818 0	166.0	4
20 071 355 1	95.0	1	20 071 707 0	22.0	31	20 072 090 0	95.0	43	20 072 581 3	41.0	1	20 072 819 0	165.0	2
20 071 356 1	95.0	1	20 071 707 0	31.0	31	20 072 134 0	133.0	12	20 072 590 2	42.0	1	20 072 820 0	165.0	7
20 071 369 0	95.0	11	20 071 710 1	69.0	2	20 072 136 0	133.0	8	20 072 591 1	42.0	1	20 072 837 1	127.0	28
20 071 442 0	147.0	7	20 071 713 1	69.0	9	20 072 141 0	41.3	37	20 072 592 1	42.0	1	20 072 839 1	127.0	28
20 071 442 0	148.0	7	20 071 714 1	69.0	9	20 072 142 0	41.0	37	20 072 593 1	42.0	1	20 072 841 0	127.0	34
20 071 445 0	147.0	7	20 071 718 0	142.0	1	20 072 142 0	41.6	37	20 072 593 1	42.3	1	20 072 842 1	127.0	33
20 071 445 0	148.0	7	20 071 719 0	94.0	20	20 072 148 0	69.0	14	20 072 596 3	42.0	19	20 072 843 1	127.0	33
20 071 506 0	2.0	60	20 071 753 0	94.0	20	20 072 232 0	89.0	22	20 072 597 2	42.0	19	20 072 850 0	60.0	21
20 071 507 0	22.0	49	20 071 828 0	48.0	30	20 072 255 0	150.0	5	20 072 599 1	42.0	19	20 072 851 0	166.0	7
20 071 507 0	23.0	35	20 071 829 0	48.0	30	20 072 258 0	80.0	15	20 072 607 0	63.0	20	20 072 855 0	166.0	8
20 071 507 0	31.0	53	20 071 847 0	49.0	6	20 072 259 0	80.0	21	20 072 609 0	63.0	20	20 072 866 0	33.0	10
20 071 507 0	32.0	43	20 071 854 3	64.0	1	20 072 271 2	133.0	7	20 072 627 0	106.0	1	20 072 866 0	34.0	9
20 071 508 0	31.0	48	20 071 855 2	64.0	1	20 072 294 0	99.0	54	20 072 628 0	106.0	1	20 072 867 0	33.0	11
20 071 526 0	31.0	7	20 071 865 1	131.0	11	20 072 294 0	105.0	70	20 072 645 1	105.0	42	20 072 867 0	34.0	5
20 071 526 0	32.0	27	20 071 872 0	49.0	5	20 072 295 0	99.0	54	20 072 653 1	105.0	43	20 072 868 0	15.0	19
20 071 526 0	32.0	27	20 071 882 1	48.0	7	20 072 295 0	105.0	70	20 072 671 0	2.0	47	20 072 868 0	16.0	16
20 071 526 0	32.5	23	20 071 895 0	48.0	33	20 072 374 0	83.0	44	20 072 690 0	105.0	62	20 072 868 0	22.0	42
20 071 572 0	48.0	36	20 071 898 1	48.0	31	20 072 375 0	83.0	1	20 072 694 0	105.0	37	20 072 868 0	23.0	25
20 071 576 0	3.0	14	20 071 991 0	49.0	5	20 072 382 1	46.0	5	20 072 704 0	43.0	8	20 072 868 0	32.0	40
20 071 578 1	2.0	59	20 071 996 0	46.0	27	20 072 382 1	47.0	5	20 072 707 0	43.0	8	20 072 869 0	15.0	22
20 071 582 0	80.0	32	20 071 996 0	46.0	27	20 072 385 0	49.0	1	20 072 709 0	48.0	20	20 072 869 0	16.0	17
20 071 583 0	80.0	37	20 071 996 0	47.0	27	20 072 398 1	46.0	5	20 072 714 0	48.0	20	20 072 869 0	22.0	46
20 071 586 0	80.0	35	20 071 996 0	47.0	27	20 072 398 1	47.0	5	20 072 722 0	48.0	20	20 072 869 0	23.0	26
20 071 587 0	80.0	36	20 071 998 0	46.0	18	20 072 399 0	49.0	1	20 072 725 0	48.0	20	20 072 869 0	32.0	41
20 071 610 0	80.0	12	20 071 998 0	46.0	18	20 072 400 0	1.0	1	20 072 727 0	107.0	16	20 072 872 1	154.0	22
20 071 611 2	80.0	1	20 071 998 0	47.0	18	20 072 401 0	2.0	1	20 072 749 0	127.0	1	20 072 872 1	155.0	28
20 071 623 0	96.0	51	20 071 998 0	47.0	18	20 072 402 0	2.0	1	20 072 753 0	127.0	1	20 072 873 1	154.0	15
20 071 623 0	96.1	51	20 072 003 0	90.0	7	20 072 411 0	2.3	1	20 072 755 0	127.0	3	20 072 873 1	155.0	29
20 071 624 0	96.0	51	20 072 014 0	90.0	1	20 072 412 0	2.3	2	20 072 759 0	127.0	20	20 072 876 1	158.0	10
20 071 624 0	96.1	51	20 072 019 0	90.0	8	20 072 419 0	43.0	8	20 072 760 0	127.0	19	20 072 876 1	159.0	7
20 071 628 0	80.0	45	20 072 020 0	90.0	9	20 072 424 0	43.0	4	20 072 761 0	127.0	19	20 072 877 1	158.0	14
20 071 690 0	133.0	13	20 072 024 0	90.0	8	20 072 428 2	63.0	1	20 072 762 0	127.0	21	20 072 877 1	159.0	6
20 071 701 0	17.0	8	20 072 025 0	90.0	9	20 072 454 0	43.0	4	20 072 767 0	127.0	38	20 072 886 0	143.0	32
20 071 701 0	19.0	8	20 072 036 1	127.0	50	20 072 456 0	43.0	8	20 072 771 0	49.0	10	20 072 887 0	143.0	33
20 071 701 0	24.0	6	20 072 037 1	127.0	50	20 072 459 0	43.0	1	20 072 789 0	147.0	12	20 072 888 0	149.0	13

ID-NR. ID-NO.	TAFEL DIAG.	POS. POS.	ID-NR. ID-NO.	TAFEL DIAG.	POS. POS.	ID-NR. ID-NO.	TAFEL DIAG.	POS. POS.	ID-NR. ID-NO.	TAFEL DIAG.	POS. POS.	ID-NR. ID-NO.	TAFEL DIAG.	POS. POS.
20 072 890 0	130.0	1	20 073 096 1	153.0	22	20 074 253 0	55.0	27	20 074 585 0	126.0	6	20 075 406 1	67.0	22
20 072 891 0	149.0	14	20 073 097 1	158.0	14	20 074 309 0	69.0	1	20 074 612 0	114.0	39	20 075 412 0	48.0	41
20 072 892 0	147.0	23	20 073 098 1	158.0	10	20 074 309 0	70.0	1	20 074 627 0	128.0	22	20 075 414 1	67.0	22
20 072 892 0	148.0	23	20 073 099 0	166.0	7	20 074 310 0	69.0	27	20 074 628 0	128.0	22	20 075 419 0	48.0	39
20 072 893 0	147.0	16	20 073 100 0	156.0	11	20 074 310 0	70.0	3	20 074 629 0	128.0	18	20 075 454 1	132.0	20
20 072 894 0	150.0	7	20 073 100 0	164.0	11	20 074 348 0	67.0	18	20 074 630 0	128.0	18	20 075 490 0	132.0	21
20 072 895 0	149.0	9	20 073 101 0	52.0	3	20 074 403 0	42.0	11	20 074 631 0	96.0	7	20 075 523 0	68.0	7
20 072 895 0	150.0	9	20 073 102 2	67.0	17	20 074 403 0	42.3	11	20 074 631 0	117.0	4	20 075 524 1	68.0	20
20 072 896 0	149.0	7	20 073 104 0	179.0	3	20 074 405 2	42.0	22	20 074 632 0	96.0	8	20 075 534 1	132.0	16
20 072 962 0	130.0	9	20 073 128 0	45.0	8	20 074 405 2	42.3	22	20 074 671 0	117.0	5	20 075 554 0	53.0	1
20 072 963 0	130.0	9	20 073 128 0	45.3	8	20 074 406 0	41.0	12	20 074 702 0	105.0	33	20 075 562 0	53.0	2
20 072 964 0	130.0	1	20 073 131 1	45.0	1	20 074 406 0	41.3	12	20 074 707 0	105.0	7	20 075 712 0	70.0	4
20 072 991 0	163.0	12	20 073 131 1	45.3	1	20 074 406 0	41.6	12	20 074 708 0	105.0	36	20 075 713 0	70.0	4
20 072 994 0	163.0	13	20 073 181 0	97.0	13	20 074 407 0	41.0	8	20 074 726 1	105.0	14	20 075 733 0	77.0	21
20 073 054 0	80.0	10	20 073 181 0	104.0	52	20 074 407 0	41.3	8	20 074 727 0	105.0	6	20 075 757 0	105.0	72
20 073 056 0	127.0	23	20 073 182 0	98.0	7	20 074 407 0	41.6	8	20 074 728 0	140.0	36	20 075 761 0	105.0	20
20 073 062 0	87.0	31	20 073 182 0	105.0	19	20 074 408 0	41.0	2	20 074 728 0	141.0	29	20 075 762 0	119.3	10
20 073 062 0	88.0	30	20 073 182 0	107.0	26	20 074 408 0	41.3	2	20 074 752 0	119.3	5	20 075 793 1	3.0	8
20 073 063 0	82.0	47	20 073 219 0	83.0	56	20 074 408 0	41.6	2	20 074 754 0	119.3	9	20 075 820 0	62.0	2
20 073 064 0	66.0	43	20 073 290 0	109.0	17	20 074 412 1	126.0	10	20 074 756 0	119.3	1	20 075 889 0	51.0	1
20 073 065 0	66.0	47	20 073 311 0	4.0	1	20 074 440 1	100.0	8	20 074 830 0	69.0	23	20 075 891 0	51.0	2
20 073 066 0	147.0	16	20 073 319 0	4.0	10	20 074 472 0	41.0	29	20 074 831 0	69.0	23	20 075 896 0	51.0	3
20 073 067 0	147.0	23	20 073 555 0	42.0	20	20 074 472 0	41.3	29	20 074 877 0	126.0	15	20 075 904 0	129.0	1
20 073 067 0	148.0	23	20 073 555 0	42.3	20	20 074 472 0	41.6	29	20 074 879 0	126.0	24	20 075 908 0	67.0	33
20 073 068 0	149.0	7	20 073 556 0	42.0	2	20 074 473 0	41.0	30	20 074 893 0	5.0	5	20 075 919 1	56.0	7
20 073 069 0	150.0	7	20 073 556 0	42.3	2	20 074 473 0	41.3	30	20 074 914 0	85.0	18	20 075 920 0	163.0	7
20 073 070 0	149.0	9	20 073 818 1	52.0	1	20 074 473 0	41.6	30	20 074 948 0	11.0	2	20 075 924 0	174.0	38
20 073 070 0	150.0	9	20 073 841 0	52.0	2	20 074 474 0	41.0	24	20 074 967 1	1.0	19	20 075 926 1	69.0	22
20 073 071 0	149.0	13	20 073 929 0	52.0	18	20 074 474 0	41.3	24	20 074 967 1	2.0	31	20 075 928 1	57.0	11
20 073 072 0	149.0	14	20 073 930 0	52.0	17	20 074 474 0	41.6	24	20 074 988 1	67.0	2	20 075 929 1	57.0	12
20 073 076 0	147.0	12	20 074 140 0	96.1	8	20 074 534 0	45.0	27	20 074 992 1	67.0	2	20 075 931 1	57.0	1
20 073 077 0	48.0	36	20 074 140 0	117.1	4	20 074 534 0	45.3	27	20 075 025 0	3.0	35	20 075 932 0	67.0	1
20 073 078 0	131.0	11	20 074 167 0	50.0	1	20 074 535 0	69.0	28	20 075 169 0	68.0	22	20 075 938 0	53.0	10
20 073 083 0	58.0	29	20 074 168 0	50.0	1	20 074 535 0	70.0	10	20 075 185 0	67.0	28	20 075 951 0	85.0	7
20 073 084 0	58.0	29	20 074 171 1	69.0	26	20 074 538 0	69.0	1	20 075 202 0	67.0	4	20 075 967 1	55.0	1
20 073 085 0	34.0	11	20 074 174 2	69.0	26	20 074 538 0	70.0	1	20 075 202 0	73.0	26	20 076 035 0	51.0	18
20 073 086 0	143.0	32	20 074 195 1	69.0	22	20 074 559 1	128.0	10	20 075 208 1	73.0	14	20 076 036 0	51.0	17
20 073 089 0	147.0	12	20 074 202 0	55.0	22	20 074 575 1	128.0	10	20 075 209 1	73.0	14	20 076 052 0	67.0	18
20 073 090 0	147.0	16	20 074 202 0	56.0	3	20 074 577 0	126.0	1	20 075 220 1	73.0	20	20 076 053 1	67.0	17
20 073 095 1	153.0	15	20 074 220 1	67.0	21	20 074 580 0	126.0	14	20 075 290 0	57.0	10	20 076 075 0	85.0	13

ID-NR. ID-NO.	TAFEL DIAG.	POS. POS.	ID-NR. ID-NO.	TAFEL DIAG.	POS. POS.	ID-NR. ID-NO.	TAFEL DIAG.	POS. POS.	ID-NR. ID-NO.	TAFEL DIAG.	POS. POS.	ID-NR. ID-NO.	TAFEL DIAG.	POS. POS.
20 076 094 0	70.0	15	20 076 493 0	71.0	6	20 076 764 0	85.0	6	20 077 107 0	122.0	13	20 077 271 0	60.0	14
20 076 124 0	67.0	1	20 076 494 0	71.0	13	20 076 766 0	92.0	33	20 077 108 0	122.0	11	20 077 272 1	59.0	15
20 076 131 1	70.0	13	20 076 495 0	71.0	20	20 076 772 1	44.0	58	20 077 116 1	67.0	9	20 077 275 0	125.0	1
20 076 133 1	70.0	13	20 076 496 0	71.0	11	20 076 776 0	85.0	18	20 077 119 0	121.0	2	20 077 276 0	125.0	14
20 076 135 1	70.0	23	20 076 559 1	2.0	2	20 076 777 0	85.0	2	20 077 121 0	122.0	37	20 077 277 0	60.0	14
20 076 136 1	70.0	23	20 076 559 1	3.0	2	20 076 786 1	108.0	31	20 077 128 0	125.0	10	20 077 278 1	60.0	15
20 076 137 0	70.0	21	20 076 560 1	2.0	53	20 076 787 0	108.0	30	20 077 131 0	133.0	28	20 077 281 1	132.0	1
20 076 142 0	70.0	15	20 076 560 1	3.0	1	20 076 788 0	108.0	24	20 077 136 0	133.0	34	20 077 283 1	148.0	12
20 076 145 0	70.0	24	20 076 572 1	1.0	31	20 076 791 0	108.0	20	20 077 188 0	67.0	1	20 077 284 1	148.0	16
20 076 146 0	70.0	24	20 076 573 1	1.0	2	20 076 792 0	108.0	27	20 077 190 0	67.0	13	20 077 300 0	16.0	11
20 076 157 0	53.0	10	20 076 581 0	122.0	40	20 076 793 0	108.0	26	20 077 191 0	67.0	13	20 077 300 0	23.0	11
20 076 162 2	67.0	13	20 076 593 0	174.0	33	20 076 794 1	108.0	25	20 077 192 0	67.0	32	20 077 300 0	32.0	11
20 076 163 2	67.0	13	20 076 596 0	152.0	6	20 076 796 1	108.0	36	20 077 194 0	92.0	16	20 077 302 0	33.0	8
20 076 260 0	46.0	5	20 076 597 0	152.0	8	20 076 798 0	108.0	37	20 077 194 0	92.0	16	20 077 305 0	153.0	11
20 076 260 0	47.0	5	20 076 598 0	152.0	13	20 076 812 1	109.3	13	20 077 196 1	67.0	2	20 077 306 0	153.0	21
20 076 263 0	46.0	5	20 076 599 0	152.0	14	20 076 818 0	108.0	5	20 077 197 1	67.0	2	20 077 311 0	10.0	3
20 076 263 0	47.0	5	20 076 600 0	152.0	17	20 076 823 1	108.0	17	20 077 203 1	67.0	17	20 077 312 0	10.0	7
20 076 306 0	44.0	43	20 076 607 0	152.0	16	20 076 826 0	108.0	7	20 077 208 0	92.0	16	20 077 319 0	143.0	30
20 076 306 0	44.3	43	20 076 608 0	152.0	10	20 076 858 1	109.3	8	20 077 210 0	117.0	8	20 077 330 1	46.0	30
20 076 319 1	42.0	2	20 076 609 0	152.0	15	20 076 865 1	2.0	36	20 077 210 0	117.1	8	20 077 330 1	47.0	30
20 076 321 1	42.0	20	20 076 637 0	152.0	15	20 076 867 0	1.0	36	20 077 214 0	117.0	8	20 077 334 1	46.0	30
20 076 347 0	63.0	32	20 076 638 0	152.0	10	20 076 883 0	92.0	34	20 077 214 0	117.1	8	20 077 334 1	47.0	30
20 076 359 0	96.0	55	20 076 639 0	85.0	5	20 076 904 0	3.0	23	20 077 215 0	67.0	39	20 077 350 0	156.0	2
20 076 393 0	1.0	34	20 076 639 0	88.0	1	20 076 916 0	3.0	27	20 077 220 0	132.0	31	20 077 351 0	156.0	9
20 076 393 0	2.0	54	20 076 640 0	88.0	6	20 076 917 0	3.0	27	20 077 226 0	162.0	12	20 077 352 0	58.0	27
20 076 420 0	133.0	37	20 076 670 0	93.0	16	20 076 924 0	142.0	1	20 077 227 0	162.0	20	20 077 352 0	60.0	12
20 076 425 0	128.0	11	20 076 672 0	93.0	14	20 076 938 1	142.0	3	20 077 228 0	162.0	3	20 077 376 1	154.0	11
20 076 425 0	193.0	37	20 076 674 1	93.0	33	20 076 939 1	142.0	2	20 077 250 0	156.0	9	20 077 377 1	154.0	21
20 076 431 0	193.0	22	20 076 689 0	92.0	8	20 076 944 0	73.0	13	20 077 251 0	156.0	2	20 077 378 0	16.0	11
20 076 432 0	193.0	23	20 076 690 0	92.0	6	20 076 945 0	73.0	13	20 077 252 0	125.0	6	20 077 378 0	23.0	11
20 076 433 0	193.0	22	20 076 691 0	92.0	9	20 076 947 0	1.0	49	20 077 256 0	58.0	27	20 077 378 0	32.0	11
20 076 434 0	193.0	23	20 076 693 0	92.0	2	20 076 953 0	5.0	1	20 077 256 0	59.0	12	20 077 379 0	33.0	8
20 076 435 0	193.0	22	20 076 694 0	92.0	10	20 076 977 0	121.0	24	20 077 256 0	60.0	12	20 077 380 0	143.0	30
20 076 436 0	193.0	23	20 076 704 0	152.0	23	20 076 987 0	122.0	9	20 077 257 0	59.0	15	20 077 408 0	160.0	8
20 076 441 0	193.0	34	20 076 726 0	44.0	20	20 077 001 0	122.0	2	20 077 260 0	60.0	14	20 077 409 0	160.0	9
20 076 450 0	193.0	24	20 076 733 0	44.0	32	20 077 085 0	125.0	15	20 077 261 0	60.0	15	20 077 418 0	160.0	9
20 076 476 0	133.0	17	20 076 740 0	44.0	26	20 077 086 0	125.0	24	20 077 266 1	132.0	19	20 077 419 0	160.0	8
20 076 486 0	71.0	5	20 076 746 0	73.0	27	20 077 089 1	121.0	1	20 077 268 0	59.0	14	20 077 420 1	148.0	16
20 076 490 0	71.0	1	20 076 747 0	92.0	30	20 077 105 1	122.0	1	20 077 268 0	60.0	14	20 077 421 1	148.0	12
20 076 492 0	71.0	19	20 076 758 0	92.0	20	20 077 106 0	122.0	16	20 077 271 0	59.0	14	20 077 422 0	143.0	30

ID-NR. ID-NO.	TAFEL DIAG.	POS. POS.	ID-NR. ID-NO.	TAFEL DIAG.	POS. POS.	ID-NR. ID-NO.	TAFEL DIAG.	POS. POS.	ID-NR. ID-NO.	TAFEL DIAG.	POS. POS.	ID-NR. ID-NO.	TAFEL DIAG.	POS. POS.
20 077 441 0	70.0	27	20 078 092 0	44.3	32	20 078 548 0	108.0	46	20 079 176 0	166.0	6	20 079 401 0	108.0	10
20 077 460 0	163.0	24	20 078 095 0	44.3	26	20 078 670 0	93.0	22	20 079 177 0	166.0	13	20 079 403 0	79.0	32
20 077 461 0	163.0	4	20 078 096 0	42.0	19	20 078 672 0	93.0	7	20 079 178 0	165.0	4	20 079 414 0	117.1	1
20 077 463 0	163.0	17	20 078 104 0	43.3	2	20 078 704 0	174.0	46	20 079 179 0	165.0	8	20 079 418 0	108.0	43
20 077 470 0	62.0	5	20 078 125 1	109.3	6	20 078 724 0	46.0	1	20 079 180 0	34.0	12	20 079 419 0	109.3	15
20 077 473 0	62.0	13	20 078 134 1	44.3	58	20 078 727 0	130.3	5	20 079 181 0	34.0	11	20 079 425 0	96.1	55
20 077 476 0	61.0	13	20 078 142 0	129.0	17	20 078 730 0	46.0	19	20 079 189 0	44.0	19	20 079 430 0	109.3	7
20 077 479 1	6.0	10	20 078 142 0	129.0	17	20 078 730 0	46.0	19	20 079 189 0	44.3	19	20 079 433 0	109.0	2
20 077 480 1	6.0	10	20 078 149 0	129.0	31	20 078 730 0	47.0	19	20 079 213 0	96.1	4	20 079 433 0	110.0	1
20 077 481 1	6.0	1	20 078 150 0	129.0	13	20 078 730 0	47.0	19	20 079 317 0	122.0	41	20 079 445 0	85.0	29
20 077 482 1	6.0	1	20 078 159 0	129.0	12	20 078 734 0	46.0	17	20 079 337 0	6.0	15	20 079 448 0	110.0	11
20 077 483 1	6.0	19	20 078 166 0	129.0	27	20 078 734 0	47.0	17	20 079 348 0	6.0	9	20 079 453 0	109.0	11
20 077 484 1	6.0	19	20 078 167 0	129.0	27	20 078 821 0	67.0	41	20 079 349 0	93.0	11	20 079 454 0	109.0	20
20 077 487 0	157.0	2	20 078 179 0	129.0	23	20 078 824 0	67.0	43	20 079 350 0	93.0	31	20 079 458 0	79.0	37
20 077 488 0	157.0	3	20 078 180 0	129.0	23	20 078 840 0	68.0	35	20 079 351 0	119.3	15	20 079 464 0	70.0	28
20 077 505 0	155.0	21	20 078 198 0	129.0	28	20 078 841 0	68.0	33	20 079 352 0	119.3	14	20 079 465 0	70.0	28
20 077 507 0	155.0	22	20 078 207 0	129.0	28	20 078 843 0	68.0	34	20 079 355 0	23.0	39	20 079 505 0	127.0	63
20 077 508 0	155.0	24	20 078 237 0	46.0	17	20 078 859 0	176.0	27	20 079 355 0	23.5	4	20 079 506 0	127.0	64
20 077 509 0	155.0	25	20 078 237 0	47.0	17	20 078 862 0	132.0	33	20 079 355 0	32.0	45	20 079 511 1	41.3	1
20 077 514 0	143.0	30	20 078 241 0	129.0	29	20 078 865 1	42.0	6	20 079 355 0	32.5	5	20 079 515 0	41.3	33
20 077 523 0	143.0	3	20 078 261 0	46.0	1	20 078 865 1	42.3	6	20 079 357 0	23.0	20	20 079 516 0	41.3	55
20 077 687 0	122.0	1	20 078 448 0	85.0	33	20 078 866 1	42.0	21	20 079 357 0	23.0	39	20 079 516 0	41.6	55
20 077 693 0	121.0	1	20 078 449 0	85.0	28	20 078 866 1	42.3	21	20 079 357 0	23.5	4	20 079 523 0	41.3	22
20 077 719 0	109.0	38	20 078 453 1	95.0	1	20 078 925 0	130.3	1	20 079 357 0	23.5	21	20 079 523 0	41.6	22
20 077 721 0	109.0	35	20 078 455 0	94.0	29	20 078 932 0	130.3	5	20 079 357 0	32.0	20	20 079 543 0	43.3	1
20 077 725 0	109.0	34	20 078 456 1	94.0	28	20 078 942 0	79.0	31	20 079 357 0	32.0	45	20 079 549 0	43.3	1
20 077 748 0	81.0	4	20 078 493 0	44.0	58	20 078 946 0	79.0	2	20 079 357 0	32.5	5	20 079 551 0	43.3	2
20 077 749 0	81.0	2	20 078 501 0	109.0	41	20 078 954 1	79.0	1	20 079 357 0	32.5	18	20 079 551 0	43.6	2
20 077 806 0	10.0	5	20 078 504 0	109.0	1	20 078 960 1	79.0	7	20 079 358 0	23.5	11	20 079 560 0	23.3	2
20 077 807 0	10.0	8	20 078 506 0	130.3	1	20 078 967 0	68.0	26	20 079 358 0	32.5	11	20 079 560 0	32.3	2
20 077 808 0	10.0	3	20 078 511 0	109.0	41	20 078 969 0	79.0	6	20 079 361 0	32.5	2	20 079 566 0	41.3	56
20 077 809 0	10.0	7	20 078 519 0	130.3	15	20 078 970 1	79.0	21	20 079 362 0	92.0	1	20 079 582 0	77.0	17
20 077 850 0	10.0	16	20 078 520 0	130.3	18	20 079 171 0	60.0	15	20 079 362 0	93.0	1	20 079 609 0	42.3	19
20 077 851 0	10.0	15	20 078 521 0	130.3	10	20 079 172 0	60.0	15	20 079 367 0	23.5	2	20 079 619 0	43.6	1
20 077 892 0	146.0	36	20 078 522 0	130.3	9	20 079 173 0	58.0	29	20 079 370 0	23.5	1	20 079 632 0	31.0	7
20 077 910 0	133.0	32	20 078 538 0	109.0	16	20 079 173 0	61.0	15	20 079 370 0	32.5	1	20 079 635 0	44.3	58
20 078 069 0	41.6	1	20 078 542 0	110.0	14	20 079 174 0	58.0	29	20 079 376 0	6.0	9	20 079 637 0	32.5	23
20 078 084 0	44.3	20	20 078 544 0	110.0	10	20 079 175 0	156.0	11	20 079 379 0	6.0	11	20 079 670 0	3.0	22
20 078 088 0	46.0	28	20 078 546 0	46.0	28	20 079 175 0	157.0	5	20 079 380 0	6.0	11	20 079 671 0	3.0	18
20 078 088 0	47.0	28	20 078 546 0	47.0	28	20 079 175 0	164.0	11	20 079 397 0	108.0	41	20 079 773 0	162.3	39

ID-NR. ID-NO.	TAFEL DIAG.	POS. POS.	ID-NR. ID-NO.	TAFEL DIAG.	POS. POS.	ID-NR. ID-NO.	TAFEL DIAG.	POS. POS.	ID-NR. ID-NO.	TAFEL DIAG.	POS. POS.	ID-NR. ID-NO.	TAFEL DIAG.	POS. POS.
20 079 774 0	162.3	41	20 080 766 0	176.0	2	20 081 489 0	121.0	42	20 271 517 0	47.0	2	27 000 723 0	40.0	1
20 079 775 0	162.3	45	20 080 842 0	178.0	4	20 081 489 0	123.0	1	20 271 627 0	48.0	2	27 000 723 0	40.0	1
20 079 776 0	162.3	47	20 080 984 4	167.0	7	20 081 490 0	168.0	4	20 271 629 0	48.0	1	27 000 742 0	158.0	4
20 079 777 0	162.3	42	20 081 010 0	178.0	1	20 081 496 0	174.0	1	20 271 724 0	48.0	2	27 000 742 0	159.0	1
20 079 778 0	162.3	44	20 081 012 0	178.0	3	20 081 497 0	174.0	3	20 271 725 0	48.0	1	27 000 742 0	166.0	14
20 079 935 0	46.0	17	20 081 013 0	178.0	2	20 081 498 1	175.0	24	20 271 731 0	114.0	41	27 000 762 0	191.0	7
20 079 935 0	47.0	17	20 081 014 0	178.0	5	20 081 498 1	176.0	24	20 271 790 0	42.0	30	27 000 792 0	75.0	34
20 079 937 0	46.0	18	20 081 015 0	178.0	5	20 081 537 0	178.0	4	20 271 809 0	102.0	14	27 000 818 0	142.0	54
20 079 937 0	47.0	18	20 081 016 0	178.0	5	20 081 540 0	178.0	4	20 271 809 0	111.0	14	27 000 819 0	142.0	55
20 079 938 0	46.0	27	20 081 119 0	174.0	16	20 081 541 0	178.0	23	20 271 809 0	112.0	13	27 000 888 0	193.0	16
20 079 938 0	47.0	27	20 081 212 0	122.0	30	20 081 542 0	178.0	22	27 000 060 0	104.0	31	27 001 040 0	142.0	29
20 079 940 0	46.0	19	20 081 212 0	168.0	21	20 081 637 1	167.0	35	27 000 061 0	97.0	21	27 001 067 0	75.0	32
20 079 940 0	47.0	19	20 081 224 0	167.0	9	20 081 676 0	177.0	2	27 000 061 0	104.0	46	27 001 067 0	93.0	55
20 079 964 0	70.0	21	20 081 229 0	167.0	8	20 082 085 0	116.0	67	27 000 068 0	104.0	47	27 001 134 0	18.0	32
20 079 965 0	70.0	23	20 081 234 0	174.0	8	20 082 182 1	177.0	1	27 000 102 0	142.0	50	27 001 134 0	20.0	32
20 079 966 0	70.0	23	20 081 235 0	174.0	9	20 082 186 0	129.0	36	27 000 103 0	142.0	26	27 001 134 0	26.0	32
20 079 967 0	70.0	24	20 081 236 0	174.0	9	20 082 417 0	168.0	24	27 000 104 0	142.0	28	27 001 134 0	29.0	27
20 079 968 0	70.0	24	20 081 238 1	173.0	10	20 082 420 0	168.0	23	27 000 105 0	142.0	27	27 001 134 0	35.0	19
20 080 206 0	167.0	5	20 081 244 1	174.0	12	20 270 414 0	60.0	22	27 000 161 0	50.0	4	27 001 134 0	36.0	15
20 080 218 0	123.0	9	20 081 252 3	168.0	1	20 270 417 0	99.0	8	27 000 183 0	127.0	55	27 001 134 0	37.0	19
20 080 372 0	168.0	3	20 081 253 3	169.0	1	20 270 417 0	105.0	34	27 000 209 0	6.0	16	27 001 138 0	18.0	16
20 080 373 0	167.0	13	20 081 254 3	170.0	1	20 270 419 0	3.0	39	27 000 209 0	131.0	25	27 001 138 0	26.0	16
20 080 373 0	167.0	33	20 081 257 2	116.0	46	20 270 469 0	133.0	25	27 000 209 0	132.0	25	27 001 139 0	18.0	34
20 080 384 0	167.0	32	20 081 258 1	171.0	1	20 270 491 0	44.0	3	27 000 236 0	161.0	1	27 001 139 0	26.0	34
20 080 527 0	179.0	11	20 081 259 1	172.0	1	20 270 491 0	44.3	3	27 000 305 0	14.0	25	27 001 140 0	18.0	20
20 080 598 0	123.0	5	20 081 260 2	175.0	23	20 270 493 0	133.0	15	27 000 305 0	21.0	22	27 001 140 0	20.0	35
20 080 598 0	167.0	21	20 081 260 2	176.0	23	20 270 494 0	133.0	16	27 000 305 0	30.0	22	27 001 141 0	18.0	35
20 080 601 0	167.0	12	20 081 263 1	179.0	9	20 270 503 0	78.0	38	27 000 332 0	62.0	8	27 001 141 0	20.0	20
20 080 617 1	167.0	15	20 081 264 0	179.0	8	20 270 650 0	124.0	22	27 000 470 0	140.0	17	27 001 141 0	26.0	20
20 080 619 1	167.0	18	20 081 267 0	175.0	11	20 270 683 0	117.0	25	27 000 471 0	141.0	21	27 001 141 0	29.0	15
20 080 661 0	123.0	4	20 081 267 0	176.0	4	20 270 683 0	117.1	25	27 000 505 0	51.0	6	27 001 142 0	18.0	33
20 080 662 0	123.0	3	20 081 268 0	175.0	5	20 270 685 0	117.0	25	27 000 505 0	52.0	6	27 001 142 0	20.0	33
20 080 662 0	179.0	12	20 081 269 0	167.0	15	20 270 685 0	117.1	25	27 000 514 0	138.0	8	27 001 142 0	26.0	33
20 080 663 0	123.0	8	20 081 270 0	167.0	18	20 271 449 0	101.3	2	27 000 523 1	45.0	26	27 001 142 0	29.0	22
20 080 664 0	123.0	2	20 081 271 0	179.0	2	20 271 451 0	101.3	1	27 000 523 1	45.3	26	27 001 142 0	35.0	20
20 080 664 0	179.0	7	20 081 273 0	174.0	17	20 271 510 0	47.0	1	27 000 631 0	40.0	1	27 001 142 0	36.0	20
20 080 694 0	169.0	11	20 081 281 1	174.0	12	20 271 511 0	47.0	1	27 000 721 0	40.0	1	27 001 142 0	37.0	20
20 080 763 0	175.0	2	20 081 282 0	121.0	40	20 271 516 0	46.0	3	27 000 722 0	40.0	1	27 001 143 1	18.0	1
20 080 763 0	176.0	3	20 081 282 0	123.0	11	20 271 516 0	47.0	3	27 000 723 0	40.0	1	27 001 143 1	20.0	1
20 080 766 0	175.0	3	20 081 462 0	178.0	24	20 271 517 0	46.0	2	27 000 723 0	40.0	1	27 001 143 1	26.0	1

ID-NR. ID-NO.	TAFEL DIAG.	POS. POS.	ID-NR. ID-NO.	TAFEL DIAG.	POS. POS.	ID-NR. ID-NO.	TAFEL DIAG.	POS. POS.	ID-NR. ID-NO.	TAFEL DIAG.	POS. POS.	ID-NR. ID-NO.	TAFEL DIAG.	POS. POS.
27 001 143 1	29.0	1	27 002 222 0	144.0	21	27 002 547 0	23.0	45	27 002 923 0	32.0	30	27 004 027 0	162.0	14
27 001 143 1	35.0	2	27 002 274 0	54.0	24	27 002 547 0	32.0	51	27 002 923 0	32.5	4	27 004 028 0	147.0	19
27 001 143 1	36.0	32	27 002 274 0	55.0	36	27 002 547 0	33.0	21	27 003 428 0	142.0	63	27 004 028 0	148.0	19
27 001 143 1	37.0	2	27 002 274 0	56.0	32	27 002 548 0	80.0	53	27 003 431 0	161.0	5	27 004 028 0	162.0	14
27 001 144 0	18.0	5	27 002 275 0	54.0	22	27 002 552 0	153.0	20	27 003 432 0	161.0	6	27 004 028 0	162.3	17
27 001 144 0	20.0	5	27 002 275 0	55.0	37	27 002 552 0	160.0	19	27 003 524 0	191.0	12	27 004 028 0	163.0	6
27 001 144 0	26.0	5	27 002 275 0	56.0	33	27 002 554 0	8.0	6	27 003 528 0	191.0	2	27 004 052 0	140.0	18
27 001 144 0	29.0	5	27 002 275 0	65.0	36	27 002 554 0	8.3	6	27 003 582 0	137.3	1	27 004 052 0	141.0	10
27 001 144 0	35.0	10	27 002 275 0	66.0	52	27 002 556 0	80.0	52	27 003 584 0	25.0	24	27 004 598 0	80.0	64
27 001 144 0	36.0	24	27 002 275 0	68.0	30	27 002 559 0	162.0	27	27 003 584 0	28.0	3	27 004 598 0	192.0	10
27 001 144 0	37.0	10	27 002 275 0	85.0	24	27 002 559 0	162.3	4	27 003 584 0	38.0	3	27 004 599 0	80.0	63
27 001 145 0	18.0	6	27 002 276 0	54.0	22	27 002 559 0	163.0	35	27 003 588 0	137.0	10	27 004 599 0	192.0	9
27 001 145 0	20.0	6	27 002 276 0	55.0	37	27 002 560 0	182.0	1	27 003 588 0	138.0	1	27 004 734 0	8.0	1
27 001 145 0	26.0	6	27 002 276 0	56.0	33	27 002 618 0	80.0	56	27 003 588 0	140.0	38	27 004 735 0	7.0	1
27 001 145 0	29.0	4	27 002 276 0	65.0	36	27 002 641 0	186.0	17	27 003 588 0	141.0	3	27 004 801 0	22.0	10
27 001 145 0	35.0	5	27 002 276 0	66.0	52	27 002 641 0	187.0	3	27 003 589 0	137.0	8	27 004 801 0	31.0	10
27 001 145 0	36.0	27	27 002 276 0	68.0	30	27 002 652 1	184.0	9	27 003 589 0	139.0	1	27 004 802 0	22.0	1
27 001 145 0	37.0	5	27 002 456 0	51.0	10	27 002 652 1	185.0	9	27 003 589 0	140.0	1	27 004 802 0	22.0	10
27 001 147 1	35.0	8	27 002 456 0	52.0	10	27 002 652 1	188.0	8	27 003 589 0	141.0	1	27 004 802 0	31.0	1
27 001 147 1	36.0	26	27 002 529 0	65.0	35	27 002 700 0	161.0	17	27 003 590 0	140.0	8	27 004 802 0	31.0	10
27 001 147 1	37.0	8	27 002 530 0	56.0	34	27 002 700 0	162.0	40	27 003 590 0	141.0	18	27 005 012 0	50.0	5
27 001 148 0	35.0	11	27 002 530 0	66.0	51	27 002 700 0	162.3	30	27 003 591 0	27.0	8	27 005 012 0	51.0	4
27 001 151 0	72.0	10	27 002 530 0	85.0	23	27 002 705 0	85.0	23	27 003 592 0	20.0	34	27 005 012 0	52.0	4
27 001 152 0	72.0	12	27 002 541 0	162.0	17	27 002 803 0	194.0	1	27 003 592 0	29.0	13	27 005 078 0	133.0	33
27 001 210 0	65.0	41	27 002 541 0	162.3	12	27 002 833 0	137.0	8	27 003 606 0	20.0	10	27 005 079 0	133.0	26
27 001 318 0	104.0	33	27 002 541 0	163.0	42	27 002 833 0	137.0	10	27 003 606 0	29.0	6	27 005 083 0	37.0	1
27 001 397 0	183.0	2	27 002 542 0	58.0	19	27 002 833 0	138.0	1	27 003 607 0	27.0	9	27 005 084 0	37.0	1
27 001 533 0	80.0	13	27 002 542 0	59.0	3	27 002 833 0	139.0	1	27 003 607 0	28.0	1	27 005 188 0	66.0	11
27 001 547 0	62.0	12	27 002 542 0	60.0	3	27 002 833 0	140.0	1	27 003 610 0	19.0	10	27 005 495 0	40.0	1
27 001 553 1	40.0	1	27 002 542 0	61.0	3	27 002 833 0	140.0	38	27 003 611 0	19.0	11	27 005 496 0	40.0	1
27 001 554 1	40.0	1	27 002 543 0	162.0	7	27 002 833 0	141.0	1	27 003 612 0	36.0	9	27 005 497 0	40.0	1
27 001 577 0	50.0	11	27 002 543 0	162.3	23	27 002 833 0	141.0	3	27 003 756 0	80.0	55	27 005 523 0	194.0	7
27 001 580 0	40.0	1	27 002 543 0	163.0	28	27 002 839 0	137.3	14	27 003 829 0	80.0	54	27 005 639 0	72.0	9
27 001 642 2	4.3	1	27 002 544 0	153.0	3	27 002 870 0	90.0	6	27 003 846 0	156.0	8	27 005 639 0	73.0	10
27 001 643 0	4.0	3	27 002 544 0	154.0	3	27 002 875 0	80.0	42	27 004 015 0	125.0	8	27 005 646 0	50.0	3
27 001 696 1	137.0	6	27 002 544 0	155.0	8	27 002 885 0	90.0	4	27 004 015 0	126.0	8	27 005 647 0	50.0	23
27 002 054 0	192.0	11	27 002 544 0	160.0	18	27 002 904 0	40.0	1	27 004 026 0	162.3	17	27 005 648 0	50.0	22
27 002 059 0	192.0	12	27 002 546 0	8.0	7	27 002 905 0	40.0	1	27 004 026 0	163.0	6	27 005 649 0	50.0	21
27 002 103 0	152.0	3	27 002 546 0	8.3	7	27 002 906 0	40.0	1	27 004 027 0	147.0	19	27 005 650 0	50.0	20
27 002 222 0	143.0	20	27 002 547 0	16.0	30	27 002 923 0	23.0	30	27 004 027 0	148.0	19	27 005 652 0	50.0	3

ID-NR. ID-NO.	TAFEL DIAG.	POS. POS.	ID-NR. ID-NO.	TAFEL DIAG.	POS. POS.	ID-NR. ID-NO.	TAFEL DIAG.	POS. POS.	ID-NR. ID-NO.	TAFEL DIAG.	POS. POS.	ID-NR. ID-NO.	TAFEL DIAG.	POS. POS.
27 005 691 0	130.3	16	27 005 957 0	160.0	14	27 005 969 0	151.0	10	27 006 510 0	28.0	20	27 006 759 0	186.0	12
27 005 701 0	129.0	16	27 005 957 0	165.0	9	27 005 969 0	151.0	10	27 006 512 0	25.0	28	27 006 759 0	187.0	13
27 005 913 1	76.0	23	27 005 958 0	58.0	9	27 005 969 0	151.0	13	27 006 512 0	28.0	22	27 006 759 0	188.0	15
27 005 916 0	84.0	31	27 005 958 1	58.0	9	27 005 970 0	118.0	2	27 006 513 0	25.0	27	27 006 851 0	147.0	27
27 005 916 0	190.0	1	27 005 959 0	58.0	9	27 005 970 0	118.0	2	27 006 513 0	28.0	21	27 006 851 0	148.0	27
27 005 917 0	84.0	31	27 005 960 1	23.0	19	27 005 970 0	151.0	10	27 006 514 0	25.0	29	27 006 894 0	18.0	37
27 005 917 0	189.0	1	27 005 960 1	23.5	16	27 005 970 0	151.0	10	27 006 514 0	28.0	23	27 006 894 0	20.0	36
27 005 919 0	186.0	1	27 005 960 1	32.0	19	27 005 971 0	118.0	8	27 006 546 0	25.0	30	27 006 894 0	26.0	36
27 005 920 2	191.0	1	27 005 960 1	32.5	16	27 005 971 0	151.0	7	27 006 546 0	28.0	24	27 006 894 0	29.0	30
27 005 928 0	185.0	1	27 005 961 0	23.0	19	27 005 973 0	118.0	8	27 006 547 0	25.0	33	27 006 900 0	25.0	34
27 005 929 0	184.0	1	27 005 961 0	23.5	16	27 005 973 0	151.0	13	27 006 547 0	28.0	27	27 006 900 0	28.0	28
27 005 930 0	188.0	1	27 005 961 0	32.0	19	27 005 974 0	118.0	8	27 006 548 0	25.0	31	27 006 900 0	38.0	21
27 005 932 0	184.0	24	27 005 961 0	32.5	16	27 005 974 0	151.0	13	27 006 548 0	28.0	25	27 006 928 0	142.0	66
27 005 932 0	185.0	25	27 005 962 1	23.0	19	27 006 009 0	118.0	8	27 006 549 0	25.0	32	27 006 971 1	147.0	28
27 005 932 0	188.0	25	27 005 962 1	23.0	30	27 006 009 0	151.0	7	27 006 549 0	28.0	26	27 006 971 1	148.0	28
27 005 933 0	184.0	26	27 005 962 1	23.5	3	27 006 117 0	186.0	2	27 006 662 0	152.0	1	27 006 972 0	147.0	29
27 005 933 0	185.0	26	27 005 962 1	23.5	16	27 006 117 0	187.0	2	27 006 751 0	80.0	61	27 006 972 0	148.0	29
27 005 952 0	119.0	26	27 005 962 1	32.0	30	27 006 135 0	67.0	31	27 006 753 0	186.0	4	27 006 983 1	49.0	10
27 005 952 0	121.0	16	27 005 962 1	32.5	4	27 006 256 0	193.0	19	27 006 753 0	187.0	5	27 007 067 0	18.0	38
27 005 952 0	156.0	12	27 005 962 1	32.5	16	27 006 257 0	187.0	1	27 006 754 0	186.0	6	27 007 067 0	20.0	37
27 005 952 0	157.0	13	27 005 963 0	23.0	19	27 006 262 0	184.0	22	27 006 754 0	187.0	7	27 007 067 0	26.0	37
27 005 952 0	158.0	15	27 005 963 0	23.0	30	27 006 262 0	185.0	22	27 006 755 0	186.0	14	27 007 067 0	29.0	31
27 005 952 0	159.0	5	27 005 963 0	23.5	3	27 006 262 0	186.0	3	27 006 755 0	187.0	15	27 007 067 0	35.0	36
27 005 952 0	164.0	12	27 005 963 0	23.5	16	27 006 262 0	187.0	4	27 006 756 0	184.0	21	27 007 067 0	36.0	36
27 005 952 0	166.0	15	27 005 963 0	32.0	30	27 006 262 0	188.0	21	27 006 756 0	185.0	21	27 007 067 0	37.0	36
27 005 953 0	119.0	26	27 005 963 0	32.5	4	27 006 363 0	16.0	22	27 006 756 0	186.0	15	27 007 069 0	68.0	29
27 005 953 0	121.0	16	27 005 963 0	32.5	16	27 006 364 0	16.0	22	27 006 756 0	187.0	17	27 007 069 0	85.0	25
27 005 953 0	156.0	12	27 005 964 1	23.0	30	27 006 429 0	7.0	2	27 006 756 0	188.0	20	27 007 110 0	9.0	3
27 005 953 0	157.0	13	27 005 964 1	23.5	3	27 006 431 0	7.0	7	27 006 757 0	184.0	18	27 007 110 0	10.0	6
27 005 953 0	158.0	15	27 005 964 1	32.0	30	27 006 432 0	7.0	3	27 006 757 0	185.0	18	27 007 252 0	90.0	21
27 005 953 0	159.0	5	27 005 964 1	32.5	4	27 006 433 0	7.0	14	27 006 757 0	186.0	7	27 007 400 0	25.0	14
27 005 953 0	166.0	15	27 005 965 0	23.0	30	27 006 435 0	7.0	11	27 006 757 0	187.0	9	27 007 400 0	28.0	10
27 005 956 0	124.0	10	27 005 965 0	23.5	3	27 006 436 0	7.0	12	27 006 757 0	188.0	17	27 007 400 0	38.0	10
27 005 956 0	158.0	16	27 005 965 0	32.0	30	27 006 437 0	7.0	13	27 006 758 0	184.0	14	27 007 424 0	50.0	2
27 005 956 0	159.0	12	27 005 965 0	32.5	4	27 006 445 0	8.0	16	27 006 758 0	185.0	14	27 007 425 0	50.0	19
27 005 956 0	160.0	14	27 005 968 0	118.0	8	27 006 446 0	8.0	18	27 006 758 0	186.0	10	27 007 426 0	50.0	16
27 005 956 0	165.0	9	27 005 968 0	151.0	13	27 006 447 0	8.0	13	27 006 758 0	187.0	10	27 007 428 0	50.0	2
27 005 957 0	124.0	10	27 005 969 0	118.0	2	27 006 448 0	8.0	17	27 006 758 0	188.0	13	27 007 451 0	97.0	35
27 005 957 0	158.0	16	27 005 969 0	118.0	2	27 006 460 0	8.0	15	27 006 759 0	184.0	16	27 007 517 0	121.0	41
27 005 957 0	159.0	12	27 005 969 0	118.0	8	27 006 510 0	25.0	26	27 006 759 0	185.0	16	27 007 517 0	123.0	10

ID-NR. ID-NO.	TAFEL DIAG.	POS. POS.	ID-NR. ID-NO.	TAFEL DIAG.	POS. POS.	ID-NR. ID-NO.	TAFEL DIAG.	POS. POS.	ID-NR. ID-NO.	TAFEL DIAG.	POS. POS.	ID-NR. ID-NO.	TAFEL DIAG.	POS. POS.
27 007 542 0	189.0	3	27 007 786 0	76.0	23	27 008 507 0	29.0	32	27 009 755 0	125.0	27	27 010 489 0	92.0	39
27 007 542 0	190.0	3	27 007 786 0	77.0	14	27 008 507 0	35.0	37	27 009 755 0	193.0	21	27 010 489 0	191.3	1
27 007 544 0	189.0	6	27 007 787 0	76.0	24	27 008 507 0	36.0	37	27 009 766 0	11.0	1	27 010 681 0	76.0	32
27 007 544 0	190.0	6	27 007 787 0	77.0	14	27 008 507 0	37.0	37	27 009 779 0	49.0	10	27 010 703 0	11.0	9
27 007 608 0	3.0	40	27 007 799 0	153.0	6	27 008 524 1	60.0	25	27 009 779 0	164.0	12	27 010 704 0	11.0	9
27 007 608 0	62.0	18	27 007 799 0	154.0	6	27 008 780 0	38.0	23	27 009 865 0	193.0	25	27 010 714 0	11.0	9
27 007 647 0	126.0	27	27 007 799 0	155.0	11	27 008 895 0	8.3	1	27 009 926 0	140.0	41	27 010 715 0	11.0	9
27 007 647 0	193.0	21	27 007 800 0	153.0	7	27 008 897 0	38.0	20	27 009 927 0	141.0	42	27 010 716 0	11.0	10
27 007 648 0	191.0	11	27 007 800 0	154.0	7	27 008 945 0	77.0	14	27 009 929 0	193.0	41	27 010 719 0	190.3	7
27 007 649 0	191.0	10	27 007 800 0	155.0	12	27 008 946 1	77.0	8	27 009 974 0	122.0	40	27 010 723 0	190.6	7
27 007 650 0	191.0	9	27 007 801 0	9.0	1	27 008 988 0	109.3	17	27 009 986 0	185.0	2	27 010 757 0	75.0	1
27 007 651 0	191.0	3	27 007 801 0	153.0	8	27 009 232 0	147.0	2	27 009 986 0	188.0	23	27 010 883 0	184.0	15
27 007 653 0	184.0	3	27 007 801 0	154.0	8	27 009 232 0	148.0	2	27 009 987 0	184.0	25	27 010 883 0	185.0	15
27 007 653 0	185.0	25	27 007 801 0	155.0	14	27 009 292 0	75.0	8	27 009 987 0	188.0	24	27 010 883 0	188.0	14
27 007 653 0	188.0	25	27 007 802 0	153.0	9	27 009 294 0	75.0	8	27 009 988 0	185.0	2	27 010 888 0	23.3	1
27 007 654 0	184.0	4	27 007 802 0	154.0	9	27 009 295 0	75.0	8	27 009 988 0	188.0	23	27 010 888 0	32.3	1
27 007 654 0	185.0	4	27 007 802 0	155.0	13	27 009 296 0	75.0	8	27 009 989 0	184.0	25	27 010 986 0	75.0	20
27 007 654 0	188.0	3	27 007 911 0	174.0	11	27 009 298 0	74.0	65	27 009 989 0	185.0	24	27 010 987 0	75.0	42
27 007 656 0	184.0	6	27 008 116 0	129.0	2	27 009 299 0	74.0	65	27 009 990 0	184.0	2	27 011 002 0	75.0	23
27 007 656 0	185.0	6	27 008 187 0	193.0	33	27 009 300 0	74.0	65	27 009 990 0	185.0	2	27 011 002 0	75.0	29
27 007 656 0	188.0	5	27 008 188 0	193.0	35	27 009 301 0	74.0	65	27 009 990 0	188.0	23	27 011 195 0	109.3	9
27 007 657 0	184.0	5	27 008 196 0	191.3	7	27 009 416 0	37.0	11	27 010 022 0	23.3	12	27 011 200 0	2.5	1
27 007 657 0	185.0	5	27 008 228 0	193.0	36	27 009 418 0	37.0	38	27 010 022 0	32.3	12	27 011 213 0	109.0	15
27 007 657 0	188.0	4	27 008 289 0	3.0	40	27 009 418 0	38.0	1	27 010 030 0	109.3	1	27 011 384 0	40.0	1
27 007 699 0	184.0	8	27 008 289 0	62.0	18	27 009 420 0	38.0	17	27 010 030 0	188.3	1	27 011 385 0	40.0	1
27 007 699 0	185.0	8	27 008 297 0	175.0	19	27 009 421 0	38.0	12	27 010 129 0	92.0	13	27 011 386 0	40.0	1
27 007 699 0	188.0	7	27 008 297 0	176.0	14	27 009 422 0	38.0	13	27 010 255 0	193.0	38	27 011 401 0	40.0	1
27 007 700 0	184.0	19	27 008 298 0	175.0	19	27 009 426 0	38.0	16	27 010 257 0	193.0	39	27 011 403 0	40.0	1
27 007 700 0	185.0	19	27 008 298 0	176.0	14	27 009 494 0	37.0	11	27 010 277 0	110.0	33	27 011 406 0	40.0	1
27 007 700 0	188.0	18	27 008 323 0	194.0	3	27 009 495 0	37.0	38	27 010 363 0	127.0	56	27 011 438 0	8.3	17
27 007 701 0	184.0	23	27 008 357 0	184.0	24	27 009 495 0	38.0	1	27 010 364 0	127.0	2	27 011 439 0	8.3	19
27 007 701 0	185.0	23	27 008 357 0	185.0	25	27 009 569 0	38.0	18	27 010 372 0	193.0	40	27 011 440 0	8.3	14
27 007 701 0	188.0	22	27 008 357 0	188.0	25	27 009 570 0	38.0	5	27 010 375 0	137.3	5	27 011 441 0	8.3	16
27 007 715 0	184.0	10	27 008 375 0	85.0	1	27 009 592 2	109.0	30	27 010 378 0	137.3	8	27 011 442 0	8.3	20
27 007 715 0	185.0	10	27 008 375 0	190.3	1	27 009 593 1	109.3	17	27 010 461 0	85.0	35	27 011 443 0	8.3	21
27 007 715 0	188.0	9	27 008 377 0	85.0	3	27 009 630 0	38.0	18	27 010 484 0	147.0	19	27 011 444 0	8.3	13
27 007 726 0	188.0	2	27 008 377 0	190.6	1	27 009 631 0	38.0	5	27 010 484 0	148.0	19	27 011 445 0	8.3	15
27 007 749 0	184.0	26	27 008 507 0	18.0	39	27 009 689 0	142.0	17	27 010 484 0	162.0	14	27 011 446 0	8.3	22
27 007 749 0	185.0	3	27 008 507 0	20.0	38	27 009 696 0	174.0	4	27 010 484 0	162.3	17	27 011 465 0	8.3	18
27 007 749 0	188.0	26	27 008 507 0	26.0	38	27 009 737 0	92.0	32	27 010 484 0	163.0	6	27 011 507 0	154.0	20

ID-NR. ID-NO.	TAFEL DIAG.	POS. POS.	ID-NR. ID-NO.	TAFEL DIAG.	POS. POS.	ID-NR. ID-NO.	TAFEL DIAG.	POS. POS.	ID-NR. ID-NO.	TAFEL DIAG.	POS. POS.	ID-NR. ID-NO.	TAFEL DIAG.	POS. POS.
27 011 507 0	155.0	4	27 013 340 0	92.0	43	90 000 211 0	3.0	9	90 001 303 0	41.6	40	90 002 279 0	42.0	36
27 011 526 0	13.0	13	27 013 340 0	191.3	10	90 000 212 0	1.0	3	90 001 304 0	41.0	41	90 002 279 0	42.3	36
27 011 527 0	13.0	29	27 013 341 0	92.0	40	90 000 212 0	2.0	3	90 001 304 0	41.3	41	90 002 289 0	2.5	2
27 011 829 0	42.0	32	27 013 341 0	191.3	2	90 000 212 0	3.0	7	90 001 304 0	41.6	41	90 002 297 0	41.3	59
27 011 829 0	42.3	32	27 013 713 0	149.0	27	90 000 247 0	81.0	1	90 001 348 0	93.0	15	90 002 302 0	94.0	22
27 012 152 0	118.1	8	27 013 713 0	150.0	31	90 000 247 0	162.0	10	90 001 380 0	75.0	5	90 002 303 0	94.0	9
27 012 152 0	151.1	13	90 000 010 0	50.0	4	90 000 247 0	162.3	21	90 001 380 0	167.0	31	90 002 323 0	119.0	36
27 012 153 0	118.1	8	90 000 018 0	91.0	22	90 000 247 0	163.0	1	90 001 440 0	42.0	15	90 002 323 0	121.0	23
27 012 153 0	151.1	13	90 000 019 0	91.0	52	90 000 293 0	152.0	24	90 001 440 0	42.3	15	90 002 395 0	83.0	48
27 012 636 0	137.3	3	90 000 022 0	44.0	14	90 000 333 0	2.0	9	90 001 502 0	42.0	8	90 002 395 0	83.0	62
27 012 641 0	137.3	16	90 000 022 0	44.3	14	90 000 333 0	3.0	11	90 001 502 0	42.3	8	90 002 440 0	137.3	12
27 012 647 0	137.3	17	90 000 022 0	79.0	36	90 000 334 0	1.0	5	90 001 582 0	1.0	16	90 002 442 0	137.3	4
27 012 648 0	137.3	13	90 000 027 0	45.0	5	90 000 334 0	2.0	5	90 001 582 0	2.0	16	90 002 464 0	4.3	23
27 012 649 0	137.3	11	90 000 027 0	45.3	5	90 000 334 0	3.0	6	90 001 583 0	1.0	18	90 002 465 0	4.3	31
27 012 650 0	137.3	10	90 000 027 0	101.0	2	90 000 352 0	95.0	27	90 001 583 0	2.0	18	90 002 466 0	4.3	2
27 012 653 0	137.3	15	90 000 027 0	107.0	39	90 000 358 0	51.0	11	90 001 688 0	97.0	9	90 002 467 0	4.3	10
27 012 655 0	137.3	7	90 000 051 1	108.0	13	90 000 358 0	52.0	11	90 001 688 0	97.0	11	90 002 510 0	96.1	56
27 012 658 0	137.3	6	90 000 063 0	74.0	26	90 000 390 0	75.0	24	90 001 727 0	184.0	7	90 002 510 0	117.1	33
27 012 662 0	137.3	2	90 000 075 0	57.0	2	90 000 390 0	77.0	16	90 001 727 0	185.0	7			
27 012 666 0	137.3	9	90 000 093 0	95.0	23	90 000 468 0	161.0	14	90 001 727 0	188.0	6			
27 012 720 0	8.0	17	90 000 096 0	76.0	14	90 000 469 0	161.0	9	90 001 774 0	41.0	47			
27 012 724 0	4.3	12	90 000 115 0	11.0	6	90 000 487 0	25.0	15	90 001 774 0	41.3	47			
27 012 725 0	4.3	17	90 000 115 0	89.0	26	90 000 487 0	28.0	8	90 001 810 0	91.0	56			
27 012 726 0	4.3	27	90 000 115 0	95.0	24	90 000 487 0	38.0	8	90 001 854 0	190.3	8			
27 012 792 0	4.3	11	90 000 118 0	90.0	19	90 000 503 0	48.0	8	90 001 879 0	153.0	33			
27 012 793 0	4.3	21	90 000 121 0	109.0	40	90 000 511 0	83.0	45	90 001 879 0	154.0	33			
27 012 794 0	4.3	30	90 000 121 0	125.0	3	90 000 512 0	108.0	33	90 001 879 0	155.0	17			
27 012 795 0	4.3	6	90 000 121 0	126.0	3	90 000 541 0	127.0	25	90 002 015 0	93.0	4			
27 012 796 0	4.3	8	90 000 128 0	85.0	34	90 000 557 0	137.0	28	90 002 026 0	133.0	24			
27 012 797 0	4.3	20	90 000 128 0	90.0	13	90 000 567 0	66.0	46	90 002 027 0	133.0	22			
27 012 798 0	4.3	18	90 000 142 0	45.0	30	90 001 233 0	41.0	32	90 002 065 0	68.0	31			
27 012 799 0	4.3	15	90 000 142 0	45.3	30	90 001 233 0	41.3	32	90 002 066 0	55.0	11			
27 012 800 0	4.3	7	90 000 142 0	96.0	39	90 001 233 0	41.6	32	90 002 066 0	56.0	22			
27 012 801 0	4.3	33	90 000 142 0	96.1	39	90 001 247 0	142.0	64	90 002 066 0	68.0	14			
27 012 802 0	4.3	29	90 000 188 0	41.0	31	90 001 279 0	147.0	19	90 002 078 0	68.0	19			
27 012 803 0	4.3	5	90 000 188 0	41.3	31	90 001 279 0	148.0	19	90 002 104 0	6.0	5			
27 013 083 0	3.0	40	90 000 188 0	41.6	31	90 001 279 0	162.0	14	90 002 176 0	11.0	3			
27 013 083 0	62.0	18	90 000 205 0	193.0	2	90 001 279 0	162.3	17	90 002 201 0	4.3	3			
27 013 107 0	7.0	6	90 000 208 0	3.0	4	90 001 303 0	41.0	40	90 002 278 0	42.0	35			
27 013 244 0	161.0	19	90 000 211 0	2.0	7	90 001 303 0	41.3	40	90 002 278 0	42.3	35			

Verwenden Sie nur

Original-KRONE-Ersatzteile!

Das gibt Sicherheit und spart Kosten!

Original-KRONE-Ersatzteile bieten die Garantie für höchste Verschleißfestigkeit , lange Lebensdauer und preiswerten Einkauf!

Sie bekommen bei Krone nur Materialien in einwandfreier Qualität und absolut passend für Ihre KRONE-Maschinen.Bei Verwendung von Original-KRONE-Ersatzteilen entspricht das Gerät in Funktion und Arbeitsweise wieder der ursprünglichen Ausführung!

Imitationen und Kopien von Teilen,speziel auf dem Sektor Verschleißteile halten nicht das, was sie vom Aussehen vielleicht versprechen. Material-Qualität kann man schlecht optisch prüfen - daher größte Vorsicht bei Billigangeboten!

Darum lieber gleich
Original-KRONE-Ersatzteile!

Use

Original-KRONE parts only

This will increase operational reliability and help to save costs!

Original-KRONE-spare parts give you the guarantee of maximum restistance to wear, long life and low prices!

KRONE provides you with parts of first-rate quality which are perfectly suitable for your KRONE machine. By using original KRONE parts you can be sure that function and mode of operation are again as satifactory as on a new machine!

Imitations and copies of parts, in particular working parts, are not as reliable as they seem to be! The quality of material can hardly be checked with the eye - it is therfore not advisable to purchase imitation parts even if these are cheaper.

In any case it´s better

to use original KRONE parts!

N'utiliser que

des piéces de rechange d'origine KRONE!

Vous augmentez ainsi la sécurité de fonctionnement et vous réduisez considérablement vos coûts!

Les pièces de rechange d'origine Krone vous donnent la sécurité d'une exeptionnelle résistance à l'usure,d'une longue durée d'utilisation et de prix avantageux.

KRONE vous offre uniquement des pièces de première qualité parfaitement adaptées à votre machine KRONE. En utilisant des pièces de rechange d'origine KRONE vous pouvez être sûr que fonctinnement et le mode de travail sont identques à ceux d'une machine nouvelle.

Les imitations et copies de pièces , tout particulièrement des pièces d'usure, ne tiennent pas ce qu'elles promettent par leur apparence! En effet il n'est guère possible de vérifier visuelleme la qualité d'une matiére. Il est donc prudent de juger avec scepticisme les pièces de rechange à bas prix!

De toute façon il est raisonnable de donner la préférence au pièces de rechange d'origine KRONE!

Ersatzteil-Katalog auch auf CD-ROM erhältlich!

Spare parts list also available as CD-ROM!

Catalogue de pièces de rechange également disponible sur CD-ROM!

KRONE

. . . konsequent, kompetent

Maschinenfabrik
Bernard Krone GmbH

Heinrich-Krone-Straße 10, D-48480 Spelle
Postfach 11 63, D-48478 Spelle

Phone +049 (0) 59 77/935-0
Fax +049 (0) 59 77/935-339 - Zentrale
Fax +049 (0) 59 77/935-239 - ET-Lager

Internet: http://www.krone.de
eMail: info.ldm@krone.de