ERSATZTEILE
SPARE PARTS
PIÈCES DETACHEES

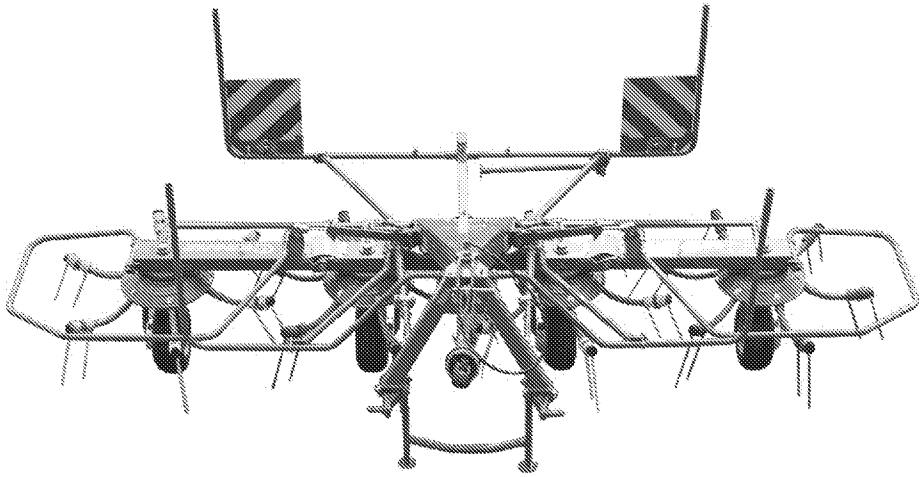

150 314 950 01

150 050 127 00 H - 22/10/2018

KW 4.62/4

ab Masch.-Nr.
from mach.-no.
á partir de mach.-no

625 550 - 733 000

150 050 127 00 H

Erläuterungen
Explanations
Explications

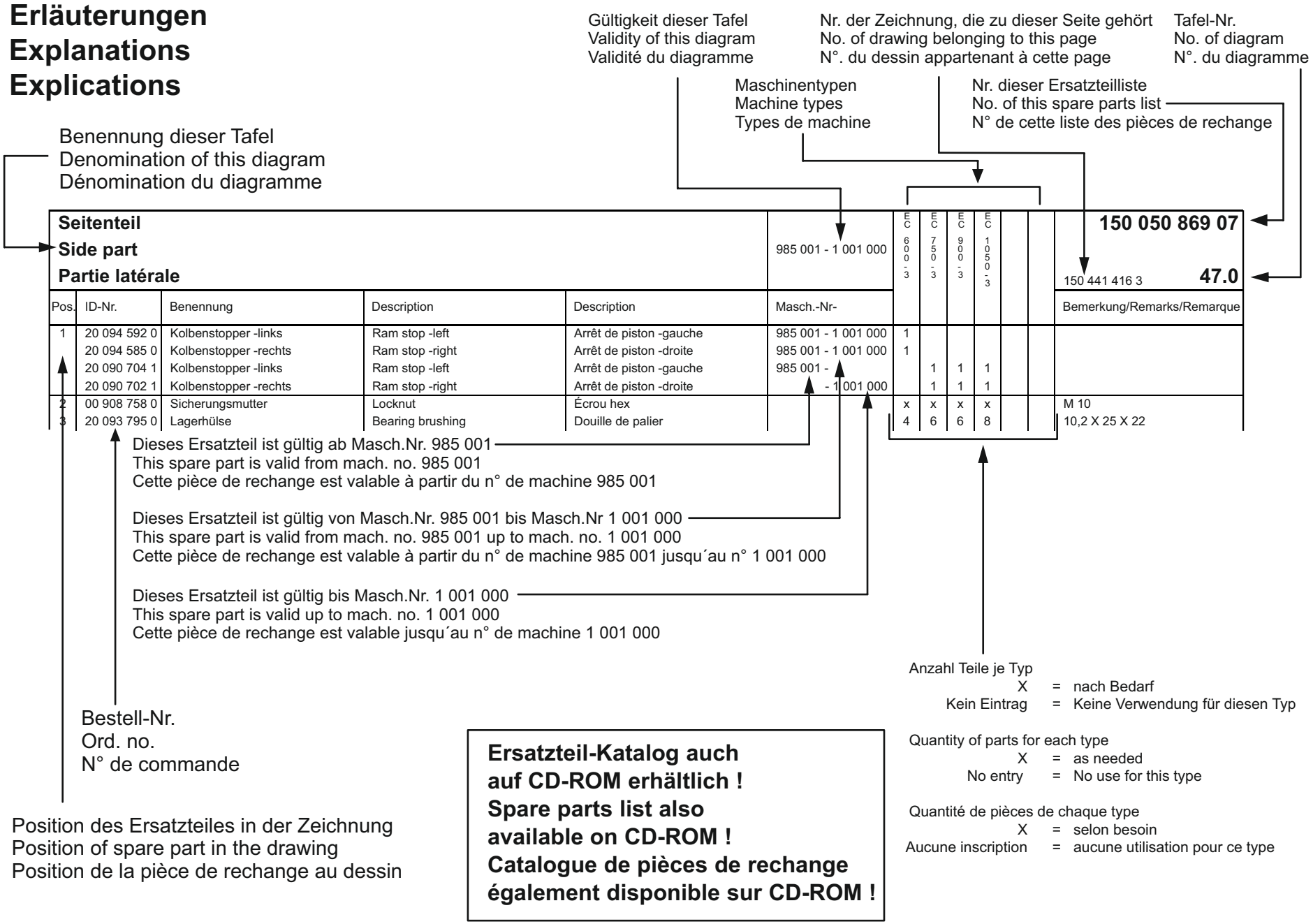

Ersatzteil-Katalog auch auf CD-ROM erhältlich !
Spare parts list also available on CD-ROM !
Catalogue de pièces de rechange également disponible sur CD-ROM !

INHALTSVERZEICHNIS	TABLE OF CONTENTS	TABLE DES MATIERES	TAFEL DIAGRAM DIAGRAMME
Dreipunktbock / Tragholm	Headstock / Beam	Cadre trois points / Bras support	1.0
Tastrad	Depth wheel	Roue de terrage	1.3
Hauptgetriebe	Main gearbox	Boîte de vitesses principal	2.0
Kreisel-Getriebe	Rotor-Gearbox	Rotor-Carter	3.0
Holm innen	Inner support tube	Tube support intèrieur	4.0
Holm außen	Outer support tube	Tube support exterieur	5.0
Kreisel - 6-Loch	Rotor	Rotor	6.0
Radarm / Rad	Wheel bracket / Wheel	Bras de roue / Roue	7.0
Ersatzrad - 16	Spare wheel - 16	Roue de rechange - 16	8.0
Steuergestänge	Control rod	Barre de commande	9.0
Schutze kpl.	Guard cpl.	Protecteurs cpl.	10.0
Hydraulik - Aushebung	Hydraulics - lift	Système hydraulique - levage	11.0
Hydraulik - Steuergestänge	Hydraulics - control rod	Système hydraulique - barre de commande	11.3
Nachtschwadgetriebe	Night-swath gearbox	Boîte de vitesses d'andaine nocturne	12.0
Zinkenverlustsicherung	Tine loss prevention equipment	Bride anti-perte	13.0
Beleuchtung	Lighting	Installation d'éclairage	14.0
Zubehörteile Osteuropäische Staaten	Accessories for East European countries	Accessoires pour est-europeens	15.0
Hauptgelenkwelle	Main Pto shaft	Arbre à cardans primaire	16.0
Hinweisaufkleber	General information labels	Plaque indicatrices generales	17.0
Sicherheitsaufkleber	Warning signs	Plaque indicatrices de securite	18.0

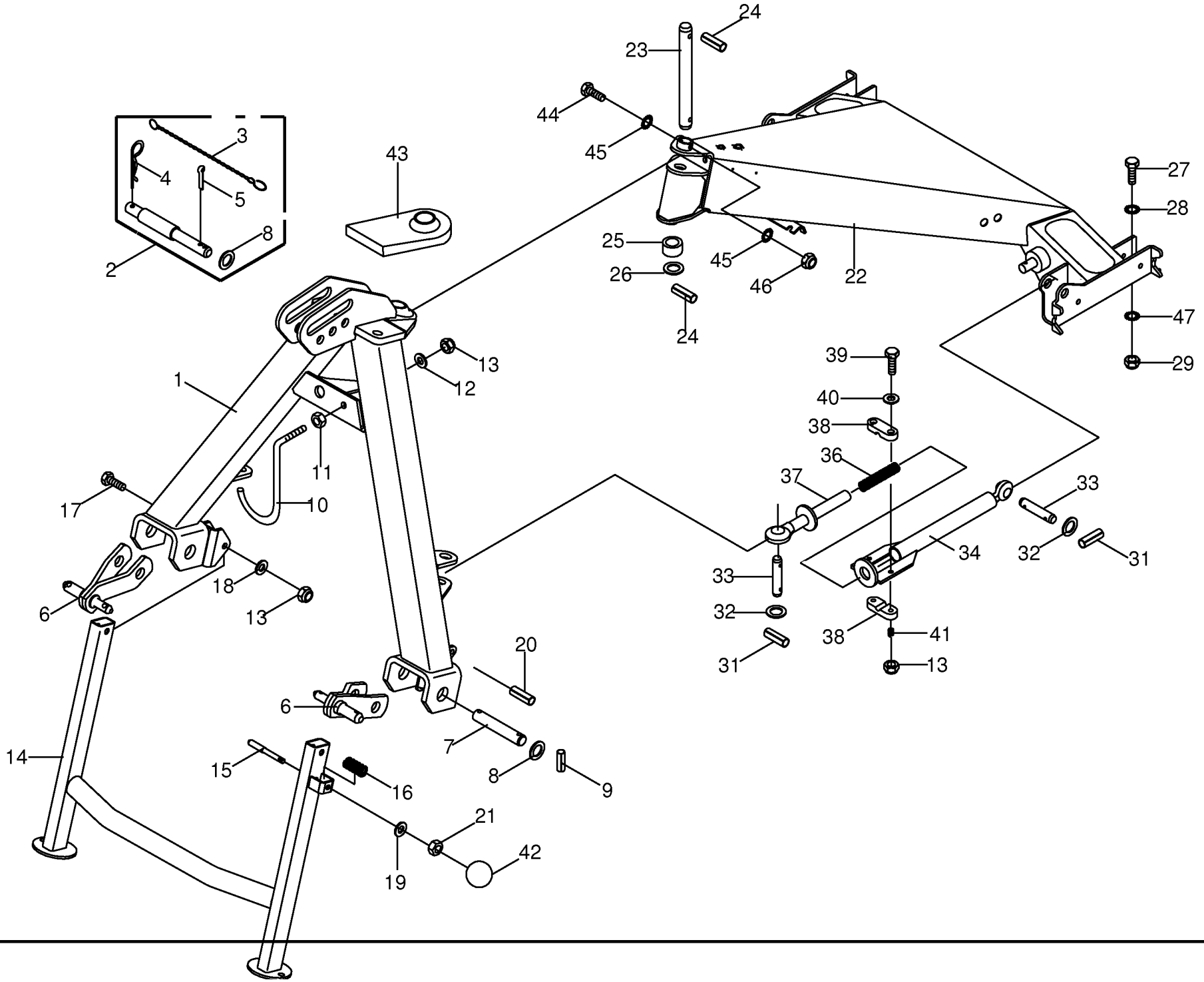

150 050 127 00 / 1.0

150 311 156 05

Dreipunktbock / Tragholm **Headstock / Beam** **Cadre trois points / Bras support**					625550 - 733000	KW 4.62/4						**150 050 127 00** 150 311 156 5 **1.0**
Pos.	ID-Nr.	Benennung	Description	Description	Masch.-Nr-							Bemerkung/Remarks/Remarque
1	00 262 807 2	Dreipunktbock	Headstock	Cadre trois points		x						
2	00 266 999 1	Oberlenkerbolzen -Kat. I + II -kpl.	Top link pin -cat. I + II - cpl.	Boulon de bras supérieur d'attelage -cat. I + II -cpl.		x						
3	00 922 650 0	Knotenkette	Chain	Chaine		x						Lg.= 370
4	00 917 104 1	Federstecker	Spring clip	Goupille elastique		x						4
5	00 912 287 1	Splint	Cotter pin	Goupille fendue		x						5 X 32
6	00 267 032 0	Unterlenkergabel -Kat. I + II	Lower link shank -cat. I + II	Appui d'attelage infèrieure - cat. I + II		x						
7	00 465 301 2	Bolzen	Pin	Boulon		x						Rd. 30 X 166
8	00 910 515 2	Scheibe	Washer	Rondelle		x						31 X 56 X 4
9	00 912 716 2	Spannstift	Roll pin	Goupille de serrage		x						10 X 50
10	00 154 566 3	Gelenkwellenhalter	Pto drive shaft support	Support d'arbre articulé		x						
11	00 908 215 0	6kt-Mutter	Hex nut	Écrou hex		x						M 12
12	00 909 922 1	Tellerfeder	Belleville spring	Ressort belleville		x						34 X 12,3 X 1,5/2,5
13	00 908 701 0	Sicherungsmutter	Locknut	Écrou hex		x						M 12
14	00 262 824 1	Stützfuß	Support jack	Béquille		x						
15	00 262 799 0	Verriegelungsbolzen	Locking bolt	Cheville d'arret		x						Rd. 12 X 100
16	00 036 295 1	Druckfeder	Pressure spring	Ressort de pression		x						1,5 X 11,5 X 45
17	00 900 304 1	6kt-Schraube	Hex head bolt	Boulon tête hex		x						M 12 X 60
18	00 910 506 1	Scheibe	Washer	Rondelle		x						13 X 24 X 2,5
19	00 910 414 0	Scheibe	Washer	Rondelle		x						10,5 X 21 X 2
20	00 912 672 1	Spannstift	Roll pin	Goupille de serrage		x						8 X 50
21	00 908 212 0	6kt-Mutter	Hex nut	Écrou hex		x						M 10
22	00 263 530 0	Tragholm	Supporting beam	Bras support		x						
23	00 260 242 0	Bolzen	Pin	Boulon		x						Rd. 30 X 286
24	00 912 714 2	Spannstift	Roll pin	Goupille de serrage		x						10 X 40
25	00 153 584 4	Buchse	Bushing	Douille		x						30,1 X 45 X 25
26	00 910 865 1	Passscheibe	Shim ring	Rondelle d'ajustage		x						30 X 42 X 2,0
27	00 901 491 0	6kt-Schraube	Hex head bolt	Boulon tête hex		x						M 16 X 130
28	00 909 912 1	Sperrkantscheibe	Detent edged washer	Disque à bord d'arrêt		x						SKM 16
29	00 908 716 1	Sicherungsmutter	Locknut	Écrou hex		x						M 16
31	00 912 670 1	Spannstift	Roll pin	Goupille de serrage		x						8 X 40
32	00 910 514 1	Scheibe	Washer	Rondelle		x						26 X 44 X 4
33	00 153 088 1	Bolzen	Pin	Boulon		x						Rd. 25 X 104
34	00 153 432 1	Schieberohr -aussen	Telescoping tube -outside	Tube telescopique -extérieur		x						
36	00 263 005 1	Druckfeder	Pressure spring	Ressort de pression		x						5 X 20 X 1025
37	00 263 007 0	Schieberohr -innen	Telescoping tube -inside	Tube telescopique -intérieure		x						
38	00 153 139 2	Reibplatte -2 Hälften	Rasp plate -2 halves	Plateau de friction -2 moitiés		x						

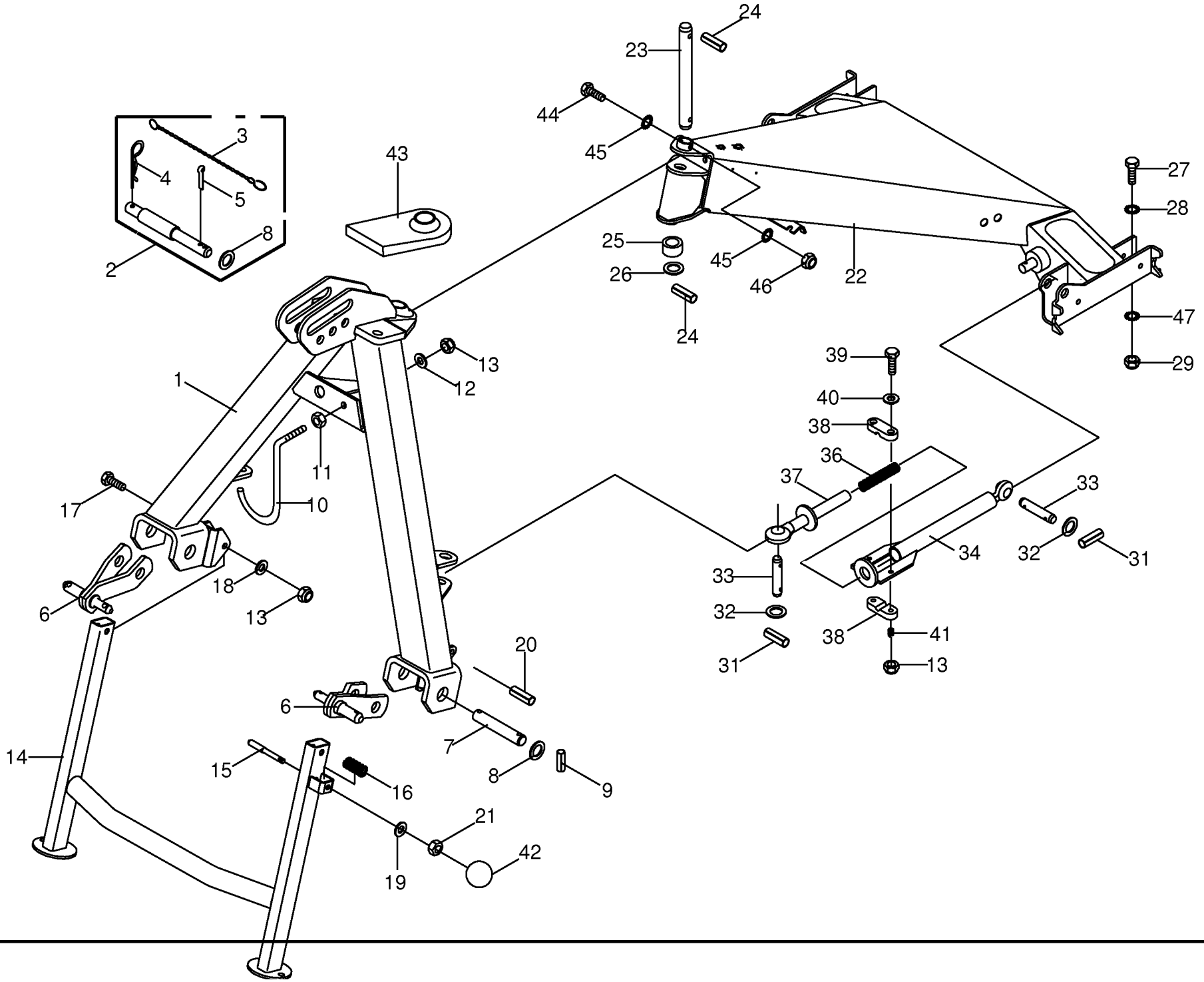

150 050 127 00 / 1.0

150 311 156 05

Dreipunktbock / Tragholm **Headstock / Beam** **Cadre trois points / Bras support**					625550 - 733000	KW 4.62/4						**150 050 127 00** 150 311 156 5 **1.0**
Pos.	ID-Nr.	Benennung	Description	Description	Masch.-Nr-							Bemerkung/Remarks/Remarque
39	00 901 455 0	6kt-Schraube	Hex head bolt	Boulon tête hex		x						M 12 X 75
40	00 910 609 0	Scheibe	Washer	Rondelle		x						13 X 37 X 3
41	00 052 053 2	Druckfeder	Pressure spring	Ressort de pression		x						2,5 X 15 X 23
42	00 919 509 0	Kugelknopf	Ball knob	Bouton sphérique		x						C 40 M10
43	00 923 215 1	Kugelgelenk	Ball joint	Rotule		x						Rd. 30,2
44	90 000 122 0	6kt-Schraube	Hex head bolt	Boulon tête hex		x						M 5 X 50
45	00 909 906 1	Sperrkantscheibe	Detent edged washer	Disque à bord d'arrêt		x						SKM 6
46	00 908 702 0	Sicherungsmutter	Locknut	Écrou hex		x						M 5
47	00 909 904 1	Sperrkantscheibe	Detent edged washer	Disque à bord d'arrêt		x						SKZ 16

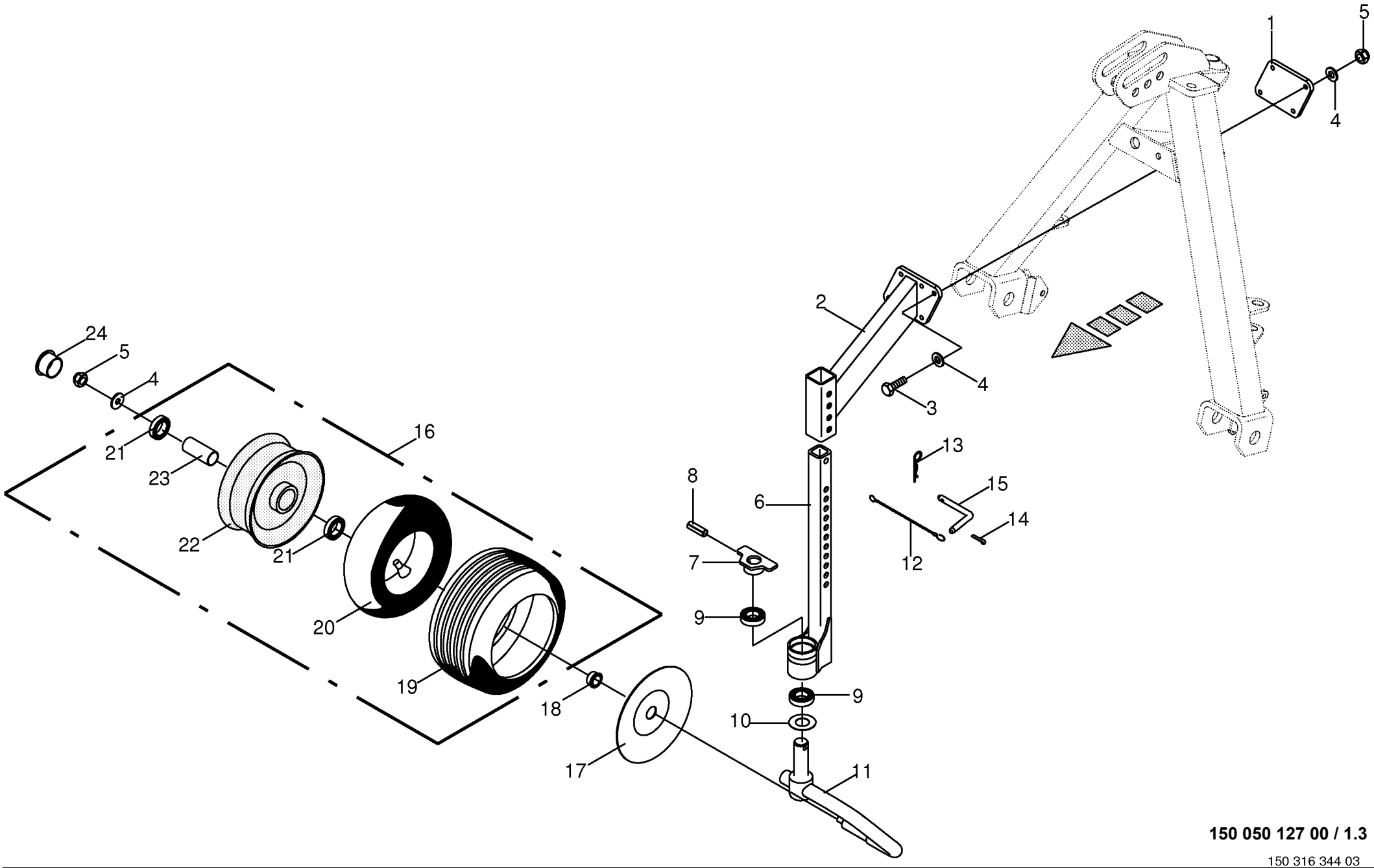

150 050 127 00 / 1.3

150 316 344 03

Tastrad -optional **Depth wheel** **Roue de terrage**					625550 - 733000	KW 4.62/4						**150 050 127 00** 150 316 344 3 **1.3**
Pos.	ID-Nr.	Benennung	Description	Description	Masch.-Nr-							Bemerkung/Remarks/Remarque
1	00 263 235 0	Klemmplatte	Clamping plate	Plaque de serrage		x						
2	00 267 500 1	Stützradhalter	Supporting wheel support	Support de roue-support		x						
3	00 901 463 1	6kt-Schraube	Hex head bolt	Boulon tête hex		x						M 12 X 130 -10.9
4	00 910 609 0	Scheibe	Washer	Rondelle		x						13 X 37 X 3
5	00 908 701 0	Sicherungsmutter	Locknut	Écrou hex		x						M 12
6	20 040 622 0	Führungsrohr	Guide tube	Tube de guidage		x						
7	00 267 652 0	Anschlag	Limit stop	Butée		x						
8	00 912 675 2	Spannstift	Roll pin	Goupille de serrage		x						8 X 45
9	00 930 506 0	Rillenkugellager	Grooved ball bearing	Roulement à gorge		x						6006 2RS
10	00 268 281 0	Abdeckscheibe	Cover disc	Rondelle de recouvrement		x						30,5 X 60 X 1
11	00 268 351 0	Radarm rechts	Support arm right	Bras support droit		x						
12	00 274 339 2	Knotenkette	Chain	Chaine		x						Lg.= 137
13	00 917 103 0	Federstecker	Spring clip	Goupille elastique		x						3,2
14	00 912 067 1	Splint	Cotter pin	Goupille fendue		x						4 X 32
15	00 015 213 5	Steckbolzen	Locking pin	Axe débrochable		x						Rd. 12 X 94
16	00 953 058 1	Rad -kpl.	Wheel -cpl.	Roue -cpl.		x						16 X 6.50-8 10PR
17	00 153 206 0	Wickelschutzteller	Anti wrapping disc	Assiette anti-pelotage		x						Rd. 25
18	00 938 832 0	Dichtring	Gasket ring	Bague d'étanchéité		x						48/25 X 13,5
19	00 953 249 2	Reifen	Tyre	Pneu		x						16 X 6.50-8 10PLY
20	00 953 328 0	Schlauch	Hose	Tuyau		x						16 X 6.50-8 TR 13
21	00 930 535 0	Rillenkugellager	Grooved ball bearing	Roulement à gorge		x						6205 2RS
22	00 953 158 0	Felge	Rim	Jante		x						5.5 X 8
23	00 938 831 0	Distanzrohr	Spacer tube	Tube d'entretoisement		x						27 X 30 X 34
24	00 938 833 0	Radkappe	Wheel cap	Chapeau de roue		x						Rd. 52

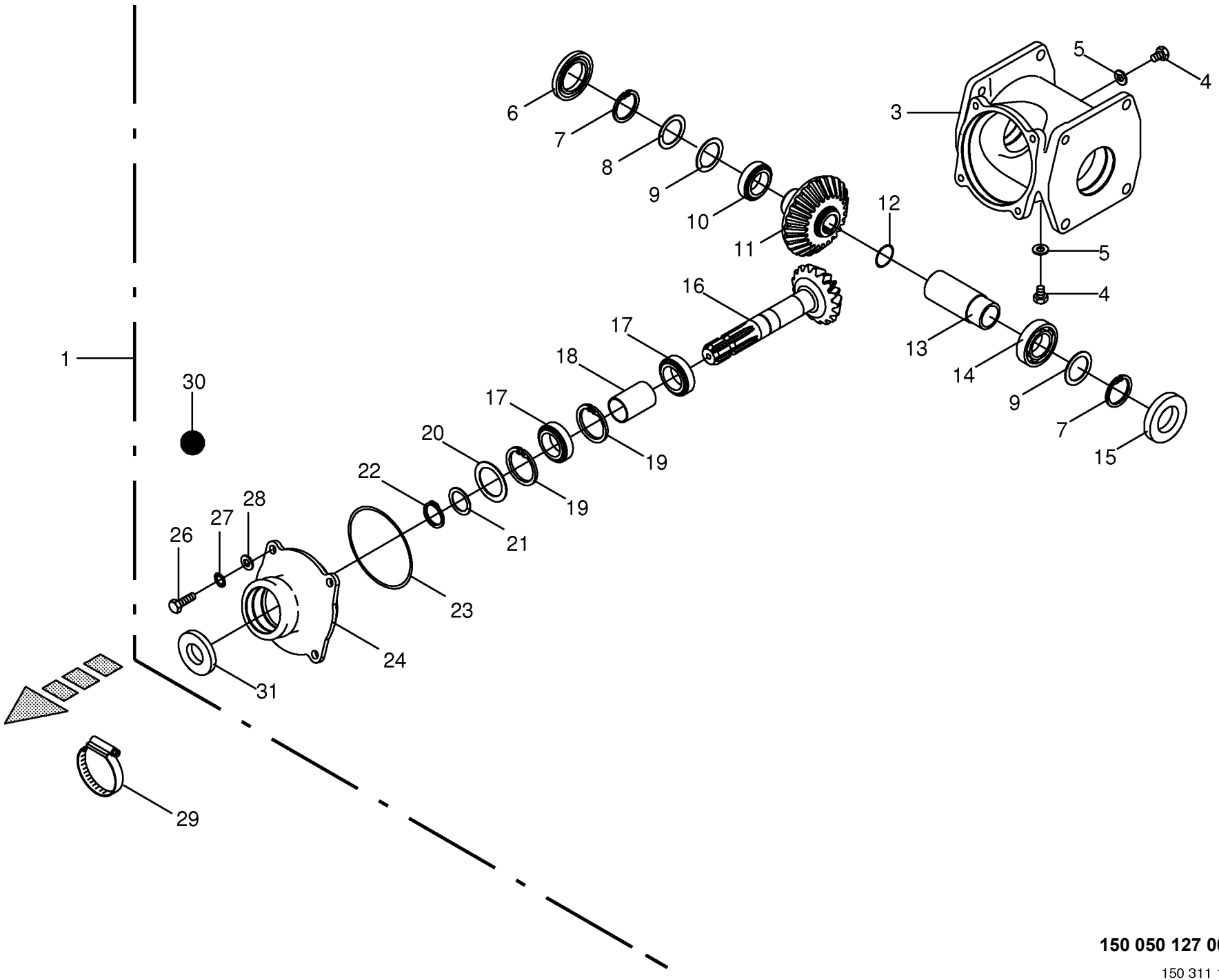

150 050 127 00 / 2.0

150 311 158 02

Hauptgetriebe **Main gearbox** **Boîte de vitesses principal**					625550 - 733000	KW 4.62/4						**150 050 127 00** 150 311 158 2 **2.0**
Pos.	ID-Nr.	Benennung	Description	Description	Masch.-Nr-							Bemerkung/Remarks/Remarque
1	00 262 065 2	Hauptgetriebe	Main gearbox	Boîte de vitesses principal		x						
3	00 262 066 4	Getriebegehäuse	Gearbox housing	Carter du boîte de vitesses		x						
4	00 906 010 1	Verschlussschraube	Screw plug	Bouchon fileté		x						M 18 X 1,5
5	00 937 727 0	Dichtring	Gasket ring	Bague d'étanchéité		x						A 18 X 24
6	00 936 377 1	Radial-Wellendichtring	Radial-shaft sealing ring	Radial-bague d'étanchéité		x						A 45 X 80 X 13
7	00 911 673 0	Sicherungsring	Circlip	Circlip		x						80 X 2,5
8	00 910 741 1	Stützscheibe	Supporting disc	Rondelle diélectrique		x						S 63 X 80 X 3
9	00 911 024 1	Passscheibe	Shim ring	Rondelle d'ajustage		x						70 X 80 X 1,0
	00 910 876 0	Passscheibe	Shim ring	Rondelle d'ajustage		x						70 X 80 X 0,5
	00 911 023 0	Passscheibe	Shim ring	Rondelle d'ajustage		x						70 X 80 X 0,3
10	00 932 163 0	Kegelrollenlager	Taper roller bearing	Roulement à rouleaux coniques		x						33109
11	00 262 123 2	Kegelrad	Bevel wheel	Pignon conique		x						Z= 23
12	00 937 533 1	O-Ring	O-ring	Joint torique		x						38 X 2
13	00 262 062 4	Distanzhülse	Spacer bushing	Douille entretoise		x						Rd. 55 X 133
14	00 930 110 0	Rillenkugellager	Grooved ball bearing	Roulement à gorge		x						6010
15	00 936 300 2	Radial-Wellendichtring	Radial-shaft sealing ring	Radial-bague d'étanchéité		x						AS 50 X 80 X 8
16	00 262 122 1	Kegelritzel	Bevel pinion	Pignon conique		x						Z= 17
17	00 930 137 0	Rillenkugellager	Grooved ball bearing	Roulement à gorge		x						6207
18	00 153 062 0	Distanzbuchse	Spacer bushing	Entretoise prise femelle		x						35,9 X 42,4 X 62,5
19	00 911 668 0	Sicherungsring	Circlip	Circlip		x						72 X 2,5
20	00 910 914 0	Passscheibe	Shim ring	Rondelle d'ajustage		x						56 X 72 X 1,0
	00 910 913 0	Passscheibe	Shim ring	Rondelle d'ajustage		x						56 X 72 X 0,5
	00 910 912 0	Passscheibe	Shim ring	Rondelle d'ajustage		x						56 X 72 X 0,3
21	00 911 134 0	Passscheibe	Shim ring	Rondelle d'ajustage		x						35 X 45 X 1,0
	00 911 133 0	Passscheibe	Shim ring	Rondelle d'ajustage		x						35 X 45 X 0,5
	00 911 132 0	Passscheibe	Shim ring	Rondelle d'ajustage		x						35 X 45 X 0,3
	00 911 130 0	Passscheibe	Shim ring	Rondelle d'ajustage		x						35 X 45 X 0,1
22	00 911 541 0	Sicherungsring	Circlip	Circlip		x						A 35 X 1,5
23	00 937 546 0	O-Ring	O-ring	Joint torique		x						140 X 3
24	00 262 061 0	Getriebedeckel	Gearbox cover	Couvercle du boîte de vitesses		x						
26	00 900 655 0	6kt-Schraube	Hex head bolt	Boulon tête hex		x						M 12 X 25
27	00 909 910 1	Sperrkantscheibe	Detent edged washer	Disque à bord d'arrêt		x						SKM 12
28	00 910 807 0	Passscheibe	Shim ring	Rondelle d'ajustage		x						12 X 18 X 0,3
	00 910 802 0	Passscheibe	Shim ring	Rondelle d'ajustage		x						12 X 18 X 0,5
	00 910 803 0	Passscheibe	Shim ring	Rondelle d'ajustage		x						12 X 18 X 1,0
29	00 924 007 0	Schneckengewindeschelle	Tube clip	Bride		x						90 - 110
30	00 926 101 0	Getriebeöl -Id.-Nr.= 1ltr	Oil -Id.-no.= 1ltr	Huile -Id.-no.= 1ltr		1,0						
31	00 936 337 1	Radial-Wellendichtring	Radial-shaft sealing ring	Radial-bague d'étanchéité		x						A 35 X 72 X 12

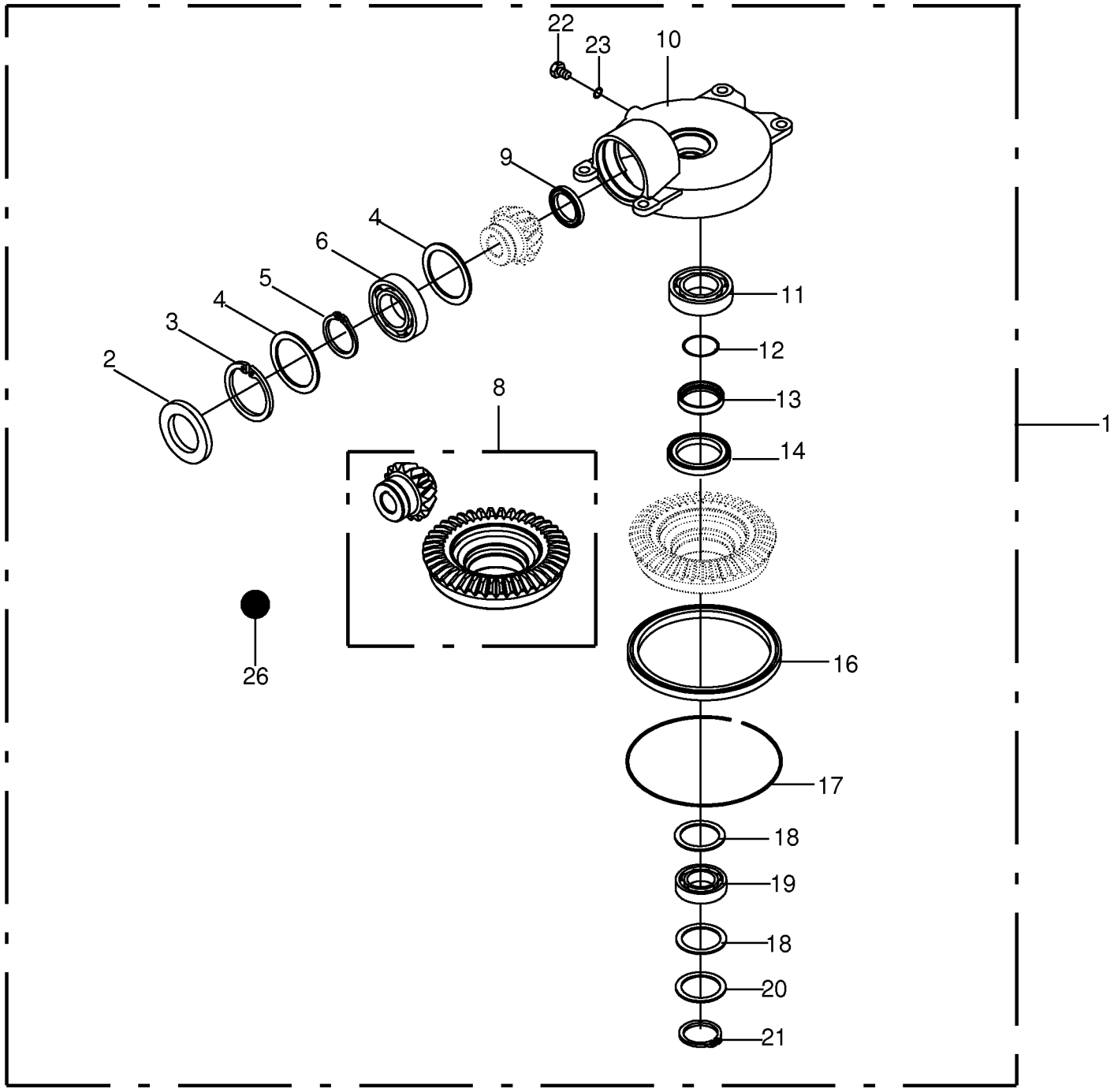

150 050 127 00 / 3.0

443 102 2

Kreisel-Getriebe **Rotor-Gearbox** **Rotor-Carter**					625550 - 733000	KW 4.62/4						**150 050 127 00** 443 102 2 **3.0**
Pos.	ID-Nr.	Benennung	Description	Description	Masch.-Nr-							Bemerkung/Remarks/Remarque
1	20 040 130 0	Getriebe -6 Loch	Gearbox -6 hole	Boîte de vitesses -6 trou		x						
2	00 936 060 0	Radial-Wellendichtring	Radial-shaft sealing ring	Radial-bague d'étanchéité		x						AS 60 X 95 X 10
3	00 911 681 0	Sicherungsring	Circlip	Circlip		x						I 95 X 3,0
4	00 910 868 0	Passscheibe	Shim ring	Rondelle d'ajustage		x						75 X 95 X 1
	00 910 824 0	Passscheibe	Shim ring	Rondelle d'ajustage		x						75 X 95 X 0,5
	00 910 859 1	Passscheibe	Shim ring	Rondelle d'ajustage		x						75 X 95 X 0,1
5	00 911 561 0	Sicherungsring	Circlip	Circlip		x						A 60 X 2
6	00 930 112 0	Rillenkugellager	Grooved ball bearing	Roulement à gorge		x						6012
8	20 040 666 0	Radsatz -6 Loch	Set of wheels -6 hole	Jeu de roues -6 trou		x						Z= 16 / Z= 42
9	00 936 171 1	Radial-Wellendichtring	Radial-shaft sealing ring	Radial-bague d'étanchéité		x						As 45 X 62 X 7
10	20 040 132 0	Getriebegehäuse	Gearbox housing	Carter du boîte de vitesses		x						
11	00 930 363 0	Rillenkugellager	Grooved ball bearing	Roulement à gorge		x						16016
12	00 937 500 0	O-Ring	O-ring	Joint torique		x						55,2 X 3
13	00 262 058 1	Dichtring	Gasket ring	Bague d'étanchéité		x						Rd. 65 X 14
14	00 936 429 0	Radial-Wellendichtring	Radial-shaft sealing ring	Radial-bague d'étanchéité		x						C 65 X 90 X 10
16	00 936 071 0	Radial-Wellendichtring	Radial-shaft sealing ring	Radial-bague d'étanchéité		x						As 190 X 220 X 12
17	00 262 059 0	Sicherungsring	Circlip	Circlip		x						Rd. 3
18	00 910 914 0	Passscheibe	Shim ring	Rondelle d'ajustage		x						56 X 72 X 1,0
	00 910 913 0	Passscheibe	Shim ring	Rondelle d'ajustage		x						56 X 72 X 0,5
	00 910 912 0	Passscheibe	Shim ring	Rondelle d'ajustage		x						56 X 72 X 0,3
19	00 930 154 0	Rillenkugellager	Grooved ball bearing	Roulement à gorge		x						6011 2RS
20	00 910 700 1	Stützscheibe	Supporting disc	Rondelle diélectrique		x						S 56 X 72 X 3
21	00 911 557 1	Sicherungsring	Circlip	Circlip		x						A 55 X 2,0
22	00 906 007 1	Verschlussschraube	Screw plug	Bouchon fileté		x						M 16 X 1,5
23	00 937 721 0	Dichtring	Gasket ring	Bague d'étanchéité		x						A 16 X 22
26	00 926 000 0	Getriebefliessfett -Id.-Nr.= 1kg	Semi-fluid gear lubricant -Id. -no.= 1kg	Graisse fluide pour boites de -Id.-no.= 1kg		0,2						

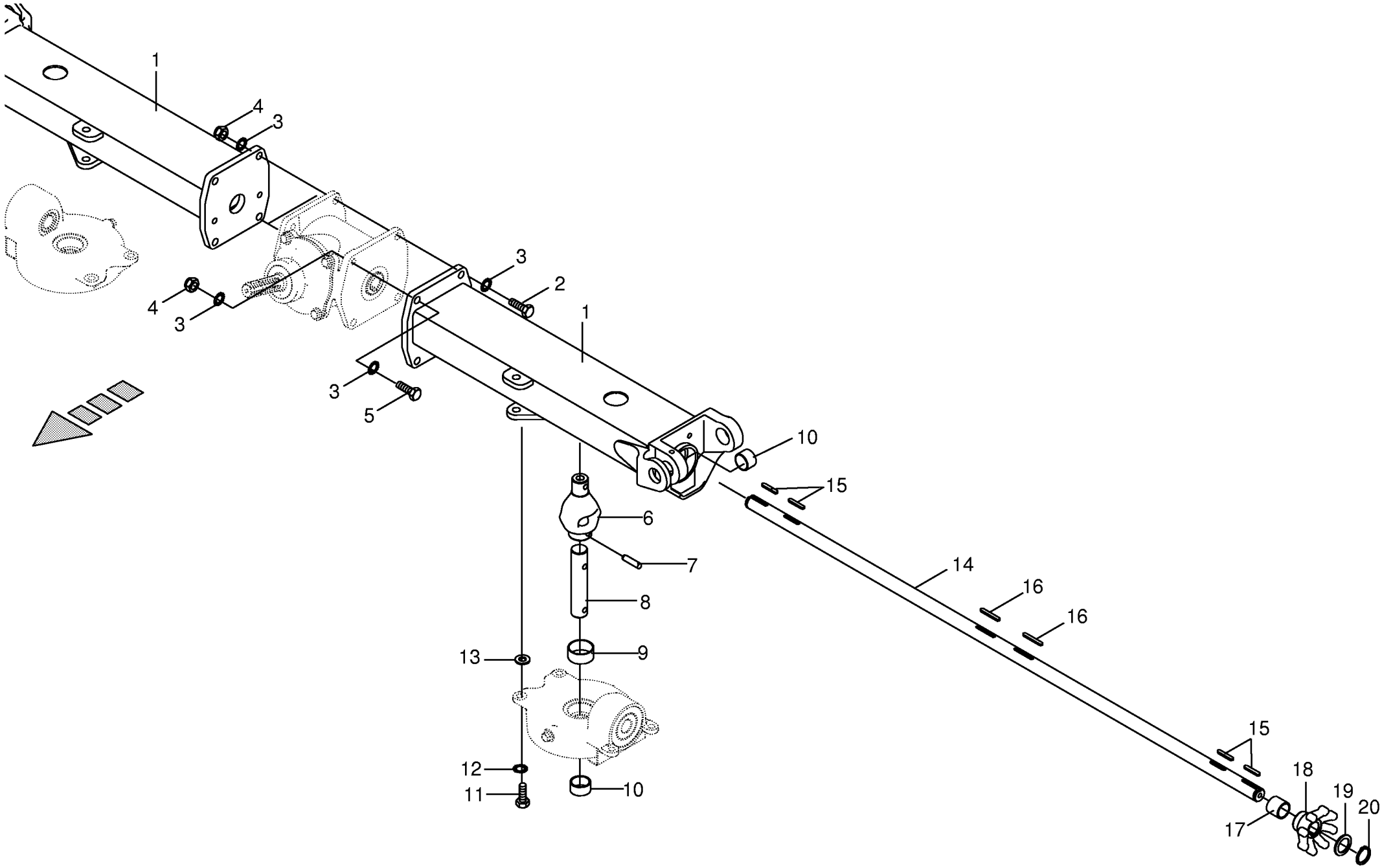

150 050 127 00 / 4.0

150 311 159 01

Holm innen **Inner support tube** **Tube support intèrieur**					625550 - 733000	KW 4.62/4						**150 050 127 00** 150 311 159 1 **4.0**
Pos.	ID-Nr.	Benennung	Description	Description	Masch.-Nr-							Bemerkung/Remarks/Remarque
1	00 263 710 0	Holm innen -inkl. Buchse	Inner support tube -incl. bushing	Tube support intèrieur -incl. douille		x						
2	00 901 157 1	6kt-Schraube	Hex head bolt	Boulon tête hex		x						M 16 X 260
3	00 909 912 1	Sperrkantscheibe	Detent edged washer	Disque à bord d'arrêt		x						SKM 16
4	00 908 716 1	Sicherungsmutter	Locknut	Écrou hex		x						M 16
5	00 900 676 0	6kt-Schraube	Hex head bolt	Boulon tête hex		x						M 16 X 45
6	00 262 002 2	Achse	Axle	Essieu		x						
7	00 262 005 0	Kerbstift	Grooved pin	Goupille cannelée		x						12 X 47
8	00 262 534 0	Kreiselachse	Rotor axle	Axe de rotor		x						Rd. 35 X 170
9	00 934 964 1	Lagerbuchse	Bearing bush	Coussinet		x						50 X 55 X 25
10	00 934 965 1	Lagerbuchse	Bearing bush	Coussinet		x						35 X 39 X 25
11	00 900 657 0	6kt-Schraube	Hex head bolt	Boulon tête hex		x						M 12 X 35
12	00 909 910 1	Sperrkantscheibe	Detent edged washer	Disque à bord d'arrêt		x						SKM 12
13	00 910 803 0	Passscheibe	Shim ring	Rondelle d'ajustage		x						12 X 18 X 1,0
14	00 262 072 1	Antriebswelle	Drive shaft	Arbre d'entraînement		x						Rd. 30 X 1550
15	00 915 080 1	Passfeder	Fit-in key	Clavette		x						A 8 X 7 X 45
16	00 915 084 1	Passfeder	Fit-in key	Clavette		x						A 8 X 7 X 56
17	00 262 092 1	Distanzhülse	Spacer bushing	Douille entretoise		x						30,2 X 44,5 X 45
18	00 262 001 2	Klauenkupplung	Dog clutch	Crabotage		x						Z= 8
19	00 910 864 1	Passscheibe	Shim ring	Rondelle d'ajustage		x						30 X 42 X 1,0
20	00 911 504 0	Sicherungsring	Circlip	Circlip		x						A 30 X 2,0

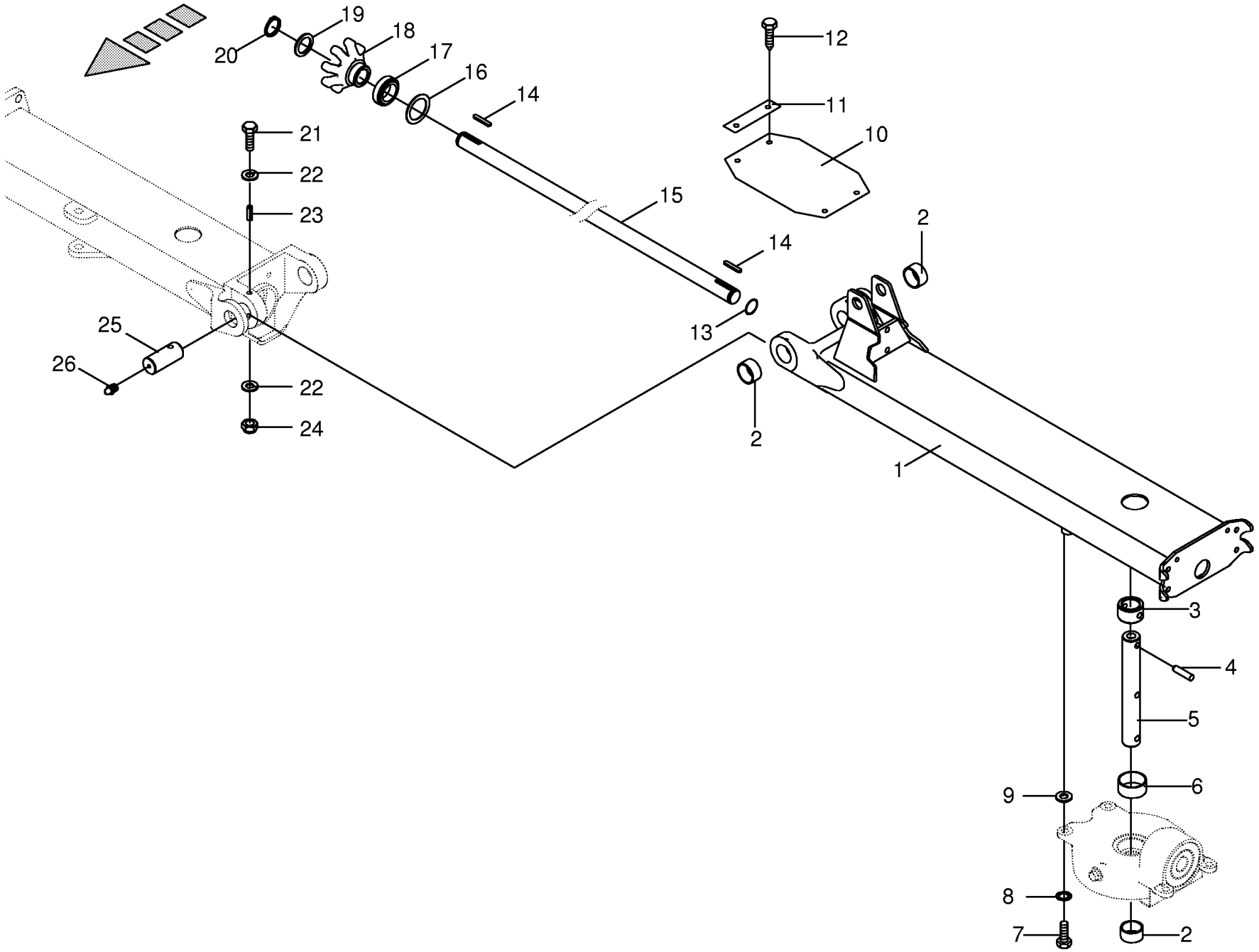

150 050 127 00 / 5.0

150 311 160 01

Holm außen **Outer support tube** **Tube support exterieur**					625550 - 733000	KW 4.62/4						**150 050 127 00** 150 311 160 1 **5.0**
Pos.	ID-Nr.	Benennung	Description	Description	Masch.-Nr-							Bemerkung/Remarks/Remarque
1	00 263 713 0	Holm aussen -inkl. Buchse	Outer support tube -incl. bushing	Tube support exterieur -incl. douille		x						
2	00 934 965 1	Lagerbuchse	Bearing bush	Coussinet		x						35 X 39 X 25
3	00 262 208 0	Adapterring	Adapter ring	Bague d'adaptation		x						51 X 12,5 X 30
4	00 262 005 0	Kerbstift	Grooved pin	Goupille cannelée		x						12 X 47
5	00 263 019 0	Kreiselachse	Rotor axle	Axe de rotor		x						Rd. 35 X 284
6	00 934 964 1	Lagerbuchse	Bearing bush	Coussinet		x						50 X 55 X 25
7	00 900 657 0	6kt-Schraube	Hex head bolt	Boulon tête hex		x						M 12 X 35
8	00 909 910 1	Sperrkantscheibe	Detent edged washer	Disque à bord d'arrêt		x						SKM 12
9	00 910 803 0	Passscheibe	Shim ring	Rondelle d'ajustage		x						12 X 18 X 1,0
10	00 263 459 0	Abdeckung	Cover	Couvercle		x						
11	00 153 484 2	Klemmband	Clamping strap	Patte de serrage		x						Lg.= 115
12	00 906 983 1	Blechschraube	Self-tapping screw	Vis autoaraudeuse		x						B 8 X 22
13	00 911 816 0	Sprengring	Snap ring	Circlips		x						A 30 X 2
14	00 915 080 1	Passfeder	Fit-in key	Clavette		x						A 8 X 7 X 45
15	00 263 533 0	Antriebswelle	Drive shaft	Arbre d'entraînement		x						Rd. 30 X 828
16	00 911 005 1	Passscheibe	Shim ring	Rondelle d'ajustage		x						60 X 75 X 2,0
17	00 930 150 0	Rillenkugellager	Grooved ball bearing	Roulement à gorge		x						6009 2RS
18	00 262 001 2	Klauenkupplung	Dog clutch	Crabotage		x						Z= 8
19	00 910 864 1	Passscheibe	Shim ring	Rondelle d'ajustage		x						30 X 42 X 1,0
20	00 911 504 0	Sicherungsring	Circlip	Circlip		x						A 30 X 2,0
21	00 901 006 0	6kt-Schraube	Hex head bolt	Boulon tête hex		x						M 6 X 90
22	00 910 351 1	Scheibe	Washer	Rondelle		x						6,4 X 18 X 1,6
23	00 912 722 1	Spannstift	Roll pin	Goupille de serrage		x						10 X 80
24	00 908 704 1	Sicherungsmutter	Locknut	Écrou hex		x						M 6
25	00 262 919 3	Bolzen	Pin	Boulon		x						Rd. 35 X 72
26	00 919 105 0	Kegelschmiernippel	Grease niple	Graisseur à cone		x						AM 8 X 1

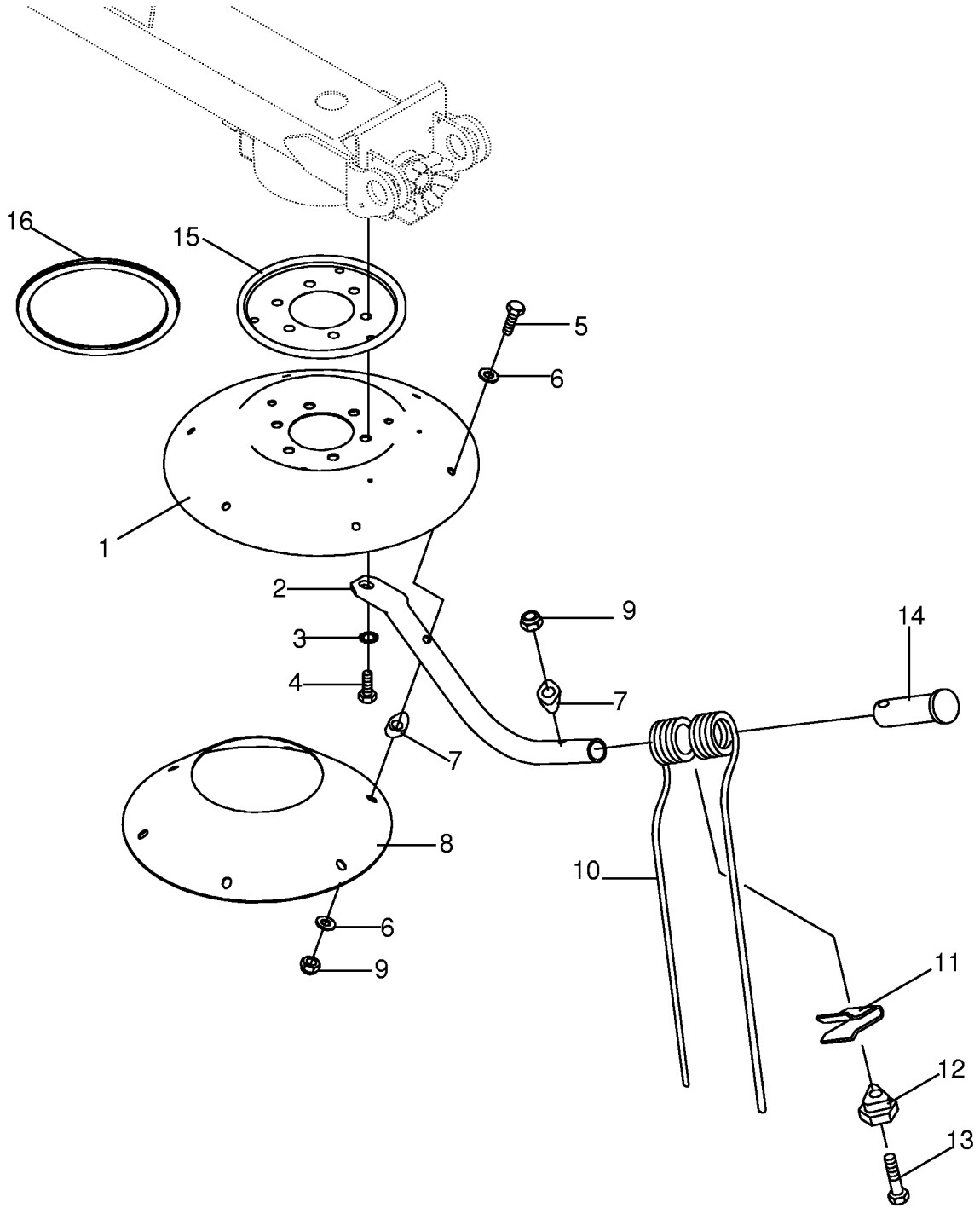

150 050 127 00 / 6.0

444 931 3

Kreisel - 6-Loch **Rotor** **Rotor**					625550 - 733000	KW 4.62/4						**150 050 127 00** 444 931 3 **6.0**
Pos.	ID-Nr.	Benennung	Description	Description	Masch.-Nr-							Bemerkung/Remarks/Remarque
1	00 263 346 1	Kreiselteller -6 Loch	Rotor plate -6 hole	Assiette de rotor -6 trou		4						
2	00 263 062 0	Kreiselarm	Tine arm	Bras porte-dents		24						
3	00 909 912 1	Sperrkantscheibe	Detent edged washer	Disque à bord d'arrêt		x						SKM 16
4	00 900 335 1	6kt-Schraube	Hex head bolt	Boulon tête hex		x						M 16 X 30
5	00 901 122 0	6kt-Schraube	Hex head bolt	Boulon tête hex		x						M 12 X 70
6	00 910 609 0	Scheibe	Washer	Rondelle		x						13 X 37 X 3
7	00 153 021 1	Unterlage	Mat	Alaise		x						
8	00 262 057 1	Verstärkungsring -6 Loch	Grommet -6 hole	Anneau de renforcement -6 trou		4						
9	00 908 701 0	Sicherungsmutter	Locknut	Écrou hex		x						M 12
10	00 153 015 2	Zinken -beige, linksdrehend	Tine -beige, anticlockwise	Dent -beige, tournant à gauche		12						
	00 153 014 3	Zinken -grün, rechtsdrehend	Tine -green, clockwise	Dent -vert, tournant à droite		12						
11	00 260 504 1	Befestigungsklemme	Fixing clip	Pince de fixation		x						
12	00 260 505 2	Exzenter	Excentric	Excentré		x						
13	00 900 227 2	6kt-Schraube	Hex head bolt	Boulon tête hex		x						M 12 X 80 -10.9
14	00 153 037 2	Verschlussstopfen	Sealing plug	Bouchon d'étanchéité		24						
15	00 263 342 0	Wickelschutz -6 Loch	Wrapping guard -6 hole	Protecteur du système de liage -6 trou	625550 - 717317	4						
16	20 040 522 0	Wickelschutz	Wrapping guard	Protecteur du système de liage	717318 -	4						

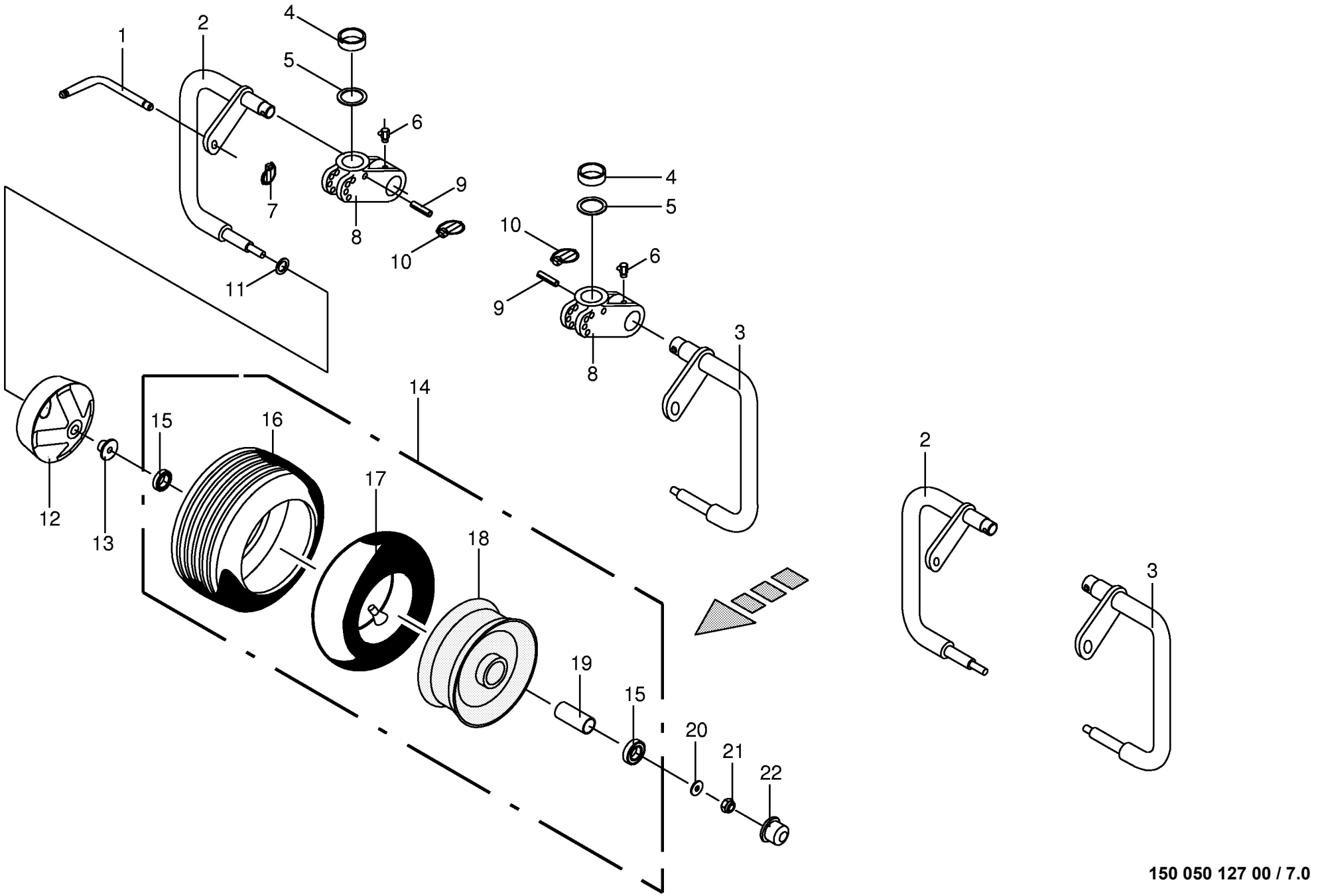

150 050 127 00 / 7.0

150 311 162 01

Radarm / Rad **Wheel bracket / Wheel** **Bras de roue / Roue**					625550 - 733000	KW 4.62/4						**150 050 127 00** 150 311 162 1 **7.0**
Pos.	ID-Nr.	Benennung	Description	Description	Masch.-Nr-							Bemerkung/Remarks/Remarque
1	00 260 600 1	Steckbolzen	Locking pin	Axe débrochable		x						Rd. 12 X 176
2	00 155 049 3	Radarm -rechts	Wheel bracket -right	Bras de roue -droite		2						Rd. 35
3	00 155 048 3	Radarm -links	Wheel bracket -left	Bras de roue -gauche		2						Rd. 35
4	00 262 535 1	Distanzhülse	Spacer bushing	Douille entretoise		x						37,6 X 48,8 X 20
5	00 911 136 1	Passscheibe	Shim ring	Rondelle d'ajustage		x						35 X 45 X 2,0
6	00 919 107 0	Kegelschmiernippel	Grease niple	Graisseur à cone		x						CM 8 X 1
7	00 917 004 1	Klappstecker	Linch pin	Goupille clip		x						5 X 32
8	00 153 029 5	Achsbock	Axle support	Support d'essieu		4						
9	00 912 747 2	Spannstift	Roll pin	Goupille de serrage		x						12 X 55
	00 912 660 2	Spannstift	Roll pin	Goupille de serrage		x						7 X 55
10	00 917 011 0	Klappstecker	Linch pin	Goupille clip		x						10 X 45
11	00 910 844 1	Passscheibe	Shim ring	Rondelle d'ajustage		x						25 X 35 X 1,0
12	00 153 880 2	Wickelschutztopf	Wrapping guard cup	Pot de protecteur du sytème de liage		x						Rd. 35
13	00 938 832 0	Dichtring	Gasket ring	Bague d'étanchéité		x						48/25 X 13,5
14	00 953 058 1	Rad	Wheel	Roue		4						16 X 6.50-8 10PR
15	00 930 535 0	Rillenkugellager	Grooved ball bearing	Roulement à gorge		x						6205 2RS
16	00 953 249 2	Reifen	Tyre	Pneu		x						16 X 6.50-8 10PLY
17	00 953 328 0	Schlauch	Hose	Tuyau		x						16 X 6.50-8 TR 13
18	00 953 158 0	Felge	Rim	Jante		x						5.5 X 8
19	00 938 831 0	Distanzrohr	Spacer tube	Tube d'entretoisement		x						27 X 30 X 34
20	00 910 609 0	Scheibe	Washer	Rondelle		x						13 X 37 X 3
21	00 908 701 0	Sicherungsmutter	Locknut	Écrou hex		x						M 12
22	00 938 833 0	Radkappe	Wheel cap	Chapeau de roue		x						Rd. 52

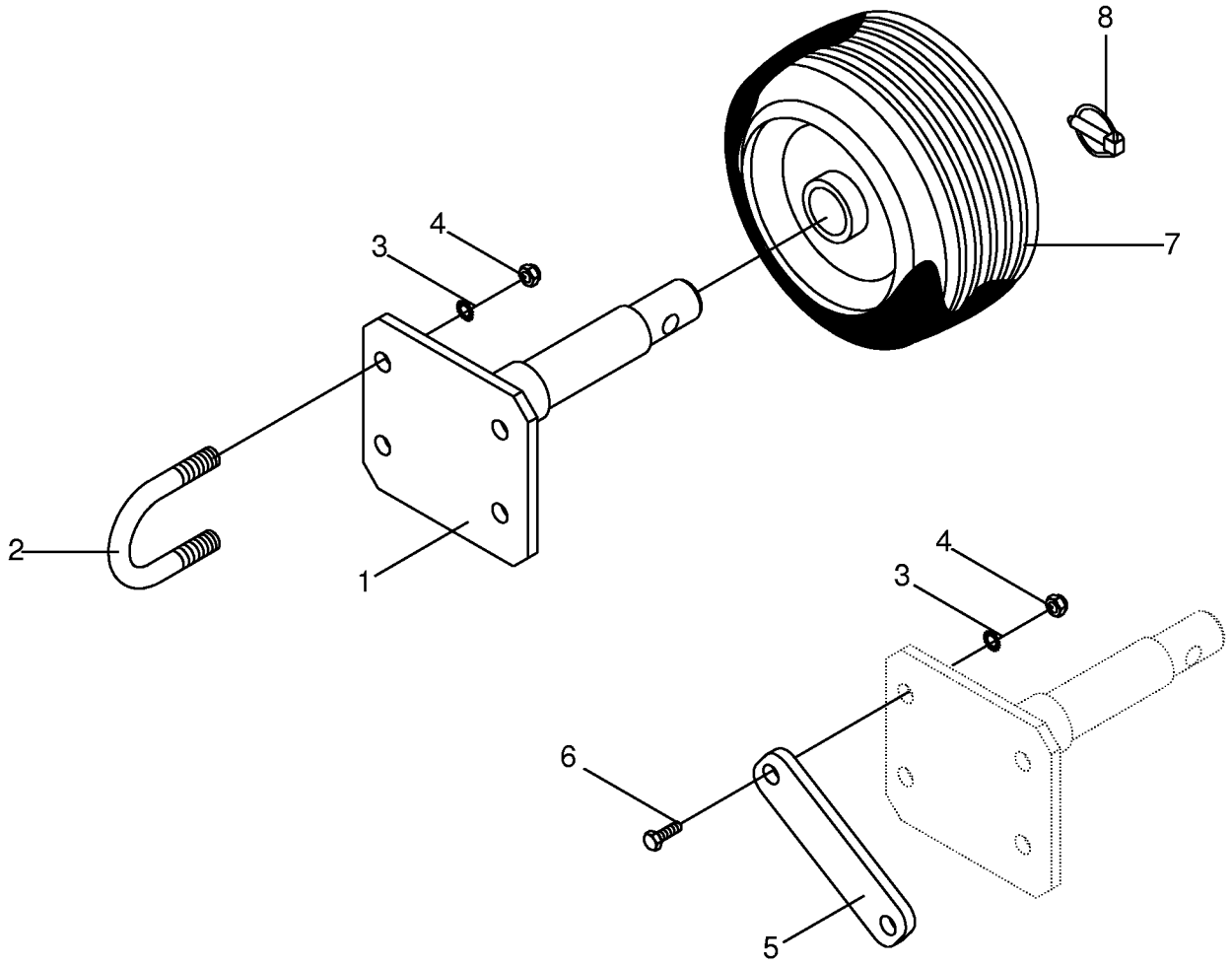
8
4
3
7
2
1
4
3
6
5

Ersatzrad - 16 -optional **Spare wheel - 16** **Roue de rechange - 16**					625550 - 733000	KW 4.62/4						**150 050 127 00** 444 694 0 **8.0**
Pos.	ID-Nr.	Benennung	Description	Description	Masch.-Nr-							Bemerkung/Remarks/Remarque
1	00 261 110 0	Radhalter	Wheel holder	Support de roue		x						
2	00 153 877 0	Rundstahlbügel	Round steel bow	Branchon d'actier rond		x						Rd. 10
3	00 909 909 1	Sperrkantscheibe	Detent edged washer	Disque à bord d'arrêt		x						SKM 10
4	00 908 758 0	Sicherungsmutter	Locknut	Écrou hex		x						M 10
5	00 261 109 0	Anschraublasche	Mounting strap	Patte à visser		x						
6	00 901 602 1	6kt-Schraube	Hex head bolt	Boulon tête hex		x						M 10 X 75
7	00 953 058 1	Rad -kpl.	Wheel -cpl.	Roue -cpl.		x						16 X 6.50-8 10PR
8	00 917 011 0	Klappstecker	Linch pin	Goupille clip		x						10 X 45

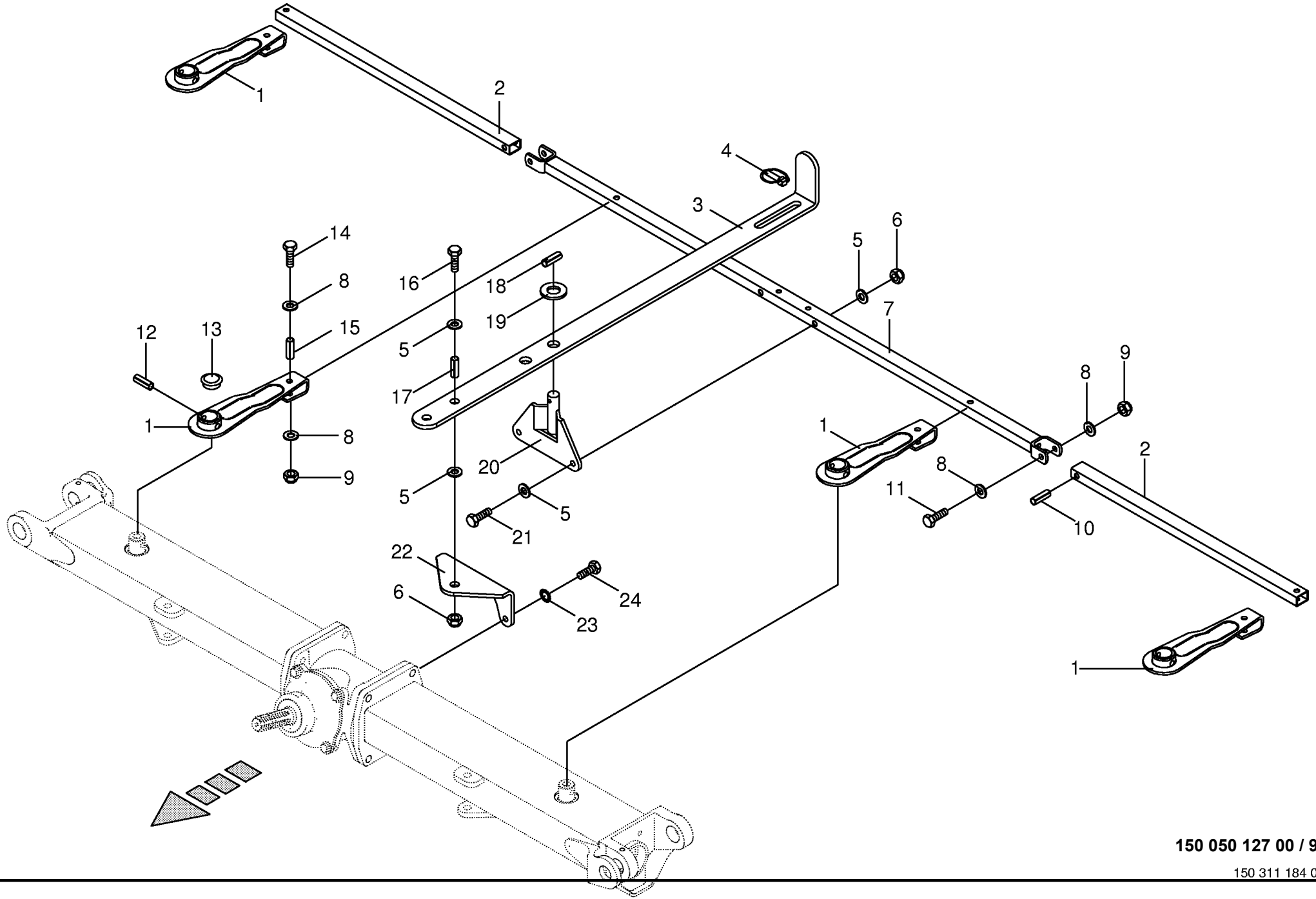

150 050 127 00 / 9.0

150 311 184 01

Steuergestänge **Control rod** **Barre de commande**					625550 - 733000	KW 4.62/4						**150 050 127 00** 150 311 184 1 **9.0**
Pos.	ID-Nr.	Benennung	Description	Description	Masch.-Nr-							Bemerkung/Remarks/Remarque
1	00 262 176 1	Verstellhebel	Adjusting lever	Levier de reglage		x						
2	00 263 541 0	Steuerrohr -aussen	Steering tube -outside	Tube de commande -extérieur		x						Lg.= 924
3	00 263 551 1	Verstellhebel	Adjusting lever	Levier de reglage		x						
4	00 917 004 1	Klappstecker	Linch pin	Goupille clip		x						5 X 32
5	00 910 506 1	Scheibe	Washer	Rondelle		x						13 X 24 X 2,5
6	00 908 701 0	Sicherungsmutter	Locknut	Écrou hex		x						M 12
7	00 262 082 3	Steuerrohr -innen	Steering tube -inside	Tube de commande -intérieure		x						Lg.= 1560
8	00 910 414 0	Scheibe	Washer	Rondelle		x						10,5 X 21 X 2
9	00 908 758 0	Sicherungsmutter	Locknut	Écrou hex		x						M 10
10	00 912 504 1	Spannstift	Roll pin	Goupille de serrage		x						12 X 50
11	00 901 436 0	6kt-Schraube	Hex head bolt	Boulon tête hex		x						M 10 X 65
12	00 912 747 2	Spannstift	Roll pin	Goupille de serrage		x						12 X 55
	00 912 660 2	Spannstift	Roll pin	Goupille de serrage		x						7 X 55
13	00 925 040 0	Verschlussstopfen	Sealing plug	Bouchon d'étanchéité		x						17,5/38 X 8,0/9,5
14	00 901 434 0	6kt-Schraube	Hex head bolt	Boulon tête hex		x						M 10 X 55
15	00 912 502 1	Spannstift	Roll pin	Goupille de serrage		x						12 X 40
16	00 900 657 0	6kt-Schraube	Hex head bolt	Boulon tête hex		x						M 12 X 35
17	00 912 507 1	Spannstift	Roll pin	Goupille de serrage		x						16 X 20
18	00 912 671 2	Spannstift	Roll pin	Goupille de serrage		x						8 X 30
19	00 910 319 0	Scheibe	Washer	Rondelle		x						21 X 37 X 3
20	00 263 550 0	Verstellstück	Adjustable fitting	Pièce de réglage		x						
21	00 901 452 0	6kt-Schraube	Hex head bolt	Boulon tête hex		x						M 12 X 50
22	00 263 552 0	Winkel	Angle	Angle		x						
23	00 909 910 1	Sperrkantscheibe	Detent edged washer	Disque à bord d'arrêt		x						SKM 12
24	00 900 653 0	6kt-Schraube	Hex head bolt	Boulon tête hex		x						M 12 X 20

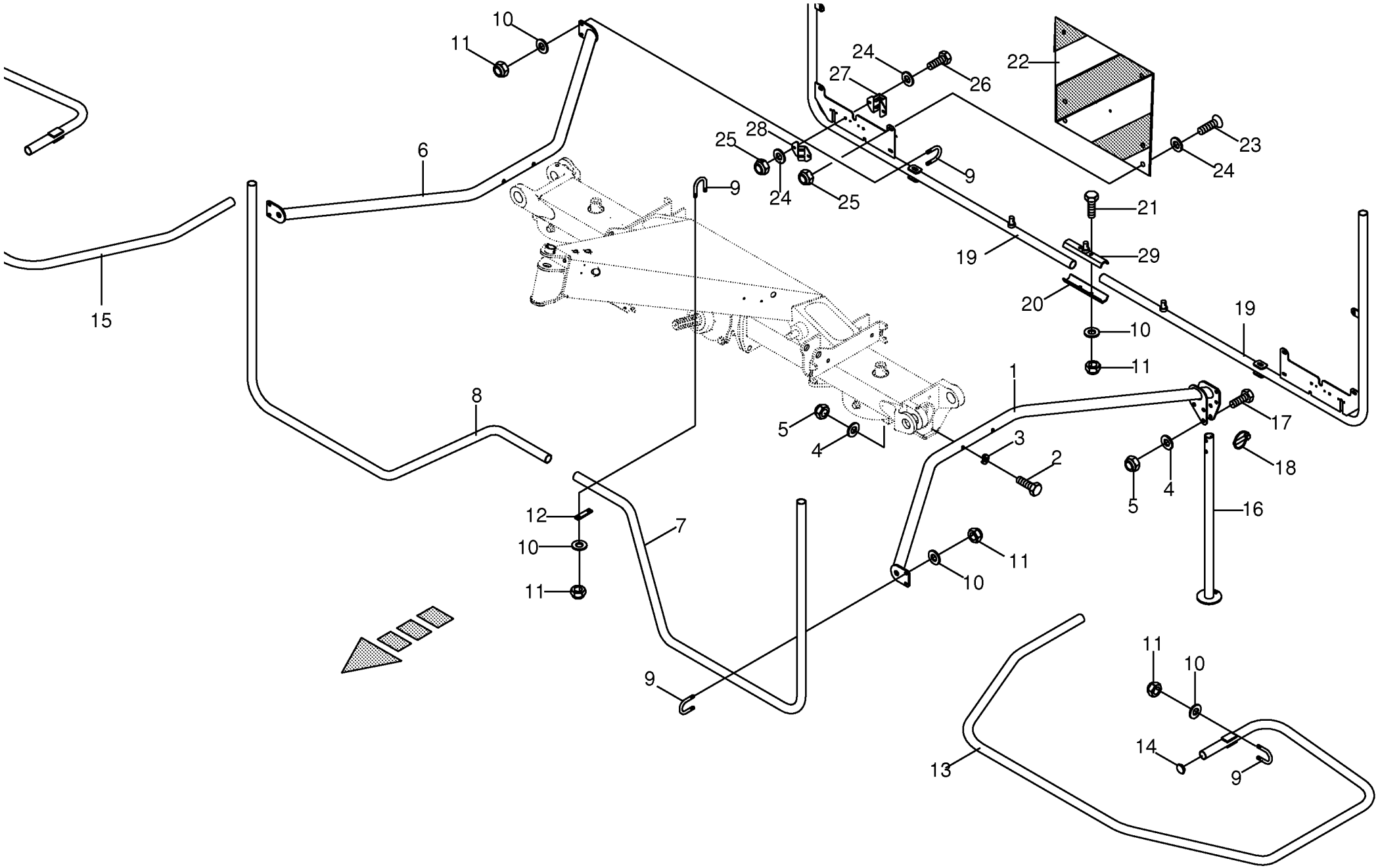

150 050 127 00 / 10.0

150 311 185 03

Schutze kpl. **Guard cpl.** **Protecteurs cpl.**					625550 - 733000	KW 4.62/4						**150 050 127 00** 150 311 185 3 **10.0**
Pos.	ID-Nr.	Benennung	Description	Description	Masch.-Nr-							Bemerkung/Remarks/Remarque
1	20 040 015 1	Schutzhalter -links	Guard support -left	Support de protecteur -gauche		x						
2	00 901 463 1	6kt-Schraube	Hex head bolt	Boulon tête hex		x						M 12 X 130 -10.9
3	00 153 021 1	Unterlage	Mat	Alaise		x						
4	00 910 506 1	Scheibe	Washer	Rondelle		x						13 X 24 X 2,5
5	00 908 701 0	Sicherungsmutter	Locknut	Écrou hex		x						M 12
6	20 040 014 1	Schutzhalter -rechts	Guard support -right	Support de protecteur -droite		x						
7	00 263 576 1	Schutzbügel -links vorn	Guard bow -left front	Arceau de protection -devant en gauche		x						
8	00 263 577 1	Schutzbügel -rechts vorn	Guard bow -right front	Arceau de protection -devant à droite		x						
9	00 153 877 0	Rundstahlbügel	Round steel bow	Branchon d'actier rond		x						Rd. 10
10	00 910 414 0	Scheibe	Washer	Rondelle		x						10,5 X 21 X 2
11	00 908 758 0	Sicherungsmutter	Locknut	Écrou hex		x						M 10
12	00 262 149 0	Klemmplatte	Clamping plate	Plaque de serrage		x						
13	20 040 038 0	Schutzbügel -links aussen	Guard bow -outside left	Arceau de protection - extérieur en gauche		x						
14	00 925 046 0	Verschlussstopfen	Sealing plug	Bouchon d'étanchéité		x						30,5/36 X 12/15
15	20 040 039 0	Schutzbügel -rechts aussen	Guard bow -outside right	Arceau de protection - extérieur à droite		x						
16	00 153 593 5	Stützfuß	Support jack	Béquille		x						
17	00 901 453 0	6kt-Schraube	Hex head bolt	Boulon tête hex		x						M 12 X 65
18	00 917 001 0	Rohr-Klappstecker	Linch pin	Goupille clip		x						11 X 55
19	00 263 583 0	Schutz -hinten	Guard -back	Protecteur -derrière		x						
20	00 262 194 0	Verbindungslasche	Splice plate	Barreau de jonction		x						Lg.= 200
21	00 901 435 0	6kt-Schraube	Hex head bolt	Boulon tête hex		x						M 10 X 60
22	00 924 754 0	Warntafel - links/rechts	Warning panel - left/right	Panneau de signalisation		x						
	00 924 569 0	Klebefolie	Decal	Autocollant		x						423 X 423
23	00 905 230 1	Flachrundschraube	Coach bolt	Vis a tête bombée		x						M 8 X 16
24	00 910 413 0	Scheibe	Washer	Rondelle		x						8,4 X 17 X 1,6
25	00 908 706 0	Sicherungsmutter	Locknut	Écrou hex		x						M 8
26	00 900 614 0	6kt-Schraube	Hex head bolt	Boulon tête hex		x						M 8 X 20
27	00 145 912 3	Beleuchtungshalter -hinten	Illumination support -back	Support d'illumination - derrière		x						
28	00 146 605 2	Beleuchtungshalter -vorn	Illumination support -front	Support d'illumination -devant		x						
29	00 263 553 0	Verbindungslasche	Splice plate	Barreau de jonction		x						

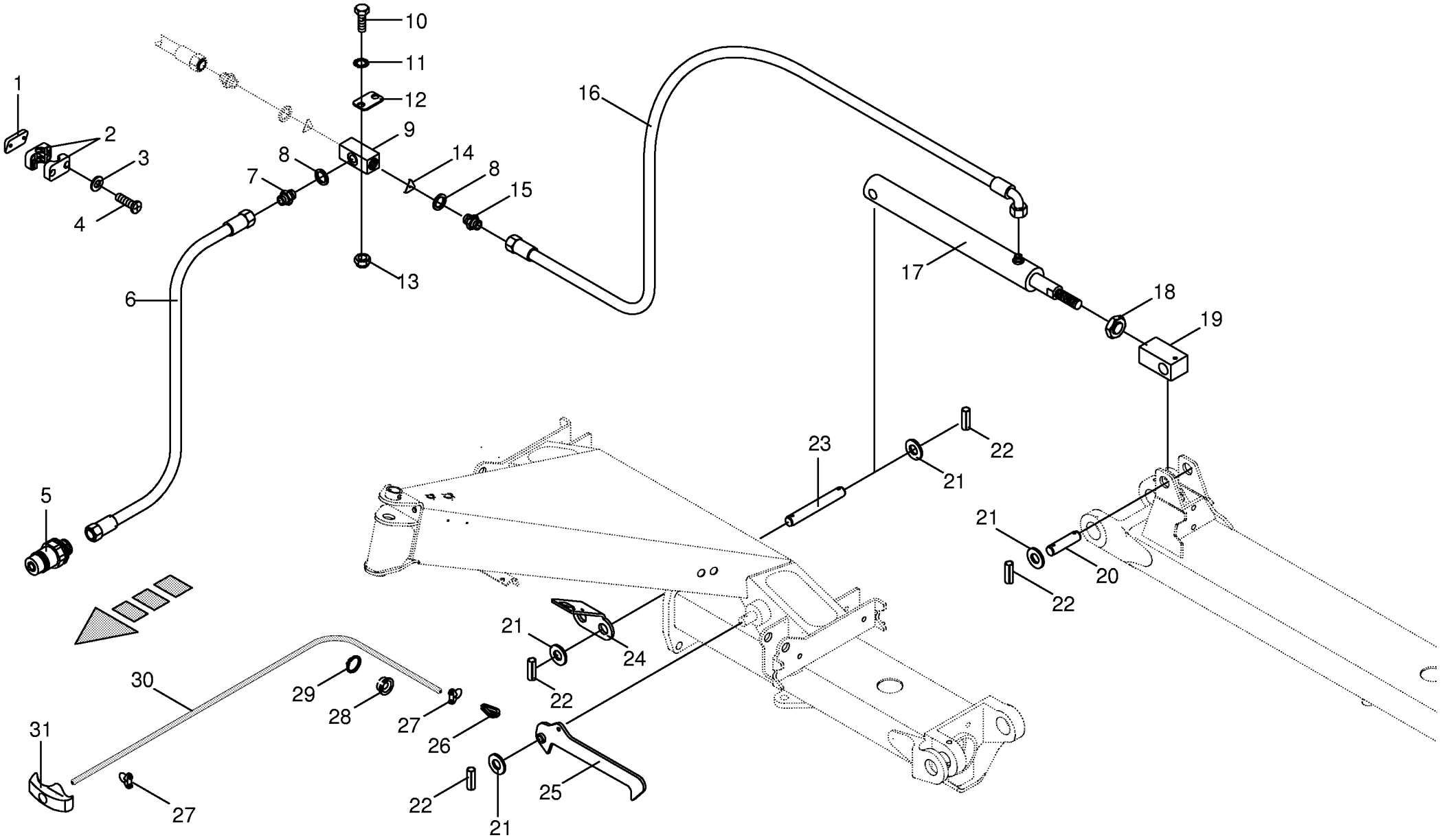

150 050 127 00 / 11.0

150 311 186 01

Hydraulik - Aushebung
Hydraulics - lift
Système hydraulique - levage

625550 - 733000

KW 4.62/4

150 050 127 00

150 311 186 1 **11.0**

Pos.	ID-Nr.	Benennung	Description	Description	Masch.-Nr-							Bemerkung/Remarks/Remarque
1	00 260 899 0	Zwischenlage	Interlayer	Fourrure de remplissage		x						30 X 50 X 8
2	00 925 148 0	Rohrschelle -2 Hälften	Tube clamp -2 halves	Bride -2 moitiés		x						Bo.= 12
3	00 910 411 1	Scheibe	Washer	Rondelle		x						6,4 X 12,5 X 1,6
4	00 906 802 2	Linsenblechschraube	Slotted pan head screw	Vis autotaraudeuse tête bombee		x						B 4,8 X 45
5	00 921 145 0	Kupplungsstecker	Connector plug	Fiche de jonction		x						M 18 X 1,5
6	90 000 011 0	Hochdruckschlauchleitung	High pressure hose line	Conduite de tuyau haute pression		x						Lg. = 2300
7	00 920 901 1	Einschraubstutzen	Male connector	Raccord filet		x						M 18 X 1,5
8	00 937 727 0	Dichtring	Gasket ring	Bague d'étanchéité		x						A 18 X 24
9	00 155 069 2	Verteilerstück	Distributor	Distributeur		x						M 18
10	00 901 411 1	6kt-Schraube	Hex head bolt	Boulon tête hex		x						M 6 X 45
11	00 909 906 1	Sperrkantscheibe	Detent edged washer	Disque à bord d'arrêt		x						SKM 6
12	00 925 145 0	Deckplatte	Cover plate	Plaque de recouvrement		x						
13	00 908 704 1	Sicherungsmutter	Locknut	Écrou hex		x						M 6
14	00 921 264 0	Drosselscheibe	Throttling disc	Disque d'etranglement		x						1/15,7 X 1
15	00 921 252 0	Einschraubstutzen	Male connector	Raccord filet		x						L 6/M 18 X 1
16	27 000 054 0	Hochdruckschlauchleitung	High pressure hose line	Conduite de tuyau haute pression		x						Lg.= 500
17	00 263 464 0	Hydraulikzylinder	Hydraulic cylinder	Vérin hydraulique		x						Zz 20/40 X 325/570
	00 921 428 2	Dichtungssatz	Sealing set	Jeu de joints		x						Zz 20/40
18	00 908 525 1	6kt-Mutter -niedrige Form	Hex nut -low form	Écrou hex -forme basse		x						M 20
19	00 153 491 1	Zylinderhalter	Cylinder support	Support de vérin		x						4kt 35 X 70
20	00 262 047 1	Bolzen	Pin	Boulon		x						Rd. 20 X 84
21	00 910 512 2	Scheibe	Washer	Rondelle		x						21 X 37 X 3
22	00 912 615 2	Spannstift	Roll pin	Goupille de serrage		x						5 X 35
23	00 462 125 2	Bolzen	Pin	Boulon		x						Rd. 20 X 145
24	20 040 016 0	Rohrhalter	Tube support	Support de tube		x						
25	00 263 545 0	Falle	Trap	Pageot		x						
26	00 917 506 0	Kausche	Grommet thimble	Cosse a corde		x						A 6
27	00 917 602 0	Drahtseilklemme	Wire rope clamp	Pince de cable metallique		x						5
28	00 924 919 2	Seilführungsstück	Rope guide	Pièce de guidage		x						
29	00 911 522 1	Sicherungsring	Circlip	Circlip		x						20 X 1,2
30	00 925 113 0	Kunststoffseil -Id.-Nr.= 1m	Plastic cable -Id.-no.= 1m	Corde plastique -Id.-no.= 1m		x						Rd. 6
31	00 939 063 0	Handgriff	Hand grip	Poignée		x						

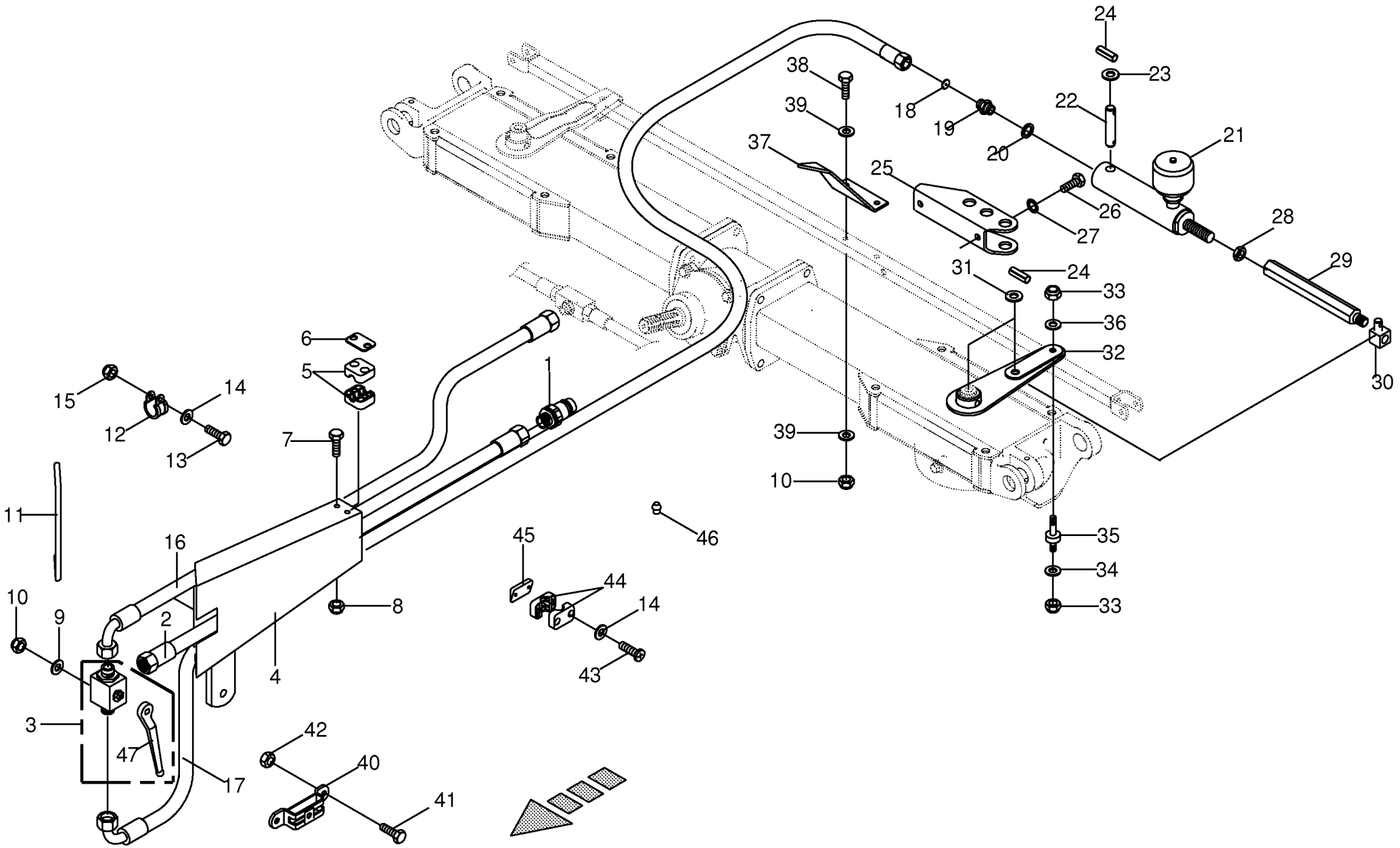

150 050 127 00 / 11.3

150 316 271 04

Hydraulik - Steuergestänge -optional Hydraulics - control rod Système hydraulique - barre de commande					625550 - 733000	KW 4.62/4						150 050 127 00 150 316 271 4 11.3
Pos.	ID-Nr.	Benennung	Description	Description	Masch.-Nr-							Bemerkung/Remarks/Remarque
1	00 921 145 0	Kupplungsstecker	Connector plug	Fiche de jonction		x						M 18 X 1,5
2	00 920 969 0	Hochdruckschlauchleitung	High pressure hose line	Conduite de tuyau haute pression		x						Lg.= 1500
3	00 344 524 1	3 Wege-Umschalt-Kugelhahn	3-way ball cock	Robinet a 3voies a tourn spher		x						M 18 X 1,5
4	00 153 536 1	Schutz für Umschalthahn	Guard for change-over tap	Protecteur pour robinet à clapet		x						
5	00 925 146 0	Rohrschelle -2 Hälften	Tube clamp -2 halves	Bride -2 moitiés		x						Bo.= 15/12
6	00 925 134 0	Deckplatte	Cover plate	Plaque de recouvrement		x						
7	00 901 423 0	6kt-Schraube	Hex head bolt	Boulon tête hex		x						M 8 X 50
8	00 908 706 0	Sicherungsmutter	Locknut	Écrou hex		x						M 8
9	00 910 353 0	Scheibe	Washer	Rondelle		x						11 X 34 X 3
10	00 908 758 0	Sicherungsmutter	Locknut	Écrou hex		x						M 10
11	00 925 111 0	Kantenschutz -Id.-Nr.= 1m	Edge protection -Id.-no.= 1m	Bordure de protection -Id.-no. = 1m		x						
12	00 925 101 1	Rohrschelle -2 Hälften	Tube clamp -2 halves	Bride -2 moitiés		x						Bo.= 14
	00 925 102 1	Rohrschelle -2 Hälften	Tube clamp -2 halves	Bride -2 moitiés		x						Bo.= 18
13	00 901 159 0	6kt-Schraube	Hex head bolt	Boulon tête hex		x						M 6 X 120
14	00 910 411 1	Scheibe	Washer	Rondelle		x						6,4 X 12,5 X 1,6
15	00 908 704 1	Sicherungsmutter	Locknut	Écrou hex		x						M 6
16	27 000 666 0	Hochdruckschlauchleitung	High pressure hose line	Conduite de tuyau haute pression		x						Lg.= 3000
17	27 000 665 1	Hyd-Schlauch 1SN-K 6x3500 DKOL DKOL90	Hyd. hose 1SN-K 6x3500 DKOL DKOL90°	Flex. hyd. 1SN-K 6x3500 DKOL DKOL90°		x						
18	00 344 692 5	Drosselscheibe	Throttling disc	Disque d'etranglement		x						0,8 X 6 X 1
19	00 921 059 2	Einschraubstutzen	Male connector	Raccord filet		x						M 10 X 1 / M 12 X 1,5
20	00 937 712 0	Dichtring	Gasket ring	Bague d'étanchéité		x						10 X 15 X 1
21	00 153 490 1	Hydraulikzylinder - Dichtungssatz nicht möglich	Hydraulic cylinder -Seal kit not available	Vérin hydraulique -Jeu de joints non disponible		x						Dz 30/40 X 90/250
22	00 153 088 1	Bolzen	Pin	Boulon		x						Rd. 25 X 104
23	00 910 514 1	Scheibe	Washer	Rondelle		x						26 X 44 X 4
24	00 912 670 1	Spannstift	Roll pin	Goupille de serrage		x						8 X 40
25	20 040 364 0	Halter	Support	Cadre support		x						
26	00 900 655 0	6kt-Schraube	Hex head bolt	Boulon tête hex		x						M 12 X 25
27	00 909 910 1	Sperrkantscheibe	Detent edged washer	Disque à bord d'arrêt		x						SKM 12
28	00 908 525 1	6kt-Mutter -niedrige Form	Hex nut -low form	Écrou hex -forme basse		x						M 20
29	00 263 097 0	Verlängerung	Extension	Rallonge		x						6kt 30 X 280
30	00 262 903 1	Lenkbolzen	Steering pin	Boulon de direction		x						4kt 30 X 58
31	00 910 303 1	Scheibe	Washer	Rondelle		x						17 X 30 X 3
32	00 262 895 1	Verstellhebel	Adjusting lever	Levier de reglage		x						
33	00 908 701 0	Sicherungsmutter	Locknut	Écrou hex		x						M 12
34	00 910 609 0	Scheibe	Washer	Rondelle		x						13 X 37 X 3
35	00 262 898 0	Zapfen	Spigot	Maneton		x						

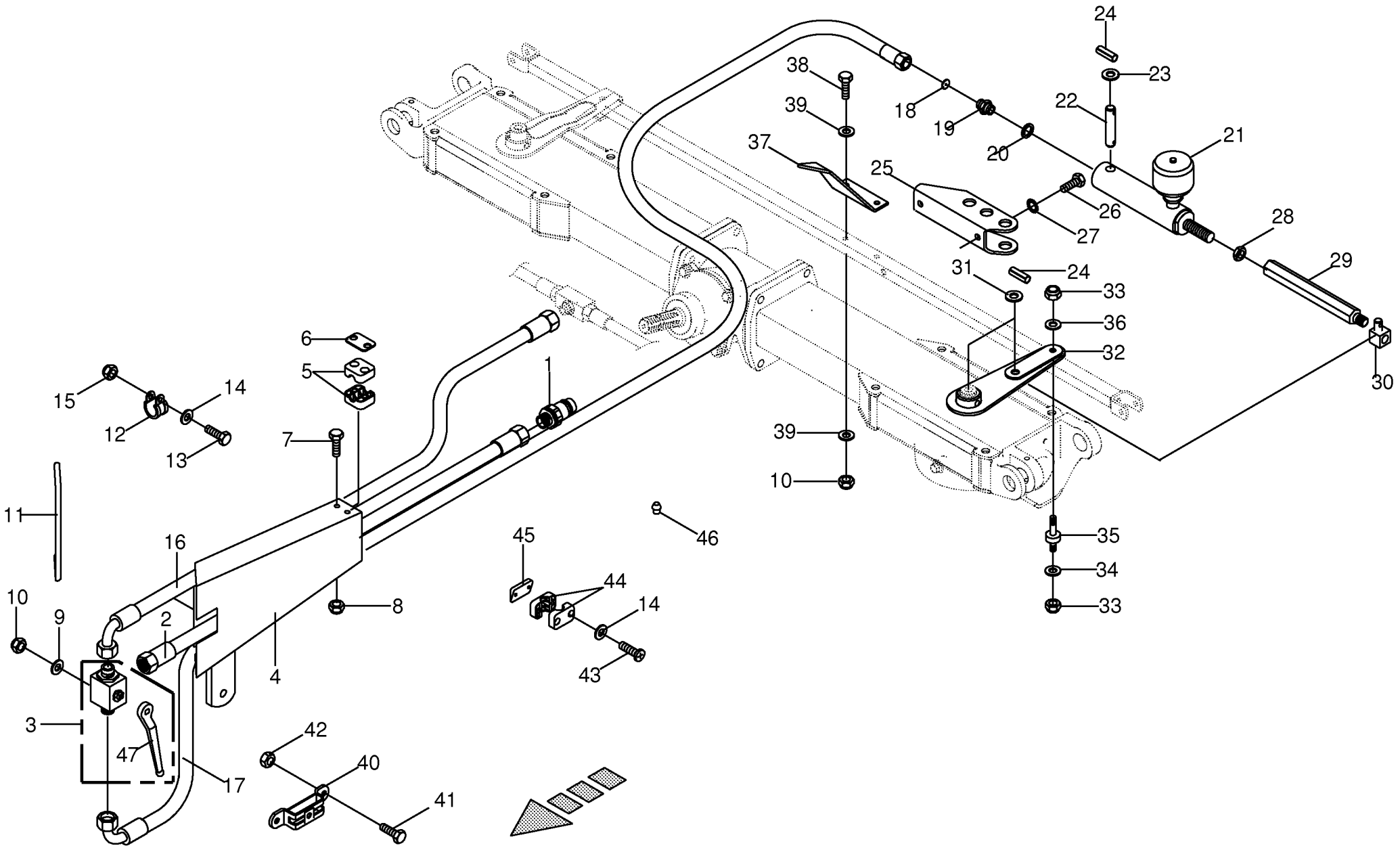

150 050 127 00 / 11.3

150 316 271 04

Hydraulik - Steuergestänge -optional Hydraulics - control rod Système hydraulique - barre de commande					625550 - 733000	KW 4.62/4						150 050 127 00 150 316 271 4 11.3
Pos.	ID-Nr.	Benennung	Description	Description	Masch.-Nr-							Bemerkung/Remarks/Remarque
36	00 910 506 1	Scheibe	Washer	Rondelle		x						13 X 24 X 2,5
37	00 262 471 1	Zeiger	Pointer	Aiguille		x						
38	00 901 433 0	6kt-Schraube	Hex head bolt	Boulon tête hex		x						M 10 X 50
39	00 910 414 0	Scheibe	Washer	Rondelle		x						10,5 X 21 X 2
40	00 953 715 1	Einstecktasche	Insertion pocket	Bride de fixation		x						
41	00 900 636 0	6kt-Schraube	Hex head bolt	Boulon tête hex		x						M 10 X 25
42	00 908 212 0	6kt-Mutter	Hex nut	Écrou hex		x						M 10
43	00 906 802 2	Linsenblechschraube	Slotted pan head screw	Vis autotaraudeuse tête bombee		x						B 4,8 X 45
44	00 925 101 1	Rohrschelle -2 Hälften	Tube clamp -2 halves	Bride -2 moitiés		x						Bo.= 14
45	00 260 899 0	Zwischenlage	Interlayer	Fourrure de remplissage		x						30 X 50 X 8
46	00 924 262 0	Gummifuss	Ruber grommet	Douille en caoutchouc		x						
47	00 921 123 0	Handhebel	Hand lever	Levier à main		x						

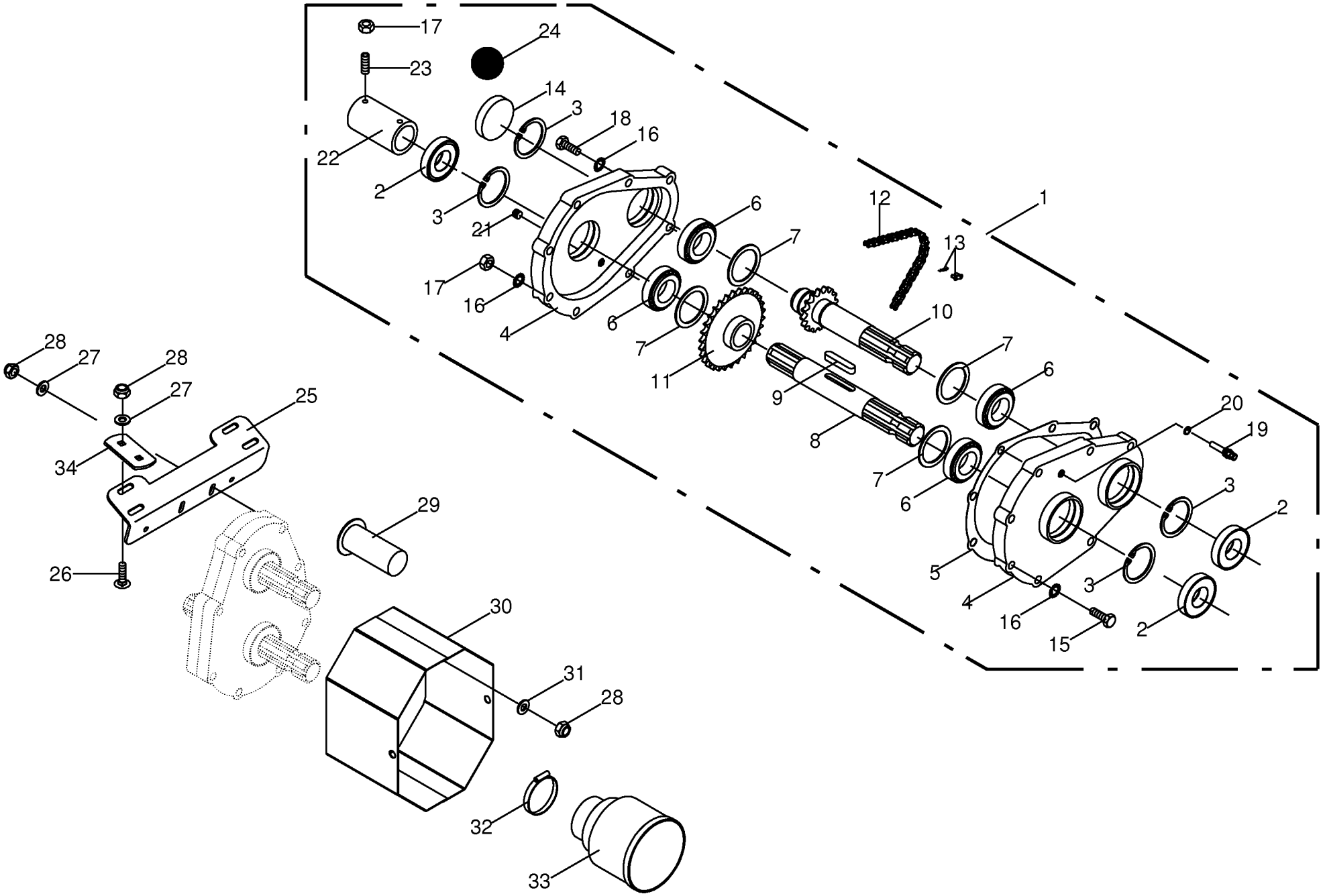

150 050 127 00 / 12.0

150 310 759 02

Nachtschwadgetriebe -optional **Night-swath gearbox** **Boîte de vitesses d'andaine nocturne**					625550 - 733000	KW 4.62/4						**150 050 127 00** 150 310 759 2 **12.0**
Pos.	ID-Nr.	Benennung	Description	Description	Masch.-Nr-							Bemerkung/Remarks/Remarque
1	00 263 160 0	Nachtschwadgetriebe	Night-swath gearbox	Boîte de vitesses d'andaine nocturne		x						
2	00 936 335 0	Radial-Wellendichtring	Radial-shaft sealing ring	Radial-bague d'étanchéité		x						B2 35 X 62 X 10
3	00 911 659 0	Sicherungsring	Circlip	Circlip		x						62 X 2,0
4	00 153 571 0	Getriebegehäusehälfte	Gearbox half	Demi-carter		x						
5	00 153 577 1	Dichtung	Gasket	Joint		x						0.5 mm
6	00 930 103 0	Rillenkugellager	Grooved ball bearing	Roulement à gorge		x						160 07
7	00 911 134 0	Passscheibe	Shim ring	Rondelle d'ajustage		x						35 X 45 X 1,0
	00 911 133 0	Passscheibe	Shim ring	Rondelle d'ajustage		x						35 X 45 X 0,5
	00 911 132 0	Passscheibe	Shim ring	Rondelle d'ajustage		x						35 X 45 X 0,3
8	00 153 576 2	Durchtriebswelle	Auxiliary P.T.O. stub shaft	Arbre de transmission de force		x						Rd. 37 X 242
9	00 915 116 0	Passfeder	Fit-in key	Clavette		x						A 10 X 8 X 36
10	00 153 572 2	Antriebswelle	Drive shaft	Arbre d'entraînement		x						Rd. 60 X 171
11	00 153 573 1	Kettenrad	Chain sprocket	Roue à chaînes		x						3/4" Z= 24
12	90 003 520 0	Rollenkette einf. 3/4"x30Ro kpl 40kN	Roller chain, single 3"x30Ro cpl. 40kN	Chaîne art. simple 3"x30Ro cpl. 40kN		x						
13	00 921 980 0	Steckglied	Split link	Maille brisée		x						3/4"
14	00 925 202 2	Verschlussdeckel	Sealing cap	Couvercle de fermeture		x						62
15	00 900 396 0	6kt-Schraube	Hex head bolt	Boulon tête hex		x						M 10 X 90
16	00 909 909 1	Sperrkantscheibe	Detent edged washer	Disque à bord d'arrêt		x						SKM 10
17	00 908 212 0	6kt-Mutter	Hex nut	Écrou hex		x						M 10
18	00 900 289 1	6kt-Schraube	Hex head bolt	Boulon tête hex		x						M 10 X 80
19	00 919 811 1	Entlüftungsfilter	Breather	Reniflard		x						M 18 X 1,5
20	00 937 727 0	Dichtring	Gasket ring	Bague d'étanchéité		x						A 18 X 24
21	00 906 040 1	Verschlussschraube	Screw plug	Bouchon fileté		x						M 18 X 1,5
22	00 949 322 1	Profilbuchse	Profile bushing	Douille profilé		x						Lg.= 130 1 3/8" Z= 6
23	00 905 939 0	Gewindestift	Threaded pin	Goujon fileté		x						M 10 X 25
24	00 926 000 0	Getriebefliessfett -Id.-Nr.= 1kg	Semi-fluid gear lubricant -Id. -no.= 1kg	Graisse fluide pour boites de -Id.-no.= 1kg		0,1						
25	00 263 238 0	Getriebehalter	Gearbox support	Support de boîte de vitesse		x						
26	00 904 745 1	Flachrundschraube	Coach bolt	Vis a tête bombée		x						M 10 X 30
27	00 910 353 0	Scheibe	Washer	Rondelle		x						11 X 34 X 3
28	00 908 758 0	Sicherungsmutter	Locknut	Écrou hex		x						M 10
29	00 924 926 0	Wellenschutz	Shaft protection	Protecteur pour arbre		x						Rd. 35/37 X 70
30	00 263 151 0	Schutzblech	Guard plate	Garde-boue		x						
31	00 910 506 1	Scheibe	Washer	Rondelle		x						13 X 24 X 2,5
32	00 924 007 0	Schneckengewindeschelle	Tube clip	Bride		x						90 - 110
33	00 144 891 3	Schutztrichter	Guard hopper	Trémie de protection		x						

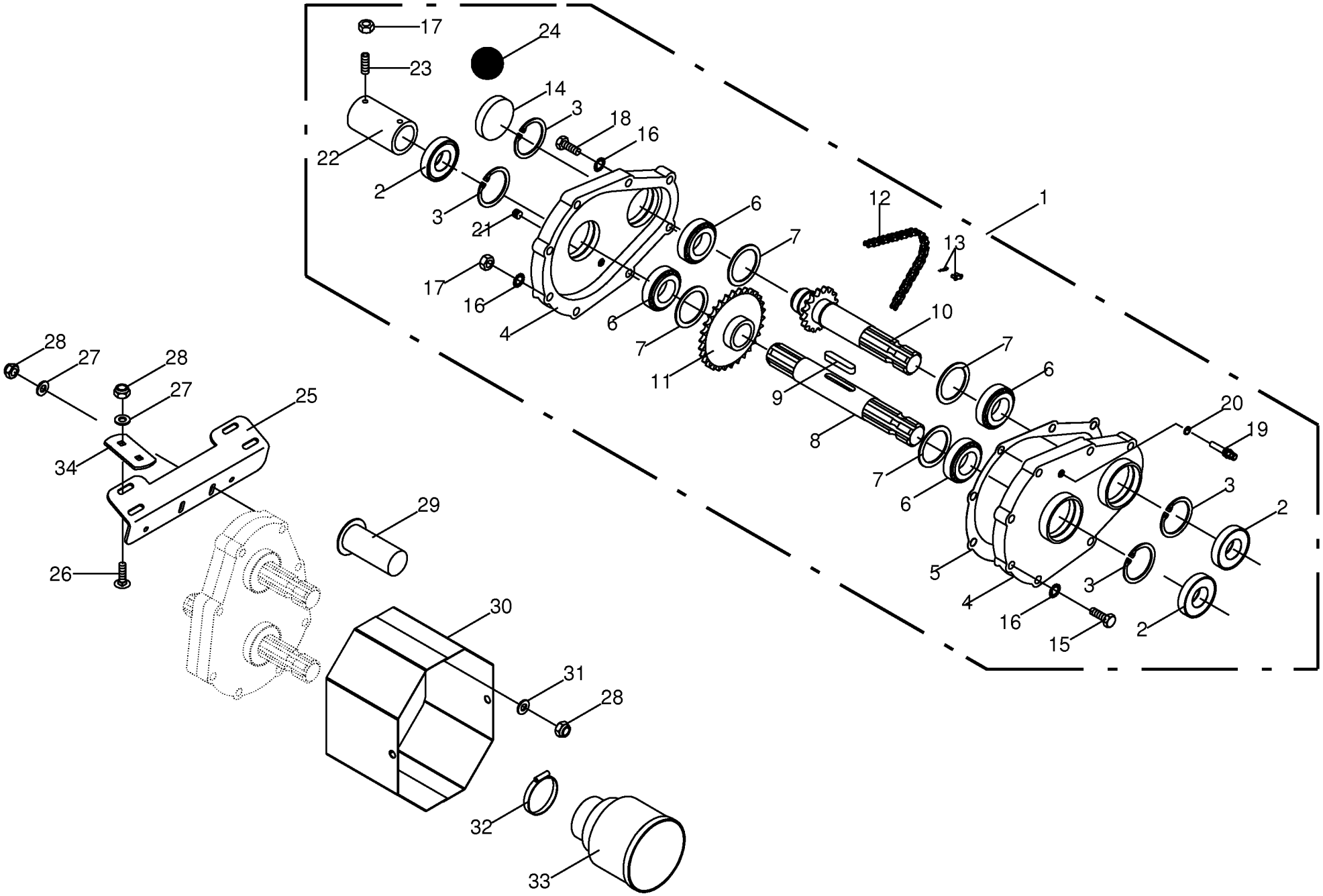

150 050 127 00 / 12.0

150 310 759 02

Nachtschwadgetriebe -optional **Night-swath gearbox** **Boîte de vitesses d'andaine nocturne**					625550 - 733000	KW 4.62/4						**150 050 127 00** 150 310 759 2 **12.0**
Pos.	ID-Nr.	Benennung	Description	Description	Masch.-Nr-							Bemerkung/Remarks/Remarque
34	00 260 695 0	Lasche	Strap	Patte		x						

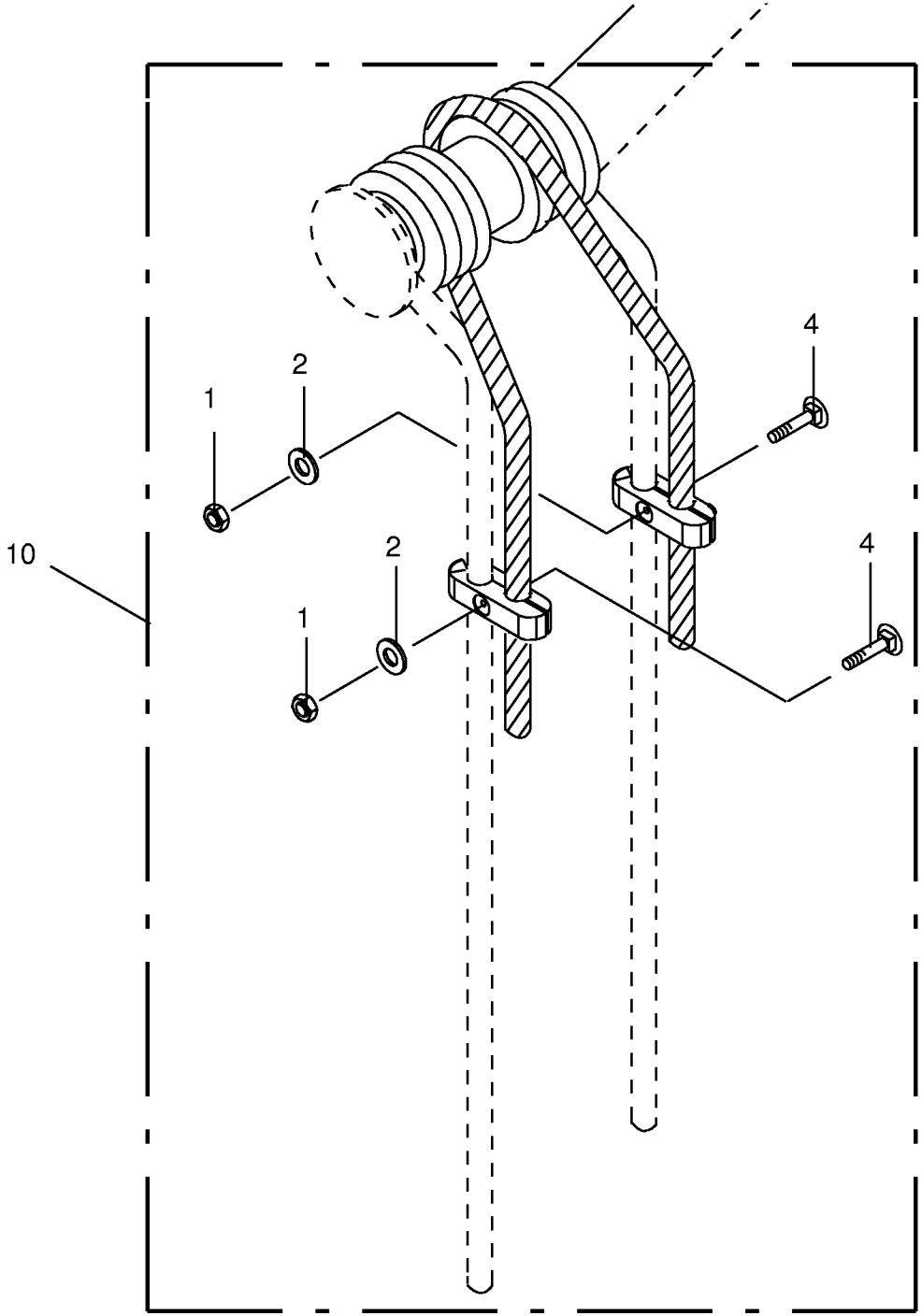
10
1
2
4
2
1
4

Zinkenverlustsicherung **Tine loss prevention equipment** **Bride anti-perte**					625550 - 733000	KW 4.62/4						**150 050 127 00** 448 053 2 **13.0**
Pos.	ID-Nr.	Benennung	Description	Description	Masch.-Nr-							Bemerkung/Remarks/Remarque
1	00 908 704 1	Sicherungsmutter	Locknut	Écrou hex		x						M 6
2	00 910 351 1	Scheibe	Washer	Rondelle		x						6,4 X 18 X 1,6
4	00 904 804 1	Flachrundschraube	Coach bolt	Vis a tête bombée		x						M 6 X 30
10	00 153 479 0	Zinkenverlustsicherung -kpl.	Tine loss prevention equipment	Bride anti-perte -cpl.		24						
			-cpl.									

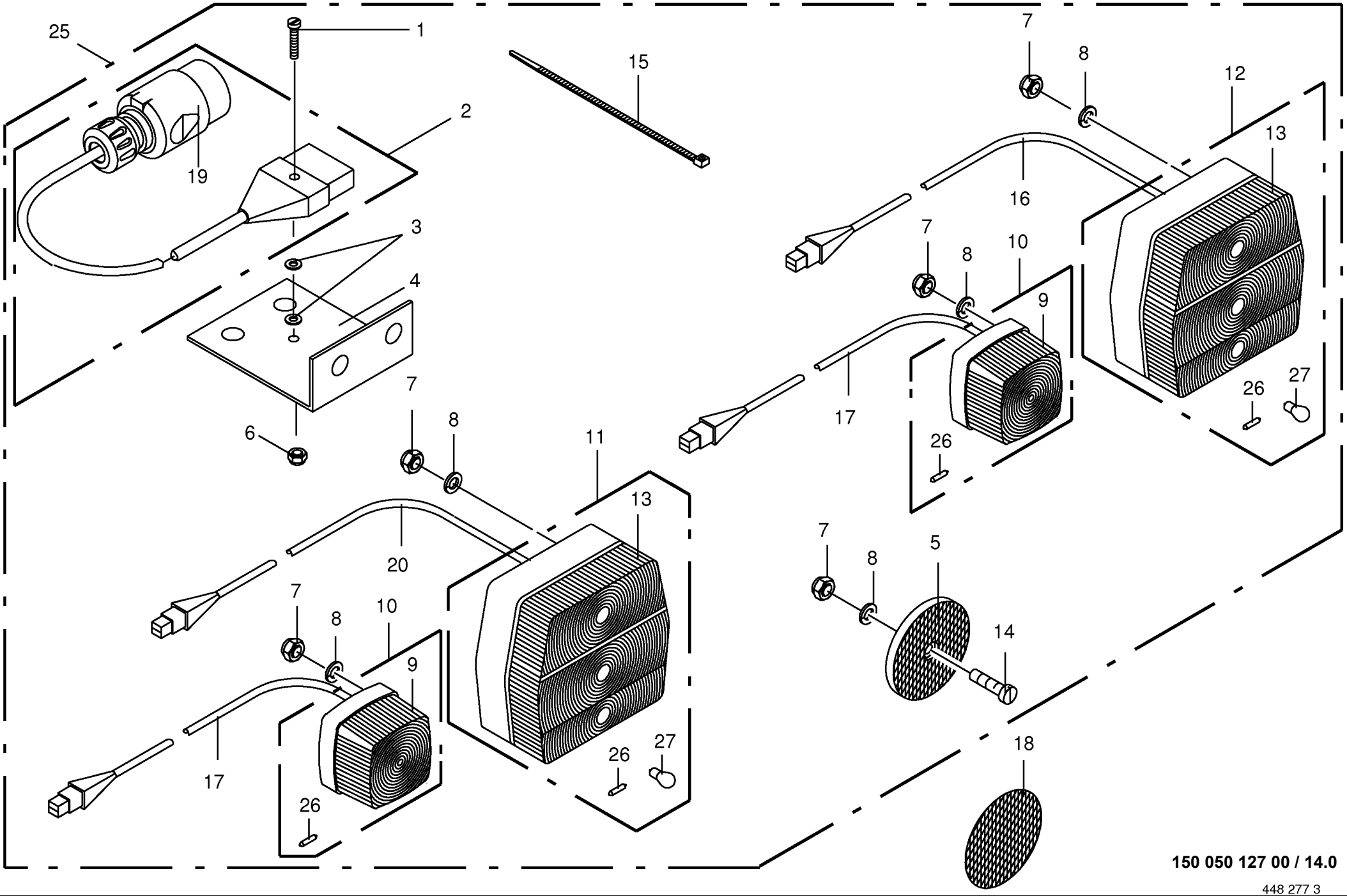

150 050 127 00 / 14.0

448 277 3

Beleuchtung **Lighting** **Installation d'éclairage**					625550 - 733000	KW 4.62/4						**150 050 127 00** 448 277 3 **14.0**
Pos.	ID-Nr.	Benennung	Description	Description	Masch.-Nr-							Bemerkung/Remarks/Remarque
1	00 903 427 1	Zylinderschraube	Allen screw	Vis tête cylindrique		x						M 4 X 20
2	00 924 629 0	Anschlusskabel -7-polig	Connecting cable -7-pole	Câble de raccordement -7-pôle		x						Lg.= 2500
3	00 910 325 0	Scheibe	Washer	Rondelle		x						4,3 X 9 X 0,8
4	00 155 151 0	Halterung	Bracket	Support		x						
5	00 924 535 1	Rückstrahler -rot	Rear reflector -red	Reflecteur -rouge		x						Rd. 62
6	00 908 718 0	Sicherungsmutter	Locknut	Écrou hex		x						M 4
7	00 908 207 1	6kt-Mutter	Hex nut	Écrou hex		x						M 5
8	00 910 031 0	Federring	Spring washer	Rondelle elastique		x						B 5
9	00 924 623 0	Ersatzhaube	Lens for lamp	Verre de lampe		x						
10	00 924 611 0	Positionsleuchte -weiss	Position light -white	Feu de position -blanc		x						
11	00 924 698 0	Dreikammerleuchte -links	Lamp -left	Lampe -gauche		x						
12	00 924 697 0	Dreikammerleuchte -rechts	Lamp -right	Lampe -droite		x						
13	00 924 699 0	Ersatzhaube	Lens for lamp	Verre de lampe		x						
14	00 903 661 0	Zylinderschraube	Allen screw	Vis tête cylindrique		x						M 5 X 30
15	00 922 671 1	Kabelbinder	Cable band	Collier de serrage		x						Lg.= 300
16	00 924 649 1	Kabel -4-polig	Cable -4-pole	Câble -4-pôle		x						Lg.= 3000
17	00 924 627 2	Kabel -2-polig	Cable -2-pole	Câble -2-pôle		x						Lg.= 4500
18	00 924 634 0	Begrenzungsstrahler -gelb - selbstklebend	Side light -yellow -self- adhesive	Feu d'encombrement -jaune - autoadhésif		x						Rd. 62
19	00 924 576 0	Stecker -7-polig	Plug -7-pole	Connecteur -7-pôle		x						
20	00 924 628 1	Kabel -4-polig	Cable -4-pole	Câble -4-pôle		x						Lg.= 3000
25	00 155 150 1	Beleuchtung -kpl.	Lighting -cpl.	Éclairage -cpl.		x						
26	00 924 709 0	Einfadenlampe	Singel filament buld	Lampe à l filament		x						12 V / 5 W
27	00 924 693 0	Einfadenlampe	Singel filament buld	Lampe à l filament		x						12 V / 21 W

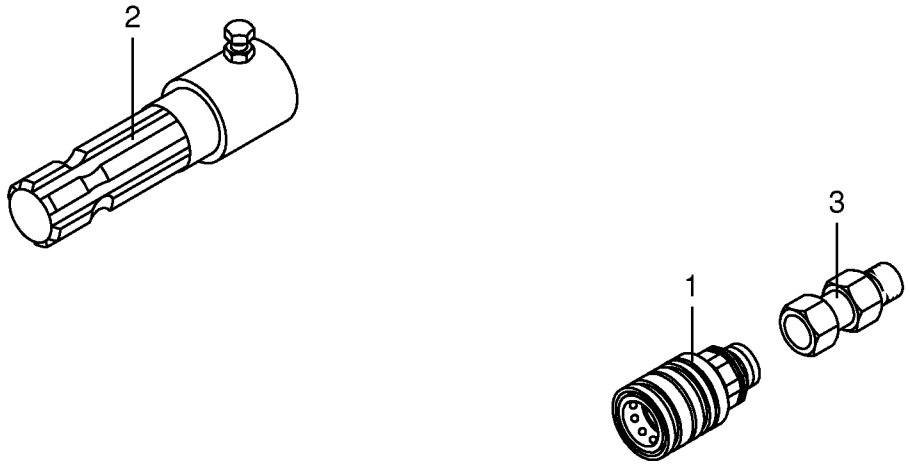
2
3
1

Zubehörteile Osteuropäische Staaten Accessories for East European countries Accessoires pour est-europeens					625550 - 733000	KW 4.62/4						150 050 127 00 449 397 2 15.0
Pos.	ID-Nr.	Benennung	Description	Description	Masch.-Nr-							Bemerkung/Remarks/Remarque
1	00 921 131 2	Kupplungsmuffe	Sleeve	Cache poussiere		x						
2	00 949 445 1	Reduzierstück	Reducing piece	Element reducteur		x						1 3/8" Z= 6
3	27 001 397 0	Einschraubstutzen	Male connector	Raccord filet		x						M 22 X 1,5 / M 20 X 1,5

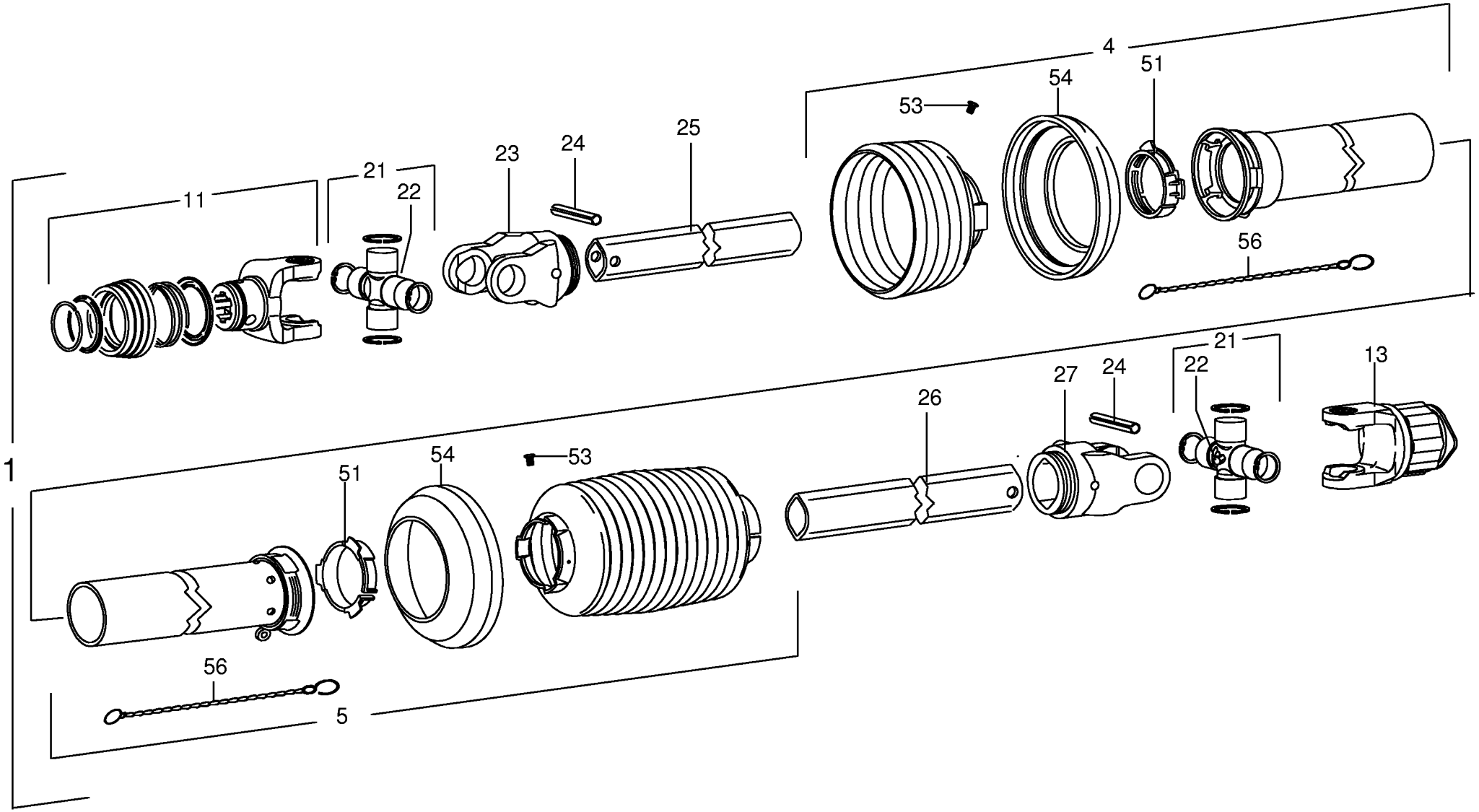

150 050 127 00 / 16.0

150 317 836 01

Hauptgelenkwelle **Main Pto shaft** **Arbre à cardans primaire**					625550 - 733000	KW 4.62/4						**150 050 127 00** 150 317 836 1 **16.0**
Pos.	ID-Nr.	Benennung	Description	Description	Masch.-Nr-							Bemerkung/Remarks/Remarque
1	00 949 053 2	Gelenkwelle	Pto drive shaft	Arbre articulé		x						W220-SD15-1210-K33B Z= 6/6
4	00 949 379 0	Schutzhälfte - aussen	Male tube - outside	1/2 protecteur - extérieur		x						Lg.= 1500
5	00 949 934 2	Schutzhälfte - innen	Male tube - inside	1/2 protecteur - intérieure		x						Lg.= 1500
11	00 949 403 1	ASGE-Gabel	ASGE-yoke	Mâchoire ASGE		x						1 3/8" Z= 6
13	00 949 364 0	Sternratsche - drehsinnunabhängig	Star ratchet -independent of direction of rotation	Cliquet -indépendant du sens de rotation		x						1 3/8" Z= 6
21	00 956 560 1	Kreuzgarnitur	Cross assy	Croisillon		x						
22	00 949 629 0	Kegelschmiernippel	Grease niple	Graisseur à cone		x						M 8 X 1
23	00 949 410 0	Rillengabel	Grooved yoke	Machoire rainuree		x						RG2200-0v
24	00 912 719 2	Spannstift	Roll pin	Goupille de serrage		x						10 X 65
25	00 949 676 1	Profilrohr - innen	Profile tube - inside	Tube profilé - intérieure		x						Lg.= 1600
26	00 949 718 1	Profilrohr - aussen	Profile tube - outside	Tube profilé - extérieur		x						Lg.= 1595
27	00 949 428 0	Rillengabel	Grooved yoke	Machoire rainuree		x						RG2200-1
51	00 949 863 0	Gleitring	Sliding ring	Anneau lisse		x						SC15/SD15
53	00 949 281 0	Schraube	Screw	Boulon		x						3,5 X 9,5
54	00 949 352 0	Stützring	Thrust ring	Anneau de support		x						SD 15/25
56	00 949 852 1	Haltekette	Chain	Chainette		x						Lg.= 400

KW 4.62/4

1

KRONE

2

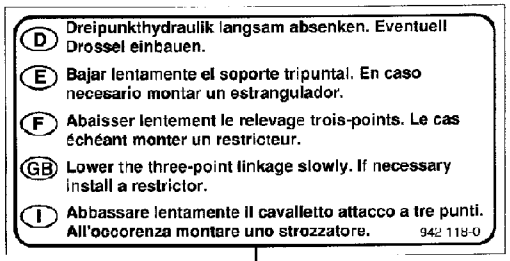
D Dreipunkthydraulik langsam absenken. Eventuell Drossel einbauen.
E Bajar lentamente el soporte tripuntal. En caso necesario montar un estrangulador.
F Abaisser lentement le relevage trois-points. Le cas échéant monter un restricteur.
GB Lower the three-point linkage slowly. If necessary install a restrictor.
I Abbassare lentamente il cavalletto attacco a tre punti. All'occorenza montare uno strozzatore.
942 118-0

3

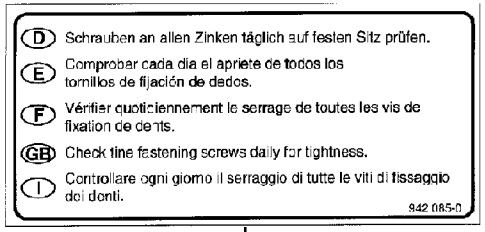
D Schrauben an allen Zinken täglich auf festen Sitz prüfen.
E Comprobar cada dia el apriete de todos los tornillos de fijación de dedos.
F Vérifier quotidiennement le serrage de toutes les vis de fixation de dents.
GB Check tine fastening screws daily for tightness.
I Controllare ogni giorno il serraggio di tutte le viti di fissaggio dei denti.
942 085-0

4

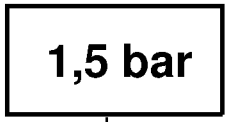
1,5 bar

5

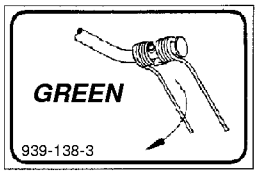
GREEN
939-138-3

6

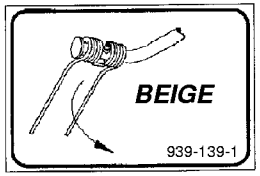
BEIGE
939-139-1

7

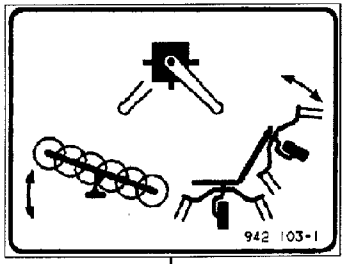
942 103-1

8

Hinweisaufkleber **General information labels** **Plaque indicatrices generales**					625550 - 733000	KW 4.62/4						**150 050 127 00** 150 311 187 3 **17.0**
Pos.	ID-Nr.	Benennung	Description	Description	Masch.-Nr-							Bemerkung/Remarks/Remarque
1	00 942 578 0	Aufkleber	Tag	Autocollant		x						
2	00 942 295 0	Aufkleber -beige	Tag -beige	Autocollant -beige		x						Lg.= 500
	00 942 296 0	Aufkleber -beige	Tag -beige	Autocollant -beige		x						Lg.= 370
3	00 942 118 0	Aufkleber	Tag	Autocollant		x						
4	00 942 085 0	Aufkleber	Tag	Autocollant		x						
5	00 942 107 1	Aufkleber	Tag	Autocollant		x						1,5 bar
	00 939 170 1	Aufkleber	Tag	Autocollant		x						2,0 bar
6	00 939 138 3	Aufkleber -grün	Tag -green	Autocollant -vert		x						
7	00 939 139 1	Aufkleber -beige	Tag -beige	Autocollant -beige		x						
8	00 942 103 1	Aufkleber	Tag	Autocollant		x						

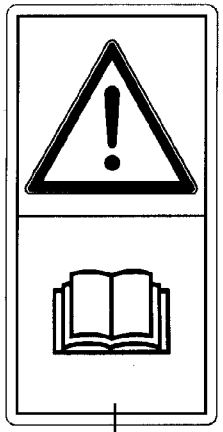

1

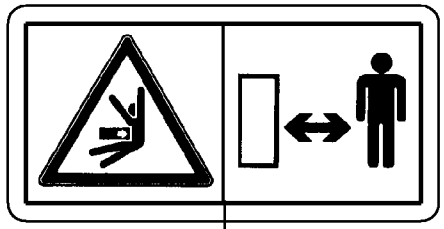

2

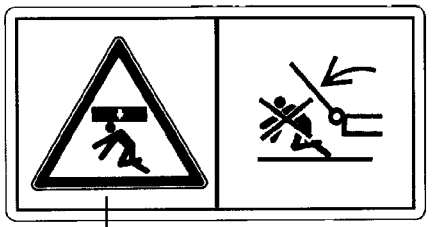

3

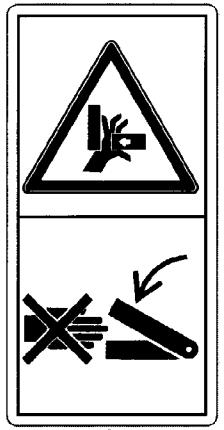

4

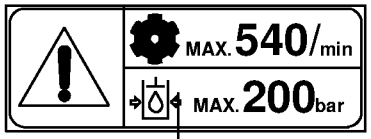

5

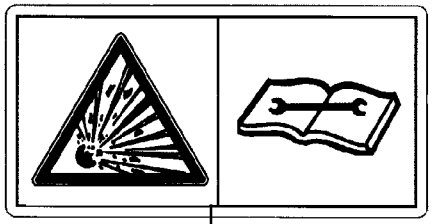

6

Sicherheitsaufkleber
Warning signs
Plaque indicatrices de securite

625550 - 733000

KW 4.62/4

150 050 127 00

444 916 1 **18.0**

Pos.	ID-Nr.	Benennung	Description	Description	Masch.-Nr-							Bemerkung/Remarks/Remarque
1	00 939 471 1	Aufkleber	Tag	Autocollant		x						
2	00 939 472 2	Aufkleber	Tag	Autocollant		x						
3	00 939 469 1	Aufkleber	Tag	Autocollant		x						
4	00 942 196 1	Aufkleber	Tag	Autocollant		x						
5	00 939 100 4	Aufkleber	Tag	Autocollant		x						
6	00 939 529 0	Aufkleber	Tag	Autocollant		x						

ID-NR. ID-NO.	TAFEL DIAG.	POS. POS.	ID-NR. ID-NO.	TAFEL DIAG.	POS. POS.	ID-NR. ID-NO.	TAFEL DIAG.	POS. POS.	ID-NR. ID-NO.	TAFEL DIAG.	POS. POS.	ID-NR. ID-NO.	TAFEL DIAG.	POS. POS.
00 015 213 5	1.3	15	00 260 504 1	6.0	11	00 263 005 1	1.0	36	00 900 335 1	6.0	4	00 908 207 1	14.0	7
00 036 295 1	1.0	16	00 260 505 2	6.0	12	00 263 007 0	1.0	37	00 900 396 0	12.0	15	00 908 212 0	1.0	21
00 052 053 2	1.0	41	00 260 600 1	7.0	1	00 263 019 0	5.0	5	00 900 614 0	10.0	26	00 908 212 0	11.3	42
00 144 891 3	12.0	33	00 260 695 0	12.0	34	00 263 062 0	6.0	2	00 900 636 0	11.3	41	00 908 212 0	12.0	17
00 145 912 3	10.0	27	00 260 899 0	11.0	1	00 263 097 0	11.3	29	00 900 653 0	9.0	24	00 908 215 0	1.0	11
00 146 605 2	10.0	28	00 260 899 0	11.3	45	00 263 151 0	12.0	30	00 900 655 0	2.0	26	00 908 525 1	11.0	18
00 153 014 3	6.0	10	00 261 109 0	8.0	5	00 263 160 0	12.0	1	00 900 655 0	11.3	26	00 908 525 1	11.3	28
00 153 015 2	6.0	10	00 261 110 0	8.0	1	00 263 235 0	1.3	1	00 900 657 0	4.0	11	00 908 701 0	1.0	13
00 153 021 1	6.0	7	00 262 001 2	4.0	18	00 263 238 0	12.0	25	00 900 657 0	5.0	7	00 908 701 0	1.3	5
00 153 021 1	10.0	3	00 262 001 2	5.0	18	00 263 342 0	6.0	15	00 900 657 0	9.0	16	00 908 701 0	6.0	9
00 153 029 5	7.0	8	00 262 002 2	4.0	6	00 263 346 1	6.0	1	00 900 676 0	4.0	5	00 908 701 0	7.0	21
00 153 037 2	6.0	14	00 262 005 0	4.0	7	00 263 459 0	5.0	10	00 901 006 0	5.0	21	00 908 701 0	9.0	6
00 153 062 0	2.0	18	00 262 005 0	5.0	4	00 263 464 0	11.0	17	00 901 122 0	6.0	5	00 908 701 0	10.0	5
00 153 088 1	1.0	33	00 262 047 1	11.0	20	00 263 530 0	1.0	22	00 901 157 1	4.0	2	00 908 701 0	11.3	33
00 153 088 1	11.3	22	00 262 057 1	6.0	8	00 263 533 0	5.0	15	00 901 159 0	11.3	13	00 908 702 0	1.0	46
00 153 139 2	1.0	38	00 262 058 1	3.0	13	00 263 541 0	9.0	2	00 901 411 1	11.0	10	00 908 704 1	5.0	24
00 153 206 0	1.3	17	00 262 059 0	3.0	17	00 263 545 0	11.0	25	00 901 423 0	11.3	7	00 908 704 1	11.0	13
00 153 432 1	1.0	34	00 262 061 0	2.0	24	00 263 550 0	9.0	20	00 901 433 0	11.3	38	00 908 704 1	11.3	15
00 153 479 0	13.0	10	00 262 062 4	2.0	13	00 263 551 1	9.0	3	00 901 434 0	9.0	14	00 908 704 1	13.0	1
00 153 484 2	5.0	11	00 262 065 2	2.0	1	00 263 552 0	9.0	22	00 901 435 0	10.0	21	00 908 706 0	10.0	25
00 153 490 1	11.3	21	00 262 066 4	2.0	3	00 263 553 0	10.0	29	00 901 436 0	9.0	11	00 908 706 0	11.3	8
00 153 491 1	11.0	19	00 262 072 1	4.0	14	00 263 576 1	10.0	7	00 901 452 0	9.0	21	00 908 716 1	1.0	29
00 153 536 1	11.3	4	00 262 082 3	9.0	7	00 263 577 1	10.0	8	00 901 453 0	10.0	17	00 908 716 1	4.0	4
00 153 571 0	12.0	4	00 262 092 1	4.0	17	00 263 583 0	10.0	19	00 901 455 0	1.0	39	00 908 718 0	14.0	6
00 153 572 2	12.0	10	00 262 122 1	2.0	16	00 263 710 0	4.0	1	00 901 463 1	1.3	3	00 908 758 0	8.0	4
00 153 573 1	12.0	11	00 262 123 2	2.0	11	00 263 713 0	5.0	1	00 901 463 1	10.0	2	00 908 758 0	9.0	9
00 153 576 2	12.0	8	00 262 149 0	10.0	12	00 266 999 1	1.0	2	00 901 491 0	1.0	27	00 908 758 0	10.0	11
00 153 577 1	12.0	5	00 262 176 1	9.0	1	00 267 032 0	1.0	6	00 901 602 1	8.0	6	00 908 758 0	11.3	10
00 153 584 4	1.0	25	00 262 194 0	10.0	20	00 267 500 1	1.3	2	00 903 427 1	14.0	1	00 908 758 0	12.0	28
00 153 593 5	10.0	16	00 262 208 0	5.0	3	00 267 652 0	1.3	7	00 903 661 0	14.0	14	00 909 904 1	1.0	47
00 153 877 0	8.0	2	00 262 471 1	11.3	37	00 268 281 0	1.3	10	00 904 745 1	12.0	26	00 909 906 1	1.0	45
00 153 877 0	10.0	9	00 262 534 0	4.0	8	00 268 351 0	1.3	11	00 904 804 1	13.0	4	00 909 906 1	11.0	11
00 153 880 2	7.0	12	00 262 535 1	7.0	4	00 274 339 2	1.3	12	00 905 230 1	10.0	23	00 909 909 1	8.0	3
00 154 566 3	1.0	10	00 262 799 0	1.0	15	00 344 524 1	11.3	3	00 905 939 0	12.0	23	00 909 909 1	12.0	16
00 155 048 3	7.0	3	00 262 807 2	1.0	1	00 344 692 5	11.3	18	00 906 007 1	3.0	22	00 909 910 1	2.0	27
00 155 049 3	7.0	2	00 262 824 1	1.0	14	00 462 125 2	11.0	23	00 906 010 1	2.0	4	00 909 910 1	4.0	12
00 155 069 2	11.0	9	00 262 895 1	11.3	32	00 465 301 2	1.0	7	00 906 040 1	12.0	21	00 909 910 1	5.0	8
00 155 150 1	14.0	25	00 262 898 0	11.3	35	00 900 227 2	6.0	13	00 906 802 2	11.0	4	00 909 910 1	9.0	23
00 155 151 0	14.0	4	00 262 903 1	11.3	30	00 900 289 1	12.0	18	00 906 802 2	11.3	43	00 909 910 1	11.3	27
00 260 242 0	1.0	23	00 262 919 3	5.0	25	00 900 304 1	1.0	17	00 906 983 1	5.0	12	00 909 912 1	1.0	28

ID-NR. ID-NO.	TAFEL DIAG.	POS. POS.	ID-NR. ID-NO.	TAFEL DIAG.	POS. POS.	ID-NR. ID-NO.	TAFEL DIAG.	POS. POS.	ID-NR. ID-NO.	TAFEL DIAG.	POS. POS.	ID-NR. ID-NO.	TAFEL DIAG.	POS. POS.
00 909 912 1	4.0	3	00 910 844 1	7.0	11	00 912 615 2	11.0	22	00 921 428 2	11.0	17	00 926 101 0	2.0	30
00 909 912 1	6.0	3	00 910 859 1	3.0	4	00 912 660 2	7.0	9	00 921 980 0	12.0	13	00 930 103 0	12.0	6
00 909 922 1	1.0	12	00 910 864 1	4.0	19	00 912 660 2	9.0	12	00 922 650 0	1.0	3	00 930 110 0	2.0	14
00 910 031 0	14.0	8	00 910 864 1	5.0	19	00 912 670 1	1.0	31	00 922 671 1	14.0	15	00 930 112 0	3.0	6
00 910 303 1	11.3	31	00 910 865 1	1.0	26	00 912 670 1	11.3	24	00 923 215 1	1.0	43	00 930 137 0	2.0	17
00 910 319 0	9.0	19	00 910 868 0	3.0	4	00 912 671 2	9.0	18	00 924 007 0	2.0	29	00 930 150 0	5.0	17
00 910 325 0	14.0	3	00 910 876 0	2.0	9	00 912 672 1	1.0	20	00 924 007 0	12.0	32	00 930 154 0	3.0	19
00 910 351 1	5.0	22	00 910 912 0	2.0	20	00 912 675 2	1.3	8	00 924 262 0	11.3	46	00 930 363 0	3.0	11
00 910 351 1	13.0	2	00 910 912 0	3.0	18	00 912 714 2	1.0	24	00 924 535 1	14.0	5	00 930 506 0	1.3	9
00 910 353 0	11.3	9	00 910 913 0	2.0	20	00 912 716 2	1.0	9	00 924 569 0	10.0	22	00 930 535 0	1.3	21
00 910 353 0	12.0	27	00 910 913 0	3.0	18	00 912 719 2	16.0	24	00 924 576 0	14.0	19	00 930 535 0	7.0	15
00 910 411 1	11.0	3	00 910 914 0	2.0	20	00 912 722 1	5.0	23	00 924 611 0	14.0	10	00 932 163 0	2.0	10
00 910 411 1	11.3	14	00 910 914 0	3.0	18	00 912 747 2	7.0	9	00 924 623 0	14.0	9	00 934 964 1	4.0	9
00 910 413 0	10.0	24	00 911 005 1	5.0	16	00 912 747 2	9.0	12	00 924 627 2	14.0	17	00 934 964 1	5.0	6
00 910 414 0	1.0	19	00 911 023 0	2.0	9	00 915 080 1	4.0	15	00 924 628 1	14.0	20	00 934 965 1	4.0	10
00 910 414 0	9.0	8	00 911 024 1	2.0	9	00 915 080 1	5.0	14	00 924 629 0	14.0	2	00 934 965 1	5.0	2
00 910 414 0	10.0	10	00 911 130 0	2.0	21	00 915 084 1	4.0	16	00 924 634 0	14.0	18	00 936 060 0	3.0	2
00 910 414 0	11.3	39	00 911 132 0	2.0	21	00 915 116 0	12.0	9	00 924 649 1	14.0	16	00 936 071 0	3.0	16
00 910 506 1	1.0	18	00 911 132 0	12.0	7	00 917 001 0	10.0	18	00 924 693 0	14.0	27	00 936 171 1	3.0	9
00 910 506 1	9.0	5	00 911 133 0	2.0	21	00 917 004 1	7.0	7	00 924 697 0	14.0	12	00 936 300 2	2.0	15
00 910 506 1	10.0	4	00 911 133 0	12.0	7	00 917 004 1	9.0	4	00 924 698 0	14.0	11	00 936 335 0	12.0	2
00 910 506 1	11.3	36	00 911 134 0	2.0	21	00 917 011 0	7.0	10	00 924 699 0	14.0	13	00 936 337 1	2.0	31
00 910 506 1	12.0	31	00 911 134 0	12.0	7	00 917 011 0	8.0	8	00 924 709 0	14.0	26	00 936 377 1	2.0	6
00 910 512 2	11.0	21	00 911 136 1	7.0	5	00 917 103 0	1.3	13	00 924 754 0	10.0	22	00 936 429 0	3.0	14
00 910 514 1	1.0	32	00 911 504 0	4.0	20	00 917 104 1	1.0	4	00 924 919 2	11.0	28	00 937 500 0	3.0	12
00 910 514 1	11.3	23	00 911 504 0	5.0	20	00 917 506 0	11.0	26	00 924 926 0	12.0	29	00 937 533 1	2.0	12
00 910 515 2	1.0	8	00 911 522 1	11.0	29	00 917 602 0	11.0	27	00 925 040 0	9.0	13	00 937 546 0	2.0	23
00 910 609 0	1.0	40	00 911 541 0	2.0	22	00 919 105 0	5.0	26	00 925 046 0	10.0	14	00 937 712 0	11.3	20
00 910 609 0	1.3	4	00 911 557 1	3.0	21	00 919 107 0	7.0	6	00 925 101 1	11.3	12	00 937 721 0	3.0	23
00 910 609 0	6.0	6	00 911 561 0	3.0	5	00 919 509 0	1.0	42	00 925 101 1	11.3	44	00 937 727 0	2.0	5
00 910 609 0	7.0	20	00 911 659 0	12.0	3	00 919 811 1	12.0	19	00 925 102 1	11.3	12	00 937 727 0	11.0	8
00 910 609 0	11.3	34	00 911 668 0	2.0	19	00 920 901 1	11.0	7	00 925 111 0	11.3	11	00 937 727 0	12.0	20
00 910 700 1	3.0	20	00 911 673 0	2.0	7	00 920 969 0	11.3	2	00 925 113 0	11.0	30	00 938 831 0	1.3	23
00 910 741 1	2.0	8	00 911 681 0	3.0	3	00 921 059 2	11.3	19	00 925 134 0	11.3	6	00 938 831 0	7.0	19
00 910 802 0	2.0	28	00 911 816 0	5.0	13	00 921 123 0	11.3	47	00 925 145 0	11.0	12	00 938 832 0	1.3	18
00 910 803 0	2.0	28	00 912 067 1	1.3	14	00 921 131 2	15.0	1	00 925 146 0	11.3	5	00 938 832 0	7.0	13
00 910 803 0	4.0	13	00 912 287 1	1.0	5	00 921 145 0	11.0	5	00 925 148 0	11.0	2	00 938 833 0	1.3	24
00 910 803 0	5.0	9	00 912 502 1	9.0	15	00 921 145 0	11.3	1	00 925 202 2	12.0	14	00 938 833 0	7.0	22
00 910 807 0	2.0	28	00 912 504 1	9.0	10	00 921 252 0	11.0	15	00 926 000 0	3.0	26	00 939 063 0	11.0	31
00 910 824 0	3.0	4	00 912 507 1	9.0	17	00 921 264 0	11.0	14	00 926 000 0	12.0	24	00 939 100 4	18.0	5

ID-NR. ID-NO.	TAFEL DIAG.	POS. POS.	ID-NR. ID-NO.	TAFEL DIAG.	POS. POS.	ID-NR. ID-NO.	TAFEL DIAG.	POS. POS.	ID-NR. ID-NO.	TAFEL DIAG.	POS. POS.	ID-NR. ID-NO.	TAFEL DIAG.	POS. POS.
00 939 138 3	17.0	6	00 953 715 1	11.3	40									
00 939 139 1	17.0	7	00 956 560 1	16.0	21									
00 939 170 1	17.0	5	20 040 014 1	10.0	6									
00 939 469 1	18.0	3	20 040 015 1	10.0	1									
00 939 471 1	18.0	1	20 040 016 0	11.0	24									
00 939 472 2	18.0	2	20 040 038 0	10.0	13									
00 939 529 0	18.0	6	20 040 039 0	10.0	15									
00 942 085 0	17.0	4	20 040 130 0	3.0	1									
00 942 103 1	17.0	8	20 040 132 0	3.0	10									
00 942 107 1	17.0	5	20 040 364 0	11.3	25									
00 942 118 0	17.0	3	20 040 522 0	6.0	16									
00 942 196 1	18.0	4	20 040 622 0	1.3	6									
00 942 295 0	17.0	2	20 040 666 0	3.0	8									
00 942 296 0	17.0	2	27 000 054 0	11.0	16									
00 942 578 0	17.0	1	27 000 665 1	11.3	17									
00 949 053 2	16.0	1	27 000 666 0	11.3	16									
00 949 281 0	16.0	53	27 001 397 0	15.0	3									
00 949 322 1	12.0	22	90 000 011 0	11.0	6									
00 949 352 0	16.0	54	90 000 122 0	1.0	44									
00 949 364 0	16.0	13	90 003 520 0	12.0	12									
00 949 379 0	16.0	4												
00 949 403 1	16.0	11												
00 949 410 0	16.0	23												
00 949 428 0	16.0	27												
00 949 445 1	15.0	2												
00 949 629 0	16.0	22												
00 949 676 1	16.0	25												
00 949 718 1	16.0	26												
00 949 852 1	16.0	56												
00 949 863 0	16.0	51												
00 949 934 2	16.0	5												
00 953 058 1	1.3	16												
00 953 058 1	7.0	14												
00 953 058 1	8.0	7												
00 953 158 0	1.3	22												
00 953 158 0	7.0	18												
00 953 249 2	1.3	19												
00 953 249 2	7.0	16												
00 953 328 0	1.3	20												
00 953 328 0	7.0	17												

Verwenden Sie nur

Original-KRONE-Ersatzteile !

Das gibt Sicherheit und spart Kosten !

Original-KRONE-Ersatzteile bieten die Garantie für höchste Verschleißfestigkeit , lange Lebensdauer und preiswerten Einkauf !

Sie bekommen bei Krone nur Materialien in einwandfreier Qualität und absolut passend für Ihre KRONE-Maschinen. Bei Verwendung von Original-KRONE-Ersatzteilen entspricht das Gerät in Funktion und Arbeitweise wieder der ursprünglichen Ausführung !

Imitationen und Kopien von Teilen, speziell auf dem Sektor Verschleißteile halten nicht das, was sie vom Aussehen vielleicht versprechen. Material-Qualität kann man schlecht optisch prüfen - daher größte Vorsicht bei Billigangeboten !

Darum lieber gleich

Original-KRONE-Ersatzteile !

Ersatzteil-Katalog auch auf CD-ROM erhältlich !

Use

KRONE original spare parts only !

This will increase operational reliability and help to save costs !

KRONE original spare parts give you the guarantee of maximum resistance to wear, long lifetime and low prices !

KRONE provides you with parts of first-rate quality which are perfectly suitable for your KRONE machine. By using KRONE original spare parts you can be sure that function and mode of operation are again as satisfactory as a new machine !

Imitations and copies of parts, in particular wear parts, are not as reliable as they seem to be ! The quality of material can hardly be checked with the eye - it is therefore not advisable to purchase imitation parts even if they are cheaper !

In any case it‘s better

to use Krone original spare parts

Spare parts list also available on CD-ROM !

N‘utiliser que

des pièces de rechange d‘origine KRONE !

Vous augmentez ainsi la sécurité de fonctionnement et vous réduisez considérablement vos coûts !

Les pièces de rechange d‘origine KRONE vous donnent la sécurité d‘une exeptionnelle résistance à l‘usure, d‘une longue durée d‘utilisation et de prix avantageux.

KRONE vous offre uniquement des pièces de première qualité parfaitement adaptées à votre machine KRONE. En utilisant des pièces de rechange d‘origine KRONE vous pouvez être sûr que le fonctionnement et le mode de travail sont identiques à ceux d‘une nouvelle machine.

Les imitations et copies de pièces, tout particulièrement des pièces d‘usure, ne tiennent pas ce qu‘elles promettent par leur apparence ! En effet il n‘est guère possible de vérifier visuellement la qualité d‘une matière. Il est donc prudent de juger avec scepticisme les pièces de rechange à bas prix !

De toute façon il est raisonnable de donner la préférence aux pièces de rechange d‘origine KRONE !

Catalogue de pièces de rechange également disponible sur CD-ROM !

KRONE

. . . konsequent, kompetent

Maschinenfabrik
Bernard KRONE GmbH & Co. KG

Heinrich-Krone-Straße 10, D-48480 Spelle
Postfach 11 63, D-48478 Spelle

Phone +049 (0) 5977 /935-0
Fax +049 (0) 59 77/935-339 - Zentrale
Fax +049 (0) 5977 /935-239 - ET-Lager

Internet: http://www.krone.de
eMail: info.ldm@krone.de